9100164 / 9100171 / 9100173

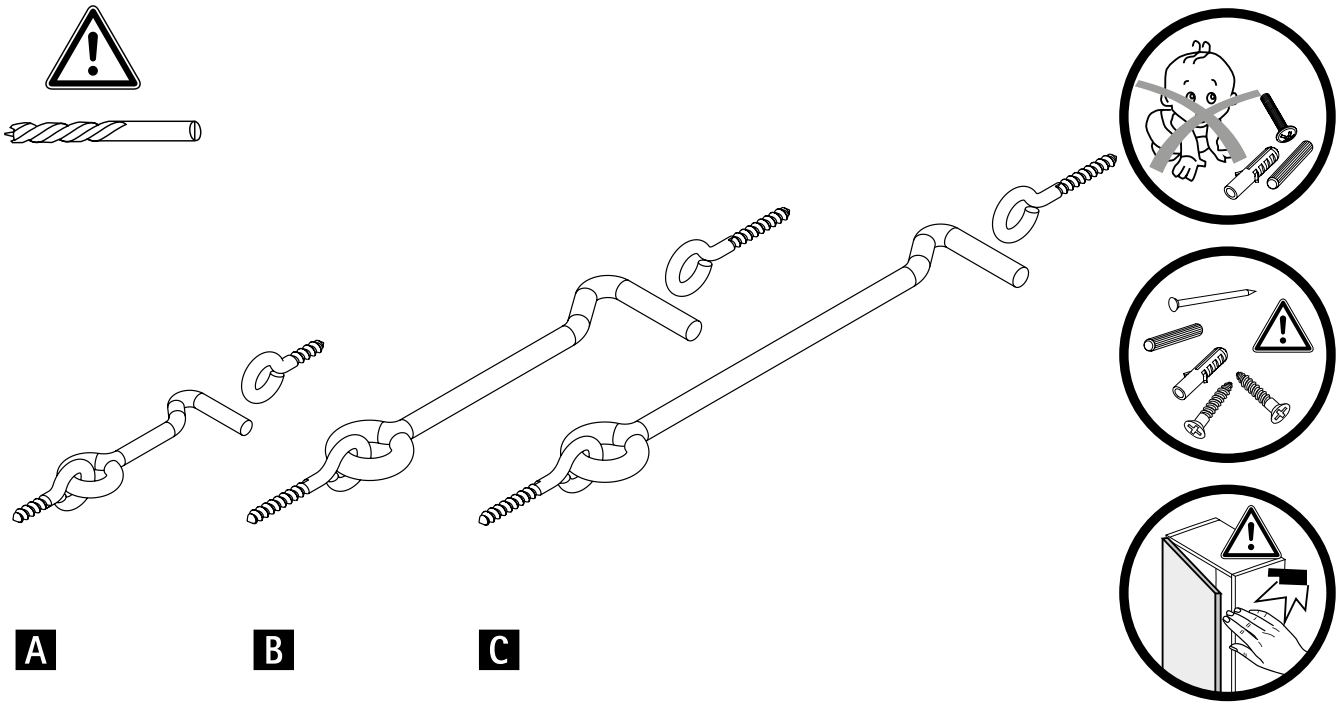

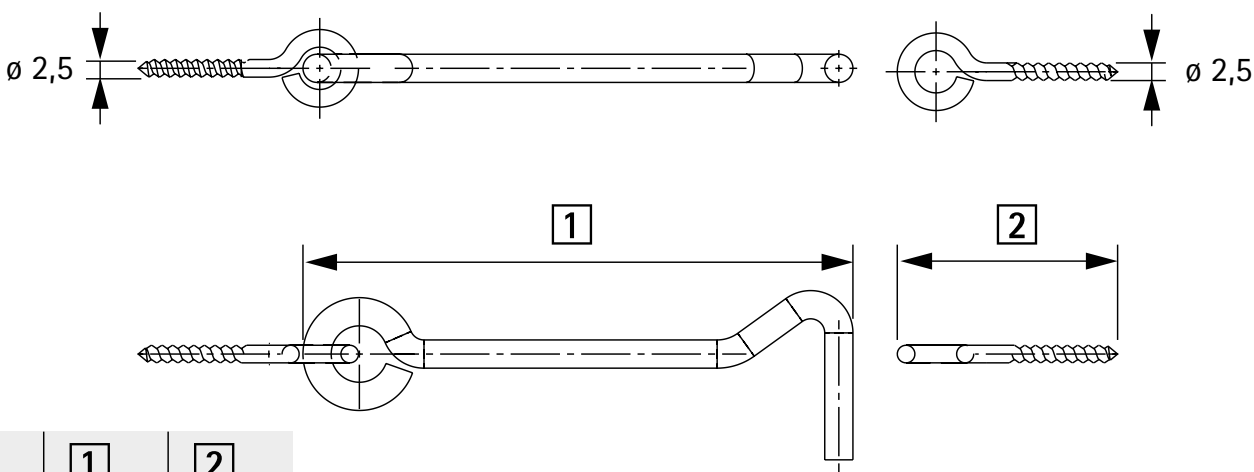

	1	2
A	38	20,5
B	78	31,25
C	102	31,25

Hettich Do-It-Yourself GmbH & Co. KG
Lange Straße 51
49326 Melle-Neuenkirchen
Germany
info@hettich-diy.com
www.hettich-diy.com

FR

22
PAP

Hettich

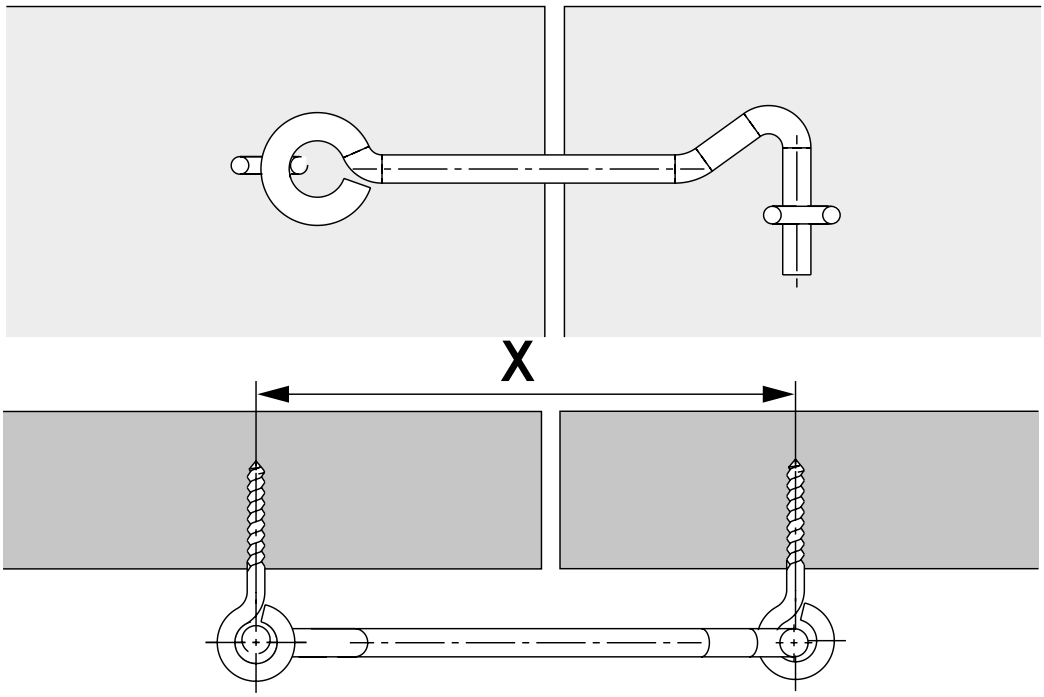

	X
A	33,5
B	72
C	96

