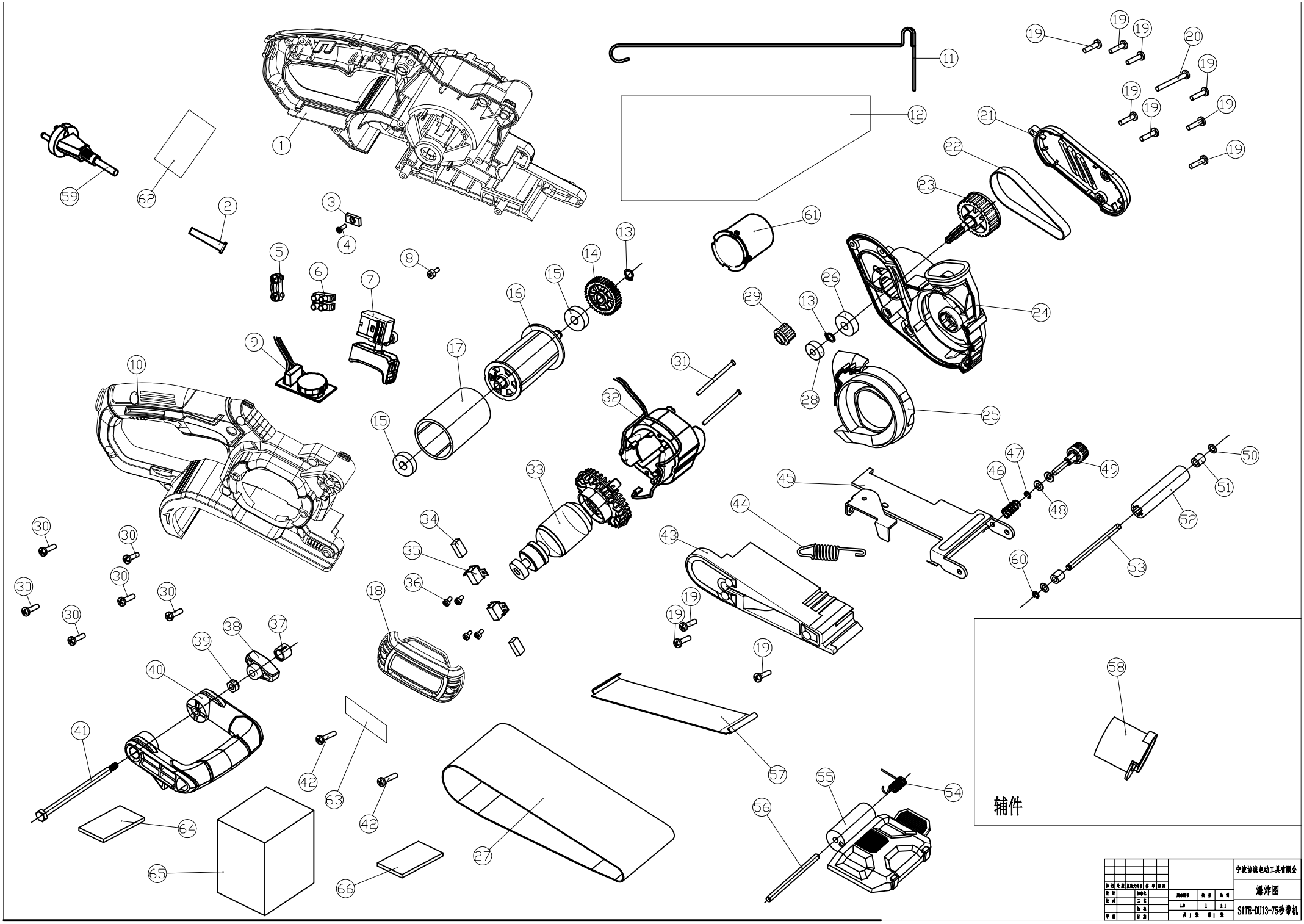
辅件
宁波协诚电动工具有限公
爆炸图
S1TE-DU13-75砂带机