Naterial

SANGAY METAL SHED

GALVANIZED STEEL
0,3MM PENT ROOF 7.7M²

10 YEAR Warranty*

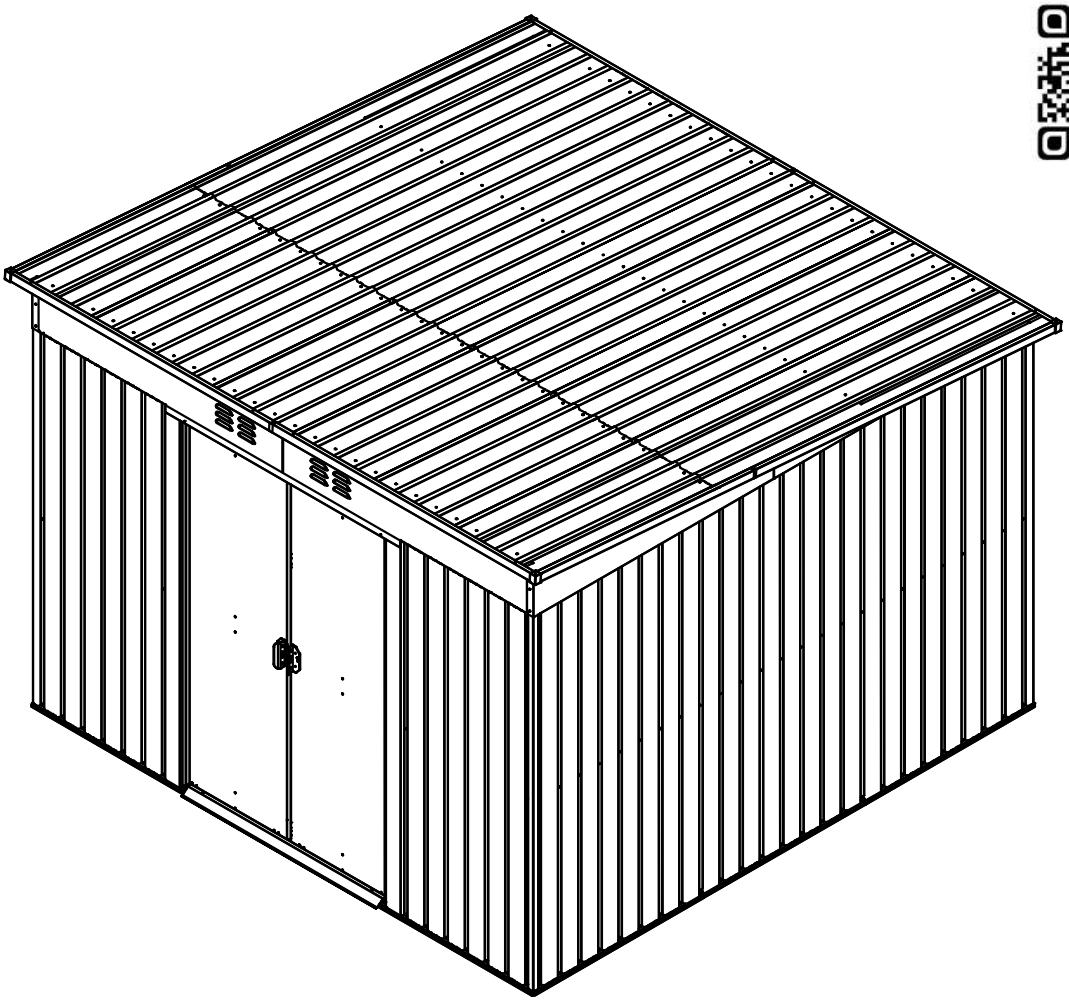

2/2

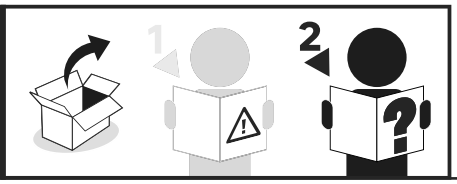

EAN : 3276007881301
MATRIX ID : 2025R09P11-0025

FR Manuel d'Instructions
ES Manual de Instrucciones
PT Manual de Instruções
IT Manuale di Istruzioni
EL Εγχειρίδιο Οδηγιών
PL Instrukcją Obsługi
RO Manual de Instrucţiuni
BR Manual de Instruções
UA Інструкція з експлуатації
EN Instructions Manual

Traduction de la version originale du mode d'emploi / Traducciön de las Instrucciones originales / Tradução das Instruções originais / Traduzione delle istruzioni originali / Μετάφραση των πρωτότυπων οδηγιών / Tłumaczenie instrukcji oryginalnej / Переклад оригінальної інструкції / Traducerea instrucţiunilor originale / Tradução das Instruções originais / Original version of instruction manual

2025-08/ V02



















max.75kg/㎡



max.90km/h



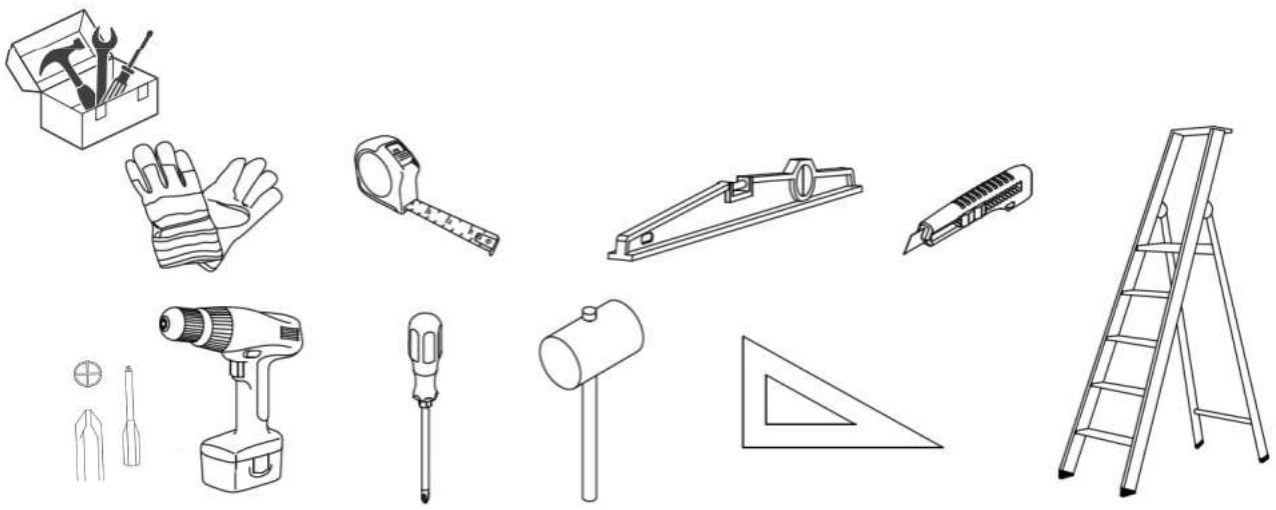

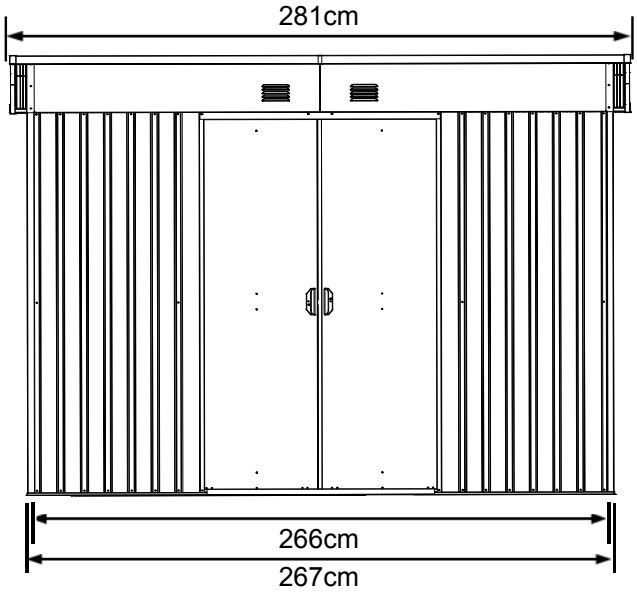

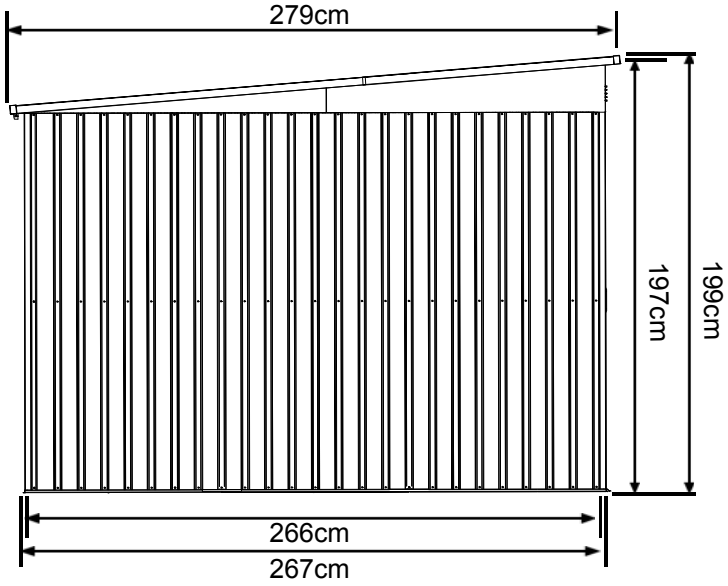



FR Sol nivelé requis	ES Es necesario un suelo nivelado	PT É necessário um solo nivelado
IT È richiesto un fondo livellato	EL Απαιτείται επίπεδο έδαφος	PL Wymagane wyrównanie i wypoziomowanie podloza
UA Необхідно забезпечити рівну ділянку землі	RO Necesar teren plat	EN Level ground required

[FR] Pose sur dalle béton parfaitement plate et de niveau (non incluse)
[ES] Colocar sobre losa de hormigón perfectamente plana y nivelada (non incluida)
[PT] Montagem sobre laje de betao perfeitamente plana e nivelada (não incluída)
[IT] Posare su pavimenti in cemento perfettamente in piano e livellato (non incluso)
[EL] Πρέπει να τοποθετείται πάνω σε απόλυτα επίπεδη και οριζόντια πλάκα σκυροδέματος (δεν περιλαμβάνεται)
[PL] Montaż na idealnie płaskiej i wypoziomowanej płycie betonowej (brak w zestawie)
[UA] Укладання на ідеально рівну і вирівняну бетонну плиту (не входить у комплект)
[RO] Montare pe dală de beton perfect plată și la nivel (nu este inclusă)
[BR] Instalação em uma laje de concreto perfeitamente plana e nivelada (não incluída).
[EN] Installed on a perfectly flat and level concrete slab (not included)

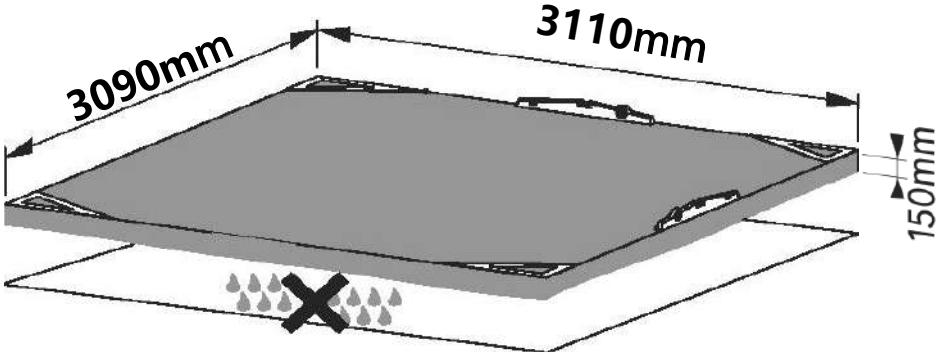

NO.	PART	Qty.
1	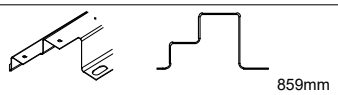 859mm	2
1L	 901.5mm	2
1R	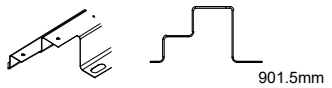 901.5mm	2
2	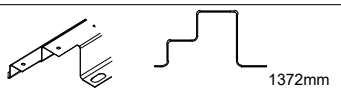 1372mm	2
3L	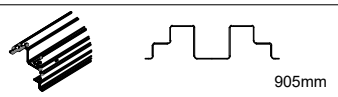 905mm	1
3R	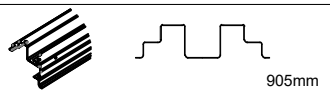 905mm	1
4L	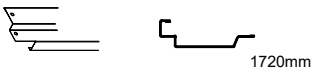 1720mm	1
4R	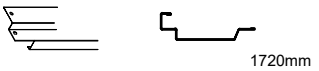 1720mm	1
5	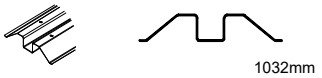 1032mm	1
5L		1
5R	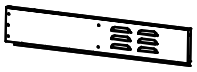	1
6	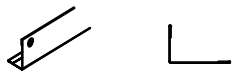 1090mm	1
6L	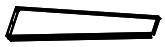	1
6R	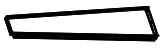	1
6-1	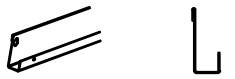 1080mm	1
6-2	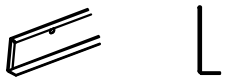 1246mm	1
7	 1290mm	1
8	 1290mm	1
9	 1360mm	2
10L	 1088mm	1
10R	 1730mm	1

NO.	PART	Qty.
11-1	 1323.2mm	2
11-2	 1323.2mm	2
11-3	 220mm	4
11-4	 300mm	2
13	 1951mm	2
13-1	 1720mm	2
15	 1828mm	2
16	 1897mm	2
17-1	 1170.3mm	2
17-2	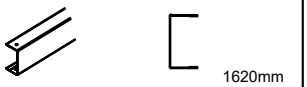 1620mm	2
17L	 1088mm	1
17R	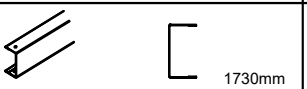 1730mm	1
18	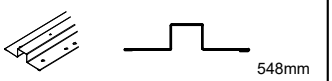 548mm	6
20	 233mm	2
21L	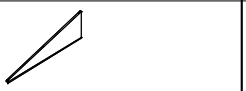	1
21R		1
22	 812mm	4
22L	 861mm	4
22R	 861mm	4
23L	1321mm	1
23R	1321mm	1

NO.	PART	Qty.
P1	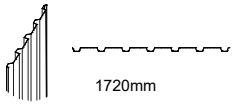 1720mm	2
P3	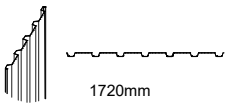 1720mm	12
P5	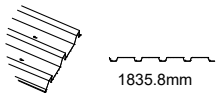 1835.8mm	1
P6	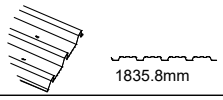 1835.8mm	1
P7	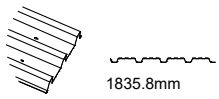 1835.8mm	3
P8	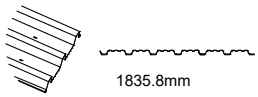 1835.8mm	1
P11	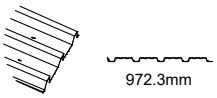 972.3mm	1
P12	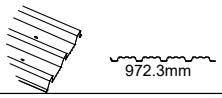 972.3mm	1
P14	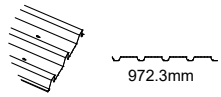 972.3mm	3
P16	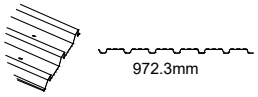 972.3mm	1
J1		4
J8	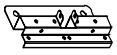 180mm	4

NO.	PART	Qty.
G2		4
GD		4
GB		2
GC		4
GS		2
F1		495
F2	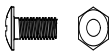	40
F3		8
F5	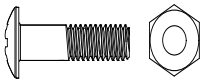	20
S2		300
S3		430
F10	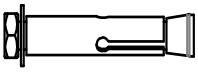	4
F7	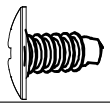	16

NO.	PART	Qty.
D1	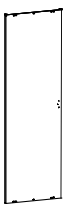 1710X552mm	1

NO.	PART	Qty.
D2	 1710X552mm	1

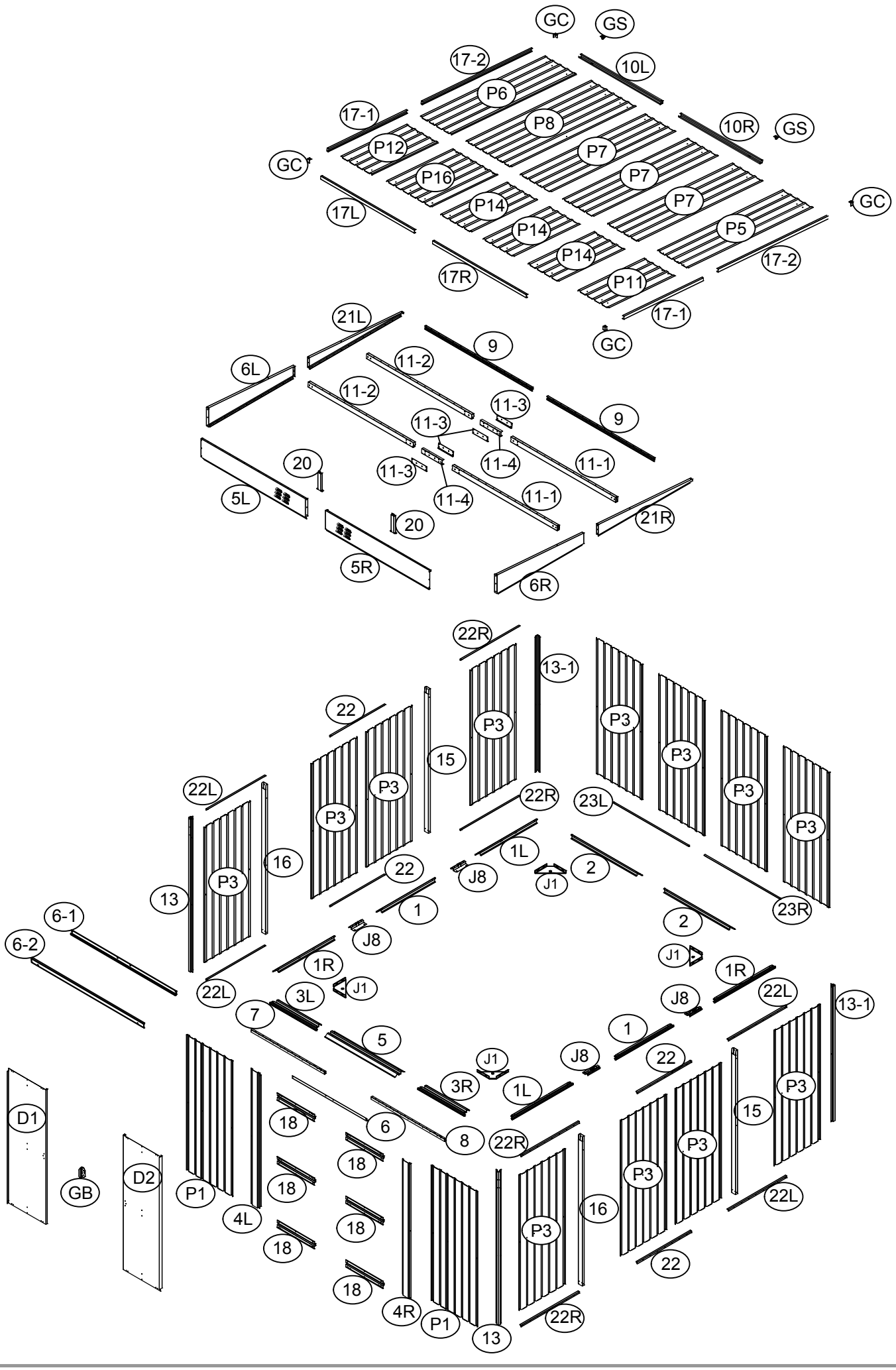
GC
GS
17-2
10L
P6
17-1
P8
10R
GS
P12
P7
GC
P16
P7
P7
GC
17L
P14
P5
P14
P14
17-2
17R
P11
17-1
21L
GC
9
6L
11-2
11-2
11-3
9
11-3
11-4
11-1
20
11-3
11-4
11-1
5L
21R
20
5R
6R
22R
13-1
22
P3
P3
15
P3
P3
22L
P3
22R
23L
P3
P3
16
1L
2
22
J8
J1
13
P3
1
23R
6-1
2
J8
6-2
J1
1R
1R
22L
J1
22L
3L
J8
13-1
7
1
5
J1
J8
22
3R
1L
P3
D1
18
6
15
8
22R
P3
18
P3
GB
D2
P1
18
16
22L
4L
18
P3
18
22
18
4R
P1
22R
13

01

1L（×2）	1R（×2）	1（×2）	F1（×32）	J8（×4）



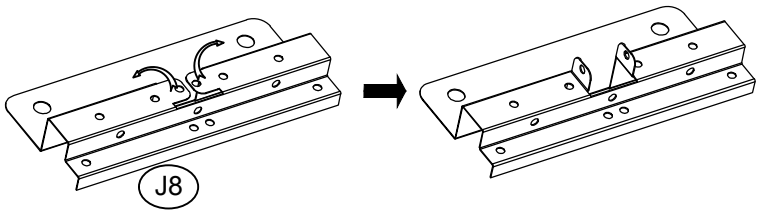

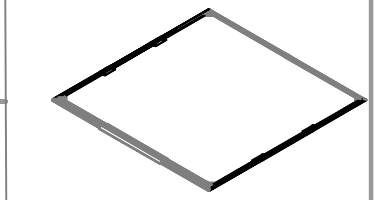

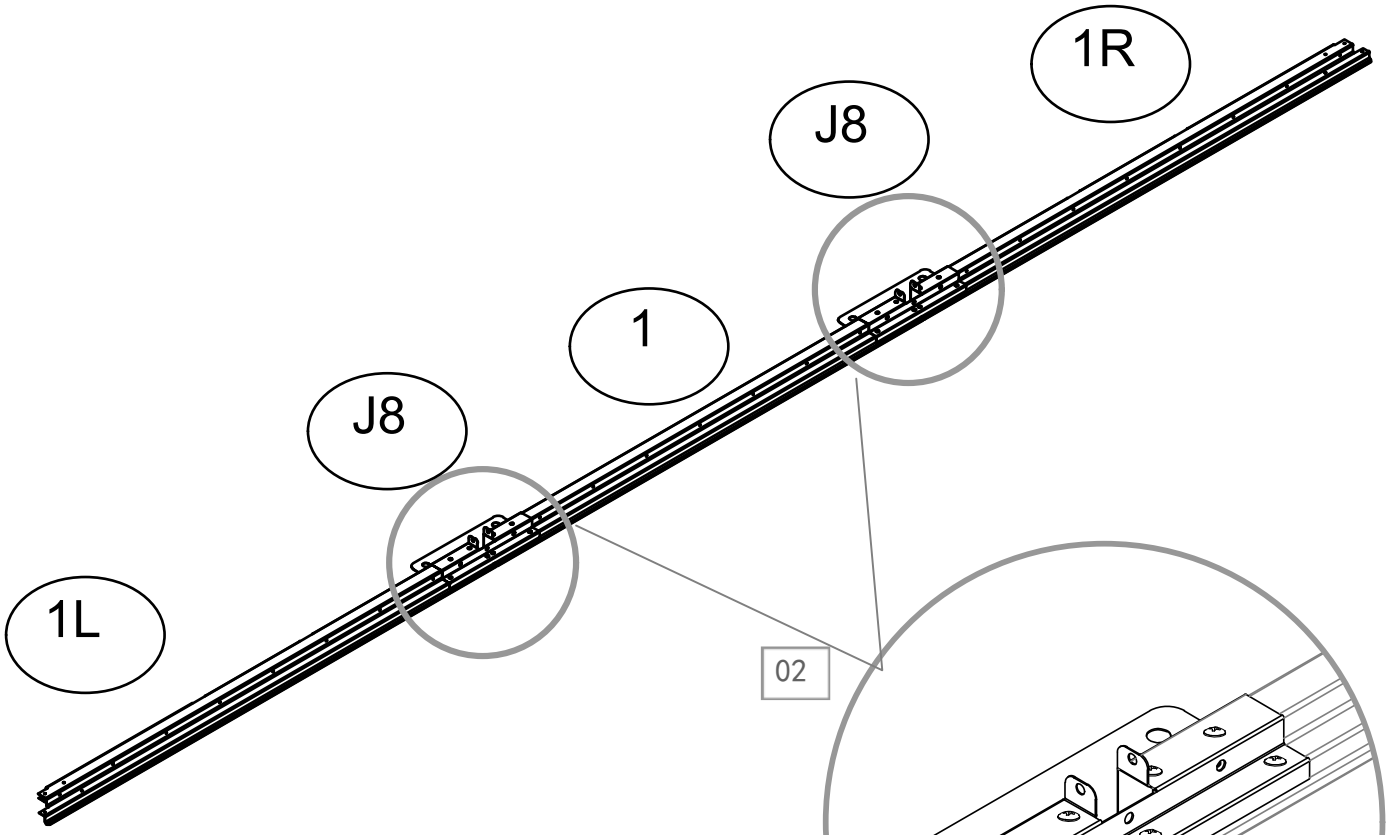

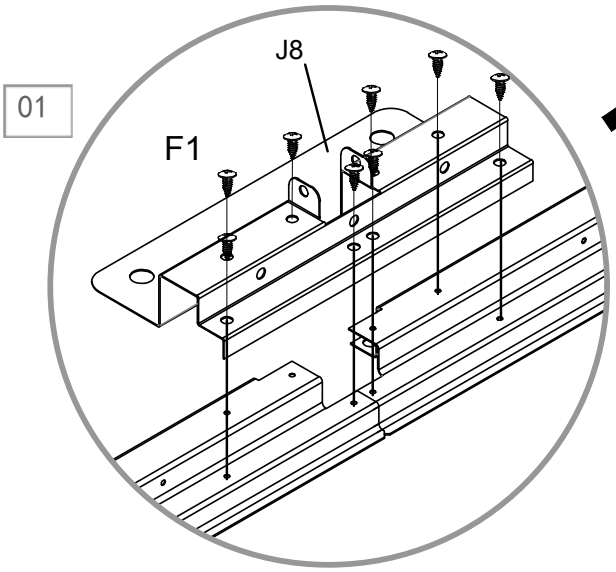

x2

02



2（×2）

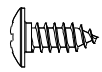

F1（×4）

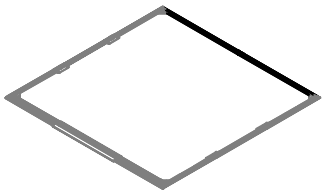



01

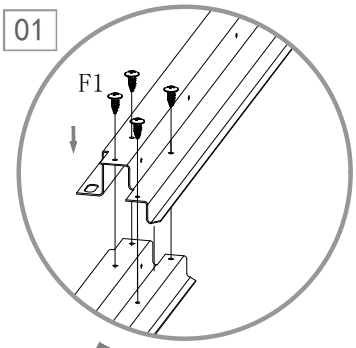

02

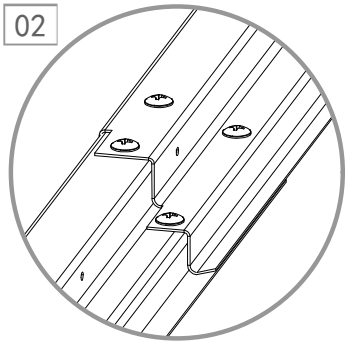

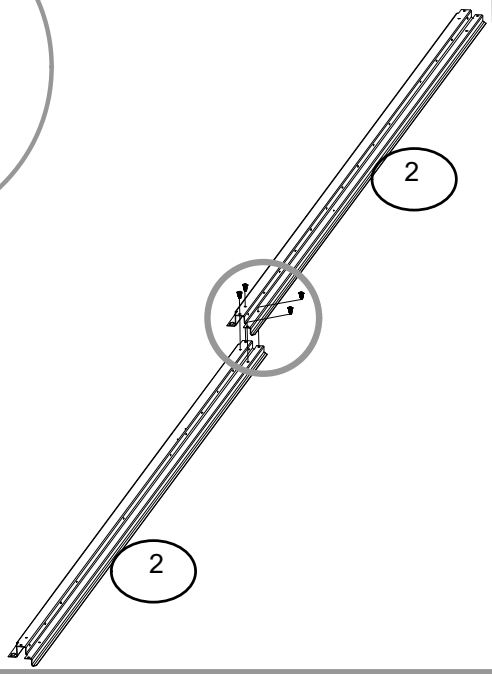

03



3L（×1）



3R（×1）



F1（×4）

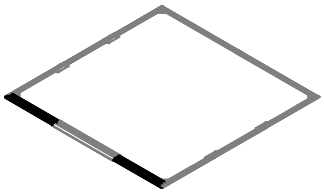



01

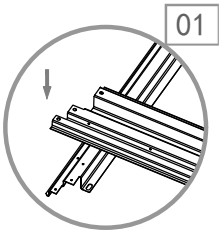

02

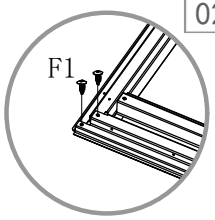

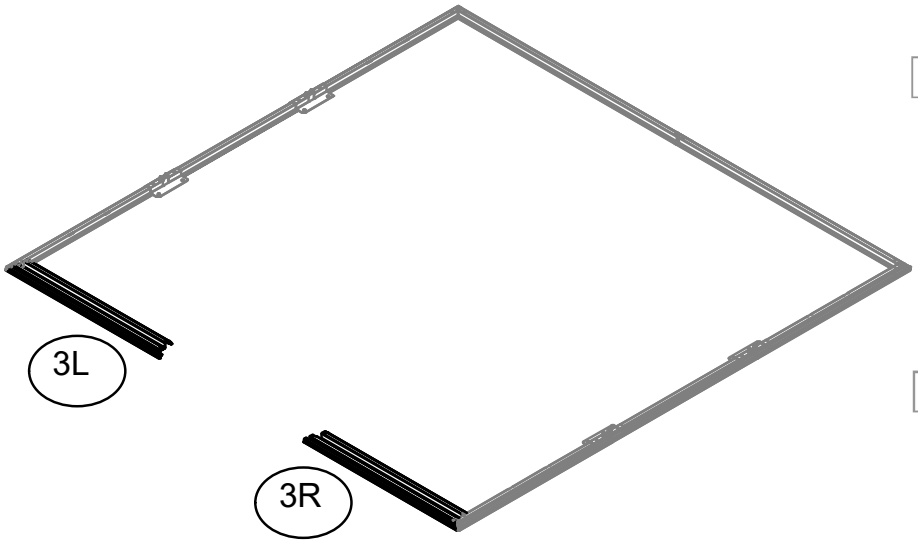

03

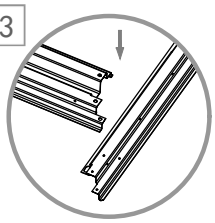

04

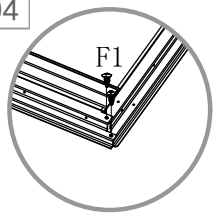

04

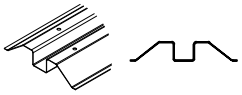

5（×1）



F1（×4）

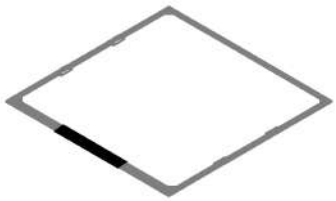



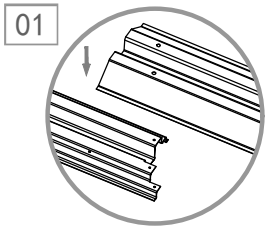

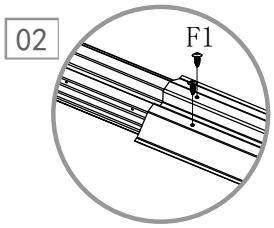

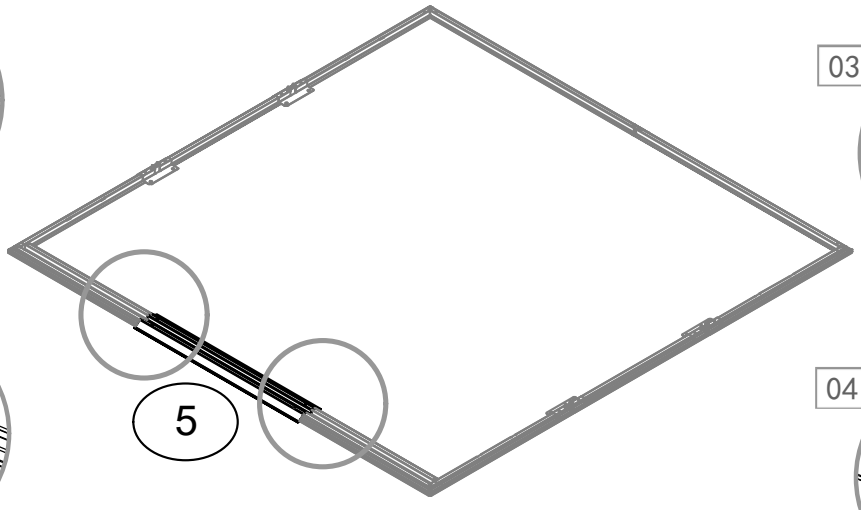

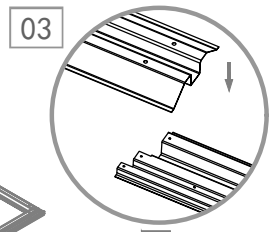

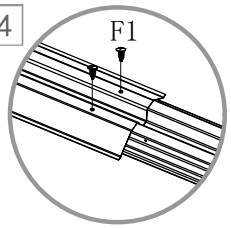

05



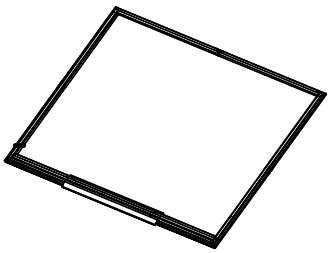

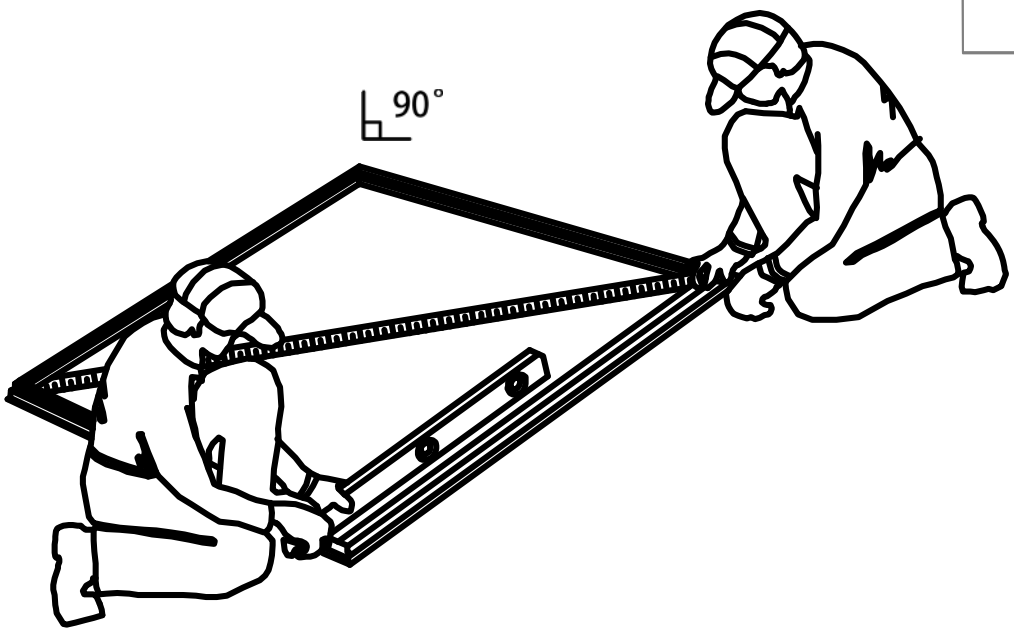

06

P1 （×1）	P3 （×1）	13 （×1）	F1 （×12）	F2 （×1）	S3 （×13）

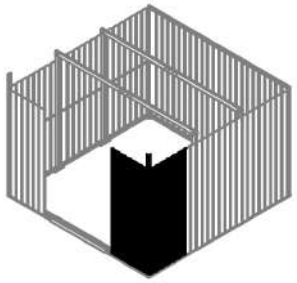



01

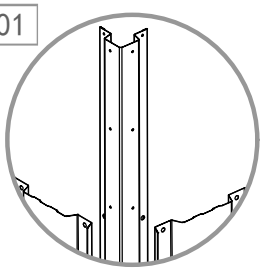

02

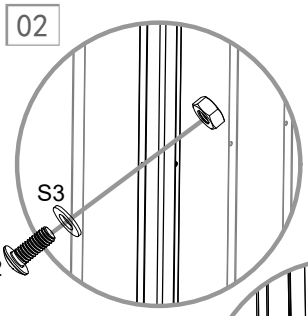

03

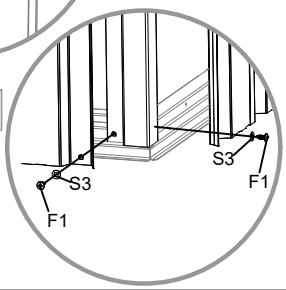

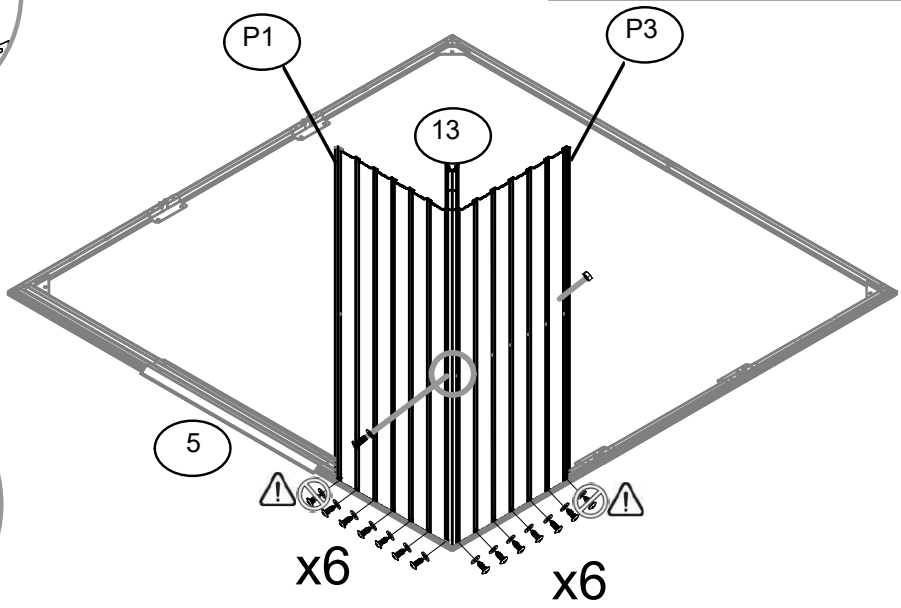

07

22R （×1）	F1 （×6）	S3 （×6）

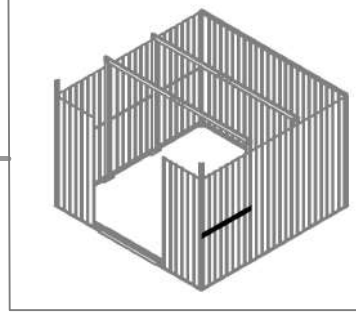



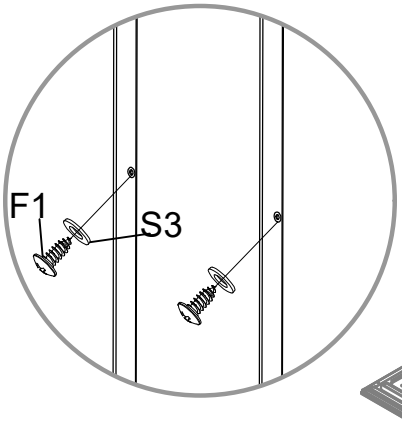

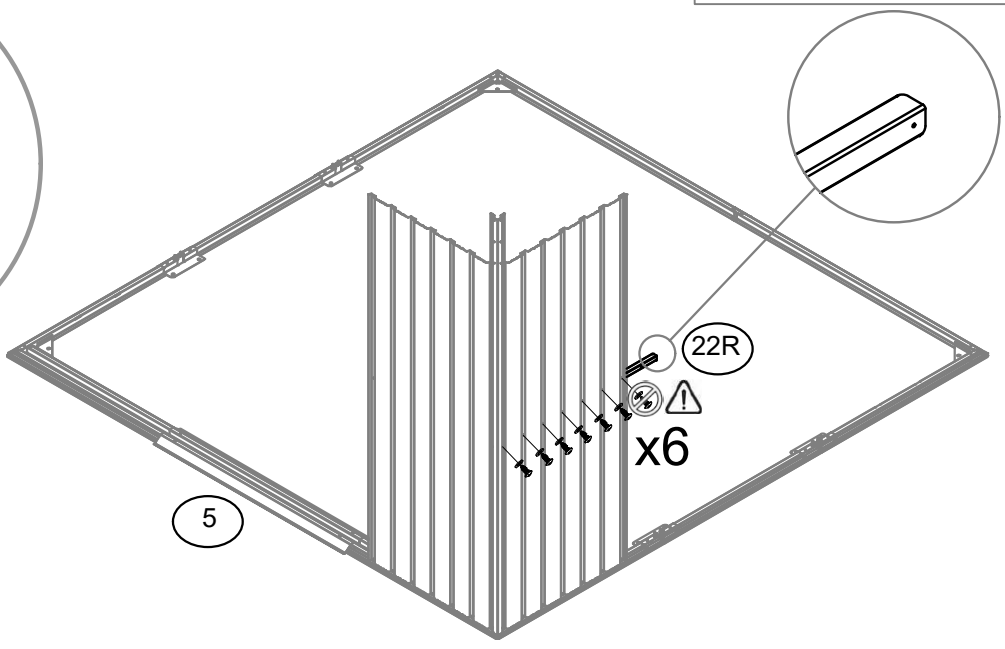

08

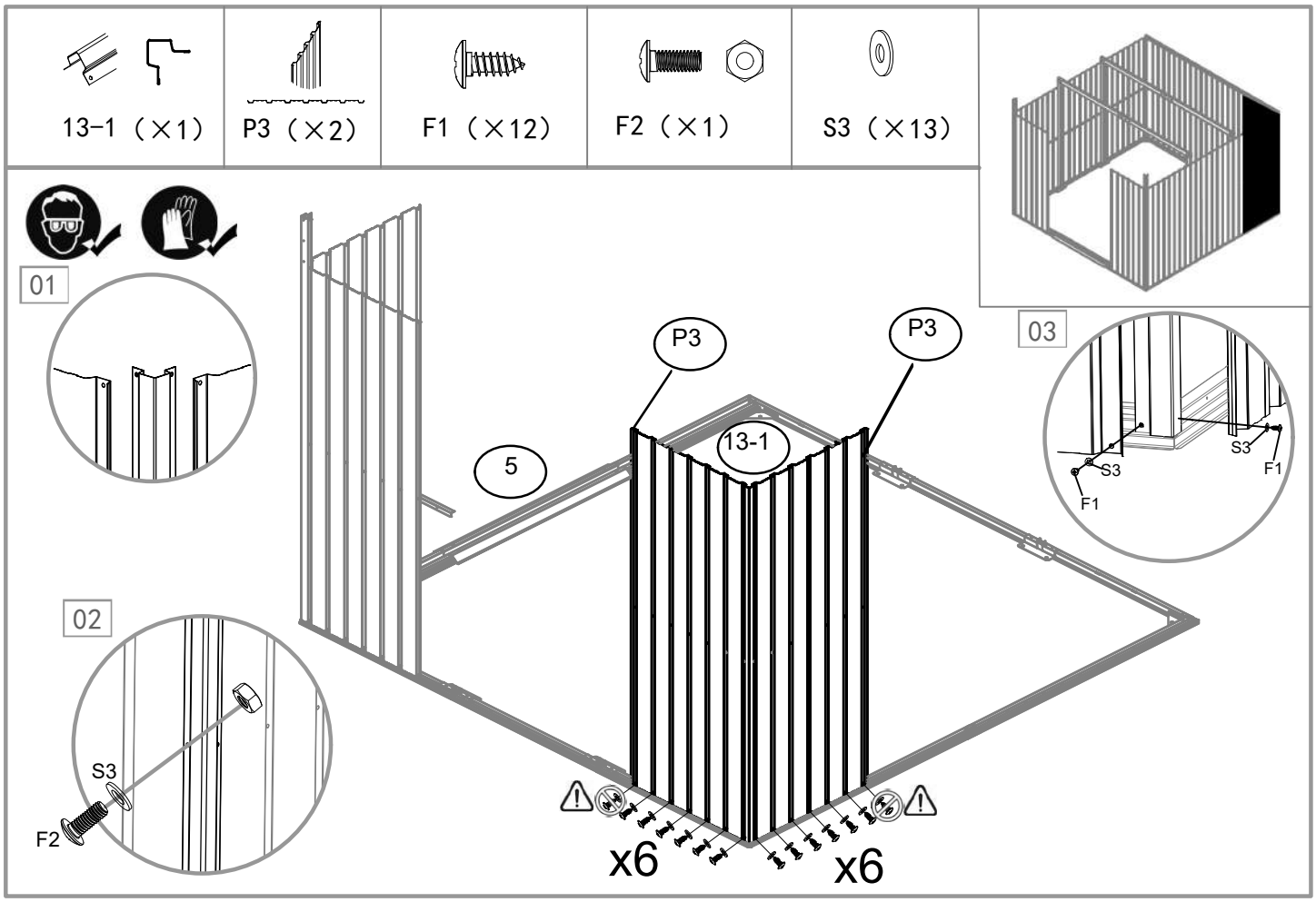
13-1（×1）
P3（×2）
F1（×12）
F2（×1）
S3（×13）
01
02
03
P3
P3
13-1
5
S3
F2
S3
F1
S3
F1
x6
x6

09

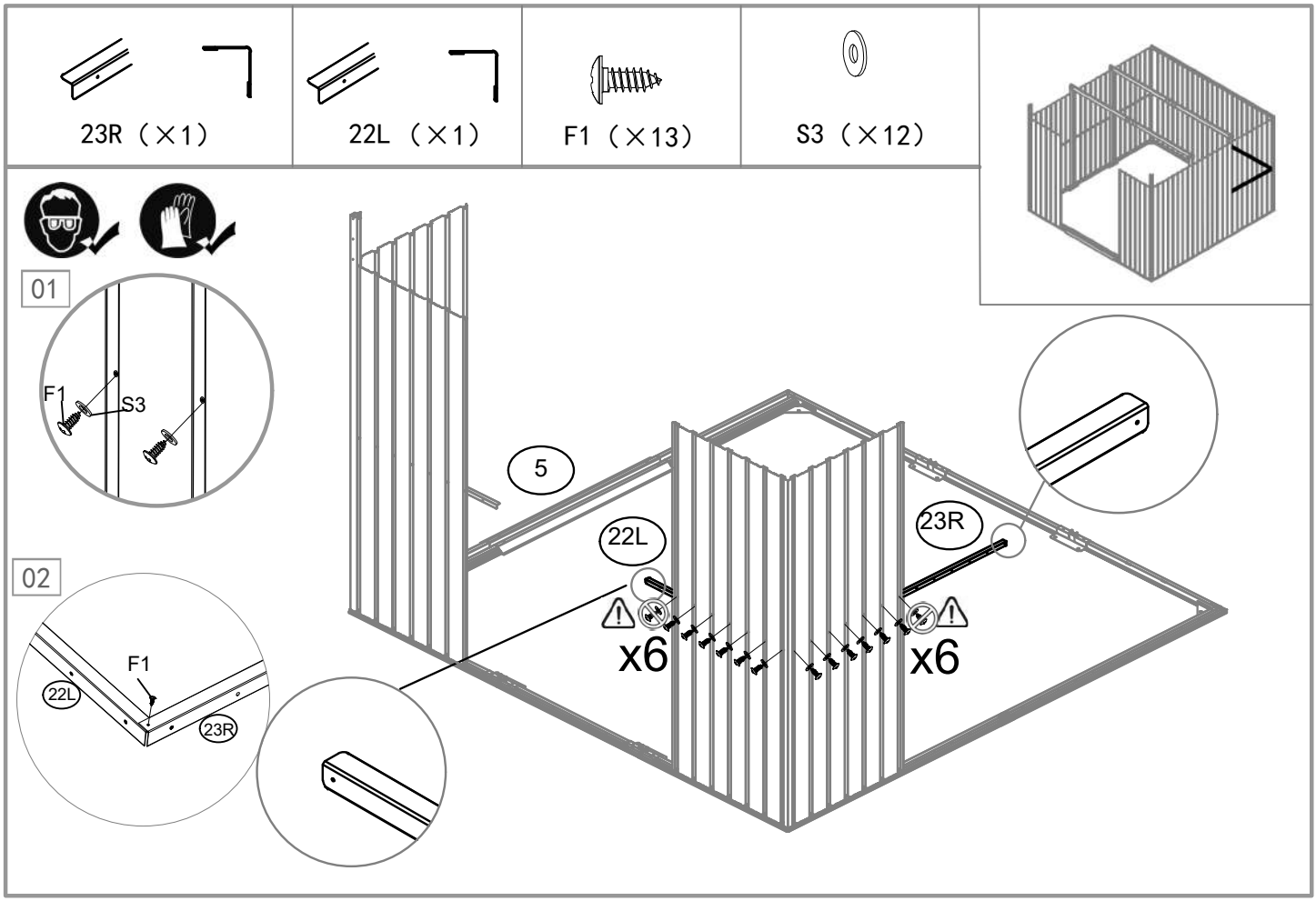
23R（×1）
22L（×1）
F1（×13）
S3（×12）
01
F1
S3
02
F1
22L
23R
5
22L
23R
x6
x6

10

13-1 （×1）	P3 （×2）	F1 （×12）	F2 （×1）	S3 （×13）

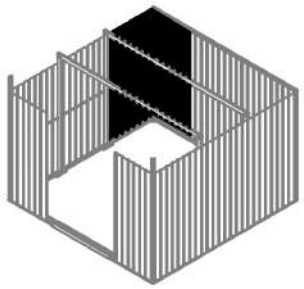





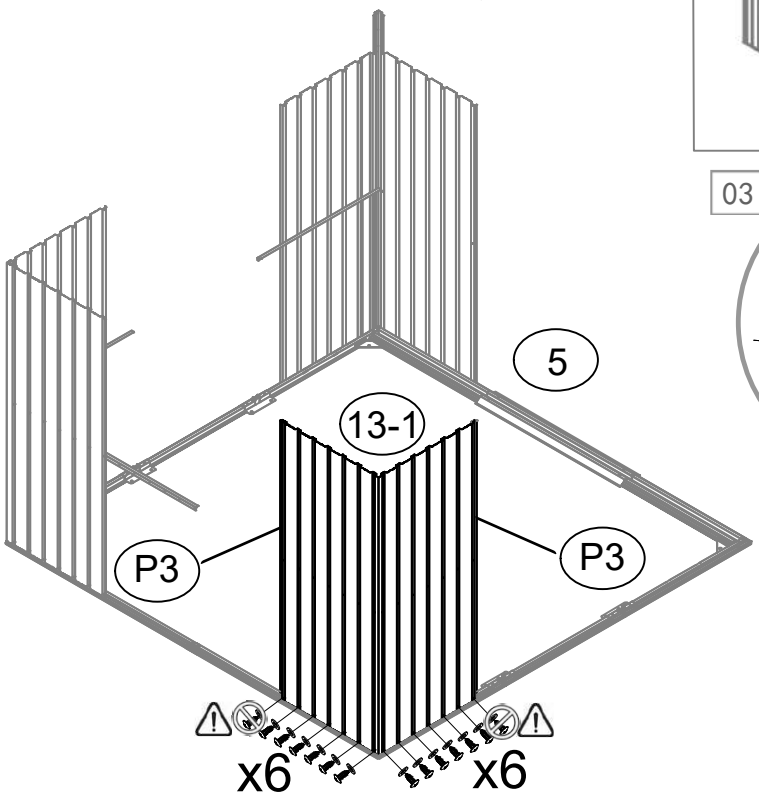

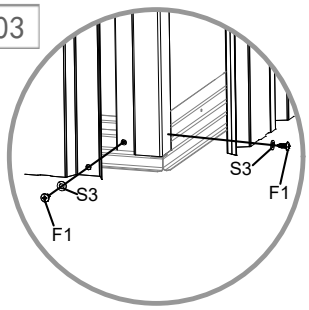

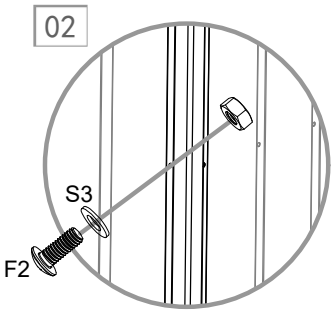

11

22R （×1）	23L （×1）	F1 （×14）	S3 （×12）

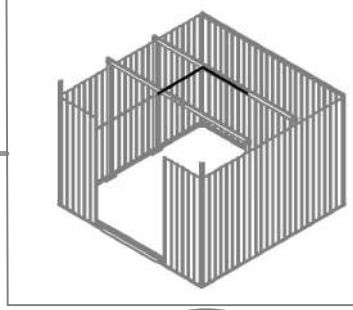



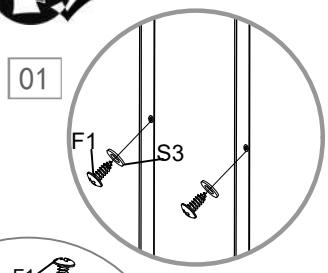

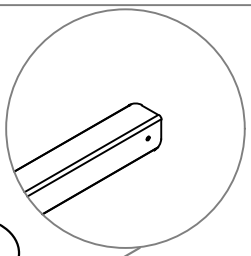

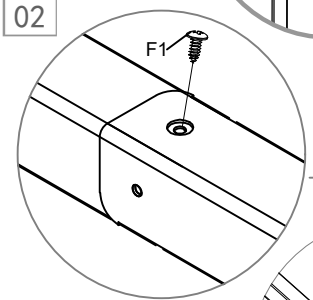

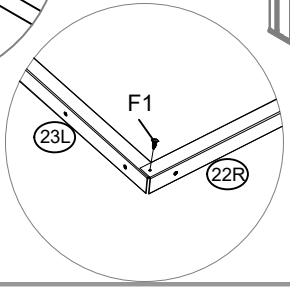

12

P3（×1）	P1（×1）	13（×1）	F1（×12）	F2（×1）	S3（×13）

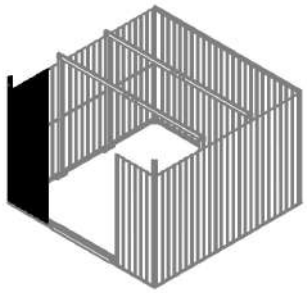



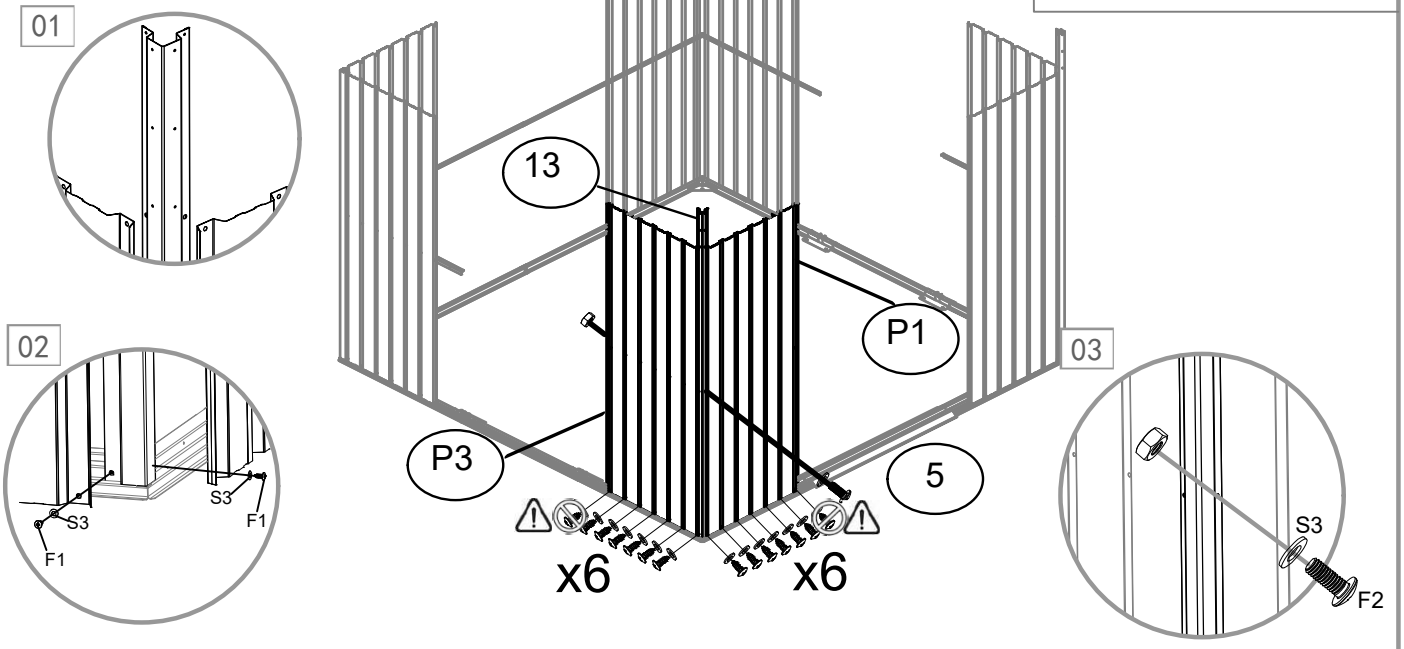

13

22L（×1）	F1（×6）	S3（×6）

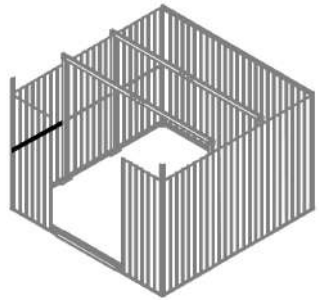



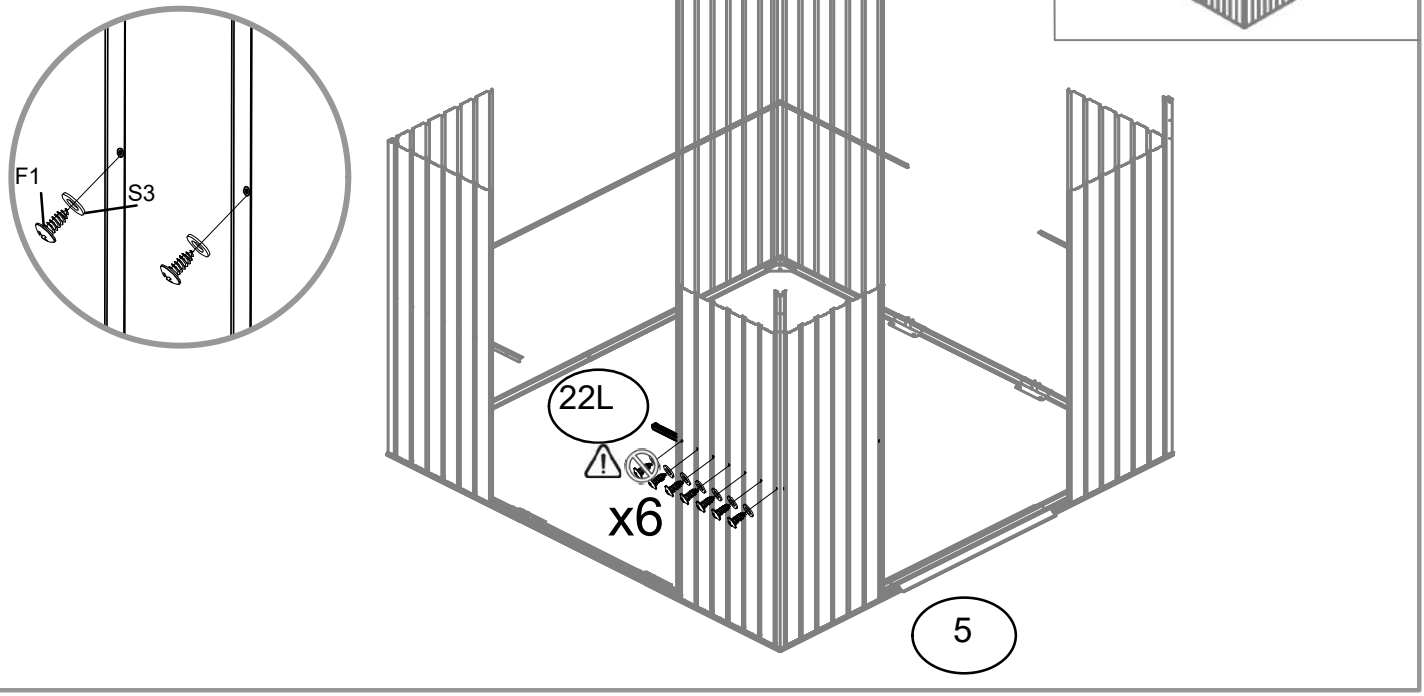

14

16（×1）

15（×1）

F1（×4）

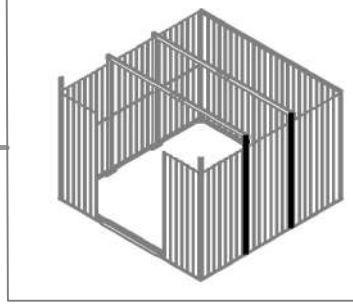



01

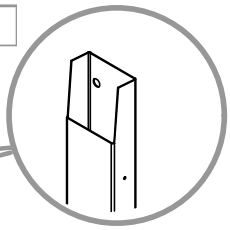

02

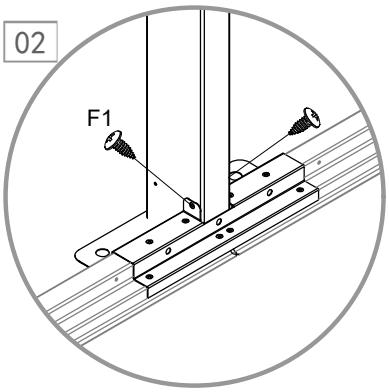

15

P3（×2）

F1（×26）

S3（×26）

22（×1）

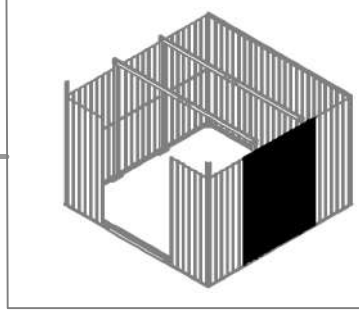



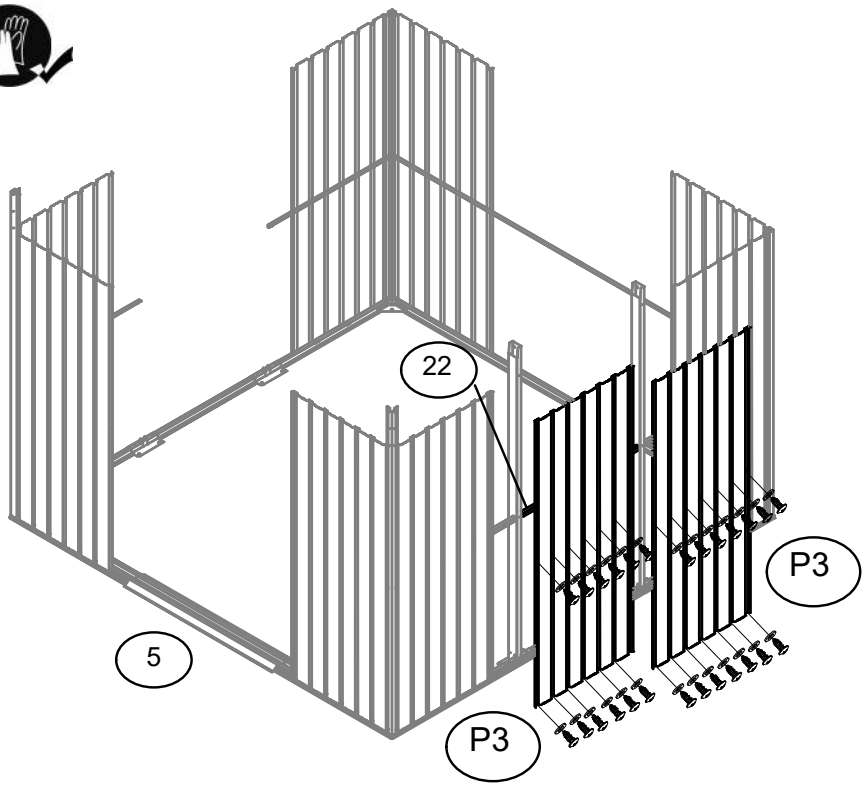

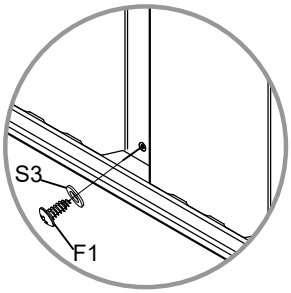

16

16（×1）

15（×1）

F1（×4）

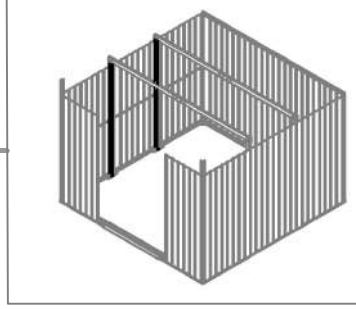

01

02

F1

16

15

5

17

P3（×2）

F1（×26）

S3（×26）

22（×1）

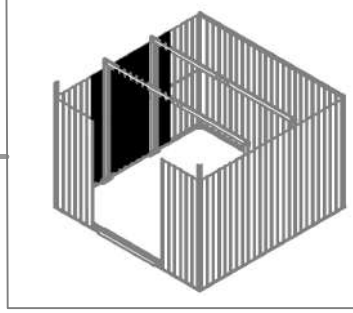

22

P3

P3

5

S3

F1

18



9（×2）



F1（×16）



S3（×16）

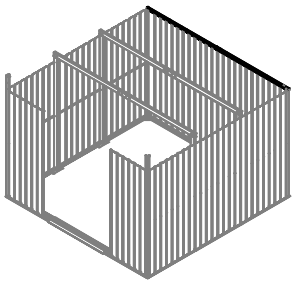



01

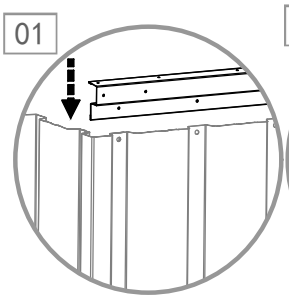

02

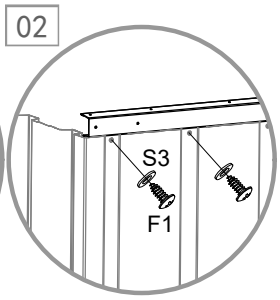



03

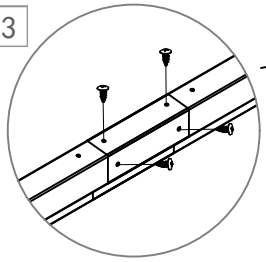

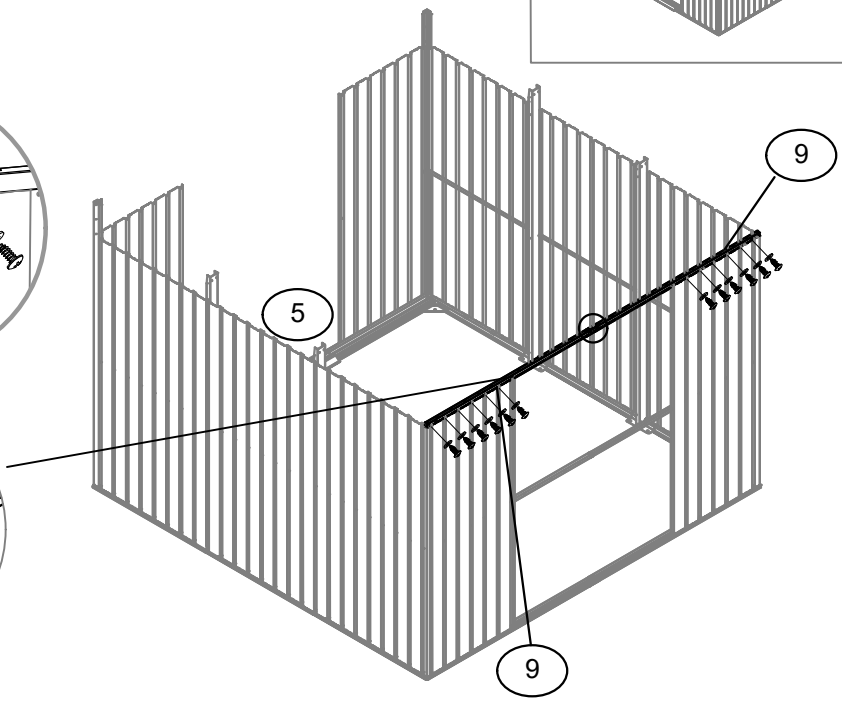

19

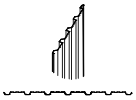

P3（×2）



F1（×39）



S3（×39）

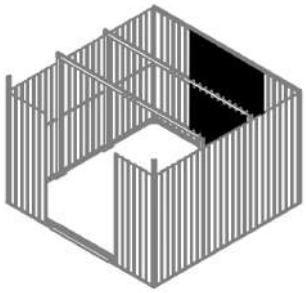



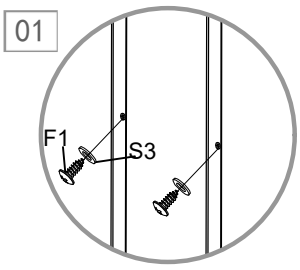

01

02

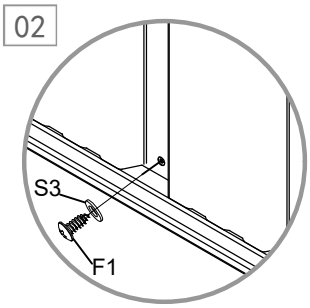

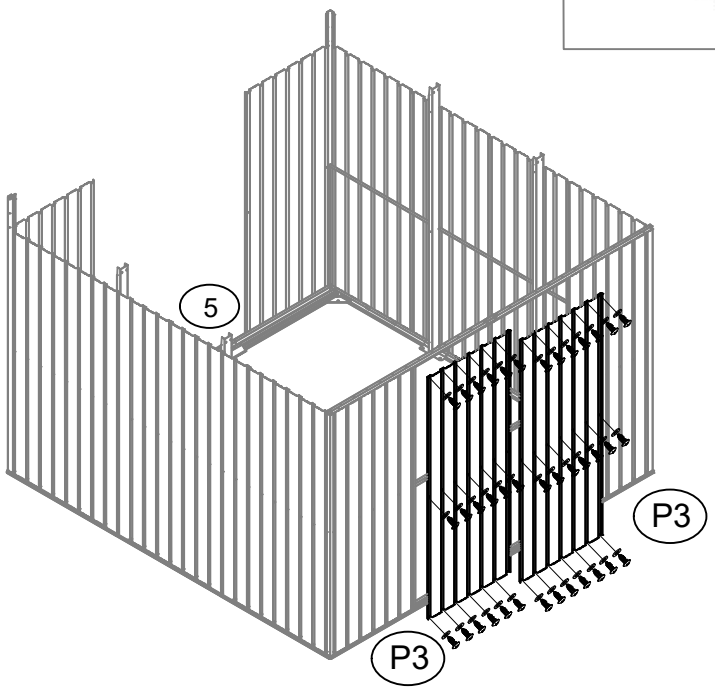

20

11-1 （×2）	11-2 （×2）	11-3 （×4）	11-4 （×2）	F5 （×12）

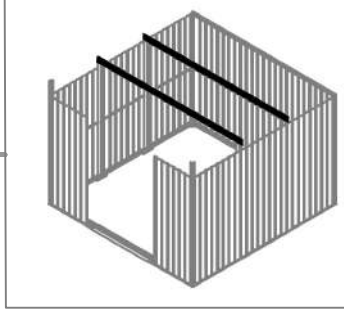



21

F5 （×8）

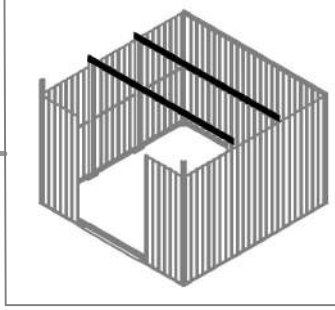



22

5R（×1）	5L（×1）	7（×1）	8（×1）	G2（×1）	F2（×3）

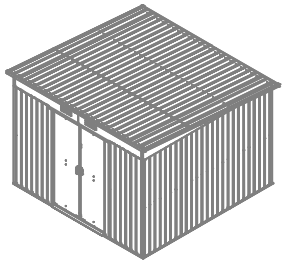



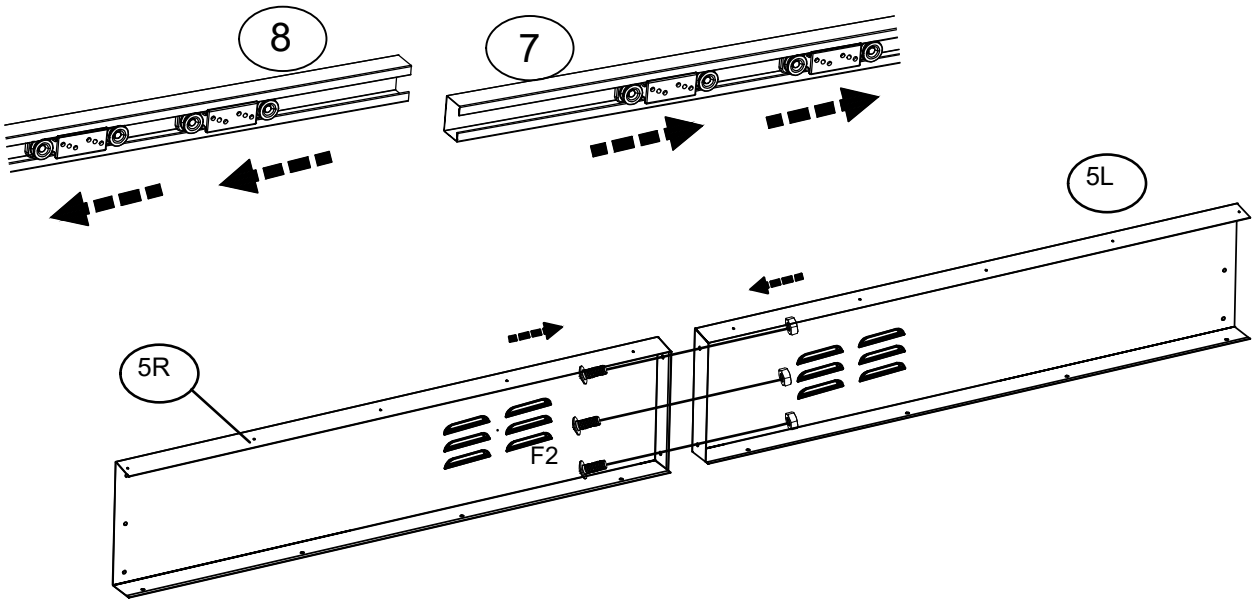

23

F1（×16）	S3（×16）







24

6（×1）	4R（×1）	4L（×1）	F2（×2）	F1（×6）	S3（×8）

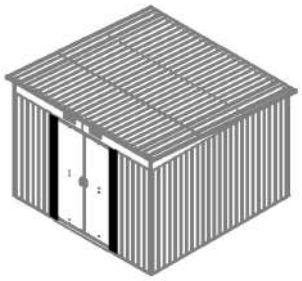



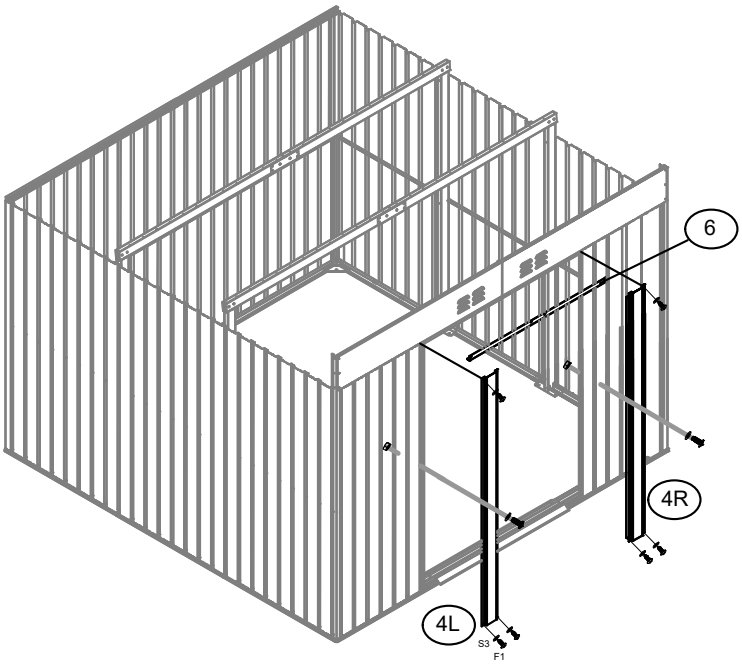

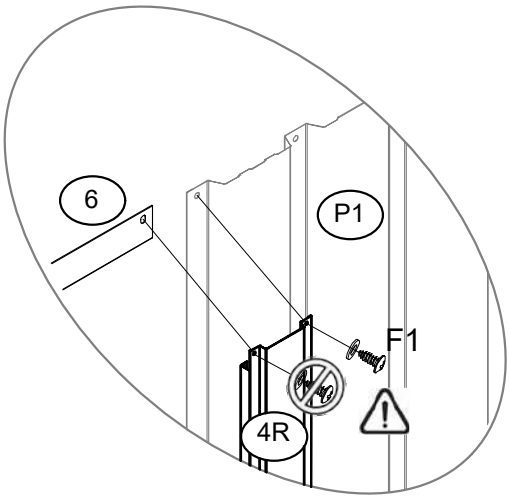

25

6–1（×1）	6–2（×1）	F1（×6）	S3（×2）

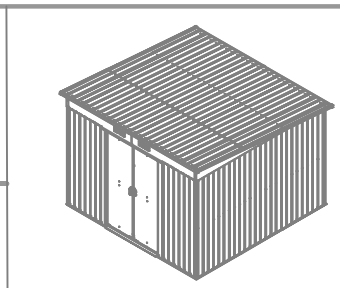



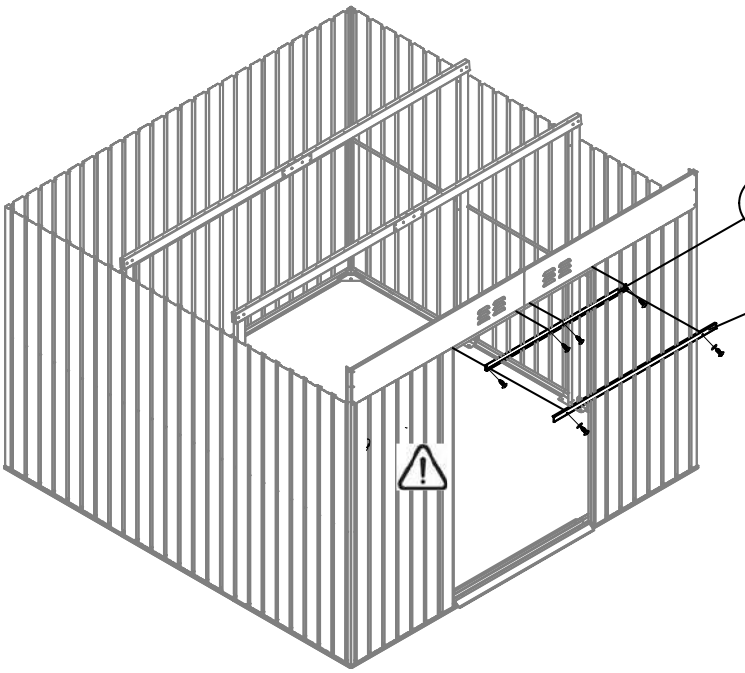

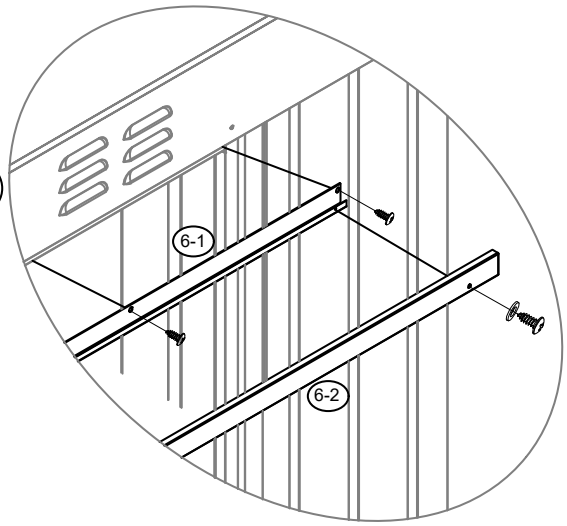

26

F2（×3）	6L（×1）	21L（×1）



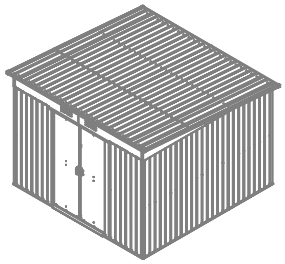

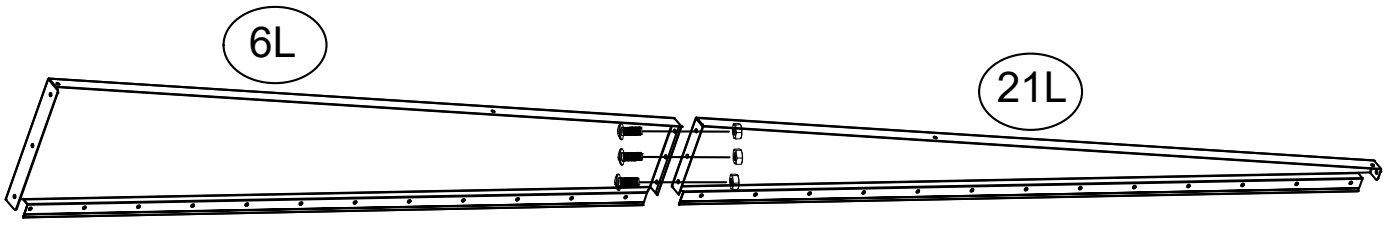

27

22R（×1）	22L（×1）	22（×1）	F1（×29）	S3（×29）



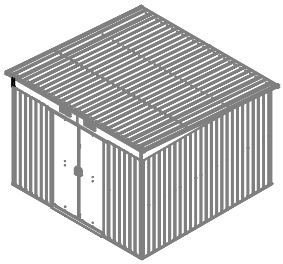

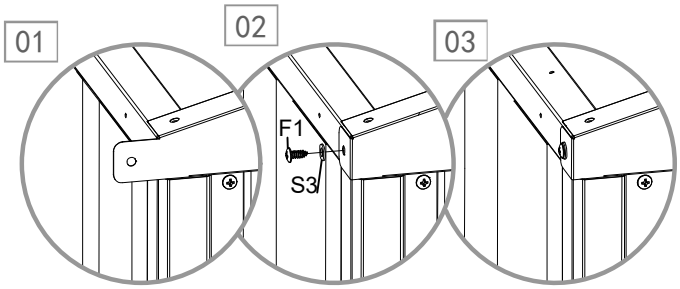

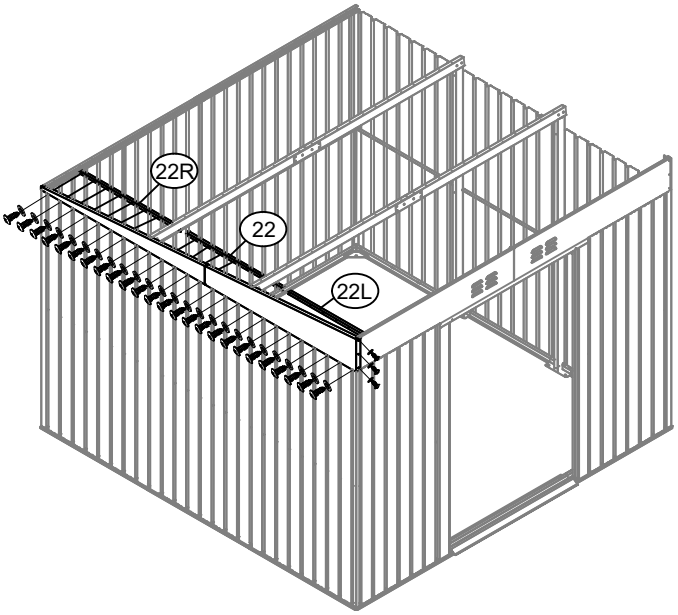



28

F2（×3）



6R（×1）

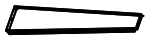

21R（×1）







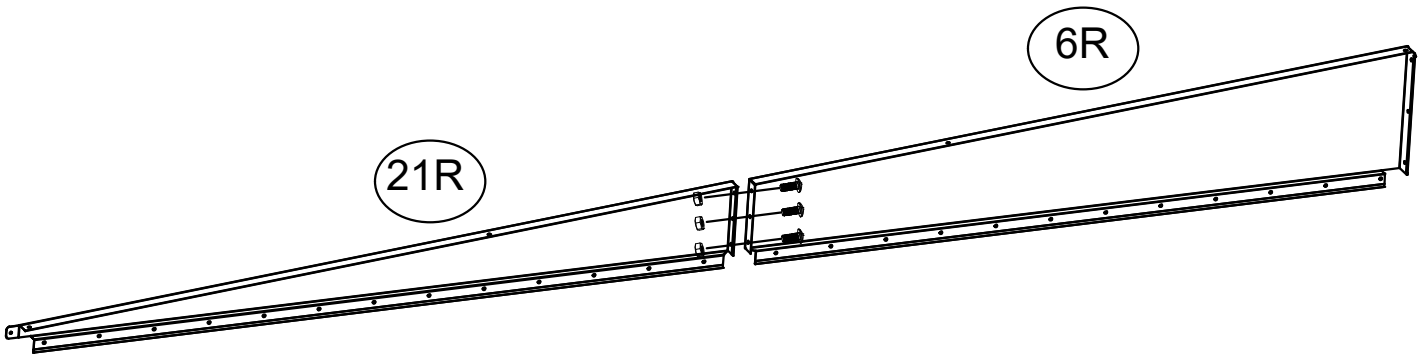

29

22R（×1）

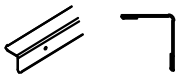

22L（×1）

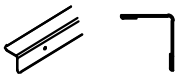

22（×1）

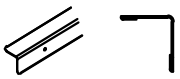

F1（×29）



S3（×29）







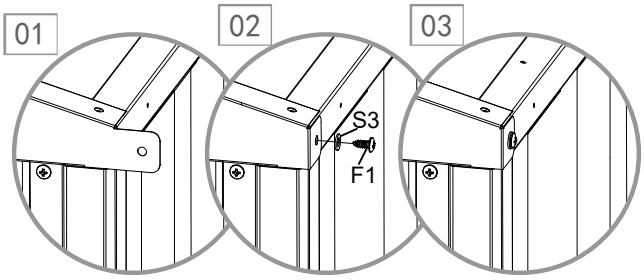



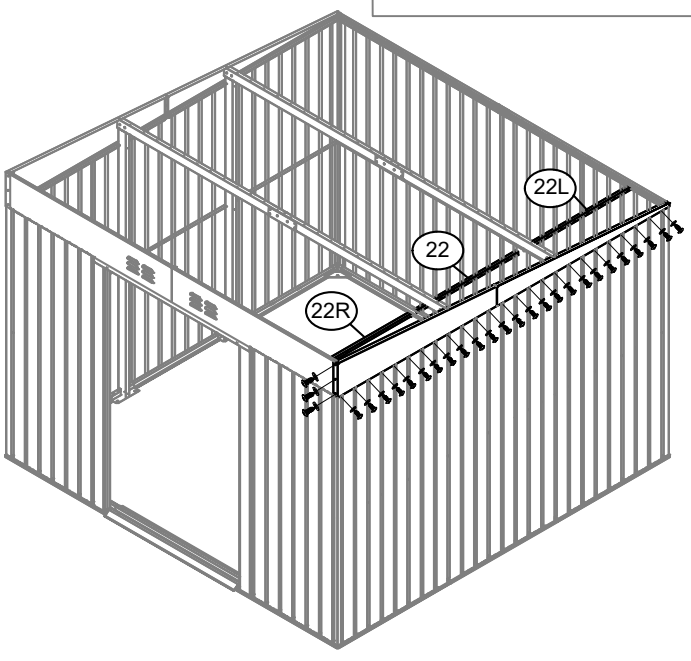

30



20（×2）



F1（×6）

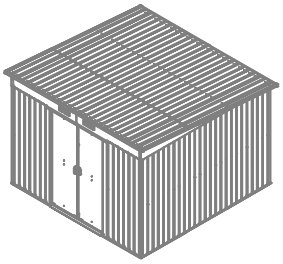

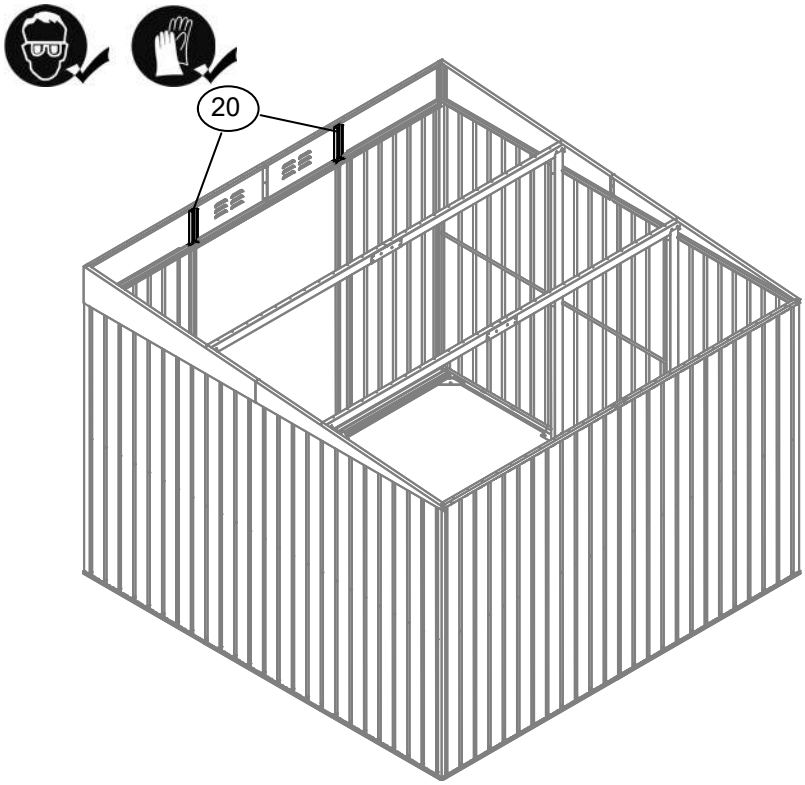

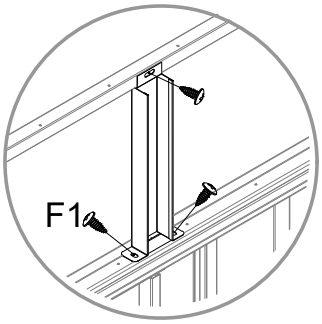



31

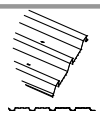

P5（×1）



P6（×1）

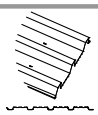

P7（×3）

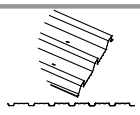

P8（×1）



F1（×48）



S3（×48）





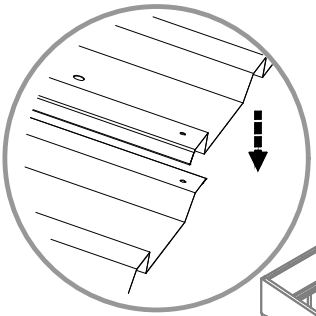

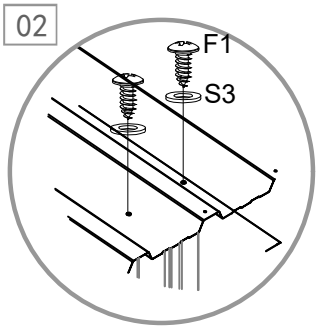



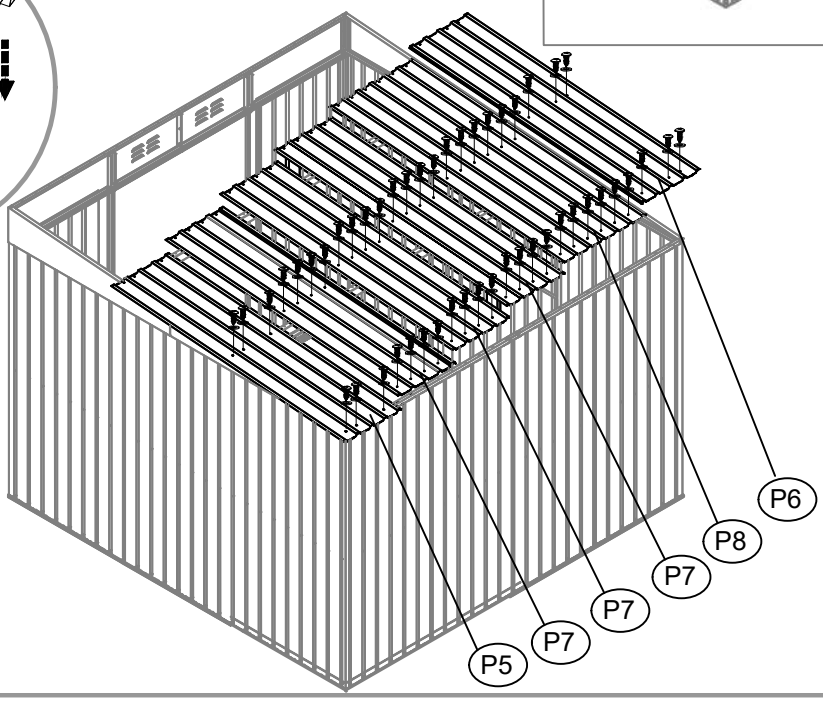

32

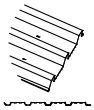
P11 （×1）

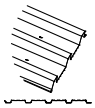
P12 （×1）


P14 （×3）

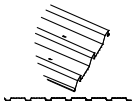
P16 （×1）


F1 （×48）


S3 （×48）





01

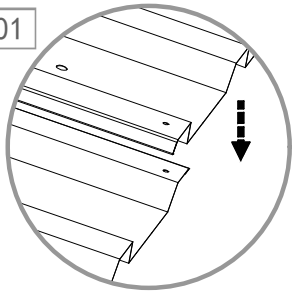

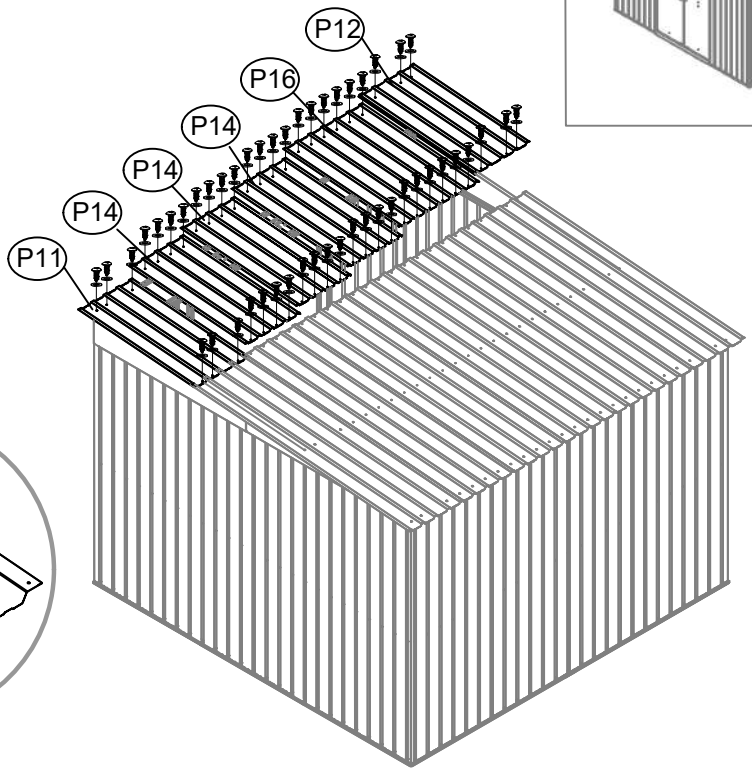

02

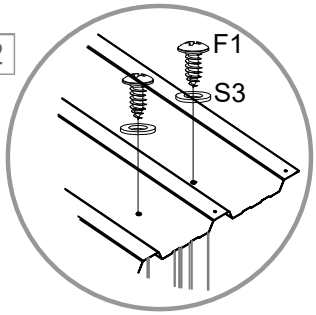



33

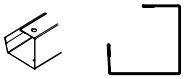
10L （×1）

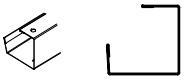
10R （×1）


GS （×2）


F1 （×4）

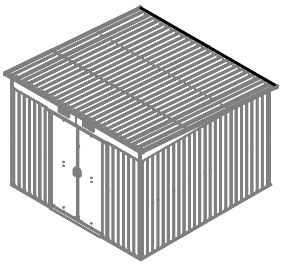



01

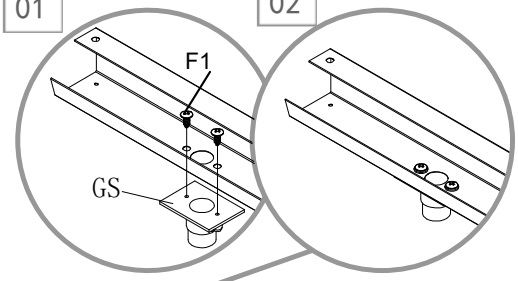

02

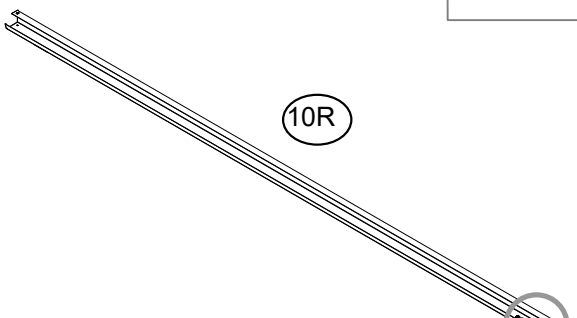

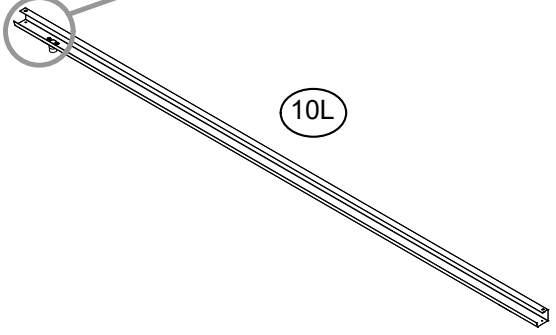

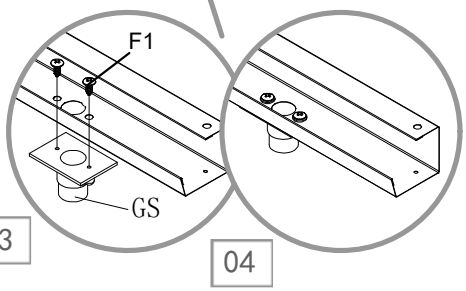

03

04

34

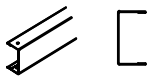
17L（×1）


17R（×1）

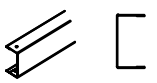
17-2（×2）

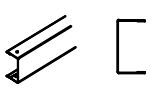
17-2（×2）


F1（×16）


S3（×14）

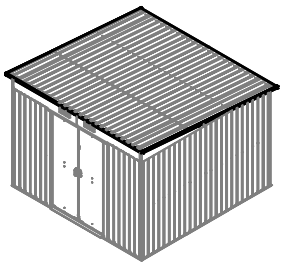



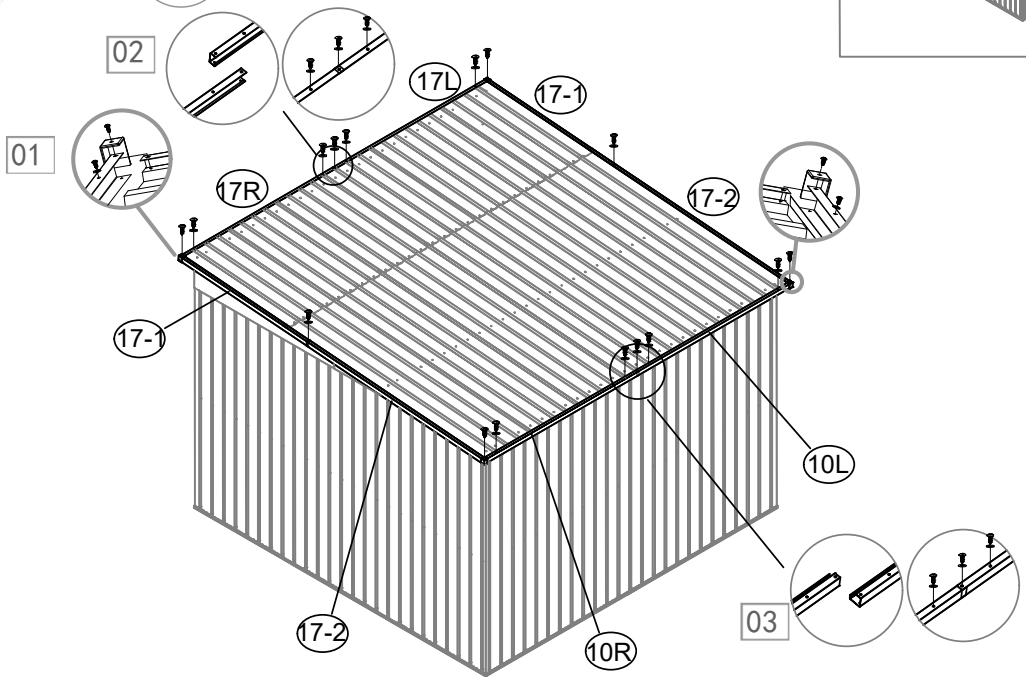



35


D1（×1）

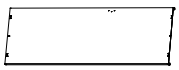
D2（×1）

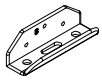
GB（×2）


F2（×2）

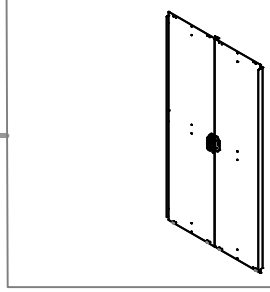



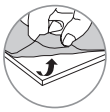

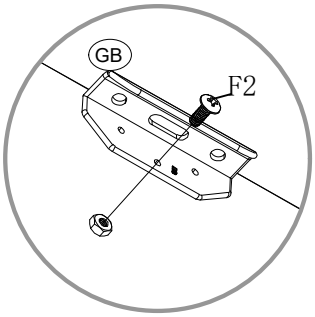

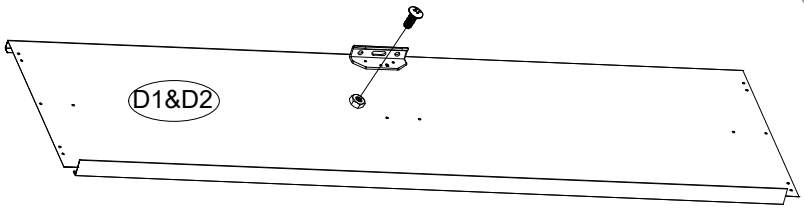

x2

36

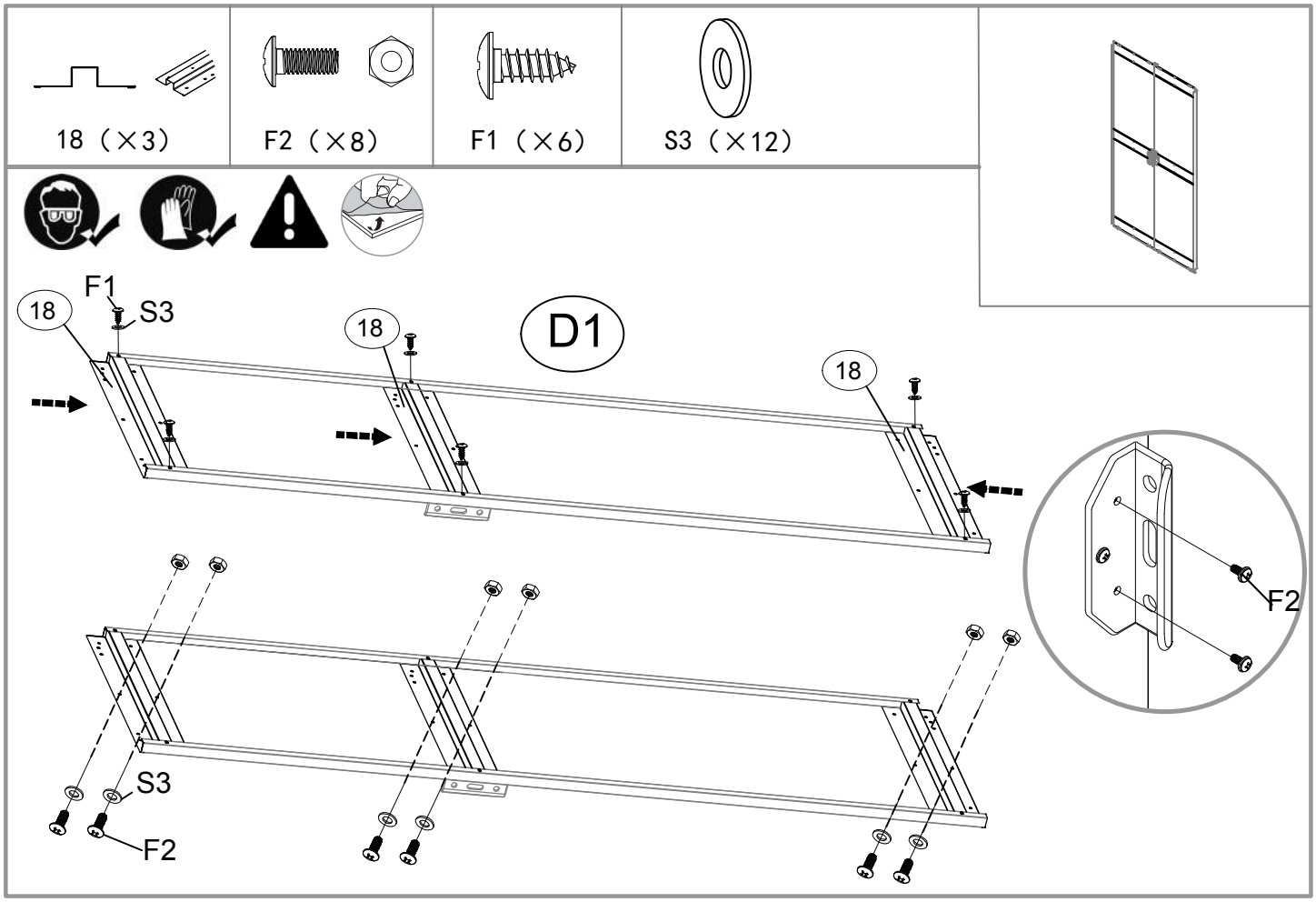
18（×3）
F2（×8）
F1（×6）
S3（×12）
F1
S3
18
18
18
D1
F2
S3
F2

37

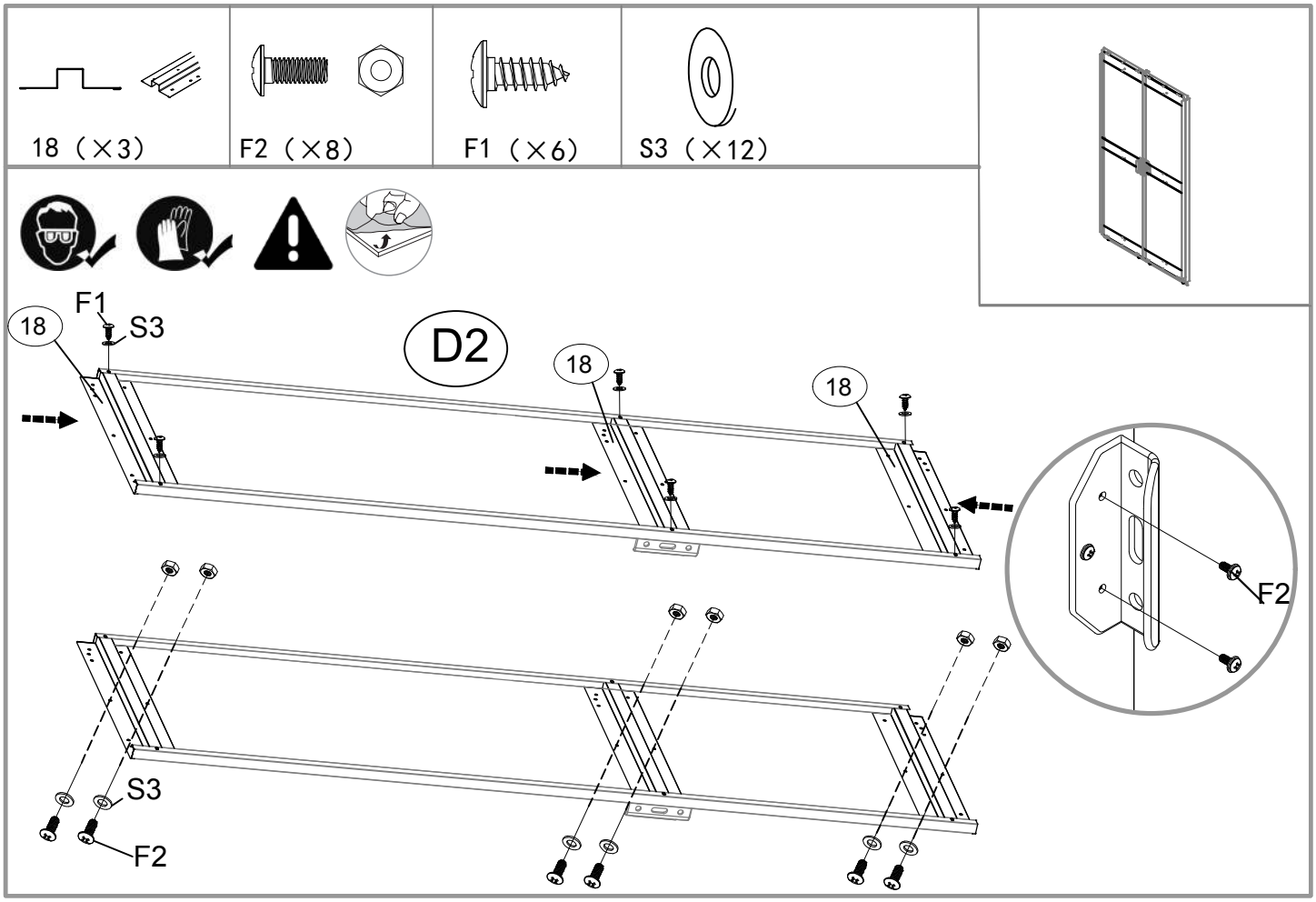
18（×3）
F2（×8）
F1（×6）
S3（×12）
F1
S3
18
18
18
D2
F2
S3
F2

38



GD（×4）



F2（×4）



S3（×4）

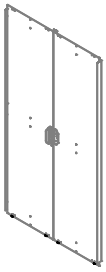



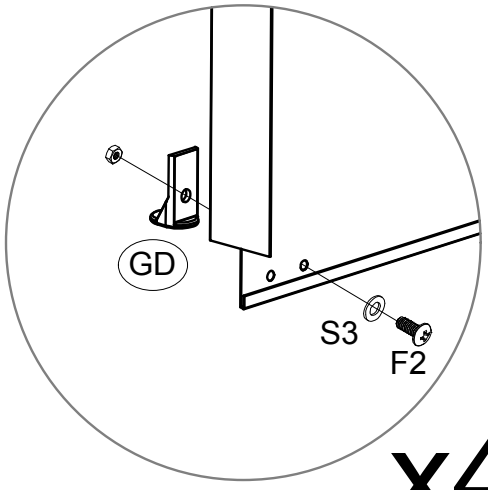

x4

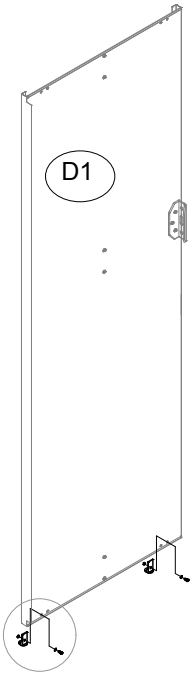

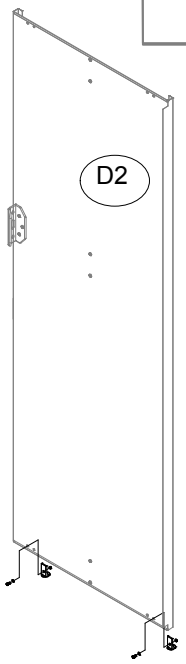

39



F3（×8）

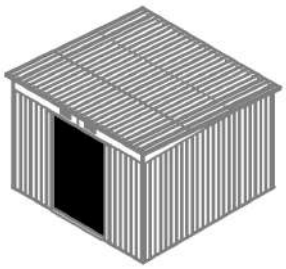



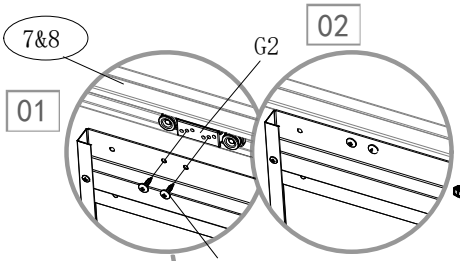

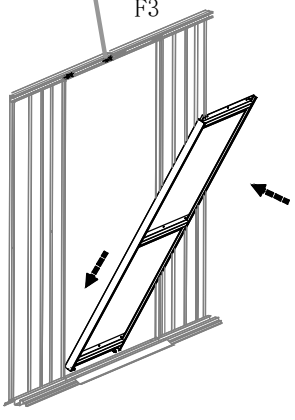

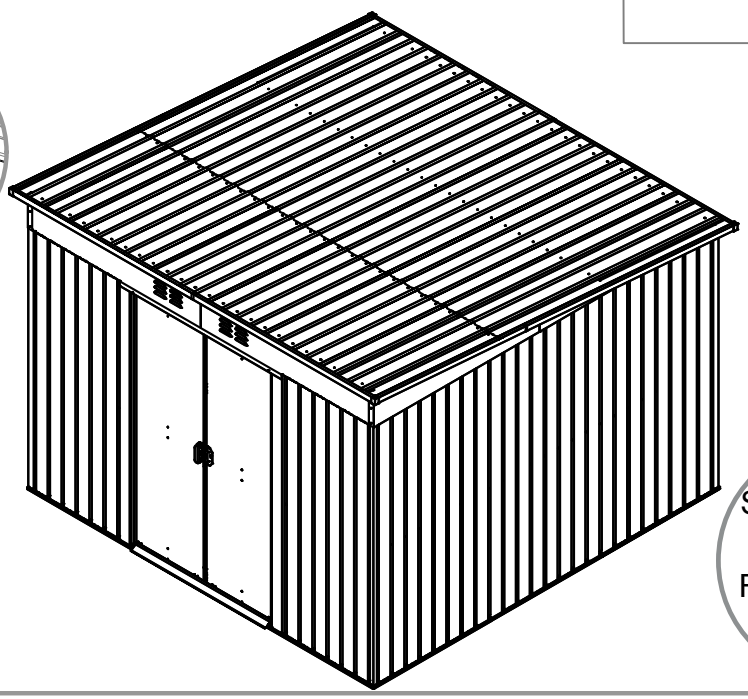

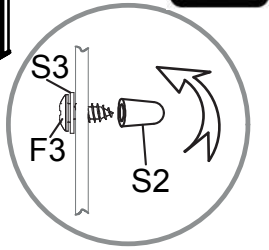

40

J1（×4）



F7（×16）

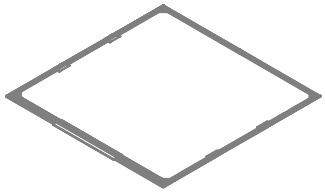



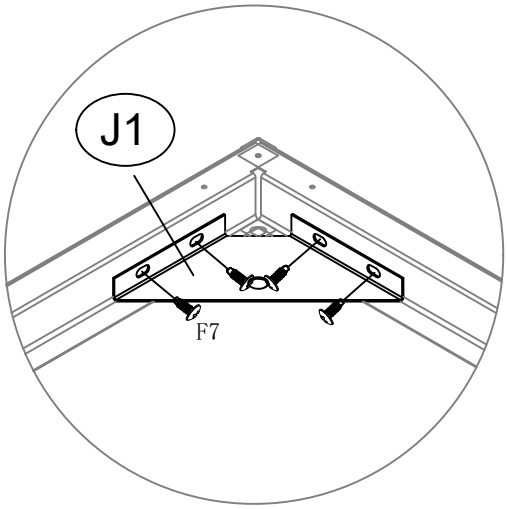

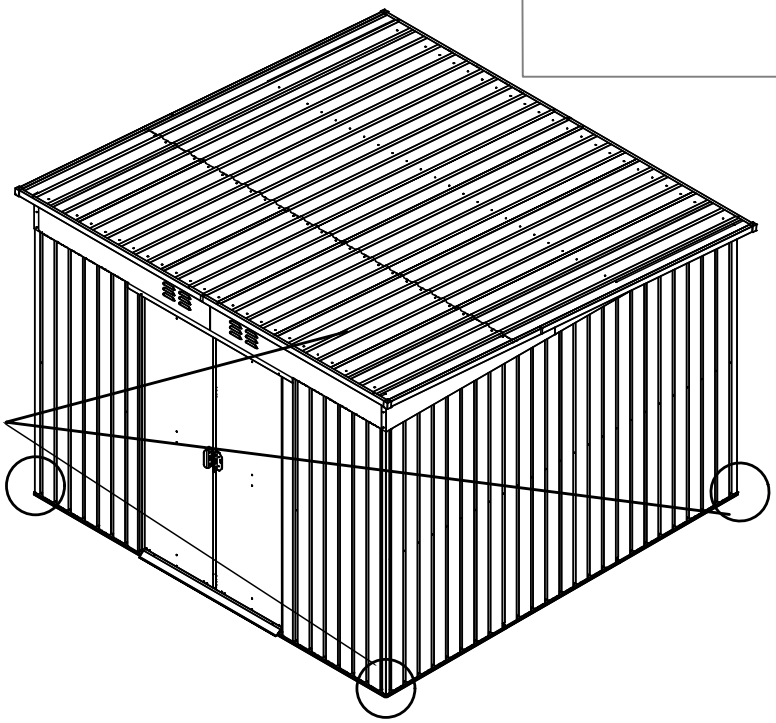

41

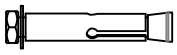

F10（×4）

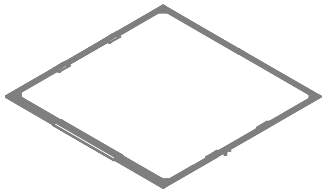



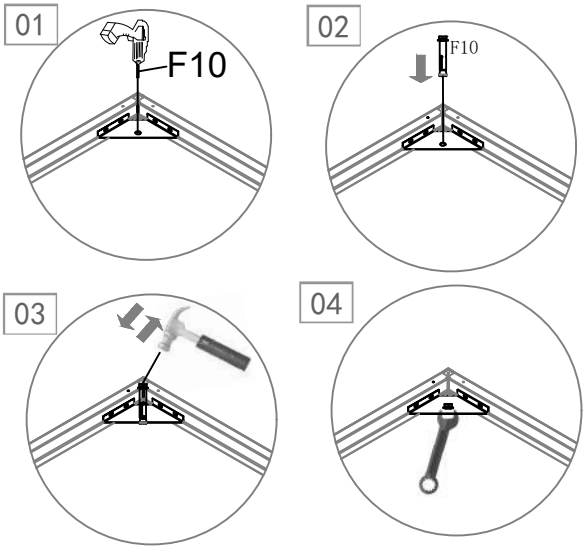

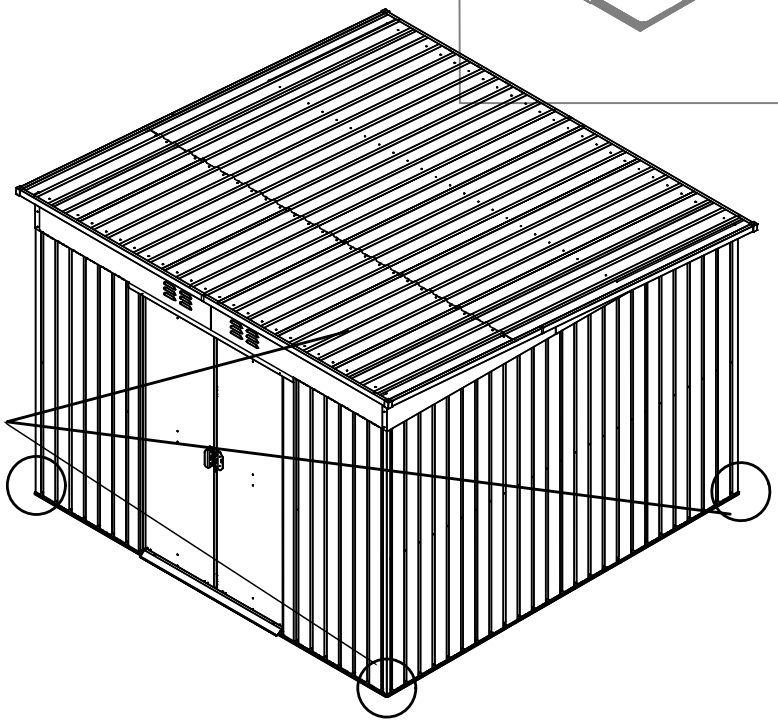

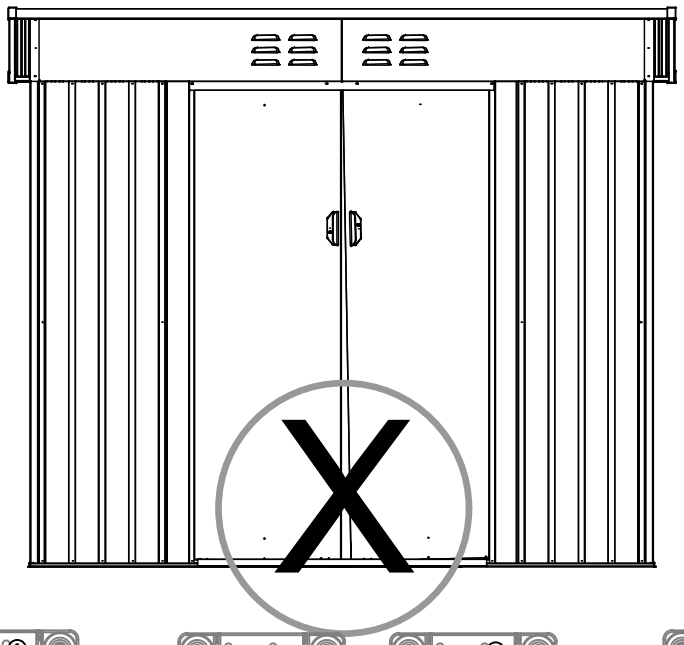
X



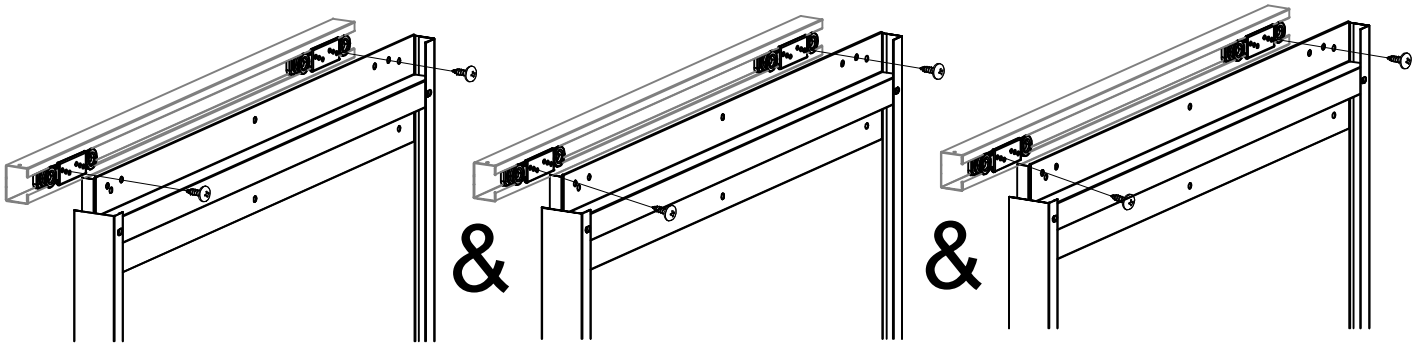
&
&

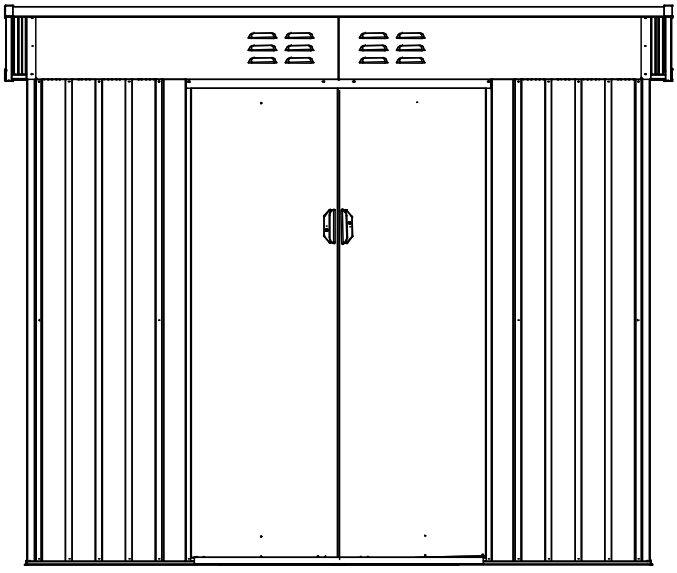





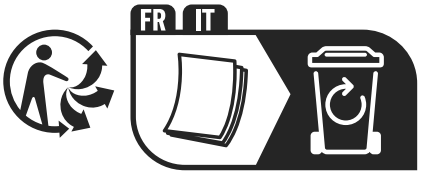





Production date :

10 / 2024

SERIAL NUMBER

** Garantie 10 ans / 10 años de garantía / Garantia de 10 anos / Garanzia 10 anni / Εγγύηση 10 ετών / Gwarancja 10-letnia / Гарантія 10 років / Garanţie 10 ani / Garantia 10 anos / 10-year warranty

EU ADEO : Adeo Services
135, rue Sadi Carnot- CS 00001 59790- RONCHIN- France
www.product-regulatory.adeoservices.com

UA: Виробник: ТОВ "Адео Сервісез С.А.", вул. Саді Карно, CS 00001, 59790 Роншен, Франція. Імпортер: ТОВ "Леруа Мерлен Україна", 04201 Україна, м.Київ, вул. Полярна 17А, +380 44 498 46 00. Імпортер приймає претензії від споживачів щодо товару, а також проводить його ремонт, технічне і гарантійне обслуговування.

BR: Importado e distribuído por LEROY MERLIN COMPANHIA BRASILEIRA DE BRICOLAGEM CNPJ: 01.438.784/0001-05. Rua Pascoal Pais, nº. 525, 6º andar cj 61 a 64, Vila Cordeiro, São Paulo -SP. CEP: 04581-060 CALM (Central de Atendimento Leroy Merlin) Capitais 4020-5376 Demais Regiões 0800-0205376

SA: Imported by Adeo South Africa (PTY) LTD T/A Leroy Merlin
Hosted in Leroy Merlin Fourways Store
35 Roos Street Witkoppen Ext 97, Sandton, 2191
Johannesburg, Gauteng, South Africa
Tel: +27 10 493 8000 Email: contact@leroymerlin.co.za

Made in China
Зроблено в Китаї / Fabricado na China