Inspire

KOFU

EAN : 3276007960785
3276007960792

Adeo Key : 95420582
95420584

REPAIRABLE**

5 YEAR Guarantee*

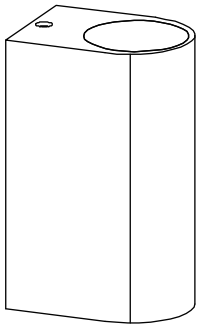

2/2

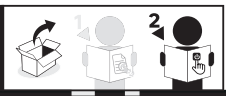

2025-05-V01

FR - Manuel d'Instructions

ES - Manual de Instrucciones

PT - Manual de Instruções

IT - Manuale di Istruzioni

EL - Εγχειρίδιο Οδηγιών

PL - Instrukcją Obsługi

UA - Інструкція З Експлуатації

RO - Manual de Instrucţiuni

BR - Manual de Instrução

NL - Handleiding

DE - Anleitung Handbuch

EN - Instructions Manual

*Année de garantie /años de garantía / Ano de garantia / Anno di garanzia / Έτος εγγύησης / Rok gwarancji / Гарантіяроків / Anul de garanţie / Anos de garantia/ Garantiejaar / Jahr der Garantie / Year of guarantee
** réparable / reparable / reparável / riparabile / διορθώσιμος / naprawiany / ремонтний / reparabil / reparaturfähig / reparável / herstelbaar / reparierbar / repairable



FR : assemblage / **ES** : ensamblaje / **PT** : montagem / **IT** : assemblaggio / **EL** : συναρμολόγηση / **PL** : montaż / **UA** : збірка / **RO** : asamblare / **BR** : montagem / **NE** : samenstelling / **DE** : Montage / **EN** : assembly



FR : Utilisation / **ES :** Uso / **PT :** Utilização / **IT : Utilizzo** **EL :** Χρήση / **PL :** Użycie / **UA :** Використання / **RO :** Utilizare / **BR :** Utilização / **NE :** Gebruik / **DE :** Verwendung / **EN :** Use



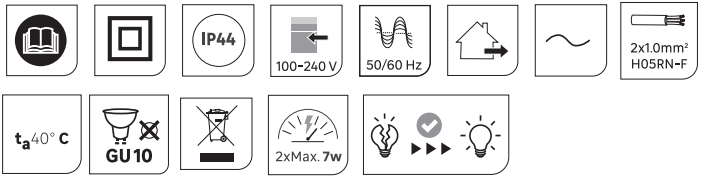

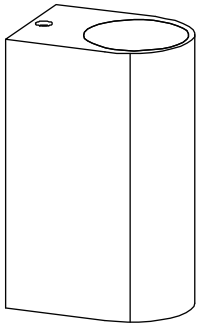

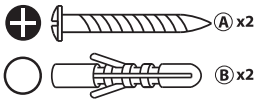

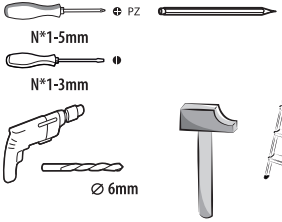



LED 2XGU10 MAX7W



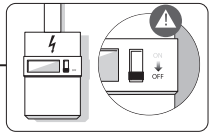

5mm

1

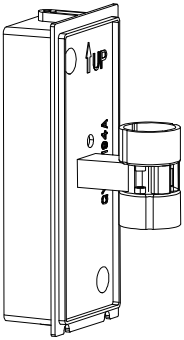

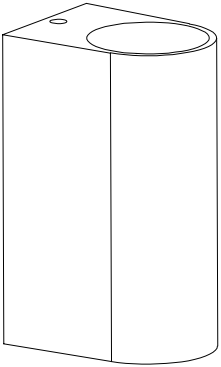

5mm

2

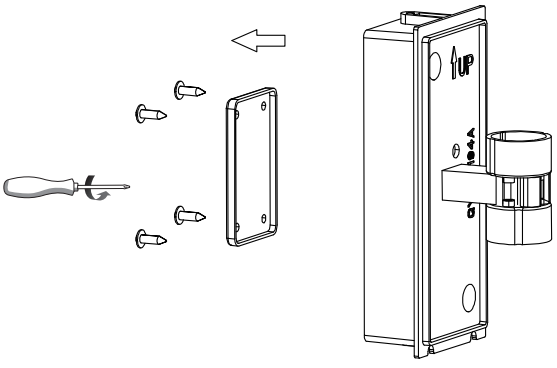

3

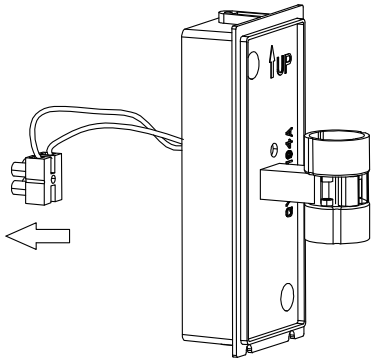

4

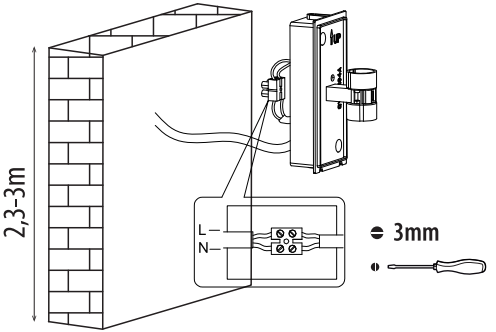

5

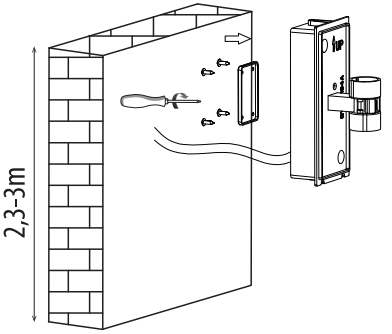



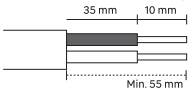

N =Bleu/Azul/Azul/Blu/Μπλε/Niebieski/Синій/Albastru/Azul/Blau/**Blue**

L =Marron/Marrón/Castanho/Marrone/Καφέ/Brązowy/ Коричневий/Maro/Marrom/Marrom/Braun/**Brown**

6

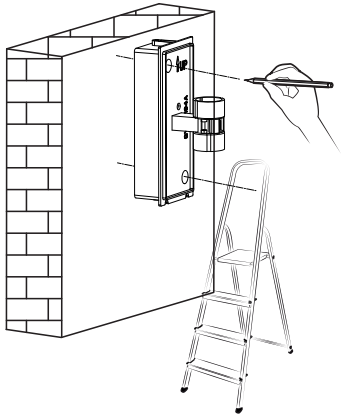

7

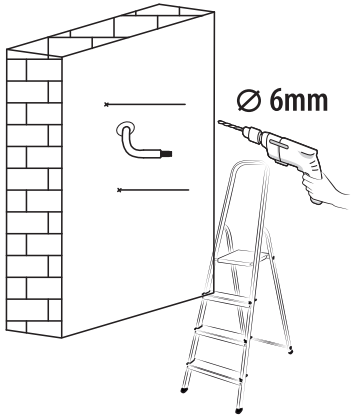

8

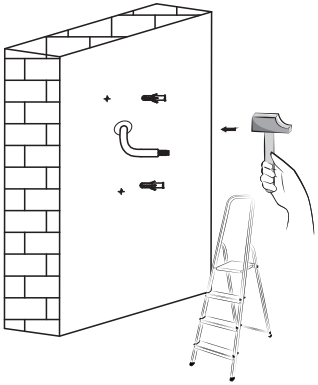

9

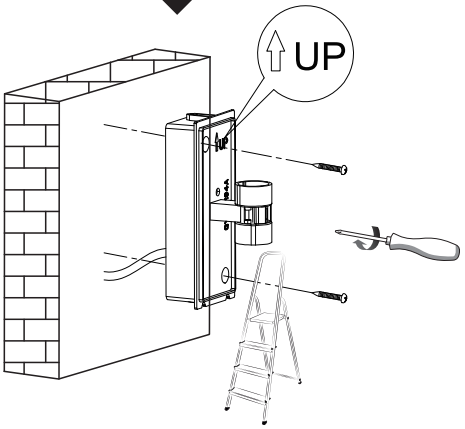



FR - Utiliser des vis et des chevilles adaptées à votre support. / **ES -** Utilice tacos y tornillos adecuados al soporte. / **PT -** Utilize buchas e parafusos adequado ao seu suporte. / **IT -** Utilizzare viti e tasselli adatti per il retro. / **EL -** Χρησιμοποιήστε βίδες και βύσματα που ταιριάζουν στην επιφάνεια στήριξης. / **PL -** Należy użyć śrub i kołków odpowiednich dla podłoża. / **UA -** Використовуйте гвинти та шканти, призначені для задньої поверхні. / **RO -** Utilizați șuruburi și dibluri adecvate pentru suportul dvs. / **BR -** Use parafusos e buchas adequados para seu suporte. / **NL -** Gebruik schroeven en pluggen die geschikt zijn voor uw ondergrond. / **DE -** Verwenden Sie für Ihre Unterlage geeignete Schrauben und Dübel. / **EN -** Use screws and dowels suited to your backing.

10

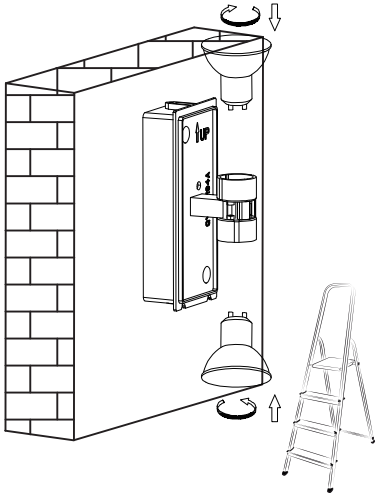

11

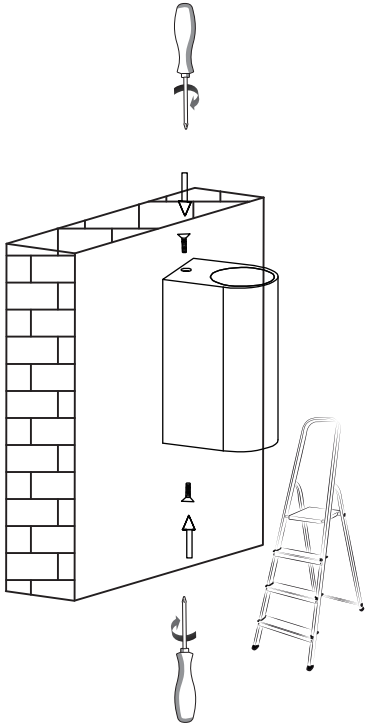

12

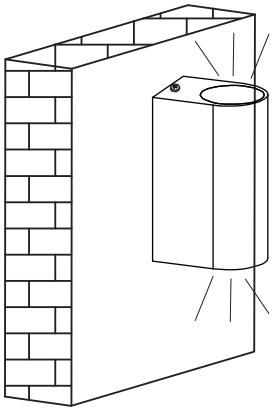

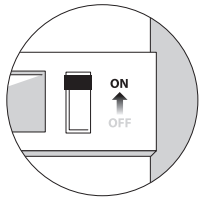





FR: Traduction de la version originale du mode d'emploi / ES: Traducción de las Instruccionesoriginales/ PT: Tradução das Instruções Originais/ IT: Traduzione delle istruzioni originali / EL: Μετάφραση τωνπρωτότυπωνοδηγιών / PL: Tłumaczenie instrukcji oryginalnej / UA: Перекладоригінальної інструкції / RO: Traducerea instrucţiunilor originale/ BR: Traduçãodas Instruções Originais / DE: Übersetzung der Originalversion der Gebrauchsanweisung / Original Instructions.

Made in China
Країна походження: Китай

EU - ADEO Services - 135 Rue Sadi Carnot - CS00001 - 59790 RONCHIN - FRANCE
www.product-regulatory.adeoservices.com

UA-Виробник: ТОВ «Адео Сервісез С.А.», вул. Саді Карно, CS 00001, 59790 Роншен, Франція.Імпортер, суб'єкт господарювання, що відповідає за виконання гарантійних зобов'язань : ТОВ «Леруа Мерлен Україна», 04201 Україна, м.Київ, вул. Полярна 17А, +380 44 498 46 00.

ZA-Imported by Adeo South Africa (PTY) LTD T/A Leroy Merlin, Hosted in Leroy Merlin Fourways Store 35 Roos Street, Witkoppen Ext 97, Sandton, 2191 Johannesburg, Gauteng, South Africa. Tel: +27 10 493 8000 Email: contact@leroymerlin.co.za.

BR -IMPORTADO E DISTRIBUÍDO POR: LEROY MERLIN COMPANHIA BRASILEIRA DE BRICOLAGEM CNPJ: 01.438.784/0001-05Rua Pascoal Pais, nº. 525, 6º andar, cj 61 a 64 - Vila Cordeiro, São Paulo - SP CEP: 04581-060 CALM (Central de Atendimento Leroy Merlin) Capitais 4020-5376 Demais Regiões 0800-0205376

CE