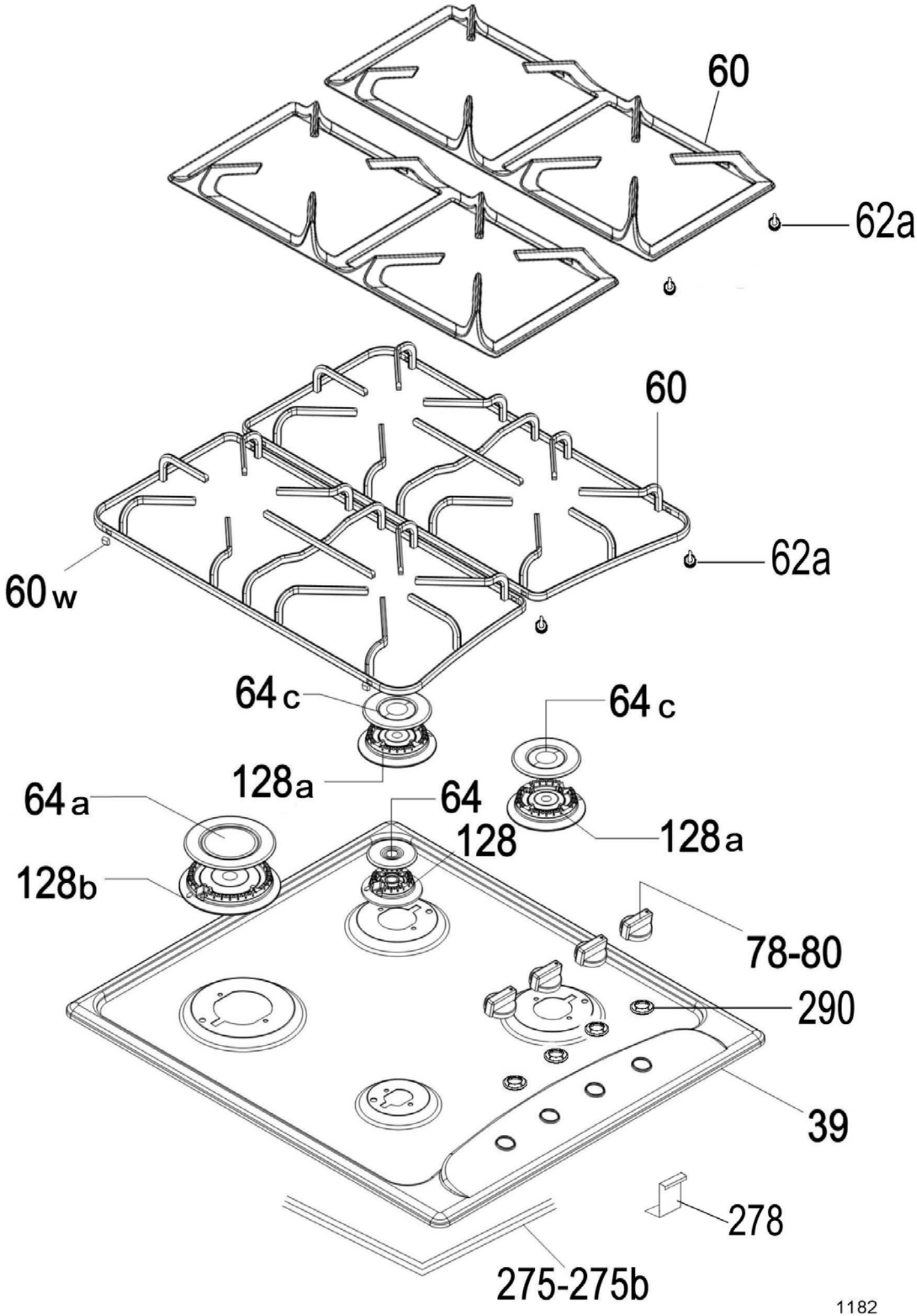
60
62a
60
60w
62a
64c
64c
128a
64a
64
128
128a
128b
78-80
290
39
278
275-275b

1182

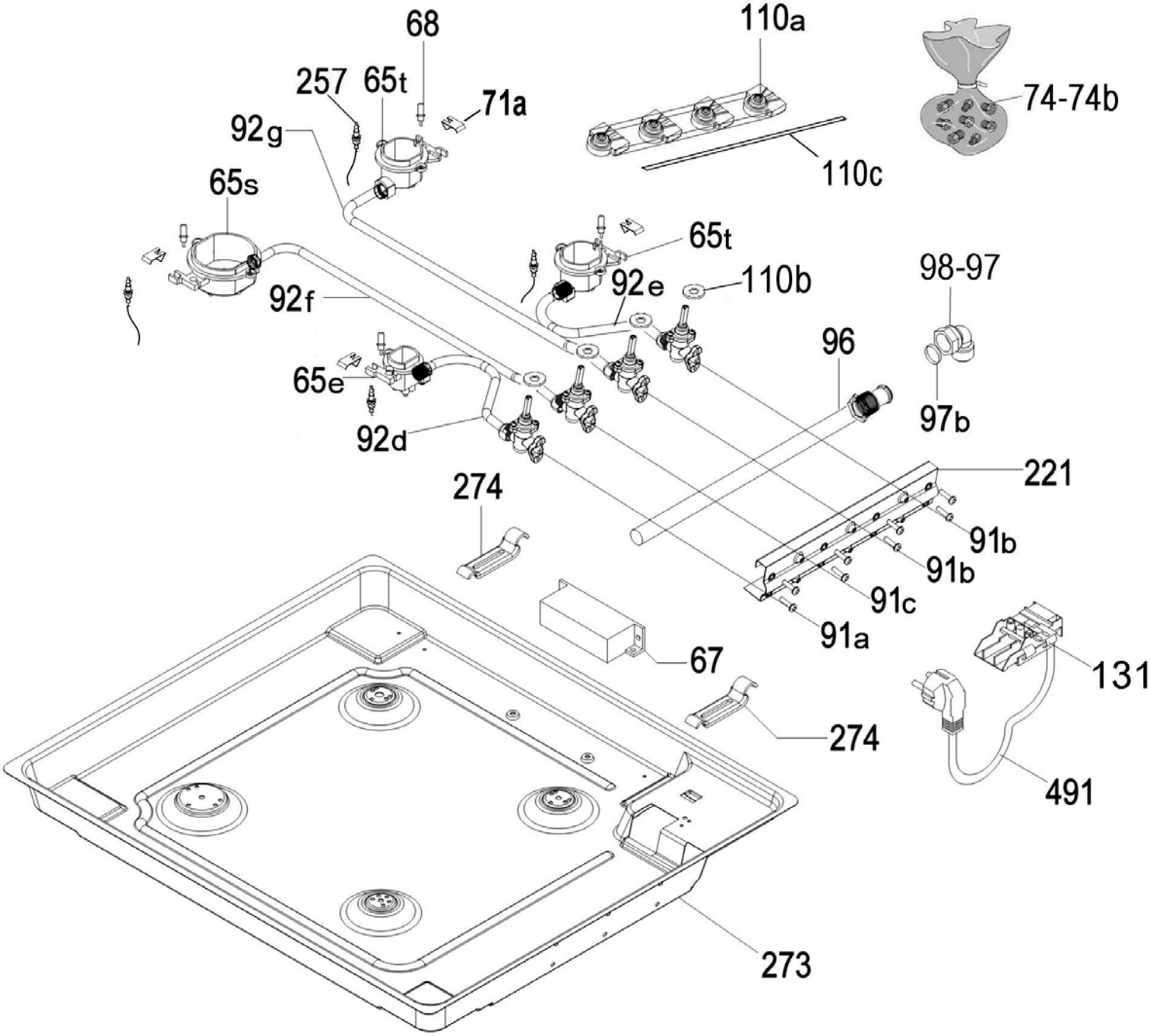
68
110a
257
65t
71a
74-74b
92g
110c
65s
65t
92e
110b
98-97
92f
96
65e
97b
92d
221
274
91b
91b
91c
91a
67
131
274
491
273