2 Informations concernant la présente Notice d'emploi....16
3 Vue d'ensemble....17
4 Prescriptions de sécurité....17
5 Préparatifs avant l'utilisation du chargeur....20
6 Recharge de la batterie et DEL....20
7 Transport....21
8 Rangement....21
9 Nettoyage....22
10 Maintenance et réparation....22
11 Dépannage....22
12 Caractéristiques techniques....22
13 Pièces de rechange et accessoires....23
14 Mise au rebut....23
15 Adresses....23

1 Préface

Chère cliente, cher client,

Nous vous remercions d'avoir choisi un produit STIHL. Dans le développement et la fabrication de nos produits, nous mettons tout en œuvre pour garantir une excellente qualité répondant aux besoins de nos clients. Nos produits se distinguent par une grande fiabilité, même en cas de sollicitations extrêmes.

STIHL garantit également la plus haute qualité au niveau du service après-vente. Nos revendeurs spécialisés fournissent des conseils compétents, aident nos clients à se familiariser avec nos produits et assurent une assistance technique complète.

STIHL se déclare résolument en faveur d'un développement durable et d'une gestion responsable de la nature. La présente Notice d'emploi vous aidera à utiliser votre produit STIHL en toute sécurité et dans le respect de l'environnement, pendant toute sa longue durée de vie.

Nous vous remercions de votre confiance et vous souhaitons beaucoup de plaisir avec votre produit STIHL.

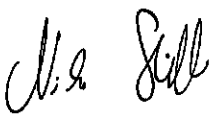

Dr. Nikolas Stihl

IMPORTANT ! LIRE CETTE NOTICE AVANT D'UTILISER CE PRODUIT ET LA CONSERVER PRÉCIEUSEMENT.

2 Informations concernant la présente Notice d'emploi

2.1 Documents applicables

Les consignes de sécurité locales sont à respecter.

- ► Outre la présente Notice d'emploi, lire, comprendre et conserver les documents suivants :
  - – Consignes de sécurité Batterie STIHL AP
  - – Consignes de sécurité Batterie STIHL AK
  - – Information de sécurité concernant les batteries STIHL et les produits STIHL à batterie intégrée : www.stihl.com/safety-data-sheets

2.2 Marquage des avertissements dans le texte

⚠ DANGER

- ■ Attire l'attention sur des dangers causant des blessures graves, voire mortelles.
  - ► Les mesures indiquées peuvent éviter des blessures graves, voire mortelles.

⚠ AVERTISSEMENT

- ■ Attire l'attention sur des dangers qui **peuvent** causer des blessures graves, voire mortelles.
  - ► Les mesures indiquées peuvent éviter des blessures graves, voire mortelles.

AVIS

- ■ Attire l'attention sur des dangers pouvant causer des dégâts matériels.
  - ► Les mesures indiquées peuvent éviter des dégâts matériels.

2.3 Symboles employés dans le texte

📖 Ce symbole renvoie à un chapitre de la présente Notice d'emploi.

3 Vue d'ensemble

3.1 Chargeurs

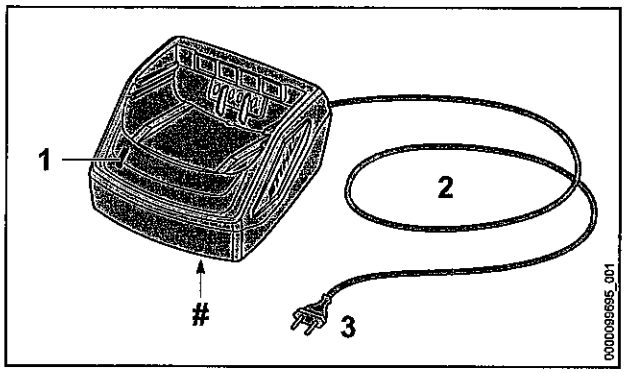

1 DEL
La diode électroluminescente (DEL) indique l'état du chargeur.

2 Cordon d'alimentation électrique
Le cordon d'alimentation électrique relie le chargeur avec la fiche de branchement sur le secteur.

3 Fiche secteur
La fiche secteur relie le cordon d'alimentation électrique avec une prise de courant.

 # Plaque signalétique avec numéro de machine

3.2 Symboles

Ces symboles qui peuvent être appliqués sur le chargeur ont les significations suivantes :

Utiliser l'appareil électrique dans un local fermé et sec.

Ne pas jeter ce produit à la poubelle.

Il est nécessaire de lire, de bien comprendre et de conserver précieusement la Notice d'emploi.

4 Prescriptions de sécurité

4.1 Symboles d'avertissement

Les symboles d'avertissement appliqués sur le chargeur ont les significations suivantes :

Respecter les consignes de sécurité et les mesures à prendre.

Il est nécessaire de lire, de bien comprendre et de conserver précieusement cette Notice d'emploi.

Préserver le chargeur de la pluie et de l'humidité.

4.2 Utilisation conforme à la destination

Le chargeur STIHL AL 101 recharge les batteries STIHL AK et AP.

⚠ AVERTISSEMENT

- L'utilisation de chargeurs et de batteries qui ne sont pas autorisés par STIHL risque de causer des incendies et des explosions. Cela peut causer des dégâts matériels et des personnes risquent de subir des blessures graves, voire mortelles.
  - ► Utiliser le chargeur STIHL AL 101 pour recharger les batteries STIHL AK et AP.
- Si le chargeur n'est pas utilisé conformément à la destination prévue, cela peut causer des dégâts matériels et des personnes risquent de subir des blessures graves, voire mortelles.
  - ► Utiliser le chargeur comme décrit dans la présente Notice d'emploi.

4.3 Exigences concernant l'utilisateur

⚠ AVERTISSEMENT

- Les personnes qui n'ont pas reçu de formation adéquate ne peuvent pas reconnaître ou évaluer les dangers du chargeur. L'utilisateur ou d'autres personnes risquent de subir des blessures graves, voire mortelles.



► Il est nécessaire de lire, de bien comprendre et de conserver précieusement la Notice d'emploi.

- ► Si l'on confie le chargeur à une autre personne : il faut y joindre la Notice d'emploi.
- ► Veiller à ce que l'utilisateur satisfasse aux exigences suivantes :
  - – L'utilisateur est reposé.
  - – L'utilisateur dispose de toute l'intégrité physique, sensorielle et mentale requise pour être capable d'utiliser correctement le chargeur. Si les capacités physiques, sensorielles ou mentales de l'utilisateur sont limitées, ce dernier ne doit l'utiliser que sous la surveillance ou selon les instructions d'une personne responsable.
  - – L'utilisateur est capable de reconnaître et d'évaluer les dangers du chargeur.
  - – L'utilisateur est majeur ou est en cours d'apprentissage sous la surveillance d'une personne responsable, conformément aux règlementations nationales en vigueur.

– Avant d'utiliser le chargeur pour la première fois, l'utilisateur a reçu les instructions nécessaires, du revendeur spécialisé STIHL ou d'une autre personne compétente.
– L'utilisateur ne se trouve pas sous l'influence d'alcool, de médicaments ni de drogue.

► En cas de doute : demander conseil à un revendeur spécialisé STIHL.

4.4 Zone de travail et environnement

⚠ AVERTISSEMENT

■ Les passants, de même que des enfants ou des animaux, ne peuvent pas reconnaître et évaluer les dangers du chargeur et du courant électrique. Des passants, des enfants ou des animaux risquent de subir des blessures graves, voire mortelles.
► Veiller à ce que des passants, des enfants ou des animaux ne s'approchent pas.
► Veiller à ce que des enfants ne puissent pas jouer avec le chargeur.

■ Le chargeur n'est pas protégé contre l'eau. Si l'on travaille sous la pluie ou dans une atmosphère humide, un choc électrique peut se produire. L'utilisateur risque de subir des blessures et le chargeur risque d'être endommagé.



► Ne pas l'utiliser sous la pluie ou dans une atmosphère humide.

■ Le chargeur n'est pas protégé contre toutes les influences de l'environnement. Si le chargeur est exposé à certaines influences de l'environnement, le chargeur risque de prendre feu ou d'exploser. Des personnes peuvent être grièvement blessées et des dégâts matériels peuvent survenir.
► Utiliser le chargeur dans un local fermé et sec.
► Ne pas faire fonctionner le chargeur dans un environnement présentant des risques d'explosion ou à proximité de matières facilement inflammables.
► Ne pas faire fonctionner le chargeur sur une surface facilement inflammable.
► Ne pas utiliser ou ranger le chargeur à des températures inférieures ou supérieures à la plage de températures indiquée, 🕮 12.3.

■ Des personnes risquent de trébucher sur le cordon d'alimentation électrique. Des personnes pourraient se blesser et le chargeur pourrait être endommagé.
► Poser le cordon d'alimentation électrique bien à plat sur le sol.

4.5 Bon état pour une utilisation en toute sécurité

Le chargeur se trouve en bon état pour une utilisation en toute sécurité si les conditions suivantes sont remplies :
– Le chargeur ne présente aucun endommagement.
– Le chargeur est propre et sec.

⚠ AVERTISSEMENT

■ Si l'état impeccable requis pour la sécurité n'est pas garanti, il est possible que des composants ne fonctionnent plus correctement et que des dispositifs de sécurité soient mis hors service. Des personnes risquent de subir des blessures graves, voire mortelles.
► N'utiliser le chargeur que s'il ne présente aucun endommagement.
► Si le chargeur est encrassé ou mouillé : nettoyer le chargeur et le faire sécher.
► N'apporter aucune modification au chargeur.
► N'introduire aucun objet dans les orifices du chargeur.
► Ne pas court-circuiter les contacts du chargeur avec des objets métalliques.
► Ne pas ouvrir le chargeur.
► Remplacer les étiquettes d'avertissement usées ou endommagées.
► Au moindre doute : consulter un revendeur spécialisé STIHL.

4.6 Recharge

⚠ AVERTISSEMENT

■ Au cours de la recharge, un chargeur endommagé ou défectueux peut dégager une odeur inhabituelle ou de la fumée. Cela peut causer des dégâts matériels et des personnes risquent d'être blessées.
► Débrancher la fiche secteur de la prise de courant.

■ Une dissipation de chaleur insuffisante peut entraîner une surchauffe du chargeur et risque de causer un incendie. Cela peut causer des dégâts matériels et des personnes risquent de subir des blessures très graves, voire mortelles.
► Ne pas recouvrir le chargeur.

4.7 Branchement électrique

Un contact avec des composants sous tension peut se produire dans les cas suivants :
- Le cordon d'alimentation électrique ou la rallonge est endommagé.
- La fiche du cordon d'alimentation électrique ou de la rallonge est endommagée.
- La prise de courant n'est pas correctement installée.

⚠ DANGER

- Un contact avec des composants sous tension peut causer une électrocution. L'utilisateur risque de subir des blessures graves, voire mortelles.
  - ► S'assurer que le cordon d'alimentation électrique, la rallonge et leurs fiches ne sont pas endommagés.



Si le cordon d'alimentation électrique ou la rallonge est endommagé :
  - ► Ne pas toucher à l'endroit endommagé.
  - ► Retirer la fiche de la prise électrique.
  - ► Ne toucher à la rallonge et à sa fiche de branchement sur le secteur qu'avec les mains sèches.
  - ► Brancher la fiche secteur du cordon d'alimentation électrique ou de la rallonge sur une prise de courant dont le circuit est protégé par un contact de protection.
  - ► Brancher le chargeur sur un circuit passant par un disjoncteur à courant de défaut (30 mA, 30 ms).
- Si l'on utilise une rallonge endommagée ou qui ne convient pas, un choc électrique peut se produire. Des personnes risquent de subir des blessures graves, voire mortelles.
  - ► Utiliser une rallonge dont les fils ont la section qui convient, 🕮 12.2.

⚠ AVERTISSEMENT

- Au cours de la recharge, une tension ou une fréquence incorrecte du secteur peut produire une surtension dans le chargeur. Cela risquerait d'endommager le chargeur.
  - ► S'assurer que la tension et la fréquence du secteur d'alimentation électrique correspondent aux indications de la plaque signalétique du chargeur.
- Si l'on branche le chargeur sur une prise de courant multiple, des composants électriques peuvent être soumis à des surcharges au cours de la recharge. Les composants électriques peuvent chauffer et causer un incendie. Cela peut causer des dégâts matériels et des personnes risquent de subir des blessures graves, voire mortelles.
  - ► S'assurer que la somme des puissances indiquées sur la plaque signalétique du chargeur et sur les plaques signalétiques de toutes les machines électriques branchées sur cette prise de courant multiple ne dépasse pas la puissance indiquée sur la prise de courant multiple.
- Si le cordon d'alimentation électrique ou le câble de la rallonge n'est pas correctement posé, il risque d'être endommagé et il peut faire trébucher quelqu'un. Des personnes pourraient se blesser et le cordon d'alimentation électrique ou le câble de la rallonge pourrait être endommagé.
  - ► Poser le cordon d'alimentation électrique et le câble de la rallonge de telle sorte que personne ne risque de trébucher.
  - ► Poser le cordon d'alimentation électrique et le câble de la rallonge de telle sorte qu'ils ne soient pas tendus, ni emmêlés.
  - ► Poser le cordon d'alimentation électrique et le câble de la rallonge de telle sorte qu'ils ne risquent pas d'être pliés, pincés ou endommagés, ou de frotter quelque part.
  - ► Préserver le cordon d'alimentation électrique et la rallonge de la chaleur, de l'huile et des produits chimiques.
  - ► Poser le cordon d'alimentation électrique et la rallonge sur une surface sèche.
- Au cours du travail, la rallonge se réchauffe. Si la chaleur ne peut pas se dissiper, elle risque de causer un incendie.
  - ► Si l'on utilise un enrouleur de câble : il faut dérouler complètement le câble.
- Si des câbles électriques ou des conduites sont posés dans le mur, on risque de les endommager en fixant le chargeur au mur. Un contact avec des câbles électriques peut causer un choc électrique. Des personnes peuvent être grièvement blessées et des dégâts matériels peuvent survenir.
  - ► S'assurer qu'il n'y a pas de câbles électriques, ni de conduites dans le mur, à l'endroit prévu pour la fixation.
- Si le chargeur n'est pas fixé au mur comme décrit dans la présente Notice d'emploi, le chargeur ou la batterie risque de tomber, ou bien le chargeur risque de trop chauffer. Cela risque de blesser des personnes et de causer des dégâts matériels.
  - ► Fixer le chargeur au mur comme décrit dans la présente Notice d'emploi.
- Si l'on fixe le chargeur au mur après avoir introduit une batterie, la batterie risque de

tomber du chargeur. Cela risque de blesser des personnes et de causer des dégâts matériels.
- ► C'est pourquoi il faut tout d'abord fixer le chargeur au mur et introduire ensuite la batterie.

4.8 Transport

⚠ AVERTISSEMENT

- Au cours du transport, le chargeur risque de se renverser ou de se déplacer. Cela peut causer des dégâts matériels et des personnes risquent d'être blessées.
  - ► Débrancher la fiche secteur de la prise de courant.
  - ► Retirer la batterie.
  - ► Assurer le chargeur avec des sangles ou un filet, de telle sorte qu'il ne risque pas de se renverser ou de se déplacer.
- Le cordon d'alimentation électrique n'est pas prévu pour porter le chargeur. Le cordon d'alimentation électrique et le chargeur risqueraient d'être endommagés.
  - ► Enrouler le cordon d'alimentation électrique et le fixer au chargeur.

4.9 Remisage

⚠ AVERTISSEMENT

- Les enfants ne peuvent pas reconnaître et évaluer les dangers d'un chargeur. Les enfants risquent de subir des blessures graves, voire mortelles.
  - ► Débrancher la fiche secteur.
  - ► Conserver le chargeur hors de portée des enfants.
- Le chargeur n'est pas protégé contre toutes les influences de l'environnement. Si le chargeur est exposé à certaines influences de l'environnement, le chargeur risque d'être endommagé.
  - ► Débrancher la fiche secteur.
  - ► Si le chargeur est chaud : laisser le chargeur refroidir.
  - ► Conserver le chargeur au propre et au sec.
  - ► Conserver le chargeur dans un local fermé.
  - ► Ne pas conserver le chargeur à des températures inférieures ou supérieures à la plage de températures indiquée, 🕮 12.3.
- Le cordon d'alimentation électrique n'est pas prévu pour porter ou suspendre le chargeur. Le cordon d'alimentation électrique et le chargeur risqueraient d'être endommagés.
  - ► Saisir et tenir le chargeur par le boîtier. Pour faciliter la prise en main du chargeur, un creux faisant office de poignée est moulé dans le chargeur.
  - ► Suspendre le chargeur au support mural.

4.10 Nettoyage, entretien et réparation

⚠ AVERTISSEMENT

- Un nettoyage avec des détergents agressifs, un jet d'eau ou des objets pointus peut endommager le chargeur. Si le chargeur n'est pas nettoyé comme il faut, il est possible que des composants ne fonctionnent plus correctement et que des dispositifs de sécurité soient mis hors service. Des personnes risquent d'être grièvement blessées.
  - ► Nettoyer le chargeur comme décrit dans la présente Notice d'emploi.
- Si le chargeur n'est pas entretenu ou réparé comme il faut, il est possible que des composants ne fonctionnent plus correctement et que des dispositifs de sécurité soient mis hors service. Des personnes risquent de subir des blessures graves, voire mortelles.
  - ► Ne pas effectuer soi-même la maintenance ou la réparation du chargeur.
- Si le cordon d'alimentation électrique est défectueux ou endommagé :
  - ► Faire remplacer le cordon d'alimentation électrique par un revendeur spécialisé STIHL.

5 Préparatifs avant l'utilisation du chargeur

5.1 Préparatifs avant l'utilisation du chargeur

Chaque fois, avant de commencer le travail, il faut effectuer les opérations suivantes :
- ► S'assurer que le chargeur se trouve dans l'état impeccable requis pour la sécurité, 🕮 4.5.
- ► Nettoyer le chargeur, 🕮 9.1.
- ► Si ces opérations ne peuvent pas être exécutées : ne pas utiliser le chargeur, mais consulter un revendeur spécialisé STIHL.

6 Recharge de la batterie et DEL

6.1 Fixation du chargeur au mur

Le chargeur peut être fixé au mur.

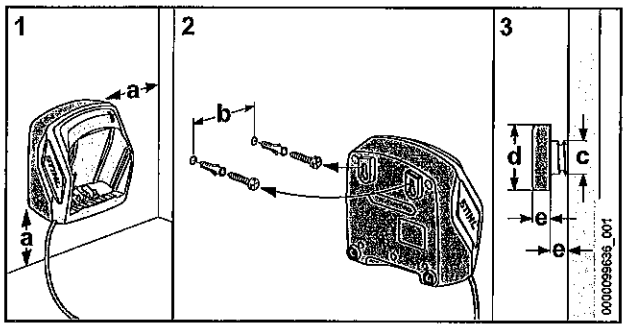

- Fixer le chargeur sur un mur en respectant les conditions suivantes :
  - On utilise le matériel de fixation approprié.
  - Le chargeur est à l'horizontale.
    Les cotes suivantes sont respectées :
    - a = au moins 100 mm
    - b = 75 mm
    - c = 4,5 mm
    - d = 9 mm
    - e = 2,5 mm

6.2 Recharge de la batterie

Le temps de recharge dépend de différents facteurs, par ex. de la température de la batterie ou de la température ambiante. Pour obtenir les performances optimales, respecter les plages de températures recommandées, 🕮 12.4. Le temps de recharge réel peut donc différer du temps de recharge indiqué dans la documentation. Pour le temps de recharge, voir www.stihl.com/charging-times.

Lorsque la fiche secteur est branchée sur une prise de courant et que l'on introduit la batterie dans le chargeur, la recharge démarre automatiquement. Une fois que la batterie est rechargée à fond, le chargeur s'éteint automatiquement.

Au cours de la recharge, la batterie et le chargeur se réchauffent.

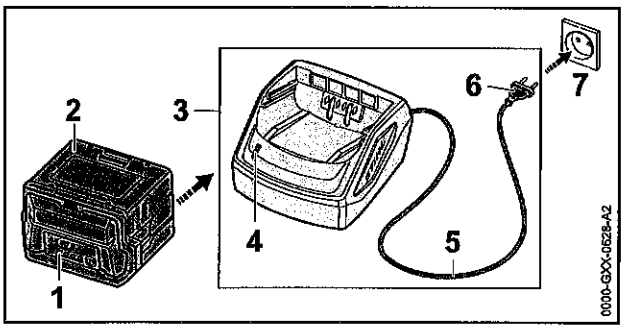

- Introduire la fiche secteur (6) dans une prise de courant (7) aisément accessible.
  Le chargeur (3) effectue un autotest. La DEL (4) s'allume env. 1 seconde de couleur verte et env. 1 seconde de couleur rouge.
- Poser le cordon d'alimentation électrique (5).
- Engager la batterie (2) dans les pièces de guidage du chargeur (3) et l'enfoncer jusqu'en butée.
  La DEL (4) est allumée de couleur verte. Les DEL (1) sont allumées de couleur verte et la batterie (2) se recharge.
- Une fois que la DEL (4) et les DEL (1) ne sont plus allumées : la batterie (2) est rechargée à fond et peut être retirée du chargeur (3).
- Lorsque le chargeur (3) n'est plus utilisé : retirer la fiche secteur (6) de la prise de courant (7).

6.3 DEL sur le chargeur

La DEL indique l'état du chargeur.

Si la DEL est continuellement allumée de couleur verte, la recharge de la batterie est en cours.

- Si la DEL clignote de couleur rouge : éliminer le dérangement.
  Il y a un dérangement dans le chargeur.

7 Transport

7.1 Transport du chargeur

- Retirer la fiche de la prise électrique.
- Retirer la batterie.
- Enrouler le cordon d'alimentation électrique et le fixer au chargeur.
- Si l'on doit transporter le chargeur dans un véhicule : sécuriser le chargeur avec des sangles ou un filet, de telle sorte que le chargeur ne risque pas de se renverser ou de se déplacer.

8 Rangement

8.1 Rangement du chargeur

- Retirer la fiche de la prise électrique.

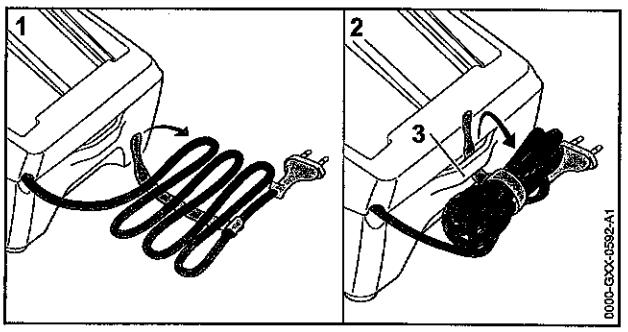

- Enrouler le cordon d'alimentation électrique et le fixer au chargeur.

- ► Ranger le chargeur de telle sorte que les conditions suivantes soient remplies :
  - – Le chargeur se trouve hors de portée des enfants.
  - – Le chargeur est propre et sec.
  - – Le chargeur est conservé dans un local fermé.
  - – Le chargeur n'est pas suspendu au cordon d'alimentation électrique, ni à l'attache (3) de cordon d'alimentation électrique.
  - – Le chargeur rangé n'est pas exposé à des températures inférieures ou supérieures à la plage de températures indiquée, 🕮 12.3.

9 Nettoyage

9.1 Nettoyage du chargeur

- ► Retirer la fiche de la prise électrique.
- ► Nettoyer le chargeur avec un chiffon humide.
- ► Nettoyer les fentes d'aération avec un pinceau.
- ► Nettoyer les contacts électriques du chargeur à l'aide d'un pinceau ou d'une brosse douce.

10 Maintenance et réparation

10.1 Maintenance et réparation du chargeur

Le chargeur ne nécessite aucune maintenance et il ne peut pas être réparé.

- ► Si le chargeur est défectueux ou endommagé : remplacer le chargeur.
- ► Si le cordon d'alimentation électrique est défectueux ou endommagé : ne pas utiliser le chargeur, mais faire remplacer le cordon d'alimentation électrique par un revendeur spécialisé STIHL.

11 Dépannage

11.1 Élimination des dérangements du chargeur

Si la batterie n'est pas rechargée et que la DEL du chargeur clignote de couleur rouge, la liaison électrique entre le chargeur et la batterie est coupée.

- ► Retirer la batterie.
- ► Nettoyer les contacts électriques du chargeur.
- ► Introduire la batterie.
- ► Si la batterie n'est toujours pas rechargée et que la DEL du chargeur clignote de couleur rouge : ne pas utiliser le chargeur, mais consulter un revendeur spécialisé STIHL.
  Il y a un dérangement dans le chargeur.

12 Caractéristiques techniques

12.1 Chargeur STIHL AL 101

- – Tension nominale : voir la plaque signalétique
- – Fréquence : voir la plaque signalétique
- – Puissance nominale : voir la plaque signalétique
- – Intensité du courant de charge : voir la plaque signalétique

Pour les temps de recharge, voir www.stihl.com/charging-times.

12.2 Rallonges

Si l'on utilise une rallonge, suivant la tension et la longueur de cette rallonge, ses fils doivent avoir au moins les sections suivantes :

Si la plaquette signalétique indique une tension nominale de 220 V à 240 V :

- – Jusqu'à une longueur de câble de 20 m : AWG 15 / 1,5 mm²
- – Pour une longueur de câble de 20 m à 50 m : AWG 13 / 2,5 mm²

Si la plaquette signalétique indique une tension nominale de 100 V à 127 V :

- – Jusqu'à une longueur de câble de 10 m : AWG 14 / 2,0 mm²
- – Pour une longueur de câble de 10 m à 30 m : AWG 12 / 3,5 mm²

12.3 Limites de température

⚠ AVERTISSEMENT

- ■ La batterie n'est pas protégée contre toutes les influences de l'environnement. Si la batterie est exposée à certaines influences de l'environnement, la batterie risque de prendre feu ou d'exploser. Des personnes peuvent être grièvement blessées et des dégâts matériels peuvent survenir.
  - ► Ne pas recharger la batterie à une température inférieure à - 20 °C ou supérieure à + 50 °C.
  - ► Ne pas ranger la batterie ou le chargeur à un endroit où ils risqueraient d'être exposés à une température inférieure à - 20 °C ou supérieure à + 70 °C.

12.4 Plages de températures recommandées

Pour obtenir les performances optimales de la batterie et du chargeur, respecter les plages de températures suivantes :
– Recharge : de + 5 °C à + 40 °C
– Remisage : de - 20 °C à + 50 °C

Si la batterie est rechargée ou rangée à des températures supérieures ou inférieures aux plages de températures recommandées, cela peut réduire ses performances.

Si la batterie est mouillée ou humide, faire sécher la batterie pendant au moins 48 h à une température supérieure à + 15 °C et inférieure à + 50 °C, et dans un environnement avec un taux d'humidité de l'air inférieur à 70 %. Avec un taux d'humidité de l'air supérieur, le temps de séchage nécessaire peut être plus long.

12.5 REACH

REACH (enRegistrement, Evaluation et Autorisation des substances CHimiques) est le nom d'un règlement CE qui couvre le contrôle de la fabrication, de l'importation, de la mise sur le marché et de l'utilisation des substances chimiques.

Pour obtenir de plus amples informations sur le respect du règlement REACH, voir www.stihl.com/reach.

13 Pièces de rechange et accessoires

13.1 Pièces de rechange et accessoires

STIHL Ces symboles identifient les pièces de rechange d'origine STIHL et les accessoires d'origine STIHL.

STIHL recommande d'utiliser des pièces de rechange d'origine STIHL et des accessoires d'origine STIHL.

Bien que STIHL observe continuellement les marchés, ses services ne peuvent pas évaluer la fiabilité, la sécurité, ni les aptitudes de pièces de rechange et d'accessoires d'autres fabricants et c'est pourquoi STIHL se dégage de toute responsabilité quant à leur utilisation.

Pour obtenir des pièces de rechange d'origine STIHL et des accessoires d'origine STIHL, s'adresser à un revendeur spécialisé STIHL.

14 Mise au rebut

14.1 Mise au rebut du chargeur

Pour obtenir de plus amples informations concernant la mise au rebut, consulter les services publics locaux ou un revendeur spécialisé STIHL.

Si l'on ne respecte pas la réglementation pour la mise au rebut, cela risque de nuire à la santé et à l'environnement.
- ► Remettre les produits STIHL, y compris l'emballage, à une station de collecte et de recyclage, conformément aux prescriptions locales.
- ► Ne pas les jeter avec les ordures ménagères.

15 Adresses

Direction générale STIHL

ANDREAS STIHL AG & Co. KG
Postfach 1771
D-71307 Waiblingen

Sociétés de distribution STIHL

ALLEMAGNE

STIHL Vertriebszentrale AG & Co. KG
Robert-Bosch-Straße 13
64807 Dieburg
Telefon: +49 6071 3055358

AUTRICHE

STIHL Ges.m.b.H.
Fachmarktstraße 7
2334 Vösendorf
Telefon: +43 1 86596370

SUISSE

STIHL Vertriebs AG
Isenrietstraße 4
8617 Mönchaltorf
Telefon:+41 44 9493030

STIHL revendeurs

www.stihl.com

FRANCE

www.stihl.fr/fr/revendeurs

Índice

1 Prólogo.....24
2 Informaciones relativas a estas instrucciones para la reparación.....24
3 Sinopsis.....24

Traducción del manual de instrucciones original 0000009929_006_E
Impreso en papel blanqueado sin cloro. El papel es reciclable.
© ANDREAS STIHL AG & Co. KG 2024 0458-013-9901-A. VA4.J24.

STIHL
www.stihl.com

0457 371 0044 A E22

AK

4520 400 XXXX

ANDREAS STIHL AG & Co. KG
Badstrasse 115
D-71336 Waiblingen
+49 7151 26 - 0
www.stihl.com

(D)

Sicherheitshinweise und deren Maßnahmen für diesen Akku beachten.

Diese Benutzerinformation und die Gebrauchsanleitung des mit diesem Akku verwendeten STIHL Akku-Produkts lesen, verstehen und aufbewahren. Zusätzlich die mit dem folgenden Code zur Verfügung gestellten Sicherheitshinweise des Akkus lesen und verstehen. Akku nur mit einem Ladegerät AL 101, 301, 500 laden. Weiterführende Sicherheitshinweise siehe www.stihl.com/safety-data-sheets

(GB)

Observe safety instructions and take the necessary precautions for this battery.

Read this user information and the user manual for the STIHL cordless product used with this battery, make sure you have understood them and keep them in a safe place for reference. Also read the battery safety instructions provided with the following code and make sure you have understood them. Recharge a battery with an AL 101, 301, 500 charger only. Further safety instructions see www.stihl.com/safety-data-sheets

(P)

Respecter les consignes de sécurité et les mesures à prendre applicables à cette batterie.

Lire, comprendre et conserver la présente information de l'utilisateur et la Notice d'emploi du produit à batterie STIHL utilisé avec cette batterie. En plus, lire et comprendre les prescriptions de sécurité applicables à la batterie, mises à disposition sous le code suivant. Recharger la batterie exclusivement avec un chargeur STIHL AL 101, 301, 500.
Pour les prescriptions de sécurité plus détaillées, voir www.stihl.com/safety-data-sheets

(E)

Tener en cuenta las indicaciones de seguridad y sus medidas para este acumulador.

Leer esta información para el usuario y el manual de instrucciones del producto de acumulador STIHL utilizado con este acumulador, asimilarlos y guardarlos. Leer además las indicaciones de seguridad del acumulador puestas a disposición con el siguiente código y asimilarlas. Cargar el acumulador solo con un cargador AL 101, 301, 500.
Para otras indicaciones de seguridad más detalladas, véase www.stihl.com/safety-data-sheets

(HR)

Uvažavajte upute za sigurnost u radu i njihove mjere za ovaj akumulator.

Pročitajte s razumijevanjem i pohranite ove informacije za korisnike i uputu za uporabu upotrebljavanog proizvoda s ovim akumulatorom društva STIHL.. Sigurnosne upute za rad s akumulatorom, koje su na raspolaganju sa sljedećim kodom, dodatno pročitajte s razumijevanjem. Punite akumulator samo punjačem AL 101, 301, 500.
Daljnje navedene sigurnosne upute vidi na www.stihl.com/safety-data-sheets

(S)

Följ säkerhetsföreskrifterna för detta batteri och vidta åtgärder i enlighet med dessa föreskrifter.

Läs och se till att du förstått bruksanvisningen och användarinformationen för den batteridrivna produkten från STIHL som används tillsammans med detta batteri. Spara bruksanvisningen och användarinformationen för senare bruk. Läs dessutom igenom och se till att du förstått de säkerhetsföreskrifter för batteriet som finns tillgängliga med följande kod. Ladda endast batteriet med laddare AL 101, 301, 500. Ytterligare säkerhetsanvisningar finns på www.stihl.com/safety-data-sheets

(FIN)

Noudata tämän akun turvallisuusohjeita ja toimi niiden mukaisesti.

Lue, ymmärrä ja säilytä tämän akun kanssa käytetyn STIHL-akkutuotteen käyttäjän opastiedot ja käyttöohjeet. Lue ja ymmärrä tämän lisäksi akun turvallisuusohjeet seuraavalla koodilla. Käytä akun lataamiseen vain laturia AL 101, 301, 500.
Lisäturvallisuustietoja, katso www.stihl.com/safety-data-sheets

(I)

Rispettare le avvertenze di sicurezza e le relative operazioni per questa batteria.

Comprendere e conservare le presenti istruzioni per l'utente e le istruzioni per l'uso del prodotto a batteria utilizzato con questa batteria STIHL. Inoltre, leggere e comprendere le avvertenze di sicurezza disponibili con il seguente codice. Caricare la batteria con un caricabatteria AL 101, 301, 500.
Per altre istruzioni di sicurezza consultare la pagina www.stihl.com/safety-data-sheets

(DK)

Følg sikkerhedsanvisninger ne og tilhørende foranstaltninger for batteriet.

Sørg for, at denne brugerinformation samt brugsvejledningen til det STIHL-batteriprodukt, der anvendes sammen med batteriet, læses, forstås og opbevares. Sørg for, at sikkerhedsanvisninger for batteriet, som er stillet til rådighed med den medfølgende kode, læses og forstås. Oplad kun batteriet med et STIHL AL 101-, 301-, 500-ladeapparat.
Yderligere sikkerhedshenvisninger, se www.stihl.com/safety-data-sheets

(N)

Følg sikkerhetsanvisningene og tiltakene for dette batteriet.

Les, forstå og oppbevar denne brukerinformasjonen og bruksanvisningen som tilhører dette STIHL-batteriproduktet. Les også og forstå medleverte sikkerhetsanvisninger for batteriet med følgende kode. Lad batteri med ladeapparat AL 101, 301, 500. For flere sikkerhetsanvisninger, se www.stihl.com/safety-data-sheets

(CZ)

Dbejte na bezpečnostní pokyny pro tento akumulátor a na jejich opatření.

Tuto informaci pro uživatele a návod k použití akumulátorového výrobku STIHL používaného s tímto akumulátorem je třeba si přečíst, porozumět jim a uložit je pro další potřebu. Navíc je třeba si přečíst bezpečnostní pokyny pro akumulátor, které jsou k dispozici s níže uvedeným kódem, a porozumět jim. Akumulátor nabíjejte jenom nabíječkou AL 101, 301, 500. Podrobnější bezpečnostní pokyny viz www.stihl.com/safety-data-sheets.

(H)

Tartsa be a jelen akkumulátorra vonatkozó biztonsági utasításokat és azok intézkedéseit.

Olvassa el, értse meg és őrizze meg ezt a felhasználói információt és az ezzel az akkumulátorral használni kívánt STIHL akkumulátoros termék használati utasítását. Továbbá olvassa el és értse meg az akkumulátor alábbi kóddal rendelkezésre bocsátott biztonsági utasításait. Az akkumulátort kizárólag STIHL 101, 301, 500 töltőkészülékkel töltse.
További biztonsági tudnivalókért lásd www.stihl.com/safety-data-sheets

(P)

Respeitar as indicações de segurança e as medidas relativas a esta bateria.

Ler, compreender e guardar esta informação de utilização e o manual de instruções do produto a bateria STIHL usado com esta bateria. Além disso, ler e compreender as indicações de segurança da bateria disponibilizadas com o seguinte código. Carregar a bateria apenas com um carregador AL 101, 301, 500.
Para outras indicações de segurança consultar www.stihl.com/safety-data-sheets

(RO)

Dodržiavajte bezpečnostné pokyny a ich opatrenia pre tento akumulátor.

Prečítajte si a porozumejte obsahu tejto informácie pre používateľa a návodu na obsluhu akumulátorového produktu STIHL používaného s týmto akumulátorom a dokumenty uschovajte. Ďalej si prečítajte a porozumejte obsahu bezpečnostných pokynov, ktoré sú k dispozícii pre akumulátor pod nasledujúcim kódom. Akumulátor nabíjajte iba nabíjačkou AL 101, 301, 500.
Ďalšie bezpečnostné pokyny pozri www.stihl.com/safety-data-sheets

(BG)

Observar as instruções de segurança e suas ações para esta bateria.

Ler, entender e guardar estas informações do usuário e o manual de instruções do produto a bateria STIHL usado com esta bateria. Além disso, ler e entender as instruções de segurança da bateria, disponibilizadas com o código a seguir. Carregar a bateria somente com um carregador STIHL AL 101, 301, 500.
Instruções de segurança adicionais, consulte www.stihl.com/safety-data-sheets

GARANTIA DE 1 ANO STIHL

Valide a garantia estendida Stihl

- ligando para 0800 707 5001 ou
- através da rede de Concessionárias Stihl

*Garantia estendida condicionada ao consumidor que registrar sua bateria em até 15 dias após a compra.

(NL)

Op de veiligheidsinstructies en de bijbehorende maatregelen voor deze accu letten.

Deze gebruikersinformatie en de handleiding van het STIHL accuproduct dat in combinatie met deze accu wordt gebruikt, lezen, begrijpen en bewaren. Bovendien de met de volgende code ter beschikking gestelde veiligheidsinstructies van de accu lezen en begrijpen. Accu alleen laden met een acculader STIHL AL 101, 301, 500.
Uitgebreidere veiligheidsinstructies zie www.stihl.com/safety-data-sheets

(RUS)

Соблюдать указания по технике безопасности и предписанные в них меры применительно к данному аккумулятору.

Прочесть, усвоить и сохранить данную информацию для пользователей и руководство по эксплуатации изделия, используемого вместе с данным аккумулятором STIHL. Дополнительно прочесть и усвоить указания по технике безопасности аккумулятора, доступные по указанному ниже коду.
Заряжать аккумулятор только с помощью зарядного устройства STIHL AL 101, 301, 500.
Дальнейшие инструкции по технике безопасности см. www.stihl.com/safety-data-sheets

(LV)

Ievērojiet šim akumulatoram paredzētos drošības norādījumus un to darbības.

Izlasiet, saprotiet un saglabājiet šo informāciju lietotājiem un lietošanas instrukciju, kas ir paredzēta ar šo akumulatoru lietotajam STIHL akumulatora ražojumam. Papildus izlasiet un saprotiet ar šādu kodu dotos akumulatora drošības norādījumus. Lādējiet akumulatoru tikai ar lādētāju AL 101, 301, 500. Papildu drošības norādījumus skatiet www.stihl.com/safetydatasheets

(UA)

Виконуйте вказівки щодо техніки безпеки для цього акумулятора.

Прочитайте, зрозумійте та зберігайте цю інформацію для користувача та інструкцію з використання акумуляторного виробу STIHL, який використовується з цим акумулятором. Прочитайте та зрозумійте вказівки щодо техніки безпеки при використанні акумулятора, які додатково надаються разом з цим кодом.
Акумулятор заряджати лише за допомогою зарядного пристрою STIHL AL 101, 301, 500.

Подальшу інформацію стосовно безпеки див. на www.stihl.com/safety-data-sheets

(KOR)

부상 위험을 줄이기 위해 이 배터리에 대한 특수 안전 주의사항을 반드시 준수해야 합니다.

사용자 지침과 이 배터리로 구동되는 STIHL 공구의 사용 설명서를 항상 읽고 숙지한 후 준수하십시오. 다음 코드에서 제공하는 이 배터리의 안전 지침도 읽고 숙지하십시오.
STIHL AL 101, 301, 500 배터리 충전기 전용 .

추가 안전 지침은 www.stihl.com/safety-data-sheets 를 참조하십시오 .

(GR)

Λαμβάνετε υπόψη σας τις υποδείξεις και τα μέτρα ασφαλείας για αυτή την μπαταρία.

Διαβάστε, κατανοήστε και φυλάξτε αυτές τις πληροφορίες για τον χρήστη και τις οδηγίες χρήσης του επαναφορτιζόμενου προϊόντος STIHL που θα χρησιμοποιήσετε μαζί με αυτή την μπαταρία. Επιπλέον, διαβάστε και κατανοήστε τις υποδείξεις ασφαλείας για την μπαταρία οι οποίες διατίθενται μέσω του παρακάτω κωδικού. Η μπαταρία πρέπει να φορτίζεται μόνο με φορτιστή 101, 301, 500. Περισσότερες υποδείξεις ασφαλείας μπορείτε να βρείτε στην ιστοσελίδα www.stihl.com/safety-data-sheets

(TR)

Bu aküye yönelik güvenlik uyarılarını ve bunların önlemlerini dikkate alın.

Bu kullanıcı bilgileri ve bu akü ile kullanılan STIHL akülü ürünün kullanma talimatını okuyun, anlayın ve saklayın. Ayrıca aşağıdaki kod ile kullanıma sunulan akü güvenlik uyarılarını okuyun ve anlayın. Aküyü sadece AL 101, 301, 500 şarj cihazı ile şarj edin.
Diğer güvenlik uyarıları için bkz. www.stihl.com/safety-data-sheets

© ANDREAS STIHL AG & Co. KG, 2021

(TW)

須遵循這種電池的特別安全防護措施，以減少人身傷害的風險。

請始終閱讀、瞭解和遵照本使用者說明和以這種電池供電的 STIHL 電動工具的說明手冊。也請閱讀和瞭解透過以下代碼提供、關於這種電池的安全說明。

僅可使用 STIHL AL 101, 301, 500 電池充電器。

如需瞭解安全說明，請參見 www.stihl.com/safety-data-sheets

電池上的編碼生產日期：❶。其中：

J = 生產年份（年），參見表 ①

M = 生產月份（月），參見表 ②

TT = 生產之日，如 01=1.；02=2.；03=3. 等

S = 生產班次（0 為一班次作業；1 為早班、2 為晚班，3 為夜班。）

❶ J M TT S

①

A 2000		B 01	C 02	D 03	E 04	F 05
G 06	H 07	J 08	K 09	L 10	M 11	N 12
O 13	P 14	R 15	S 16	T 17	U 18	V 19
W 20	X 21	Y 22	Z 23	A 24	B 25	C 26
D 27	E 28	F 29	G 30	H 31	J 32	K 33
L 34	M 35	N 36	O 37	P 38	...	

②

1	2	3	4	5	6	月
A	B	C	D	E	F	
7	8	9	10	11	12	月
G	H	J	K	L	M	

(PRC)

必须就此电池遵循特殊安全预防措施，以降低遭受人身伤害的风险。

请务必阅读、理解并遵循此用户说明和由此电池提供电力之 STIHL 动力工具的说明书。亦请阅读并理解根据以下代码提供的此电池的安全说明。

仅限与 STIHL AL 101, 301, 500 电池充电器配套使用。

有关其他安全说明，请参阅 www.stihl.com/safety-data-sheets

(J)

負傷する危険を低減するために、本バッテリーの使用時には特別な安全上の注意事項を遵守する必要があります。

必ず本書および本バッテリーを電源として使用するSTIHL パワーツールの取扱説明書をお読みいただき、内容を理解し遵守するようお願い致します。さらに、以下のコードを使用して入手可能な、本バッテリーの安全上の注意事項をお読みいただき、理解するようお願い致します。

STIHL AL 101, 301, 500 バッテリー充電器専用。

詳細な安全上の注意事項については、www.stihl.com/safety-data-sheetsをご覧ください。

(PL)

Przestrzegać zasad bezpieczeństwa i środków ostrożności dotyczących tego akumulatora.

Przeczytać ze zrozumieniem i zachować na przyszłość niniejszą informację dla użytkownika oraz instrukcję obsługi urządzenia akumulatorowego STIHL używanego z tym akumulatorem. Ponadto przeczytać ze zrozumieniem zasady bezpieczeństwa dotyczące akumulatora dostępne przy użyciu poniższego kodu. Ładować akumulator wyłącznie za pomocą ładowarki AL 101, 301, 500.

Szczegółowe zasady bezpieczeństwa patrz www.stihl.com/safety-data-sheets

(HR)

Järgige ohutusjuhiseid ja nende meetmeid antud aku kohta.

Lugege, mõistke ja säilitage selle akuga kasutatava STIHL akutoote kasutajainfo ning kasutusjuhendit. Lugege ja mõistke tälendavalt aku kohta järgmise koodiga kättesaadavaks tehtud ohutusjuhiseid. Laadige akut ainult laadijaga AL 101, 301, 500.

Edasisi ohutusjuhiseid vt www.stihl.com/safety-data-sheets

(LT)

Vadovautis šio akumuliatoriaus saugos nurodymais ir imtis susijusių priemonių.

Perskaityti, suprasti ir išsaugoti šią naudotojui skirtą informaciją bei su šiuo akumuliatoriumi naudojamo STIHL akumuliatorinio gaminio naudojimo instrukciją. Taip pat perskaityti ir suprasti akumuliatoriaus saugos nurodymus, pateikiamus nuskaičius šį kodą. Akumuliatorių įkrauti tik AL 101, 301, 500 kroviklių. Papildomi saugos nurodymai pateikti www.stihl.com/safety-data-sheets

(BG)

Да се спазват указанията за безопасност и свързаните с тях мерки за тази акумулаторна батерия.

Да се прочете, разбере и съхранява тази информация за потребителя и ръководството за употреба на използвания с тази акумулаторна батерия акумулаторен продукт на STIHL. Допълнително да се прочетат и разберат предоставените със следния код указания за безопасност на акумулаторната батерия. Акумулаторната батерия да се зарежда само със зарядно устройство AL 101, 301, 500. За допълнителни указания за безопасност вж. www.stihl.com/safety-data-sheets

(RO)

Respectați indicațiile de siguranță și măsurile aferente acestui acumulator.

Citiți, înțelegeți și păstrați aceste informații pentru utilizator și manualul de instrucțiuni ale produsului STIHL folosit cu acest acumulator. Suplimentar trebuie să citiți și să înțelegeți indicațiile de siguranță puse la dispoziție cu codul următor. Încărcați acumulatorul numai cu un încărcător AL 101, 301, 500.

Pentru instrucțiuni de siguranță consultați www.stihl.com/safety-data-sheets

(SRB)

Pridržavajte se bezbednosnih napomena i navedenih mera za ovu aku-bateriju.

Pročitajte, razumite i sačuvajte ovu korisničku informaciju i uputstvo za upotrebu akumulatorskog proizvoda STIHL koji se koristi sa ovom aku-baterijom. Dodatno pročitajte i razumite bezbednosne napomene za aku-bateriju koje su dostupne pod sledećim kodom. Aku-bateriju punite punjačem AL 101, 301, 500. Detaljnija sigurnosna uputstva dostupna su na www.stihl.com/safety-data-sheets

(SLO)

Upoštevajte varnostne napotke in tam navedene ukrepe za to baterijo.

Preberite, razumite in shranjujte te informacije o uporabniku in navodila za uporabo izdelka STIHL, ki se uporablja s to baterijo. Preberite in razumete tudi navodila za varnost baterije, ki so priložena naslednji. Za samo polnjenje akumulatorske baterije uporabite polnilnik 101, 301, 500. Dodatni varnostni napotki – glej www.stihl.com/safety-data-sheets

(MK)

Запазете ги безбедносните упатства и наведените мерки за оваа акумулаторска батерија.

Прочитајте ги, разберете ги и сочувајте ги оваа корисничка информација и упатството за употреба на акумулаторскиот производ STIHL што се користи со оваа акумулаторска батерија. Дополнително прочитајте ги и разберете ги безбедносните упатства за акумулаторската батерија што се достапни под следниов код. Акумулаторската батерија полнете ја само со уред за полнење AL 101, 301, 500. Подетални безбедносни упатства се достапни на: www.stihl.com/safety-data-sheets

For China only 仅针对中国市场

Component name 部件名称		Hazardous substances 有害物质					
		Lead (Pb) 铅	Cadmium (Cd) 镉	Mercury (Hg) 汞	Hexavalent chromium (Cr(VI)) 六价铬	Polybrominated biphenyls (PBB) 多溴联苯	Polybrominated diphenyl ethers (PBDE) 多溴二苯醚
electrical components	电气元件	X	O	O	O	O	O
switch	开关	O	X	O	O	O	O
fastening elements	紧固件	X	O	O	O	O	O
springs / sheets / shaft	弹簧 / 板 / 轴	X	O	O	O	O	O
battery cell	电池	X	O	O	O	O	O

This table has been prepared in accordance with Directive SJ/T 11364.
O: The quantity of this hazardous substance in all homogeneous materials of this component is below the limit prescribed in GB/T 26572.
X: The quantity of this hazardous substance in a specific homogeneous material of this component is above the limit prescribed in GB/T 26572.
本表格依据 SJ/T 11364 的规定编制。
O: 表示该有害物质在该部件所有均质材料中的含量均在 GB/T 26572 规定的限量要求以下。
X: 表示该有害物质至少在该部件的某一均质材料中的含量超出 GB/T 26572 规定的限量要求。