Châssis à galandage ARTENS 63cm

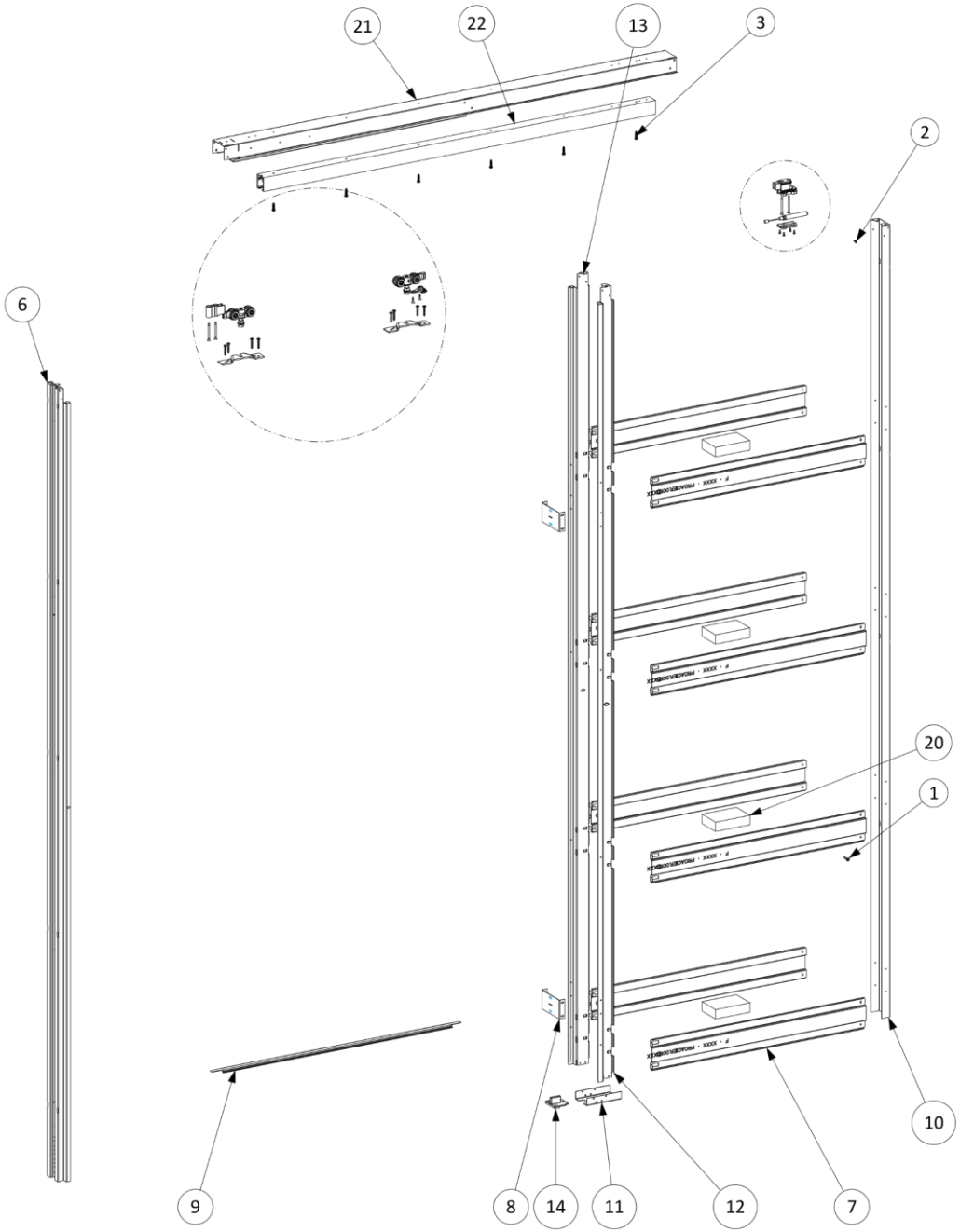

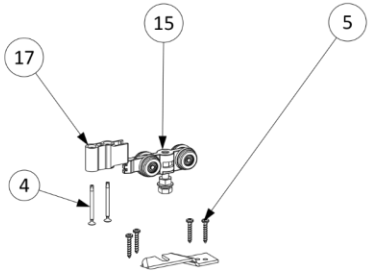

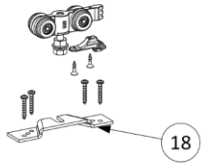

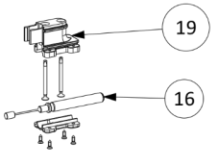

Détail	Qté	Repère
Lot vis fixation plaques de plâtre	-	1
Lot vis assemblage	-	2
Lot vis fixation rail aluminium	-	3
Lot vis fixation butées	-	4
Lot vis fixation porte	-	5
Montant extérieur acier - Repère G	1	6
Raidisseur latéral acier - Repère F	8	7
Entretoise acier montants intermédiaires - Repère C3	2	8
Barre d'écartement acier - Repère H	1	9
Montant intérieur acier - Repère D	1	10
Entretoise basse acier - Repère E	1	11
Montant intermédiaire acier - Repère C2	1	12
Montant intermédiaire acier - Repère C1	1	13
Guide bas	2	14
Chariot de roulement	2	15
Ensemble ralentisseur (Supports/Ralentisseur/Vis)	1	16
Butée grise	1	17
Platine de fixation porte	2	18
Butée noire	1	19
Cale de pose carton - Repère I	4	20
Rail haut acier pour - Repère A	1	21
Rail haut aluminium - Repère B	1	22