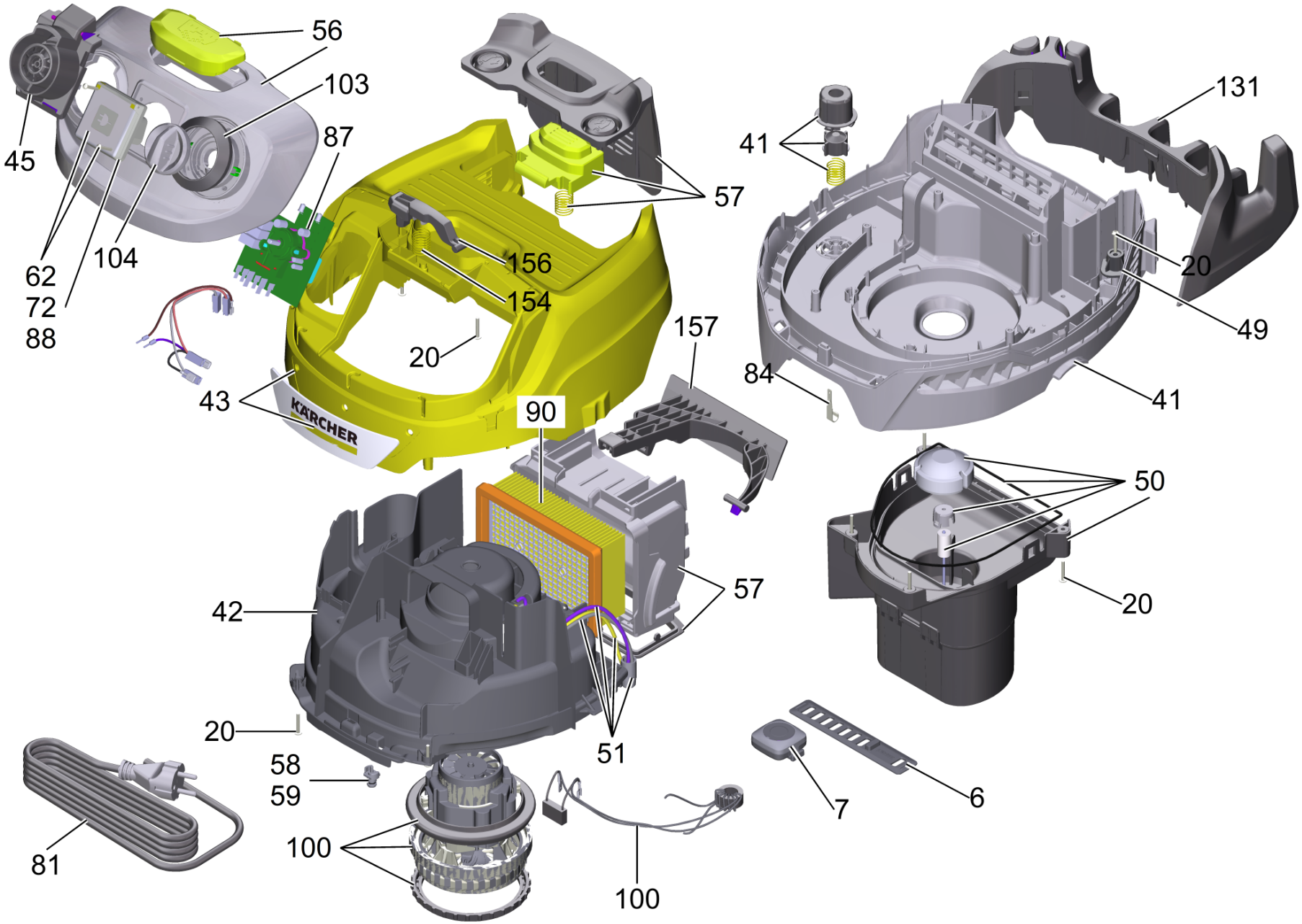
56
103
87
45
62
72
88
104
156
154
20
43
57
157
90
41
131
20
49
84
41
50
20
42
57
20
51
58
59
81
100
100
7
6

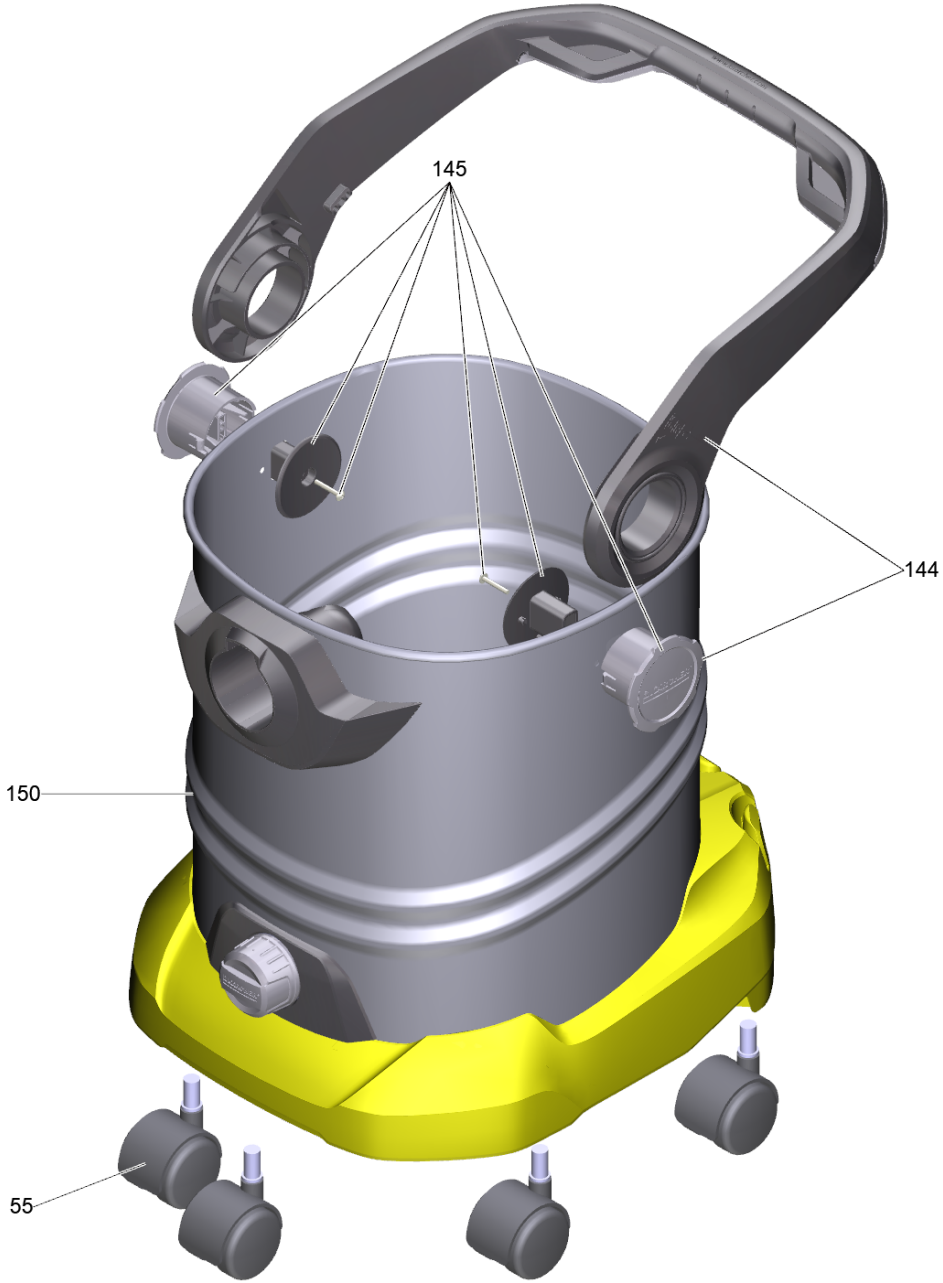
145
144
150
55


905
8
904
900
4
903
5
908
901
9
3
902
906
KÄRCHER

POS	N° d'art.	Description	Nombre	Unité
3	2.863-006.0	Sachet filtrant toison WD 4St.	1	PCE
3	2.863-355.0	Sachet filtrant Renovation WD 4-6	1	PCE
4	4.628-067.3	Flexible d'aspiration compl. AS 3,5m with handhold	1	PCE
5	2.863-308.0	Prolongateur de tube d'aspiration 0,5 m	2	PCE
5	9.039-339.0	Tuyau d'aspiration nichtrostender Stahl	2	PCE
6	5.628-143.0	Caoutchouc eclisse RC	1	PCE
7	4.628-079.3	Telecommande paquet	1	PCE
8	5.130-600.3	Buse pour fentes DN 35	1	PCE
9	2.863-000.0	Suceur combiné eau et poussière DN 35 mm	1	PCE
41	4.101-371.0	Bride moteur compl. WD 7	1	PCE
42	9.038-271.0	Alimentation (air)	1	PCE
43	4.628-024.3	Capot complet pour remplacement WD 5/6 -Y	1	PCE
45	9.013-059.0	Raccord complet	1	PCE
49	9.036-997.0	Decharge de traction	1	PCE
50		Boitier flotteur complet	1	PCE
51	4.101-373.0	Kit de pièces de rechange tuyaux flexibles compl.	1	PCE
55	9.012-975.0	Pivot wheel Ø50	5	PCE
55	9.036-479.0	ROUE AVANT GAUCHE	5	PCE
	Texte du poste1:	replaced by 9.012-975.0		
56	5.628-144.3	Ecran capot WD 7 P RC	1	PCE
57	9.002-091.0	Boîtier du filtre complet	1	PCE
58	5.628-147.3	Tuyau adaptateur tuyau flexible	1	PCE
59	6.362-256.0	Joint torique 6,0 x 2,5 CER	1	PCE
62		Plaque (100-2100W)	1	PCE
70	9.086-221.0	Vis ATF 4.1x22	16	PCE
72	6.633-534.0	Vis a tete bombee avec Kombi-Torx 3x18	2	PCE
81	9.084-252.0	Cable 6,5m 3G1,5 mm *EU	1	PCE
84	9.047-057.0	Ressort ESD	1	PCE
87	4.628-074.3	PCB compl. WD 7 P RC	1	PCE
88	6.649-825.0	Prise de courant *F *B	1	PCE
90	2.863-005.0	Filtre-chassis plisse WD	1	PCE
90	2.863-354.0	Filtre-chassis plisse Renovation WD 4-6	1	PCE
100	4.628-081.3	Moteur du ventilateur compl. 1300W Domel	1	PCE

POS	N° d'art.	Description	Nombre	Unité
103	5.628-138.3	Bague imprimé On/Off PT RC	1	PCE
104	5.628-149.3	Interrupteur rotatif WD5/7 P	1	PCE
131	9.038-287.0	Support accessoires	1	PCE
144	9.002-093.0	Poignee complet	1	PCE
145	9.002-094.0	Bride poignee complet	1	PCE
150	4.628-069.3	Conteneur acier fin cpl. 30L WD 7	1	PCE
154	9.047-111.0	Ressort WD	2	PCE
156	9.038-278.0	Levier ressort	1	PCE
157	9.038-279.0	Clapet filtre	1	PCE
900	2.863-306.0	Buse pour fentes extra long WD	1	PCE
901	2.863-316.0	Tuyère de voiture	1	PCE
902	2.863-221.0	Brosse voiture kit	1	PCE
903	2.863-305.0	Rallonge de flexible d'aspiration 3,5 m	1	PCE
903	4.441-068.0	Prolongation de flexible emballé 1,5 m	1	PCE
904	2.863-112.0	Flexible spécial outil électroportatif	1	PCE
905	9.048-061.0	Manche d'accouplement	1	PCE
906	2.863-234.0	Récupérateur de poussières de perçage WD	1	PCE
908	2.863-012.0	Poignee flexible d'aspiration	1	PCE