HTW

QUALITY COMFORT EVERYWHERE

FANCOIL SPLIT MURAL

HTW-FP-27AA | HTW-FP-36AA | HTW-FP-45AA | HTW-FP-54AA | HTW-FP-72AA

ES Manual de usuario e instalación. Split Fancoil
EN Owner's and installation manual. Split Fancoil
FR Manuel de l'utilisateur et d'installation. Split Fancoil
PT Manual do utilizador e instalação. Split Fancoil
IT Manuale utente e installazione. Split Fancoil

+ info

Por favor lea atentamente este manual antes de usar este producto | Please, read carefully this manual before using the product | Avant d'utiliser l'équipement, lisez attentivement les instructions | Por favor leia atentamente este manual antes de usar o equipamento | Per favore leggere attentamente questo manuale prima di utilizzare questo prodotto **Gracias | Thank you | Merci | Obrigado | Grazie**

HTW

QUALITY COMFORT EVERYWHERE

FANCOIL SPLIT MURAL

HTW-FP-27AA | HTW-FP-36AA | HTW-FP-45AA | HTW-FP-54AA | HTW-FP-72AA

ESPAÑOL

Manual de usuario e instalación. Split Fancoil

Contenido de Tabla

Introducción 1
Instalación 1
Uso y Mantenimiento 3
Mando a distancia 4
Descripción y botones 4
Uso 7

Introducción

El manual de instalación asume que las tuberías de agua del anfitrión del propietario se han instalado en el lugar correcto. Por lo tanto, el manual de instalación solo involucra la instalación del enfriador fancoil de nuestra Compañía; también puede necesitar dibujos adicionales u otras instrucciones para guiar la instalación de equipos adicionales.

1. Trabajo preparatorio antes de la instalación.

Asegúrese de contar con personal técnico experimentado para instalar el enfriador.

Antes de la instalación, primero verifique si el trabajo preparatorio está terminado, como las tuberías de agua, la interfaz de cables y los pernos fijos del enfriador.

2. Medidas de protección

Durante el proceso de instalación, debe tener especial cuidado para evitar que la pared de polvo, aislamiento, pintura u otras materias extrañas se depositen en el motor del ventilador o en las aspas del ventilador. El cuerpo extraño debe eliminarse antes de poner en funcionamiento el enfriador.

3. Declaración de fallo de transporte

Los enfriadores Fan Coil han sido inspeccionados y probados en la fábrica, todos los enfriadores deben mantenerse en perfectas condiciones cuando se entregan al sitio con la forma de transporte adecuada.

Si hay daños graves, por favor comuníquese con el personal de transporte o distribuidores.

4. Almacenamiento

Si el enfriador se almacena al aire libre, preste especial atención a la humedad, la corrosión y el antipolvo.

5. Desembalar

(1) El enfriador debe sacarse con cuidado de la caja de cartón, prohibir el movimiento inadecuado, la extrusión, el ventilador de colisión.

(2) Verifique si el enfriador presenta daños, como golpes, deformaciones importantes o pérdida del ventilador; de ser así, comuníquese con su distribuidor.

Instalación

1. Elección del lugar de instalación

El enfriador debe estar colgado en la pared sólida, una altura de 1,8 a 2 m suele ser adecuada, pero en cualquier caso, es mejor que el enfriador deje el techo y ambos lados de la pared a 10-1 Scm, de modo que permita la ventilación.

La posición de instalación debe evitar la luz solar directa, la salida del ala no debe estar directamente hacia las personas sentadas y acostadas, también debe considerar el problema de las instalaciones de drenaje de agua condensada.

2. Instalación de enfriadores

Retire la placa base de la unidad interior, presione horizontalmente en la posición del espacio de pared seleccionado. De acuerdo con las flechas, indique la ubicación del orificio rodeado por el zócalo, haga marcas en la pared, luego taladre orificios en la pared con un taladro eléctrico, rellene con pernos de anclaje de expansión de plástico, use tornillos para madera a través de los orificios inferiores indicados y atornille los pernos de anclaje de expansión para configurar el zócalo.

A continuación, abra orificios en la pared, los orificios se utilizan para las tuberías de conexión que deben atravesar la pared. La ubicación de Hales en la pared depende del espacio circular en el zócalo. Al abrir los hales, puede usar un taladro eléctrico para perforar un hales circular alrededor del espacio circular, luego use hierro ni corte para ser hales de esta manera, precisa y ahorre tiempo. Al cavar un agujero en la pared Debe hacer que el agujero tenga una inclinación de adentro hacia afuera para descargar el agua condensada.

La forma de activación de la tubería de conexión, debido al sitio de instalación, ha dejado atrás la activación, justo detrás de la activación, la activación del lado inferior derecho e izquierdo y otras formas. Después de la obtención, conecte las mangueras a la cubierta de la manga de aislamiento, en la posición que está a unos 10 mm dentro del gabinete, inicie el empaque para la tubería, hasta la unión de la manguera, el resto debe hacerse después de que finalice la conexión de la unión.

Después de completar lo anterior, puede colgar el enfriador en el zócalo y hacer que el tubo de conexión pase por el orificio de la pared.

3. Conexiones y controles eléctricos

1. Debe seguir estrictamente el diagrama de cableado. No compartir dos y más de dos enfriadores de un interruptor de control de velocidad o un termostato.

2. Después de la instalación, se debe verificar cuidadosamente antes de la primera ejecución si el cableado es correcto, la conexión a tierra es confiable.

   La construcción eléctrica debe ser realizada por personal profesional y técnico calificado; debe establecer línea fija de conexión independiente de aire acondicionado. Las conexiones de línea fija deben! estar equipado con más de 3 mm de distancia de los contactos para abrir un dispositivo de desconexión muy amplio. Las líneas eléctricas y los cables deben usarse cables especializados, para la instalación o el reemplazo, deben ser especificados por los fabricantes de personal profesional y técnico para operar, ¡los usuarios no deben! operar por sí mismo.

Cuidado	El dispositivo de protección contra fugas a tierra, el interruptor de alimentación y el disyuntor deben estar conectados a la alimentación, de lo contrario, se producirá una descarga eléctrica. Debe tener una conexión a tierra, si no está correctamente conectado a tierra, puede causar una descarga eléctrica.
Notícia	El cable de alimentación debe ser del tipo GB5023 estipulado 227IEC53 (RVV) o equivalente! por encima del cable eléctrico y sujeto con accesorios de cable, haga que el terminal no se desconecte fácilmente con una fuerza externa. La conexión o fijación incorrecta causan neumáticos. El cable de conexión debe ser del tipo GB5013 con clasificación 245IEC57 (YZW)) o equivalente por encima de uno. No conecte el cable de tierra en las tuberías de gas, tuberías de agua, líneas telefónicas o un pararrayos y la línea de tierra de otros productos.
Además	Conecte la línea de alimentación para seguir la solicitud del diagrama del circuito de conexión. • ¡Conecte la terminal de forma segura en el asiento de seguridad con los cables del dispositivo fijo para evitar que se extienda! fuerza en los cables y peligroso.

4. Prueba de presión del sistema y fuga de agua.

Para el sistema de aire acondicionado fancoil, antes de la prueba de presión del sistema, primero debe formular un esquema de prueba de presión, seleccionar la bomba de prueba adecuada, para formular un canal de agua probado a presión racional. En el proceso de prueba, se debe registrar concienzudamente la condición de prueba de presión, monitorear los cambios de presión del sistema en cualquier momento. Debe prestar atención a los siguientes puntos al formular el plan de prueba de presión.

(1) ¡La válvula de escape en la tubería del sistema debe! abrirse antes de agregar agua a los serpentines, luego cerrar la válvula después de agotar el aire dentro del serpentín.

(2) La prueba de presión de agua debe realizarse en condiciones de temperatura superiores a 5ºC, de lo contrario, debe tomar medidas anticongelantes.

(3) La prueba de presión de agua necesita presión de elevación de la subsección, sea lenta de manera uniforme al levantar la presión, verifique cuidadosamente si cada junta tiene fugas después de que la bomba deje de funcionar y mantenga una presión constante. No aceptará trabajos de reparación con agua a presión.

(4) Agregue agua al sistema para ser superpuesto con agua, escape estratificado, operación piloto de perforación.

(5) Confirme la tubería del sistema con: sin fugas, finalmente lleve el procesamiento del aislamiento térmico lejos de la tubería de acuerdo con el plan de diseño.

(6) El esquema de presión del sistema formulado debe seguir el principio de flujo bajo a alto, el exceso ingresa paso a paso. Y asegúrese de seguir los puntos anteriores, de lo contrario, puede causar daños estructurales a los enfriadores fancoil y a la tubería del sistema.

Usuario y Mantenimiento

1. Termina la instalación, debe verificar cuidadosamente si el funcionamiento del motor del ventilador es normal después de la electrificación. Si hay alguna anormalidad, debe encontrar la razón inmediatamente después de cortar la fuente de alimentación.
2. Durante el tiempo que el enfriador deje de funcionar, el sistema debe llenarse con agua para reducir la corrosión de la tubería; pero en invierno debe tomar medidas de congelación de hormigas para evitar que se agriete el tubo de cobre del intercambiador de calor.
3. La temperatura del enfriador que usa agua fría no debe ser inferior a 6 ºC, la temperatura del agua caliente no debe ser superior a 65 ºC, requiere agua limpia, preferiblemente agua desmineralizada.
4. Para lograr el mejor efecto de transferencia de calor del enfriador, le recomendamos que abra la válvula de escape en la tubería del sistema cuando lo use por primera vez, para eliminar el aire dentro de la tubería.
5. El filtro de aire debe limpiarse regularmente de acuerdo con el nivel de limpieza del entorno de uso 1, para no afectar el rendimiento de la transferencia de calor y la ventilación.
6. Después de dos años de funcionamiento, debe realizar un mantenimiento completo de todo el sistema del enfriador. Puede limpiar las tuberías y el intercambiador de calor para eliminar la suciedad con métodos químicos. Nuestra fábrica puede proporcionar servicios profesionales.

Nota

Si la unidad tiene algún daño por un problema de golpe de ariete en la condición de instalación, depuración y uso del proyecto, nuestra empresa no se hará cargo de ello.

Mando a Distancia

1.Descripción de los botones

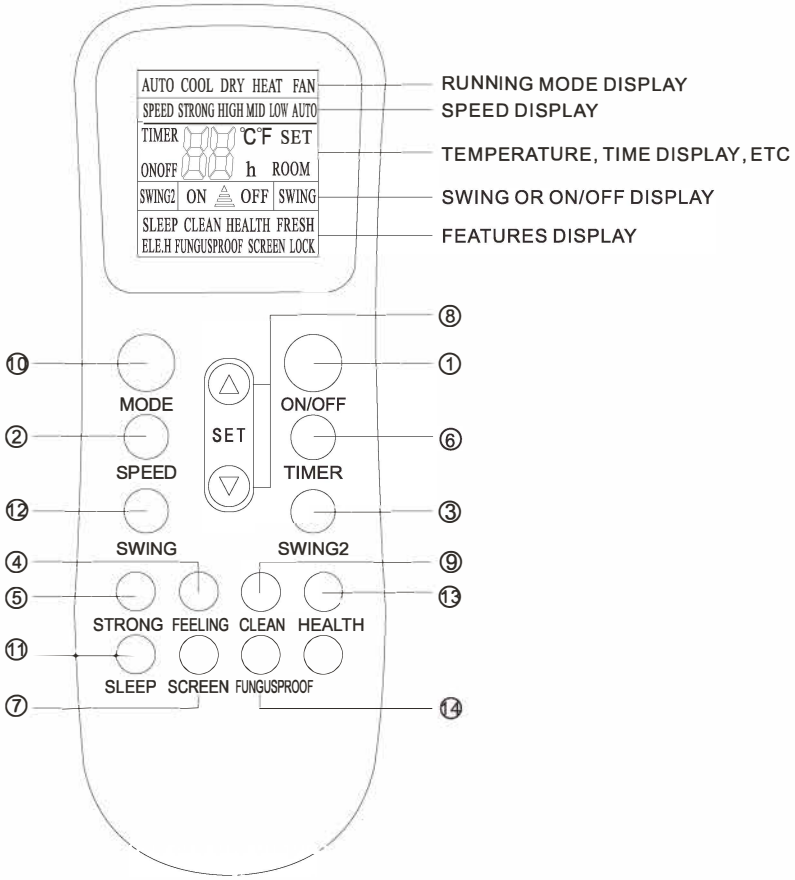

Nota

La imagen es un controlador remoto general, contiene casi todos los botones de función.
Pueden ser ligeramente diferentes del objeto material (depende del modelo).

1. **[ON/OFF]** botón
   Puede encender el acondicionador de aire presionando este botón y detener su funcionamiento presionándolo nuevamente.

2. **[SPEED]** botón
   Puede seleccionar la velocidad del ventilador entre "Lo", "Mid", "High", "Auto".

3. **[SWING2]** botón
   Presione este botón, las vanas de dirección del viento vertical pueden rotar automáticamente, cuando tenga la dirección de viento horizontal deseada, presiónelo nuevamente, las vanas de dirección del viento vertical se detendrán en la situación de su elección.

4. **[FEELING]** botón
   Cuando muestra el botón "**FEELING**":
   Presione este botón para configurar la función de sensación. La pantalla LCD muestra la temperatura actual de la habitación cuando se configura la función y muestra la temperatura configurada cuando se cancela la función. Esta función no es válida cuando el aparato está en modo Ventilador.

5. **[STRONG]** botón
   Solo en el estado de refrigeración o calefacción, presione este botón, la velocidad del ventilador se ajusta a fuerte automáticamente y la pantalla LCD muestra "ventilador alto", la función "fuerte" se inicia para alcanzar la máxima refrigeración o calefacción.

6. **[TIMER]** botón
   Este botón se utiliza para configurar la función Timing On o Timing Off.

7. **[SCREEN]** botón
   Puede dejar que la pantalla LCD funcione o no presionando este botón.

   [△] o **[▽]** botón
   Presione el botón "△" o "▽" puede configurar el rango de temperatura de 16"C a 32"C, Pantalla cambiará cuando toques el botón.

8. **[CLEAN]** botón

   a. Cuando el control remoto está apagado, presione el botón "limpiar", las barras de guía del viento se vuelven a las posiciones iniciales para enfriar, el aire acondicionado ejecuta la función "limpiar" con una duración máxima de 35 minutos. El propósito de esta función es limpiar el polvo del evaporador y secar el agua del interior del evaporador y evitar que el evaporador se enmohezca debido a la deposición de agua y tenga un olor extraño.

9. **[MODE]** botón
   Esto le permite seleccionar diferentes modos de operación. Después de cada pulsación, se cambiará el modo de funcionamiento.

   Se muestra en la siguiente pantalla.

Nota
La unidad de solo enfriamiento no tiene modo de calor.

10. **[SLEEP]** botón
Presione el botón SLEEP, luego la pantalla muestra "SLEEP", la función de dormir del acondicionador de aire está activada.

11. **[SWING]** botón
Presione este botón, las paletas de dirección del viento horizontal pueden girar automáticamente, cuando tenga la dirección de viento vertical deseada, presiónelo nuevamente, las paletas de dirección del viento horizontal se detendrán en la situación que elija.

12. **[HEALTH]** botón
Presione este botón, puede activar o desactivar la función de salud.

13. **[FUNGUSPROOF]** botón
Este A/Chas tiene una función especial de secado y antimoho que tiene dos selecciones "sí" o "no". Esta función es controlada por el control remoto en los modos de enfriamiento, secado y automático (enfriamiento y secado), las barras de guía de viento horizontales están en la posición inicial para enfriamiento. El A/C funciona en modo de calefacción (el A/C de refrigeración solo funciona en modo de ventilador), el sistema interno! el ventilador funciona durante tres minutos con viento débil antes de detenerse. El propósito de esta función es secar el interior del evaporador y evitar que se enmohezca debido a la deposición de agua y, por lo tanto, disperse olores extraños.

Nota:
Esta función no viene configurada de fábrica. Puede configurar y cancelar libremente esta función. El método de configuración es: bajo el estado "apagado" del A/C y el control remoto, apunte el control remoto hacia el A/C y presione continuamente el botón "FUNGUSPROOF" una vez, el zumbador seguirá sonando cinco veces después de cinco veces un pitido, lo que indica que esta función está lista. En caso de que se haya configurado esta función, a menos que se apague todo el aire acondicionado o la función se cancele manualmente, el aire acondicionado tiene esta función por defecto;

Para cancelar la función: 1. Apague todo el A/C; 2. Bajo el estado "apagado" del A/C y el control remoto, apunte el control remoto hacia el A/C y presione continuamente el botón "FUNGUSPROOF" una vez, el zumbador seguirá sonando tres veces después de cinco pitidos , indicando que esta función ha sido cancelada;

Cuando esta función está activada, se sugiere no reiniciar el A/C antes de que se detenga por completo;

Esta función no se ejecutará en caso de parada de tiempo o parada de sueño.

2. Uso

Modo de funcionamiento automático

1. Presione el botón ON/OFF, el acondicionador de aire comienza a funcionar.
2. Pulse el botón MODE, seleccione el modo de funcionamiento automático.
3. Presione el botón SPEED, puede seleccionar la velocidad del ventilador. Puede seleccionar la velocidad del ventilador entre LOW, MID, HIGH, AUTO.
4. Presione el botón ON/OFF nuevamente, el acondicionador de aire se detiene.

- **Modo de funcionamiento de refrigeración/calefacción (el tipo de viento frío no tiene función de calefacción)**

1. Presione el botón ON/OFF, el acondicionador de aire comienza a funcionar.
2. Pulse el botón MODE, seleccione el modo de funcionamiento Refrigeración o Calefacción.
3. Pulse el botón "△" o "▽", Configure la temperatura, la temperatura se puede configurar en un rango de diferencia de 1ºC de 16-32ºC.
4. Presione el botón SPEEO, puede seleccionar la velocidad del ventilador. Puede seleccionar la velocidad del ventilador entre LOW, MID, HIGH, AUTO.
5. Presione el botón ON/OFF nuevamente, el acondicionador de aire se detiene.

- **Modo de funcionamiento del ventilador**

1. Presione el botón ON/OFF, el acondicionador de aire comienza a funcionar.
2. Presione el botón MODE, seleccione el modo de operación de Refrigeración o Calefacción.
3. Presione el botón SPEEO, puede seleccionar la velocidad del ventilador. Puede seleccionar la velocidad del ventilador entre LOW, MID, HIGH.
4. Presione el botón ON/OFF nuevamente, el aire acondicionado se detiene.

Nota
En el modo de operación de circulación, el ajuste de la temperatura no es efectivo.

- **Modo de operación de secado**

1. Presione el botón ON/OFF, el acondicionador de aire comienza a funcionar.
2. Presione el botón MODE, seleccione el modo de operación Dry.
3. Presione el botón "△" o "▽", et la temperatura, la temperatura se puede establecer en un rango de diferencia de 1ºC de 16-32 C.
4. Presione el botón SPEED, puede seleccionar la velocidad del ventilador. Puede seleccionar la velocidad del ventilador entre LOW, MID, HIGH, AUTO.
5. Presione el botón ON/OFF nuevamente, el acondicionador de aire se detiene.

Nota
Este manual presenta funciones para todos los controles remotos, tal vez presione un botón sin ninguna reacción, bueno, el acondicionador de aire que compró no tiene esta función.

3.Modo de botón de temporizador

Función Reloj

Configuración del reloj durante el período de uso, el método es como el siguiente:

1. Abra la tapa del controlador de remate, luego presione el botón **Temporizador**/**Reloj**, la función Reloj se activa.

2. Presione el botón "△" o "▽" para configurar la hora del reloj, la hora es un sistema de 12 horas con a.m. y p.m.

3. Presione el botón TIMER nuevamente para confirmar la hora del reloj.

Función de temporización

La función de sincronización ON debe configurarse cuando el acondicionador de aire está apagado. El método como a continuación:

1. Presione el botón TIMER, se mostrará la letra "ON" y parpadeará.
2. Presione el botón "△" o "▽" para configurar la hora, la hora es un sistema de 12 horas con a.m. y p.m.
3. Pulse de nuevo el botón TIMER para confirmar la hora del reloj.
4. Pulse otro botón para seleccionar la condición de funcionamiento (incluido el modo, la temperatura, la oscilación, la velocidad del ventilador, etc.).

Nota

Cuando la configuración del reloj o la sincronización es la misma que la configuración de la hora, el acondicionador de aire se cerrará o funcionará automáticamente.

Modo de operación SLEEP

1. Presione el botón ON/OFF, el acondicionador de aire comienza a funcionar.
2. Presione el botón MODO para seleccionar el estado de refrigeración o calefacción.
3. Abra la tapa del controlador con cable, presione el botón SLEEP, la pantalla mostrará, la función de dormir se activará.
4. Presione el botón SLEEP nuevamente, la función de dormir se cancelará. Entonces el acondicionador de aire mantendrá su configuración para operar.
5. Presione el botón ON/OFF, el aire acondicionado se detiene.

Cuando se inicia la función de suspensión, funcionará de la siguiente manera:

1.Modo refrigeración:

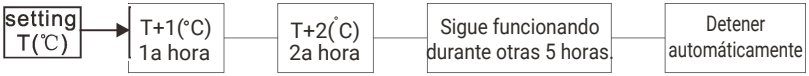

2.Modo calefacción:

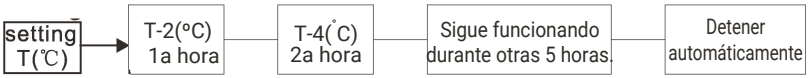

3.El modo de suspensión durará 7 horas y luego se detendrá automáticamente.

HTW

QUALITY COMFORT EVERYWHERE

FANCOIL SPLIT MURAL

HTW-FP-27AA | HTW-FP-36AA | HTW-FP-45AA | HTW-FP-54AA | HTW-FP-72AA

ENGLISH

Owner's and installation manual. Split Fancoil

Content Table

Introduction..... 1
Installation..... 1
Use and Maintenance..... 3
Remote controller..... 4
Buttons description..... 4
Usage..... 7

Introduction

The installation manual assume that the owners' host, water pipes have been installed in right place. Therefore, the installation manual only involves the installation of our Company's fan coil chiller; you may also need additional drawings or other instructions to guide the installation of additional equipment.

1. Preparatory work before installation

Make sure that you have experienced technical staff to install the chiller.

Befare installation, firstly check whether the preparatory work is finished, such as water pipes, wire interface and chiller fixed bolts.

2. Protective measures

During the installation process should be particularly careful to prevent the wall of dust, insulation, paint or other fareign matter deposited on the fan motor or the fan blade. Foreign body should be removed befare chiller operation.

3. Transport fault Statement

Fan coil chillers have been inspected and tested in the factory, all chillers should maintain a perfect condition when delivered to the site with proper transport way.

If there is serious damage, please communicate with the transport personnel or distributors.

4.Storage

If the chiller be stored outdoors, pay particular attention to moisture, corrosion, anti-dust.

5. Unpack

(1) The chiller should be carefully moved out from the carton, prohibit improper moving, extrusion, collision fan.

(2) Check whether the chiller is damage, such as bumps, severe deformation or fan loase, if so, please contact your dealer.

Installation

1. Choice of installation location

Chiller should be hanging in the solid wall, 1.8-2 m height is generally appropriate, but in any case, the chiller leaving the ceiling and the wall's both sides 10-1 Scm is better , so that it is enabling ventilation.

Installation position should avoid direct sunlight, the wing outlet not directly toward the sitting, lying people, you should also consider the problem of condensate water drainage facilities.

2. Chiller installation

Pick off the baseboard of the indoor unit, horizontally press on the selected wall space position. According to the arrows indicate hole location surrounded by the baseboard, do marks on the wall, then drill hales in the wall with electric drill, stuffed with plastic expansion anchor bolts, using wood screws through the indicated bottom hales and crewing into expansion anchor bolts to set up the baseboard.

Then open hales on the wall, the hales are used far the connecting pipes which should through the wall. Hales location in the wall depends on the circular gap on the baseboard. When opening the hales, you can use electric drill to drill a circle hales around the circular gap, then use iron neither cut through to be hales in this way, accurate, and save time. When digging hole in the wall Should make the hole have an inside-out tilt slope in arder to discharge condensate water.

The elicitation way of connecting pipe, due to the installation site have left behind elicitation, right behind elicitation, !he lower right side and left side elicitation and other ways. After elicitation, connect hoses to cover on !he insulation sleeve, in the position which is about 10mm inside the cabinet, start the pack up for pipeline, until to the joint of hosepipe, the remaining should be done after the joint connection finished.

After completion of !he above, you can hang the chiller on the baseboard and make the connecting pipe through the hole in the wall.

3. Electrical controls and connections

1. Must strictly follow the wiring diagram. Non-sharing of two and more than two chillers of a speed control switch or a thermostat.
2. After inslallation should be carefully checked before the first run whether the wiring is correct, the ground is reliable.

Electrical construction must be done by qualified professional and technical personnel; you should set air-conditioning independent connection fixed line. The fixed-line connections mus! be equipped with more than 3mm away from the contacts to open very wide disconnect device. Power lines and cables should be used of specialized cables, for installation or replacement, must be specified by the manufacturers of professional and technical personnel to operate, users shall no! operate by himself.

Caution	The earth leakage protective device, power switch and circuil breaker must be inslalled in the power, otherwise it will cause electric shock. Must be grounded connection, if not properly grounded, may cause electric shock.
Notice	The power cord must use GB5023 stipulated 227IEC53 (RVV) type or equivalen! above electric wire, and fastened with wire fixtures, make terminal not easily disconnect with external force. Improper connection or fastening cause tires. The connecting cable must use GB5013 slipulaled 245IEC57 (YZW)) type or equivalent above one. Do not connect ground wire in !he gas pipes, water pipes, telephone lines or a lightning rod and other products' ground line.
Else	Please connect the power line to follow the connection circuit diagram request. • **Connect** terminals securely in safety seat with cable fixed device wires, to prevent externa! force in the wires and dangerous.

4. System pressure test and water leakage

For fan coil air conditioning system, befo re the system pressure test, first should formulate pressure-tested scheme, select the appropriate test pump, to formulate rational pressuretested waterway. In testing process should be conscientiously record pressure-tested condilion, monitor the system pressure changas al any lime, You should pay atlention to !he following poi nis when formulating pressure-tested plan

(1) The exhaust valve on system piping line mus! be opened before adding water into coils, then close !he valve after exhausting !he air inside coil.

(2) Water pressure test should be done on the temperatura conditions above 5ºC, otherwise should take anti-freeze measures.

(3) Water pressure test need subsection lifting pressure, be slow evenly when lifting pressure, carefully check whether each joint leaking after pump stop working and keep steady pressure. Shall not take repair work wit h water pressure.

(4) Add water to the system to be layered with water, stratified exhaust, drill pilot operation.

(5) Confirm system pipeline wit:tut leakage, finally take thermal insulation processing far pipeline according to the design plan.

(6) The scheme formulated system pressure should be followed by the principie of low to high flow, excessive enters step by step. And be sure to follow the above points, other wise you may cause structural damage to fan coil chillers and system pipeline.

User and Maintenance

1. Installation ends, shall carefully check whether fan motor operation is normal after electrify. If any abnormal must immediately find reason after cut off power supply.
2. During the time chiller stop working, the system should be filled with water to reduce pipeline corrosion; but in winter should take ant freezing measures to avoid heat exchanger copper tube cracking.
3. Chiller using cold water temperature should be not less than 6 °C, hot water temperature no higher than 65 °C, requires clean water, preferably demineralized water.
4. To achieve the best heat transfer effect of the chiller, we advise you to open the exhaust valve on the system pipeline when your first time uses, in arder to remove the air inside the pipe.
5. Air filter should be cleaned regularly according to the using environment clean leve1, so as not to affect the heat transfer performance and ventilation.
6. After two years operation, you should take a comprehensive maintenance far the whole system of the chiller. You can clean pipes and heat exchanger to remove dirt with chemical methods. Our factory can provide professional services.

Note

If the unit have sorne damage by water hammer problem in the condition of project installation, debugging and using,our companywon't take charge of it.

Remote Controller

1.Buttons description

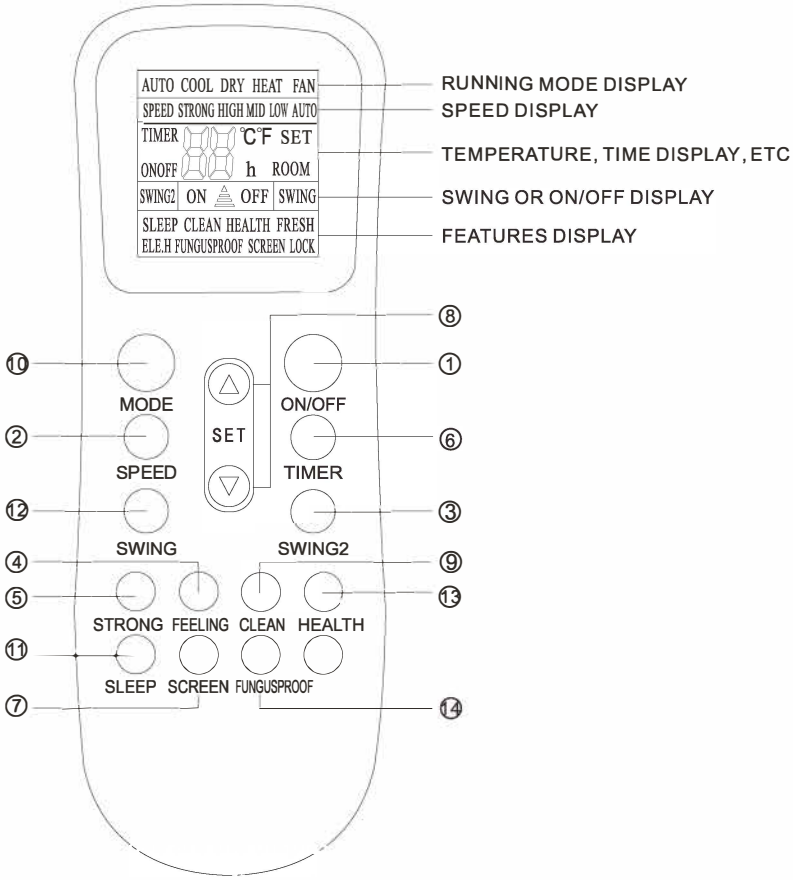

Note

The picture is general remole controller, contains almost all of the function buttons. They may be slightly different from material object(depend on model).

1. **[ON/OFF]** button
   You can start the air-conditioner by pressing this button and stop its operation by pressing it again.

2. **[SPEED]** button
   You can select fan speed from "Lo", "Mid", "High", "Auto".

3. **[SWING2]** button
   Press this button, the vertical wind direction vanas can rotate automatically, when you have the desired horizontal wind direction, press it again, the vertical wind direction vanas will be stopped at the situation of your choice.

4. **[FEELING]** button
   When it displays **"FEELING"** button:
   Press this button can be used to set the feeling function. The LCD shows the actual room temperatura when the function set and it shows the setting temperatura when the function cancelled. This function is invalid when the appliance at the Fan mode.

5. **[STRONG]** button
   Only under the state of cooling or heating mode, press this button, the fan speed is adjusted to strong auto-maticlly and the LCD displays "high fan" , the "strong" function is started to reach the highest cooling or heating.

6. **[TIMER]** button
   This buttton is used to set the Timing On or the Timing Off function.

7. **[SCREEN]** button
   You can let the LCD display work or not by pressing this button.

   [△] or **[▽]** button
   Press the "△ " or " ▽ " button,you can set the temperatura ranga from 16"C to 32"C, Display will changa when you touch the button.

8. **[CLEAN]** button:

   a. When remota controller is at the off state, press "clean" button, the wind guiding bars turn to initial postions for cooling, the A/C runs "clean" function with max duration 35mins. The purpose of this function is to clean dust on evaporator and dry the inside water of evaporator and to prevent the evaporator going moldy due to water deposition and boasting strange smell.

9. **[MODE]** button:
   This enables you to select different operation mode. After each pressing, the operation mode will be changed.

   It shows in the following display.

Note
The cooling-only unit doesn't have heat mode.

10. **[SLEEP]** button
Press SLEEP button, then display screen shows " SLEEP" ,the sleeping function of the air conditioner is activated.

11. **[SWING]** button
Press this button, the horizontal wind direction vanes can swing automatically, when you have the desired vertical wind direction, press it again, the horizontal wind direction vanes will be stopped at the situation of your choice.

12. **[HEALTH]** button
Press this button, you can turn on or off the health function.

13. **[FUNGUSPROOF]** button
This A/Chas special dry and anti-mold function which has "yes" or "no" two selections. This function is controlled by the remote controller under cooling, dry and auto (cooling and dry) modes, the horizontal wind guiding bars are at the initial position for cooling. The A/Cruns under heating mode(the cooling only A/Conly runs under fan mode), the interna! fan runs for three minutes with weak wind before stop. The purpose of this function is to dry the inside of the evaporator and to prevent the evaporator from going mouldy due to water deposition and thus dispersing strange smell.

Note:

This function has not been set in the factory. You may freely set and cancel this function. The setting method is: under "off" status of the A/C and the remote controller, point the remote controller toward the A/C and continuously press "FUNGUSPROOF" pushbutton for one time,the buzzer keep beeping five times again after five times beep, indicating that this function is ready. In case this function has been set, unless the whole A/C is powered off or the function is manually cancelled, the A/C then has this function as default;

To cancel the function: 1. Power off the whole A/C; 2. Under "off" status of the A/C and the re mote controller, point the re mote controller toward the A/C and continuously press "FUNGUSPROOF" pushbutton for one time, the buzzer keep beeping three times again after five times beep, indicating that this function has been cancelled;

When this function is on, it is suggested not to restart the A/C before it is completely stop;

This function will not run in case of time stop or sleep stop.

2. Usage

Automatic operation mode

1. Press the ON/OFF button, the air-conditioner starts to operate.
2. Press the MOOE button, select the automatic operation mode.
3. Press the SPEEO button, you can select fan speed.You can select fan speed from LOW, MID, HIGH,AUTO.
4. Press ON/OFF button again, the air-conditioner stops.

- **Cooling/Heating operation mode(cold wind type has no heating function)**

1. Press the ON/OFF button, the air-conditioner starts to operate.
2. Press the MOOE button, select the Cooling or Heating operation mode.
3. Press the "△" or "▽" button, set the temperature, temperature can be set at 1ºC difference range from 16-32ºC.
4. Press the SPEEO button, you can select fan speed. You can select fan speed from LOW, MIO, HIGH,AUTO.
5. Press ON/OFF button again, the air-conditioner stops.

- **Fan operation mode**

1. Press the ON/OFF button, the air-conditioner starts to operate.
2. Press the MODE button, select the Cooling or Heating operation mode.
3. Press the SPEEO button, you can select fan speed.You can select fan speed from LOW, MID, HIGH.
4. Press ON/OFF button again, the air-conditioner stops.

Note

In the circulation operation mode,setting the temperature is noneffective.

- **Drying operation mode**

1. Press the ON/OFF button, the air-conditioner starts to operate.
2. Press the MOOE button, select the Ory operation mode.
3. Press the "△" or "▽" button, set the temperature, temperature can be set at 1ºC differencerange from 16-32 C.
4. Press the SPEEO button, you can select fan speed.You can select fan speed from LOW, MID, HIGH,AUTO.
5. Press ON/OFF button again, the air-conditioner stops.

Note

This manual introduces function for all of the remote controller, maybe you press one button without any reaction, well, the air-conditioner you bought has no this function.

3.Timer buttton mode

Clock function

Clock setting during using period,the method just like below:

1.Open the lid of the remate controller,then press **Timer/Clock** button,the Clock function is activated.

2.Press the "△" or "▽" button to set the clock time, The time is 12-hour system with a.m.& p.m.

3.Press the TIMER button again to confirm the clock time.

Timing ON Function

Timing ON function must be set when the air conditioner is off.
The method just like below:

1.Press TIMER button, the letter "ON" will be displayed and flicker.

2.Press the "△" or "▽" button to set the time, the time is 12-hour system with a.m.& p.m.

3.Press the TIMER button again to confirm the clock time.

4.Press other button to select the operation condition.(including mode ,temperature, swing, fan speed, .).

Note

When the Clock or Timing on setting is the same as the setting time, the air conditioner will automaticlly close or operate.

Sleep operation mode

1.Press ON/OFF button, the air conditioner starts to operate.

2.Press the MODE button to select cooling or heating status.

3. Open the lid of the wired controller, press the SLEEP button,the display will shows,the sleeping function will be activated.

4.Press SLEEP button again ,the sleeping function will be cancelled. Then the air conditioner will keep its setting to operate.

5.Press ON/OFF button ,the air conditioner stops.

When the sleep function starts,it will operate like follows:

1.Cooling mode:

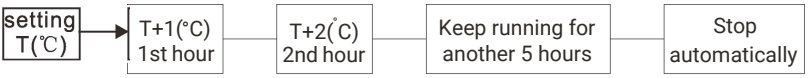

2.Heating mode:

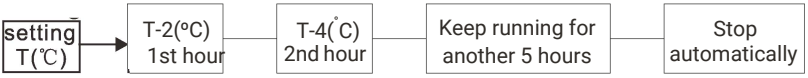

3.The sleep mode will last for 7 hours ,and then stop automatically.

HTW

QUALITY COMFORT EVERYWHERE

FANCOIL SPLIT MURAL

HTW-FP-27AA | HTW-FP-36AA | HTW-FP-45AA | HTW-FP-54AA | HTW-FP-72AA

FRANÇAIS

Manuel de l'utilisateur et d'installation. Split Fancoil

Tableau de contenu

Introduction..... 1
Instalation..... 1
Utilisation et Entretein.....3
Télécommande.....4
Descriptif des boutons.....4
Usage.....7

Introduction

Le manuel d'installation suppose que l'hôte des propriétaires, les conduites d'eau ont été installées au bon endroit. Par conséquent, le manuel d'installation ne concerne que l'installation du refroidisseur à ventilo-convecteur de notre société ; vous pouvez également avoir besoin de dessins supplémentaires ou d'autres instructions pour guider l'installation d'équipements supplémentaires.

1. Travaux préparatoires avant installation

Assurez-vous que vous disposez d'un personnel technique expérimenté pour installer le refroidisseur.

Avant l'installation, vérifiez d'abord si les travaux préparatoires sont terminés, tels que les conduites d'eau, l'interface filaire et les boulons fixes du refroidisseur.

2. Mesures protectives

Pendant le processus d'installation, il convient d'être particulièrement attentif à éviter que le mur de poussière, d'isolant, de peinture ou d'autres matières étrangères ne se dépose sur le moteur du ventilateur ou la pale du ventilateur. Les corps étrangers doivent être retirés avant le fonctionnement du refroidisseur.

3. Déclaration de défaut de transport

Les refroidisseurs à ventilo-convecteur ont été inspectés et testés en usine, tous les refroidisseurs doivent rester en parfait état lorsqu'ils sont livrés sur le site avec un moyen de transport approprié.

En cas de dommages graves, veuillez communiquer avec le personnel de transport ou les distributeurs.

4.Stockage

Si le refroidisseur est stocké à l'extérieur, faites particulièrement attention à l'humidité, à la corrosion et à l'anti-poussière.

5. Déballer

(1) Le refroidisseur doit être soigneusement sorti du carton, interdire tout déplacement inapproprié, extrusion, ventilateur de collision.

(2) Vérifiez si le refroidisseur est endommagé, comme des bosses, une déformation importante ou un desserrage du ventilateur. Si c'est le cas, veuillez contacter votre revendeur.

Installation

1. Choix du lieu d'installation

Le refroidisseur doit être suspendu dans le mur solide, une hauteur de 1,8 à 2 m est généralement appropriée, mais dans tous les cas, le refroidisseur qui quitte le plafond et les deux côtés du mur à 10-1 Scm est préférable, de sorte qu'il permette la ventilation.

La position d'installation doit éviter la lumière directe du soleil, la sortie de l'aile pas directement vers les personnes assises et couchées, vous devez également tenir compte du problème des installations de drainage de l'eau de condensation.

2. Installation de refroidisseur

Retirez le panneau de base de l'unité intérieure, appuyez horizontalement sur la position de l'espace mural sélectionné. Selon les flèches, indiquez l'emplacement du trou entouré par la plinthe, faites des marques sur le mur, puis percez des trous dans le mur avec une perceuse électrique, remplis de boulons d'ancrage à expansion en plastique, en utilisant des vis à bois à travers les trous inférieurs indiqués et en les enfonçant dans les boulons d'ancrage à expansion pour installer la plinthe.

Ensuite, ouvrez les hales sur le mur, les hales sont utilisés jusqu'aux tuyaux de raccordement qui doivent traverser le mur. L'emplacement des Hales dans le mur dépend de l'espace circulaire sur la plinthe. Lors de l'ouverture des hales, vous pouvez utiliser une perceuse électrique pour percer un cercle hales autour de l'espace circulaire, puis utiliser du fer ni couper pour être hales de cette manière, précis et gagner du temps. Lorsque vous creusez un trou dans le mur, le trou doit avoir une pente d'inclinaison vers l'extérieur afin d'évacuer l'eau de condensation.

Le mode d'élicitation du tuyau de raccordement, en raison du site d'installation, a laissé derrière lui l'élicitation, juste derrière l'élicitation, l'élicitation du côté inférieur droit et du côté gauche et d'autres moyens. Après élicitation, connectez les tuyaux au couvercle sur le manchon d'isolation, dans la position qui est d'environ 10 mm à l'intérieur de l'armoire, démarrez le pack pour la canalisation, jusqu'au joint du tuyau, le reste doit être fait après la connexion du joint terminée.

Après avoir terminé !ce ci-dessus, vous pouvez accrocher le refroidisseur sur la plinthe et faire passer le tuyau de raccordement à travers le trou dans le mur.

3. Commandes et connexions électriques

1. Doit suivre strictement le schéma de câblage. Non-partage de deux et plus de deux refroidisseurs d'un variateur de vitesse ou d'un thermostat.
2. Après l'installation, il convient de vérifier soigneusement avant la première utilisation si le câblage est correct, la terre est fiable.

La construction électrique doit être effectuée par du personnel professionnel et technique qualifié ; vous devez définir une ligne fixe de connexion indépendante de la climatisation. Les connexions fixes mus! être équipé de plus de 3 mm de distance des contacts pour ouvrir un dispositif de déconnexion très large. Les lignes électriques et les câbles doivent être utilisés avec des câbles spécialisés, pour l'installation ou le remplacement, doivent être spécifiés par les fabricants de personnel professionnel et technique pour fonctionner, les utilisateurs ne doivent pas ! fonctionner par lui-même.

Précaution	Le dispositif de protection contre les fuites à la terre, l'interrupteur d'alimentation et le disjoncteur doivent être installés dans l'alimentation, sinon cela provoquera un choc électrique. Doit être mis à la terre, s'il n'est pas correctement mis à la terre, cela peut provoquer un choc électrique.
Avis	Le cordon d'alimentation doit utiliser le type GB5023 stipulé 227IEC53 (RVV) ou équivalent ! au-dessus du fil électrique et fixé avec des fixations de fil, la borne ne se déconnecte pas facilement avec une force externe. Une connexion ou une fixation incorrecte provoque des pneus. Le câble de connexion doit utiliser le type GB5013 glissé 245IEC57 (YZW)) ou un équivalent supérieur. Ne connectez pas de fil de terre dans les conduites de gaz, les conduites d'eau, les lignes téléphoniques ou un paratonnerre et la ligne de terre d'autres produits.
Autre	Veuillez connecter la ligne électrique pour suivre la demande de schéma de circuit de connexion. • **Connectez** termina Est solidement dans le siège de sécurité avec les fils de l'appareil fixe par câble, pour empêcher l'externa! force dans les fils et dangereux.

4. Test de pression du système et fuite d'eau

Pour le système de climatisation à ventilo-convecteur, avant le test de pression du système, vous devez d'abord formuler un schéma de test de pression, sélectionner la pompe de test appropriée, pour formuler une voie d'eau rationnelle testée sous pression. Dans le processus de test, il convient d'enregistrer consciencieusement les conditions de test de pression, de surveiller les changements de pression du système à tout moment. Vous devez faire attention aux points suivants lors de la formulation du plan de test de pression.

(1) La soupape d'échappement sur la tuyauterie du système doit ! être ouvert avant d'ajouter de l'eau dans les serpentins, puis fermer !la vanne après avoir évacué !l'air à l'intérieur du serpentin.

(2) Le test de pression d'eau doit être effectué dans des conditions de température supérieures à 5°C, sinon des mesures antigel doivent être prises.

(3) Le test de pression d'eau nécessite une pression de levage de sous-section, soyez lent uniformément lors de la pression de levage, vérifiez soigneusement si chaque joint fuit après l'arrêt de la pompe et maintenez une pression constante. Ne doit pas effectuer de travaux de réparation avec de l'eau sous pression.

(4) Ajouter de l'eau au système à superposer avec de l'eau, échappement stratifié, fonctionnement du pilote de forage.

(5) Confirmez l'esprit de canalisation de système : fuite de tut, prenez finalement la canalisation lointaine de traitement d'isolation thermique selon le plan de conception.

(6) Le schéma de pression du système formulé doit être suivi du principe du débit faible à élevé, des entrées excessives étape par étape. Et assurez-vous de suivre les points ci-dessus, sinon vous risquez de causer des dommages structurels aux refroidisseurs à ventilo-convecteur et à la canalisation du système.

Utilisateur et Maintenance

1. L'installation se termine, vérifiez soigneusement si le fonctionnement du moteur du ventilateur est normal après l'électrification. Si tout anormal doit immédiatement trouver la raison après avoir coupé l'alimentation.
2. Pendant que le refroidisseur cesse de fonctionner, le système doit être rempli d'eau pour réduire la corrosion du pipeline ; mais en hiver, il convient de prendre des mesures de congélation pour éviter la fissuration du tube de cuivre de l'échangeur de chaleur.
3. La température du refroidisseur utilisant de l'eau froide ne doit pas être inférieure à 6 ºC, la température de l'eau chaude ne doit pas dépasser 65 ºC, nécessite de l'eau propre, de préférence de l'eau déminéralisée.
4. Pour obtenir le meilleur effet de transfert de chaleur du refroidisseur, nous vous conseillons d'ouvrir la soupape d'échappement sur la canalisation du système lors de votre première utilisation, afin d'éliminer l'air à l'intérieur du tuyau.
5. Le filtre à air doit être nettoyé régulièrement en fonction du niveau de propreté 1 de l'environnement d'utilisation, afin de ne pas affecter les performances de transfert de chaleur et la ventilation.
6. Après deux ans de fonctionnement, vous devez effectuer un entretien complet de l'ensemble du système du refroidisseur. Vous pouvez nettoyer les tuyaux et l'échangeur de chaleur pour enlever la saleté avec des méthodes chimiques. Notre usine peut fournir des services professionnels.

Remarque

Si l'unité est endommagée par un problème de coup de bélier dans l'état d'installation, de débogage et d'utilisation du projet, notre société ne s'en chargera pas.

Télécommande

1. Description des boutons

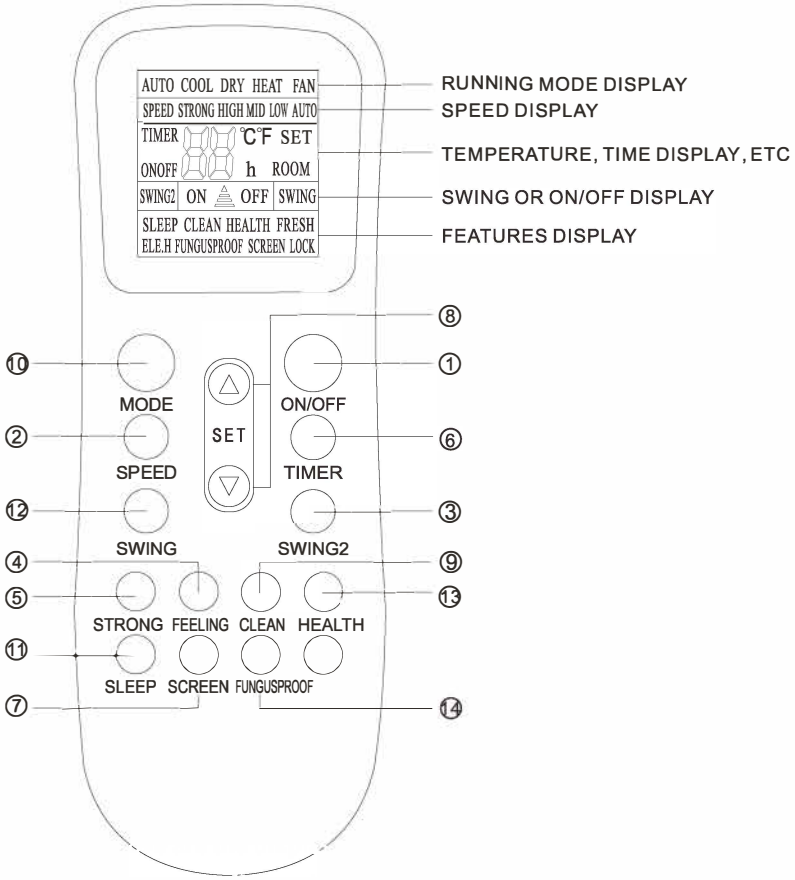

Remarque

L'image est un contrôleur de télécommande général, contient presque tous les boutons de fonction. Ils peuvent être légèrement différents de l'objet matériel (selon le modèle).

1. **[ON/OFF]** bouton
   Vous pouvez démarrer le climatiseur en appuyant sur ce bouton et arrêter son fonctionnement en appuyant à nouveau dessus.

2. **[SPEED]** bouton
   Vous pouvez sélectionner la vitesse du ventilateur parmi "Lo", "Mid", "High", "Auto".

3. **[SWING2]** bouton
   Press this button, the vertical wind direction vanas can rotate automatically, when you have the desired horizontal wind direction, press it again, the vertical wind direction vanas will be stopped at the situation of your choice.

4. **[FEELING]** bouton
   Lorsqu'il affiche le bouton "**FEELING**":
   Appuyez sur ce bouton pour régler la fonction de sensation. L'écran LCD affiche la température réelle de la pièce lorsque la fonction est activée et il affiche la température de réglage lorsque la fonction est annulée. Cette fonction est invalide lorsque l'appareil est en mode Ventilateur.

5. **[STRONG]** bouton
   Uniquement en mode de refroidissement ou de chauffage, appuyez sur ce bouton, la vitesse du ventilateur est ajustée automatiquement à forte et l'écran LCD affiche "ventilateur élevé", la fonction "forte" est lancée pour atteindre le refroidissement ou le chauffage le plus élevé.

6. **[TIMER]** bouton
   Ce bouton est utilisé pour régler la fonction Timing On ou Timing Off.

7. **[SCREEN]** bouton
   Vous pouvez laisser l'écran LCD fonctionner ou non en appuyant sur ce bouton.

   [△] ou **[▽]** bouton

   Appuyez sur le bouton "△ " or " ▽" button, you can set the temperatura ranga from 16"C to 32"C, Display will changa when you touch the button.

8. **[CLEAN]** bouton
   a. Lorsque le contrôleur à distance est à l'état éteint, appuyez sur le bouton "nettoyer", les barres de guidage du vent se tournent vers les positions initiales pour le refroidissement, la climatisation exécute la fonction "nettoyer" avec une durée maximale de 35 minutes. Le but de cette fonction est de nettoyer la poussière sur l'évaporateur et de sécher l'eau à l'intérieur de l'évaporateur et d'empêcher l'évaporateur de moisir en raison du dépôt d'eau et d'une odeur étrange.

9. **[MODE]** bouton
   Cela vous permet de sélectionner différents modes de fonctionnement. Après chaque pression, le mode de fonctionnement sera changé.

   Il apparaît dans l'affichage suivant.

Remarque
L'unité de refroidissement uniquement n'a pas de mode de chauffage.

10. **[SLEEP]** bouton
Appuyez sur le bouton SLEEP, puis l'écran d'affichage affiche "SLEEP", la fonction de sommeil du climatiseur est activée.

11. **[SWING]** bouton
Appuyez sur ce bouton, les aubes horizontales de direction du vent peuvent osciller automatiquement, lorsque vous avez la direction du vent verticale souhaitée, appuyez à nouveau dessus, les aubes horizontales de direction du vent seront arrêtées à la situation de votre choix.

12. **[HEALTH]** bouton
Appuyez sur ce bouton, vous pouvez activer ou désactiver la fonction de santé.

13. **[FUNGUSPROOF]** bouton
Cette fonction spéciale sèche et anti-moisissure A/Chas a deux sélections "oui" ou "non". Cette fonction est contrôlée par la télécommande en mode refroidissement, séchage et auto (refroidissement et séchage), les barres horizontales de guidage du vent sont à la position initiale pour le refroidissement. La climatisation fonctionne en mode chauffage (la climatisation uniquement fonctionne uniquement en mode ventilateur), l'interna ! le ventilateur tourne pendant trois minutes avec un vent faible avant de s'arrêter. Le but de cette fonction est de sécher l'intérieur de l'évaporateur et d'empêcher l'évaporateur de moisir en raison du dépôt d'eau et de disperser ainsi une odeur étrange.

Remarque:
Cette fonction n'a pas été réglée en usine. Vous pouvez définir et annuler librement cette fonction. La méthode de réglage est : sous l'état "off" de l'A/C et de la télécommande, pointez la télécommande vers l'A/C et appuyez en continu sur le bouton-poussoir "FUNGUSPROOF" pendant une fois, le buzzer continue de biper cinq fois après cinq fois bip, indiquant que cette fonction est prête. Si cette fonction a été configurée, à moins que tout le climatiseur ne soit éteint ou que la fonction ne soit annulée manuellement, le climatiseur a alors cette fonction par défaut ;

Pour annuler la fonction : 1. Éteignez tout le climatiseur ; 2. Sous l'état "off" de l'A/C et de la télécommande, pointez la télécommande vers l'A/C et appuyez continuellement sur le bouton-poussoir "FUNGUSPROOF" pendant une fois, le buzzer continue de biper trois fois après cinq bips. , indiquant que cette fonction a été annulée ;

Lorsque cette fonction est activée, il est conseillé de ne pas redémarrer la climatisation avant qu'elle ne soit complètement arrêtée ;

Cette fonction ne fonctionnera pas en cas d'arrêt de l'heure ou d'arrêt du sommeil.

2. Usage

Mode de fonctionnement automatique

1. Appuyez sur le bouton ON/OFF, le climatiseur commence à fonctionner.
2. Appuyez sur le bouton MOOE, sélectionnez le mode de fonctionnement automatique.
3. Appuyez sur le bouton SPEEO, vous pouvez sélectionner la vitesse du ventilateur. Vous pouvez sélectionner la vitesse du ventilateur parmi LOW, MID, HIGH, AUTO.
4. Appuyez à nouveau sur le bouton ON/OFF, le climatiseur s'arrête.

- **Mode de fonctionnement refroidissement/chauffage (le type de vent froid n'a pas de fonction de chauffage)**

1. Appuyez sur le bouton ON/OFF, le climatiseur commence à fonctionner.
2. Appuyez sur le bouton MODE, sélectionnez le mode de fonctionnement Refroidissement ou Chauffage.
3. Appuyez sur le bouton "△" ou "▽", réglez la température, la température peut être réglée à 1 ºC de différence entre 16 et 32 ºC.
4. Appuyez sur le bouton SPEEO, vous pouvez sélectionner la vitesse du ventilateur. Vous pouvez sélectionner la vitesse du ventilateur parmi LOW, MID, HIGH, AUTO.
5. Appuyez à nouveau sur le bouton ON/OFF, le climatiseur s'arrête.

- **Mode de fonctionnement du ventilateur**

1. Appuyez sur le bouton ON/OFF, le climatiseur commence à fonctionner.
2. Appuyez sur le bouton MODE, sélectionnez le mode de fonctionnement Refroidissement ou Chauffage.
3. Appuyez sur le bouton SPEEO, vous pouvez sélectionner la vitesse du ventilateur. Vous pouvez sélectionner la vitesse du ventilateur parmi LOW, MID, HIGH.
4. Appuyez à nouveau sur le bouton ON/OFF, le climatiseur s'arrête.

Remarque
En mode de fonctionnement en circulation, le réglage de la température n'est pas efficace.

- **Mode de séchage**

1. Appuyez sur le bouton ON/OFF, le climatiseur commence à fonctionner.
2. Appuyez sur le bouton MODE, sélectionnez le mode de fonctionnement Dry.
3. Appuyez sur le bouton "△" ou "▽", régler la température, la température peut être réglée à 1 ºC de différence entre 16 et 32 C.
4. Appuyez sur le bouton SPEED, vous pouvez sélectionner la vitesse du ventilateur. Vous pouvez sélectionner la vitesse du ventilateur entre LOW, MID, HIGH, AUTO.
5. Appuyez à nouveau sur le bouton ON/OFF, le climatiseur s'arrête.

Remarque
Ce manuel présente la fonction de toutes les télécommandes, peut-être que vous appuyez sur un bouton sans aucune réaction, eh bien, le climatiseur que vous avez acheté n'a pas cette fonction.

3.Mode bouton minuterie

Fonction horloge

Réglage de l'horloge pendant la période d'utilisation, la méthode comme ci-dessous :

1.Ouvrez le couvercle du contrôleur remate, puis appuyez sur le bouton **Minuterie/Horloge**, la fonction Horloge est activée.

2.Appuyez sur le bouton "△" ou "▽" pour régler l'heure de l'horloge, l'heure est le système de 12 heures avec am&p.m.

3.Appuyez à nouveau sur le bouton TIMER pour confirmer l'heure de l'horloge.

Fonction Timing ON

La fonction de Timing ON doit être réglée lorsque le climatiseur est éteint. La méthode comme ci-dessous:

1.Appuyez sur le bouton TIMER, la lettre "ON" s'affichera et clignotera.

2.Appuyez sur le bouton "△" ou "▽" pour régler l'heure, l'heure est le système de 12 heures avec am & p.m.

3.Appuyez à nouveau sur le bouton TIMER pour confirmer l'heure de l'horloge.

4.Appuyez sur un autre bouton pour sélectionner la condition de fonctionnement (y compris le mode, la température, l'oscillation, la vitesse du ventilateur, .).

Remarque

Lorsque le réglage de l'horloge ou de la minuterie est le même que l'heure de réglage, le climatiseur se fermera ou fonctionnera automatiquement.

Mode de fonctionnement Sleep

1. Appuyez sur le bouton ON/OFF, le climatiseur commence à fonctionner.
2. Appuyez sur le bouton MODE pour sélectionner l'état de refroidissement ou de chauffage.
3. Ouvrez le couvercle du contrôleur filaire, appuyez sur le bouton SLEEP, l'écran affiche, la fonction de sommeil sera activée.
4. Appuyez à nouveau sur le bouton SLEEP, la fonction de sommeil sera annulée. Ensuite, le climatiseur conservera son réglage pour fonctionner.
5. Appuyez sur le bouton ON/OFF, le climatiseur s'arrête.

Lorsque la fonction de veille démarre, elle fonctionnera comme suit :

1. Mode refroidissement :

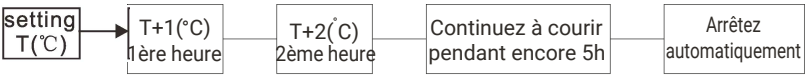

2. Mode chauffage :

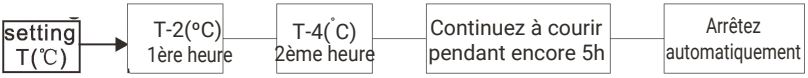

3.Le mode veille durera 7 heures, puis s'arrêtera automatiquement.

QUALITY COMFORT EVERYWHERE

FANCOIL SPLIT MURAL

HTW-FP-27AA | HTW-FP-36AA | HTW-FP-45AA | HTW-FP-54AA | HTW-FP-72AA

PORTUGUÊS

Manual do utilizador e instalação. Split Fancoil

Tabela de conteúdo

Introdução..... 1
Instalação..... 1
Uso e Manutenção.....3
Controle remoto.....4
Descrição dos botões..... 4
Uso.....7

Introdução

O manual de instalação assume que os canos de água dos proprietários foram instalados no lugar certo. Portanto, o manual de instalação envolve apenas a instalação do chiller ventiloconvector da nossa empresa; você também pode precisar de desenhos adicionais ou outras instruções para orientar a instalação de equipamentos adicionais.

1. Trabalho preparatório antes da instalação

Certifique-se de ter uma equipe técnica experiente para instalar o resfriador.

Antes da instalação, verifique primeiro se o trabalho preparatório está concluído, como canos de água, interface de fio e parafusos fixos do resfriador.

2. Medidas protetoras

Durante o processo de instalação, deve-se ter cuidado especial para evitar que a parede de poeira, isolamento, tinta ou outro material estranho se deposite no motor do ventilador ou na pá do ventilador. O corpo estranho deve ser removido antes da operação do resfriador.

3. Declaração de falha de transporte

Os chillers fan coil foram inspecionados e testados na fábrica, todos os chillers devem manter uma condição perfeita quando entregues ao local com o meio de transporte adequado.

Se houver danos graves, comunique-se com o pessoal de transporte ou distribuidores.

4.Armazenamento

Se o chiller for armazenado ao ar livre, preste atenção especial à umidade, corrosão, anti-poeira.

5. Desempacotar

(1) O resfriador deve ser retirado com cuidado da caixa, proibir movimento impróprio, extrusão, ventilador de colisão.

(2) Verifique se o resfriador está danificado, como solavancos, deformação severa ou folga do ventilador, em caso afirmativo, entre em contato com seu revendedor.

Instalação

1. Escolha do local de instalação

O resfriador deve ser pendurado na parede sólida, 1,8-2 m de altura é geralmente apropriado, mas em qualquer caso, o resfriador que sai do teto e dos dois lados da parede com 10-1 Scm é melhor, para permitir a ventilação.

A posição de instalação deve evitar a luz solar direta, a saída da asa não diretamente para as pessoas sentadas e deitadas, você também deve considerar o problema das instalações de drenagem de água condensada.

2. Instalação do chiller

Retire a placa de base da unidade interna, pressione horizontalmente na posição do espaço de parede selecionado. De acordo com as setas, indique a localização do furo circundado pelo rodapé, faça marcas na parede e, em seguida, faça furos na parede com furadeira elétrica, recheado com buchas de expansão de plástico, usando parafusos de madeira através dos furos de fundo indicados e juntando em buchas de expansão para configurar o rodapé.

Em seguida, abra os hales na parede, os hales são usados longe dos tubos de conexão que devem passar pela parede. A localização de Hales na parede depende da lacuna circular no rodapé. Ao abrir os hales, você pode usar uma furadeira elétrica para perfurar hales em círculo ao redor da lacuna circular e, em seguida, usar ferro sem corte para ser hales dessa maneira, preciso e economizar tempo. Ao cavar um buraco na parede Deve-se fazer o buraco ter uma inclinação de dentro para fora para descarregar a água condensada.

A maneira de elicitação do tubo de conexão, devido ao local de instalação, deixou para trás a elicitação, a elicitação logo atrás, a elicitação do lado inferior direito e do lado esquerdo e outras formas. Após a elicitação, conecte as mangueiras à tampa na manga de isolamento, na posição que fica a cerca de 10mm dentro do gabinete, inicie o empacotamento para tubulação, até a junção da mangueira, o restante deve ser feito após a conexão da junta concluída.

Após a conclusão do acima, você pode pendurar o resfriador no rodapé e fazer o tubo de conexão através do orifício na parede.

3. Controles elétricos e conexões

1. Deve seguir rigorosamente o diagrama de fiação. Não partilha de dois e mais de dois chillers de um interruptor de controlo de velocidade ou de um termóstato.
2. Após a instalação, verifique cuidadosamente antes da primeira execução se a fiação está correta e se o aterramento é confiável.

A construção elétrica deve ser feita por profissionais e técnicos qualificados; você deve definir linha fixa de conexão independente de ar condicionado. As conexões de linha fixa devem! estar equipado com mais de 3 mm de distância dos contatos para abrir um dispositivo de desconexão muito amplo. Linhas de energia e cabos devem ser usados de cabos especializados, para instalação ou substituição, devem ser especificados pelos fabricantes de profissionais e técnicos para operar, os usuários não devem! operar por si mesmo.

Cuidado	O dispositivo de proteção contra fuga à terra, interruptor de energia e disjuntor devem ser instalados na energia, caso contrário, causará choque elétrico. Deve ser uma conexão aterrada, se não for devidamente aterrada, pode causar choque elétrico.
Aviso	O cabo de alimentação deve usar o tipo 227IEC53 (RVV) estipulado pelo GB5023 ou equivalente! acima do fio elétrico e preso com acessórios de fio, faça com que o terminal não seja facilmente desconectado com força externa. A conexão ou fixação incorreta causa pneus. O cabo de conexão deve usar o tipo GB5013 deslizante 245IEC57 (YZW)) ou equivalente acima de um. Não conecte o fio terra nos canos de gás, canos de água, linhas telefônicas ou em um pára-raios e linha de aterramento de outros produtos.
Outro	Por favor, conecte a linha de energia para seguir a solicitação do diagrama de circuito de conexão. • **Conecte** o terminal Está firmemente no assento de segurança com os fios do dispositivo fixo do cabo, para evitar danos externos! força nos fios e perigoso.

4. Teste de pressão do sistema e vazamento de água

Para o sistema de ar condicionado fan coil, antes do teste de pressão do sistema, primeiro deve-se formular o esquema de teste de pressão, selecionar a bomba de teste apropriada, para formular o curso de água com teste de pressão racional. No processo de teste, deve-se registrar cuidadosamente as condições de teste de pressão, monitorar as alterações de pressão do sistema a qualquer momento. Você deve prestar atenção aos seguintes pontos ao formular o plano de teste de pressão

(1) A válvula de escape na linha de tubulação do sistema deve! ser aberto antes de adicionar água nas serpentinas, então feche a válvula após esgotar o ar dentro da serpentina.

(2) O teste de pressão da água deve ser feito em condições de temperatura acima de 5ºC, caso contrário, deve-se tomar medidas anticongelantes.

(3) O teste de pressão da água precisa de pressão de elevação da subseção, seja lento uniformemente ao elevar a pressão, verifique cuidadosamente se cada junta vazando após a parada da bomba e mantenha a pressão constante. Não deve aceitar trabalho de reparo com pressão de água.

(4) Adicione água ao sistema a ser mergulhado com água, exaustão estratificada, operação piloto de perfuração.

(5) Confirme o vazamento do encanamento do sistema, finalmente leve o processamento de isolamento térmico para o encanamento distante de acordo com o plano de projeto.

(6) O esquema de pressão do sistema formulado deve ser seguido pelo princípio de baixo para alto fluxo, entradas excessivas passo a passo. E certifique-se de seguir os pontos acima, caso contrário, você pode causar danos estruturais aos resfriadores do fan coil e à tubulação do sistema.

Usuário e Manutenção

1. A instalação termina, deve verificar cuidadosamente se a operação do motor do ventilador é normal após a eletrificação. Se houver alguma anormalidade, deve-se encontrar o motivo imediatamente após o corte da fonte de alimentação.
2. Durante o período de parada do chiller, o sistema deve ser abastecido com água para reduzir a corrosão da tubulação; mas no inverno deve tomar medidas de congelamento de formigas para evitar rachaduras no tubo de cobre do trocador de calor.
3. O resfriador que usa temperatura de água fria não deve ser inferior a 6 ºC, temperatura da água quente não superior a 65 ºC, requer água limpa, de preferência água desmineralizada.
4. Para obter o melhor efeito de transferência de calor do resfriador, aconselhamos que você abra a válvula de exaustão na tubulação do sistema quando for usá-lo pela primeira vez, para remover o ar de dentro do tubo.
5. O filtro de ar deve ser limpo regularmente de acordo com o nível de limpeza 1 do ambiente de uso, para não afetar o desempenho da transferência de calor e a ventilação.
6. Após dois anos de operação, você deve fazer uma manutenção abrangente em todo o sistema do resfriador. Você pode limpar tubos e trocadores de calor para remover a sujeira com métodos químicos. Nossa fábrica pode fornecer serviços profissionais.

Nota

Se a unidade tiver algum dano por problema de golpe de aríete na condição de instalação do projeto, depuração e uso, nossa empresa não se encarregará disso.

Controle remoto

1.Descrição dos botões

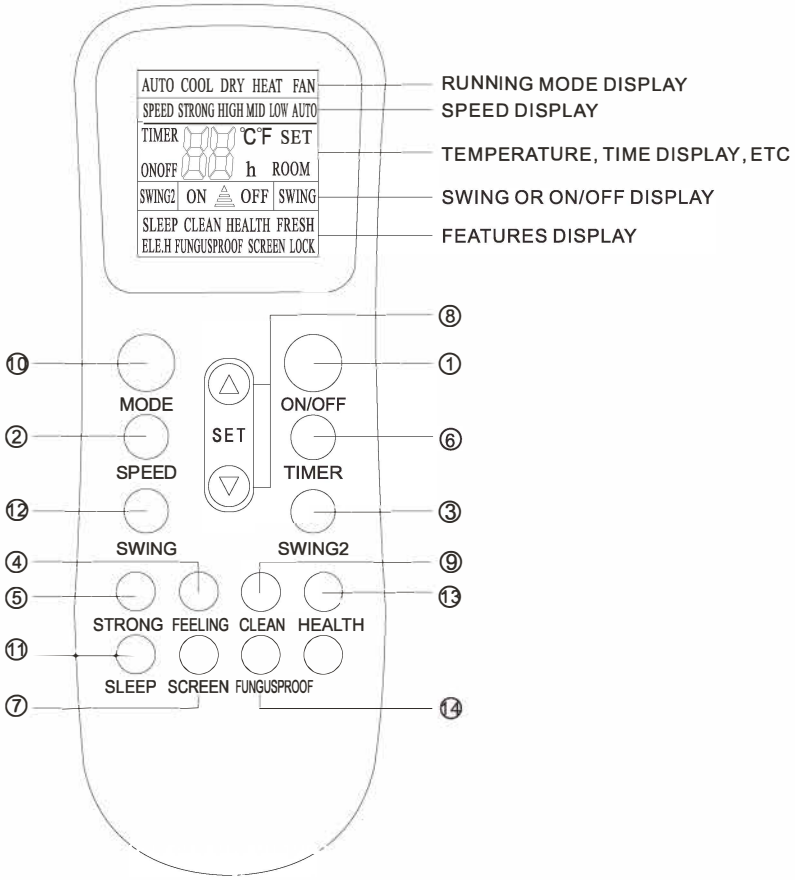

Nota

A imagem é do controlador remoto geral, contém quase todos os botões de função. Eles podem ser ligeiramente diferentes do objeto material (dependendo do modelo).

1. **[ON/OFF]** botão
   Você pode iniciar o ar-condicionado pressionando este botão e interromper sua operação pressionando-o novamente.

2. **[SPEED]** botão
   Você pode selecionar a velocidade do ventilador entre "Lo", "Mid", "High", "Auto".

3. **[SWING2]** botão
   Pressione este botão, as vanas de direção do vento vertical podem girar automaticamente, quando você tiver a direção do vento horizontal desejada, pressione-o novamente, as vanas de direção do vento vertical serão paradas na situação de sua escolha.

4. **[FEELING]** botão
   Pressione este botão pode ser usado para definir a função de sensação. O LCD mostra a temperatura atual da sala quando a função é definida e mostra a configuração de temperatura quando a função é cancelada. Esta função é inválida quando o aparelho está no modo Ventilador.

5. **[STRONG]** botão
   Somente no modo de resfriamento ou aquecimento, pressione este botão, a velocidade do ventilador é ajustada automaticamente para forte e o LCD exibe "ventilador alto", a função "forte" é iniciada para atingir o resfriamento ou aquecimento mais alto.

6. **[TIMER]** botão
   Este botão é usado para definir a função Timing On ou Timing Off.

7. **[SCREEN]** botão
   Você pode deixar o visor LCD funcionar ou não pressionando este botão.

   [△] ou **[▽]** botão
   Pressione o botão "△" ou "▽", você pode definir a faixa de temperatura de 16"C a 32"C, Display mudará quando você tocar no botão.

8. **[CLEAN]** botão:
   a. Quando o controle remoto estiver desligado, pressione o botão "limpar", as barras guias de vento voltam para as posições iniciais para resfriamento, o A/C executa a função "limpar" com duração máxima de 35 minutos. O objetivo desta função é limpar a poeira no evaporador e secar a água interna do evaporador e evitar que o evaporador fique mofado devido à deposição de água e com cheiro estranho.

9. **[MODE]** botão:
   Isso permite que você selecione um modo de operação diferente. Após cada pressão, o modo de operação será alterado.

   Ele é exibido na tela a seguir.

Nota
A unidade apenas de resfriamento não possui modo de aquecimento.

10. **[SLEEP]** botão
Pressione o botão SLEEP, então a tela mostra "SLEEP", a função de dormir do ar condicionado é ativada.

11. **[SWING]** botão
Pressione este botão, as palhetas de direção do vento horizontal podem balançar automaticamente, quando você tiver a direção do vento vertical desejada, pressione-o novamente, as palhetas de direção do vento horizontal serão paradas na situação de sua escolha.

12. **[HEALTH]** botão
Pressione este botão, você pode ligar ou desligar a função de saúde.

13. **[FUNGUSPROOF]** botão
Esta função especial seca e anti-mofo A/Chas tem duas seleções "sim" ou "não". Esta função é controlada pelo controle remoto nos modos de refrigeração, seco e automático (resfriamento e secagem), as barras guias de vento horizontais estão na posição inicial para resfriamento. O A/C funciona no modo de aquecimento (o A/C apenas para resfriamento funciona apenas no modo de ventilador), o interno! ventilador funciona por três minutos com vento fraco antes de parar. O objetivo desta função é secar o interior do evaporador e evitar que o evaporador mofe devido à deposição de água e disperse odores estranhos.

Note:
Esta função não foi configurada na fábrica. Você pode definir e cancelar livremente esta função. O método de configuração é: no status "desligado" do A/C e do controle remoto, aponte o controle remoto para o A/C e pressione continuamente o botão "FUNGUSPROOF" por uma vez, a campainha continuará apitando cinco vezes novamente após cinco vezes beep, indicando que esta função está pronta. Caso esta função tenha sido configurada, a menos que todo o A/C seja desligado ou a função seja cancelada manualmente, o A/C passa a ter esta função como padrão;
Para cancelar a função: 1. Desligue todo o A/C; 2. No status "desligado" do A/C e do controle remoto, aponte o controle remoto para o A/C e pressione continuamente o botão "FUNGUSPROOF" uma vez, a campainha continuará apitando três vezes novamente após cinco bipes , indicando que esta função foi cancelada;
Quando esta função estiver ligada, sugere-se não reiniciar o A/C antes que ele pare completamente;
Esta função não funcionará em caso de parada de tempo ou parada de hibernação.

2. Uso

Modo de operação automática

1.Pressione o botão ON/OFF, o ar condicionado começa a funcionar.

2.Pressione o botão MOOE, selecione o modo de operação automática.

3.Pressione o botão SPEED, você pode selecionar a velocidade do ventilador. Você pode selecionar a velocidade do ventilador entre LOW, MID, HIGH,AUTO.

4.Pressione o botão ON/OFF novamente, o ar condicionado para.

- **Modo de operação de resfriamento/aquecimento (tipo vento frio não tem função de aquecimento)**

1.Pressione o botão ON/OFF, o ar condicionado começa a funcionar.

2.Pressione o botão MOOE, selecione o modo de operação de resfriamento ou aquecimento.

3.Pressione o botão "△" ou "▽" defina a temperatura, a temperatura pode ser definida na faixa de diferença de 1ºC de 16-32ºC.

4.Pressione o botão SPEED, você pode selecionar a velocidade do ventilador. Você pode selecionar a velocidade do ventilador entre LOW, MID, HIGH,AUTO.

5.Pressione o botão ON/OFF novamente, o ar condicionado para.

- **Modo de operação do ventilador**

1.Pressione o botão ON/OFF, o ar condicionado começa a funcionar.

2. Pressione o botão MODE, selecione o modo de operação de resfriamento ou aquecimento.

3.Pressione o botão SPEEO, você pode selecionar a velocidade do ventilador. Você pode selecionar a velocidade do ventilador entre BAIXA, MÉDIA, ALTA.

4.Pressione o botão ON/OFF novamente, o ar-condicionado para.

Nota
No modo de operação de circulação, o ajuste da temperatura não é eficaz.

- **Modo de operação de secagem**

1.Pressione o botão ON/OFF, o ar condicionado começa a funcionar.

2.Pressione o botão MODE, selecione o modo de operação Dry.

3.Pressione o botão "△" o "▽", defina a temperatura, a temperatura pode ser definida na faixa de diferença de 1ºC de 16-32 C.

4.Pressione o botão SPEED, você pode selecionar a velocidade do ventilador. Você pode selecionar a velocidade do ventilador entre LOW, MID, HIGH, AUTO.

5.Pressione o botão ON/OFF novamente, o ar condicionado para.

Nota
Este manual apresenta funções para todo o controle remoto, talvez você pressione um botão sem qualquer reação, bem, o ar-condicionado que você comprou não tem esta função.

3.Modo do botão do temporizador

Função do relógio

Configuração do relógio durante o período de uso, o método como abaixo:

1.Abra a tampa do controlador remate e, em seguida, pressione o botão Temporizador/ Relógio, a função Relógio é ativada.

2.Pressione o botão "△" o "▽" para definir a hora do relógio, o sistema é de 12 horas com a.m. & p.m.

3.Pressione o botão TIMER novamente para confirmar a hora do relógio.

Função timing ON

A função de timing ON deve ser definida quando o ar condicionado estiver desligado. O método como abaixo:

1.Pressione o botão TIMER, a letra "ON" será exibida e piscará.

2.Pressione o botão "△" o "▽" para definir a hora, o sistema é de 12 horas com a.m. & p.m.

3.3. Pressione o botão TIMER novamente para confirmar a hora do relógio.

4. 4. Pressione outro botão para selecionar a condição de operação. (incluindo modo, temperatura, balanço, velocidade do ventilador, .).

Nota

Quando a configuração do Relógio ou Temporização for igual à hora definida, o ar condicionado fechará ou funcionará automaticamente.

Modo de operação de suspensão

1.Pressione o botão ON/OFF, o ar condicionado começa a funcionar.

2.Pressione o botão MODE para selecionar o status de resfriamento ou aquecimento.

3. Abra a tampa do controlador com fio, pressione o botão SLEEP, o visor mostrará, a função de dormir será ativada.

4. Pressione o botão SLEEP novamente, a função de dormir será cancelada. Então o ar condicionado manterá sua configuração para operar.

5. Pressione o botão ON/OFF, o ar condicionado para.

Quando a função de hibernação for iniciada, ela funcionará da seguinte forma:

1.Modo de resfriamento:

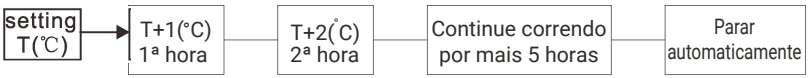

2.2. Modo de aquecimento:

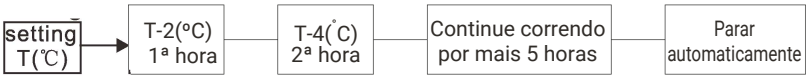

3.O modo de suspensão durará 7 horas e depois parará automaticamente.

QUALITY COMFORT EVERYWHERE

FANCOIL SPLIT MURAL

HTW-FP-27AA | HTW-FP-36AA | HTW-FP-45AA | HTW-FP-54AA | HTW-FP-72AA

ITALIANO

Manuale utente e installazione. Split Fancoil

Tabella dei contenuti

Introduzione..... 1
Installazione..... 1
Uso e Manutenzione.....3
Telecomando.....4
Descrizione dei pulsanti.....4
Utilizzo.....7

Introduzione

Il manuale di installazione presuppone che l'host dei proprietari, i tubi dell'acqua siano stati installati nel posto giusto. Pertanto, il manuale di installazione prevede solo l'installazione del ventilconvettore della nostra azienda; potresti anche aver bisogno di ulteriori disegni o altre istruzioni per guidare l'installazione di apparecchiature aggiuntive.

1. Lavori preparatori prima dell'installazione

Assicurarsi di disporre di personale tecnico esperto per l'installazione del refrigeratore.

Prima dell'installazione, controllare innanzitutto se il lavoro preparatorio è terminato, come i tubi dell'acqua, l'interfaccia del cavo e i bulloni fissi del refrigeratore.

2. Misure protettive

Durante il processo di installazione, prestare particolare attenzione per evitare che la parete di polvere, isolamento, vernice o altri corpi estranei si depositi sul motore del ventilatore o sulla pala del ventilatore. Il corpo estraneo deve essere rimosso prima del funzionamento del refrigeratore.

3. Dichiarazione di errore di trasporto

I refrigeratori fan coil sono stati ispezionati e testati in fabbrica, tutti i refrigeratori devono mantenere una condizione perfetta quando vengono consegnati al sito con modalità di trasporto adeguate.

Se ci sono gravi danni, si prega di comunicare con il personale di trasporto oi distributori.

4. Immagazzinaggio

Se il refrigeratore viene immagazzinato all'aperto, prestare particolare attenzione all'umidità, alla corrosione, all'antipolvere.

5. Disimballare

(1) Il refrigeratore deve essere rimosso con cautela dal cartone, proibire spostamenti impropri, estrusione, ventola di collisione.

(2) Controllare se il refrigeratore è danneggiato, come urti, deformazioni gravi o ventola allentata, in tal caso, contattare il proprio rivenditore.

Installazione

1. Scelta del luogo di installazione

Il refrigeratore dovrebbe essere appeso alla parete solida, un'altezza di 1,8-2 m è generalmente appropriata, ma in ogni caso, il refrigeratore che esce dal soffitto e da entrambi i lati della parete è migliore di 10-1 Scm, in modo da consentire la ventilazione.

La posizione di installazione dovrebbe evitare la luce solare diretta, l'uscita dell'ala non direttamente verso le persone sedute e sdraiate, si dovrebbe anche considerare il problema delle strutture di drenaggio dell'acqua di condensa.

2. Installazione del refrigeratore

Staccare il pannello di base dell'unità interna, premere orizzontalmente sulla posizione della parete selezionata. Secondo le frecce indicare la posizione del foro circondato dal battiscopa, tracciare dei segni sul muro, quindi praticare i fori nel muro con un trapano elettrico, imbottiti con bulloni di ancoraggio ad espansione in plastica, utilizzando viti per legno attraverso i fori inferiori indicati e inserendo i bulloni di ancoraggio ad espansione per impostare il battiscopa.

Quindi aprire i fori sul muro, i fori vengono utilizzati per i tubi di collegamento che dovrebbero attraversare il muro. La posizione di Hale nel muro dipende dallo spazio circolare sul battiscopa. Quando si aprono le alette, è possibile utilizzare un trapano elettrico per forare un cerchio attorno allo spazio circolare, quindi utilizzare il ferro né tagliato per essere alette in questo modo, preciso e risparmiare tempo. Quando si scava un foro nel muro Si dovrebbe fare in modo che il foro abbia una pendenza inclinata verso l'esterno per scaricare l'acqua di condensa.

Il modo di elicitazione del tubo di collegamento, a causa del sito di installazione, ha lasciato dietro di sé l'elicitazione, proprio dietro l'elicitazione, il lato inferiore destro e il lato sinistro e altri modi. Dopo l'estrazione, collegare i tubi alla copertura sul manicotto isolante, nella posizione che si trova a circa 10 mm all'interno dell'armadio, avviare l'imballaggio per la tubazione, fino alla giunzione del tubo flessibile, il resto deve essere eseguito dopo aver terminato il collegamento del giunto.

Dopo aver completato quanto sopra, è possibile appendere il refrigeratore al battiscopa e realizzare il tubo di collegamento attraverso il foro nel muro.

3. Comandi e collegamenti elettrici

1. Deve seguire rigorosamente lo schema elettrico. Mancata condivisione di due e più di due refrigeratori di un interruttore di controllo della velocità o di un termostato.
2. Dopo l'installazione, controllare attentamente prima della prima esecuzione se il cablaggio è corretto, la messa a terra è affidabile.

La costruzione elettrica deve essere eseguita da personale tecnico e professionale qualificato; è necessario impostare l'allacciamento autonomo alla linea fissa dell'aria condizionata. I collegamenti di rete fissa mus! essere dotato di più di 3 mm di distanza dai contatti per aprire un dispositivo di disconnessione molto ampio. Le linee elettriche e i cavi devono essere utilizzati di cavi specializzati, per l'installazione o la sostituzione, devono essere specificati dai produttori di personale professionale e tecnico per operare, gli utenti no! operare da solo.

Attenzione	Il dispositivo di protezione contro le perdite di terra, l'interruttore di alimentazione e l'interruttore automatico devono essere installati nell'alimentazione, altrimenti potrebbero verificarsi scosse elettriche. Deve essere collegato a terra, se non correttamente messo a terra, può causare scosse elettriche.
Avviso	Il cavo di alimentazione deve utilizzare il tipo 227IEC53 (RVV) stipulato GB5023 o equivalente! sopra il filo elettrico e fissato con dispositivi di fissaggio del filo, rendere il terminale non facilmente scollegabile con forza esterna. Il collegamento o il fissaggio non corretti causano pneumatici. Il cavo di collegamento deve utilizzare il tipo GB5013 slipulaled 245IEC57 (YZW)) o equivalente sopra uno. Non collegare il cavo di messa a terra nelle tubazioni del gas, dell'acqua, nelle linee telefoniche o in un parafulmine e nella linea di messa a terra di altri prodotti.
Altro	Si prega di collegare la linea di alimentazione per seguire la richiesta dello schema del circuito di collegamento. • **Collegare** il terminale È saldamente in sede di sicurezza con i fili del dispositivo fisso del cavo, per evitare esterni! forza nei fili e pericoloso.

4. Prova di pressione dell'impianto e perdite d'acqua

Per il sistema di condizionamento dell'aria fan coil, prima della prova di pressione del sistema, in primo luogo dovrebbe formulare lo schema di prova di pressione, selezionare la pompa di prova appropriata, per formulare un corso d'acqua testato a pressione razionale. Durante il processo di test, è necessario registrare coscienziosamente le condizioni sottoposte a test di pressione, monitorare i cambiamenti di pressione del sistema in qualsiasi momento, è necessario prestare attenzione ai seguenti punti quando si formula un piano sottoposto a test di pressione

(1) La valvola di scarico sulla tubazione dell'impianto deve! essere aperto prima di aggiungere acqua nelle batterie, quindi chiudere la valvola dopo aver scaricato l'aria all'interno della batteria.

(2) Il test della pressione dell'acqua deve essere eseguito in condizioni di temperatura superiori a 5ºC, altrimenti è necessario adottare misure antigelo.

(3) Il test della pressione dell'acqua richiede una pressione di sollevamento della sottosezione, essere lento in modo uniforme durante il sollevamento della pressione, controllare attentamente se ogni giunto perde dopo che la pompa ha smesso di funzionare e mantenere una pressione costante. Non eseguire lavori di riparazione con pressione dell'acqua.

(4) Aggiungere acqua al sistema da stratificare con acqua, scarico stratificato, operazione pilota di perforazione.

(5) Confermare l'arguzia della pipeline del sistema: tutte le perdite, infine portare l'elaborazione dell'isolamento termico lontano dalla pipeline secondo il piano di progettazione.

(6) La pressione del sistema formulata nello schema dovrebbe essere seguita dal principio del flusso da basso ad alto, l'eccessivo entra passo dopo passo. E assicurati di seguire i punti di cui sopra, altrimenti potresti causare danni strutturali ai refrigeratori fan coil e alla tubazione del sistema.

Utente e Manutenzione

1. Al termine dell'installazione, controllare attentamente se il funzionamento del motore del ventilatore è normale dopo l'elettrificazione. Se qualsiasi anomalia deve trovare immediatamente motivo dopo aver interrotto l'alimentazione.
2. Durante il tempo in cui il refrigeratore smette di funzionare, il sistema deve essere riempito d'acqua per ridurre la corrosione della tubazione; ma in inverno dovrebbe adottare misure antigelo per evitare la rottura del tubo di rame dello scambiatore di calore.
3. Il refrigeratore che utilizza la temperatura dell'acqua fredda non deve essere inferiore a 6 ºC, la temperatura dell'acqua calda non superiore a 65 ºC, richiede acqua pulita, preferibilmente acqua demineralizzata.
4. Per ottenere il miglior effetto di trasferimento del calore del refrigeratore, si consiglia di aprire la valvola di scarico sulla tubazione del sistema al primo utilizzo, in modo da rimuovere l'aria all'interno del tubo.
5. Il filtro dell'aria deve essere pulito regolarmente in base al livello di pulizia dell'ambiente di utilizzo 1, in modo da non influire sulle prestazioni di trasferimento del calore e sulla ventilazione.
6. Dopo due anni di funzionamento, eseguire una manutenzione completa dell'intero sistema del refrigeratore. È possibile pulire i tubi e lo scambiatore di calore per rimuovere lo sporco con metodi chimici. La nostra fabbrica può fornire servizi professionali.

Nota

Se l'unità presenta dei danni causati da un problema di colpo d'ariete nelle condizioni di installazione, debug e utilizzo del progetto, la nostra azienda non se ne farà carico.

Telecomando

1. Descrizione dei pulsanti

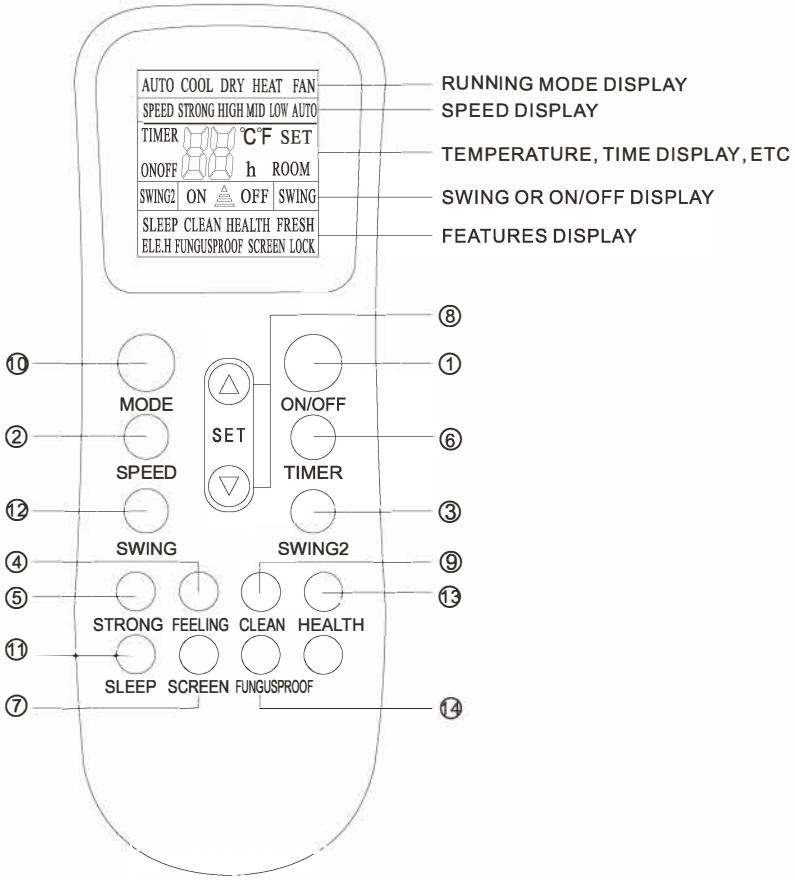

Nota

L'immagine è un controller remoto generale, contiene quasi tutti i pulsanti funzione. Potrebbero essere leggermente diversi dall'oggetto materiale (dipende dal modello).

1. **[ON/OFF]** pulsante
   È possibile avviare il climatizzatore premendo questo pulsante e interromperne il funzionamento premendolo nuovamente.

2. **[SPEED]** pulsante
   È possibile selezionare la velocità della ventola tra "Lo", "Mid", "High", "Auto".

3. **[SWING2]** pulsante
   Premi questo pulsante, le alette di direzione del vento verticale possono ruotare automaticamente, quando hai la direzione del vento orizzontale desiderata, premilo di nuovo, le alette di direzione del vento verticale verranno fermate nella situazione di tua scelta.

4. **[FEELING]** pulsante
   Quando viene visualizzato il pulsante "**FEELING**":
   Premere questo pulsante può essere utilizzato per impostare la funzione sensazione. Il display LCD mostra la temperatura ambiente effettiva quando la funzione è impostata e mostra la temperatura impostata quando la funzione è annullata. Questa funzione non è valida quando l'apparecchio è in modalità Ventilatore.

5. **[STRONG]** pulsante
   Solo nello stato di modalità raffreddamento o riscaldamento, premere questo pulsante, la velocità della ventola viene regolata automaticamente su forte e il display LCD visualizza "ventilatore alto", la funzione "forte" viene avviata per raggiungere il massimo raffreddamento o riscaldamento.

6. **[TIMER]** pulsante
   Questo pulsante viene utilizzato per impostare la funzione Timing On o Timing Off.

7. **[SCREEN]** pulsante
   È possibile far funzionare o meno il display LCD premendo questo pulsante.

   [△] o **[▽]** pulsante
   Premere il pulsante "△" or "▽", è possibile impostare il range di temperatura da 16 "C a 32" C, Display cambierà quando si tocca il pulsante.

8. **[CLEAN]** pulsante:

   a. Quando il controller remoto è spento, premere il pulsante "pulito", le barre di guida del vento girano nelle posizioni iniziali per il raffreddamento, l'A/C esegue la funzione "pulita" con una durata massima di 35 minuti. Lo scopo di questa funzione è quello di pulire la polvere dall'evaporatore e asciugare l'acqua all'interno dell'evaporatore e di evitare che l'evaporatore si ammuffisca a causa della deposizione di acqua e di uno strano odore.

9. **[MODE]** pulsante:
   Ciò consente di selezionare diverse modalità di funzionamento. Dopo ogni pressione, la modalità di funzionamento verrà modificata.

   Viene visualizzato nel display seguente.

Nota
L'unità di solo raffreddamento non dispone della modalità di riscaldamento.

10. **[SLEEP]** pulsante
Premere il pulsante SLEEP, quindi lo schermo del display mostra "SLEEP", la funzione sleep del condizionatore d'aria è attivata.

11. **[SWING]** pulsante
Premere questo pulsante, le banderuole di direzione del vento orizzontali possono oscillare automaticamente, quando si ha la direzione del vento verticale desiderata, premerlo di nuovo, le banderelle di direzione del vento orizzontali verranno fermate nella situazione scelta.

12. **[HEALTH]** pulsante
Premi questo pulsante, puoi attivare o disattivare la funzione salute.

13. **[FUNGUSPROOF]** pulsante
Questa speciale funzione asciutta e antimuffa A/Chas che ha due selezioni "sì" o "no". Questa funzione è controllata dal telecomando nelle modalità raffreddamento, deumidificazione e auto (raffreddamento e deumidificazione), le barre di guida del vento orizzontali si trovano nella posizione iniziale per il raffreddamento. L'aria condizionata funziona in modalità riscaldamento (l'aria condizionata solo per il raffreddamento funziona solo in modalità ventola), l'interna! il ventilatore funziona per tre minuti con vento debole prima dell'arresto. Lo scopo di questa funzione è quello di asciugare l'interno dell'evaporatore e di evitare che l'evaporatore si ammuffisca a causa del deposito di acqua e quindi disperda odori strani.

Nota:
Questa funzione non è stata impostata in fabbrica. È possibile impostare e annullare liberamente questa funzione. Il metodo di impostazione è: nello stato "off" dell'A/C e del telecomando, puntare il telecomando verso l'A/C e premere continuamente il pulsante "FUNGUSPROOF" per una volta, il cicalino continua a suonare cinque volte dopo cinque beep volte, indicando che questa funzione è pronta. Nel caso in cui sia stata impostata questa funzione, a meno che l'intero A/C non sia spento o la funzione sia annullata manualmente, l'A/C ha quindi questa funzione di default;

Per annullare la funzione: 1. Spegnere l'intero A/C; 2. Nello stato "spento" dell'A/C e del telecomando, puntare il telecomando verso l'A/C e premere continuamente il pulsante "ANTIFUNGUS" per una volta, il cicalino continua a suonare tre volte dopo cinque bip , indicando che questa funzione è stata annullata;

Quando questa funzione è attiva, si consiglia di non riavviare il climatizzatore prima del suo completo arresto;

Questa funzione non verrà eseguita in caso di time stop o sleep stop.

2. Uso

Modalità di funzionamento automatico

1. Premere il pulsante ON/OFF, il climatizzatore inizia a funzionare.
2. Premere il pulsante MODE, selezionare la modalità di funzionamento automatico.
3. Premere il pulsante SPEED per selezionare la velocità della ventola. È possibile selezionare la velocità della ventola tra LOW, MID, HIGH, AUTO.
4. Premere nuovamente il pulsante ON/OFF, il condizionatore d'aria si arresta.

- **Modalità di funzionamento in raffreddamento/riscaldamento (il tipo a vento freddo non ha funzione di riscaldamento)**

1. Premere il pulsante ON/OFF, il climatizzatore inizia a funzionare.
2. Premere il pulsante MODE, selezionare la modalità di funzionamento Raffreddamento o Riscaldamento.
3. Premere il pulsante "△" o "▽", et la temperatura, la temperatura può essere impostata con una differenza di 1ºC da 16 a 32ºC.
4. Premere il pulsante SPEED, è possibile selezionare la velocità della ventola. È possibile selezionare la velocità della ventola tra BASSA, MIO, ALTA, AUTO.
5. Premere nuovamente il pulsante ON/OFF, il condizionatore d'aria si arresta.

- **Modalità di funzionamento del ventilatore**

1. Premere il pulsante ON/OFF, il climatizzatore inizia a funzionare.
2. Premere il pulsante MODE, selezionare la modalità di funzionamento Raffreddamento o Riscaldamento.
3. Premere il pulsante SPEEO per selezionare la velocità della ventola. È possibile selezionare la velocità della ventola tra LOW, MID, HIGH.
4. Premere nuovamente il pulsante ON/OFF, il condizionatore d'aria si arresta.

Nota
Nella modalità di funzionamento a ricircolo, l'impostazione della temperatura non ha effetto.

- **Modalità operativa di asciugatura**

1. Premendo il pulsante ON/OFF, il climatizzatore inizia a funzionare.
2. Premere il pulsante MOOE, selezionare la modalità di funzionamento Dry.
3. Premere il pulsante "△" o "▽", impostare la temperatura, la temperatura può essere impostata con una differenza di 1ºC da 16 a 32 C.
4. Premendo il pulsante SPEED, è possibile selezionare la velocità della ventola. È possibile selezionare la velocità della ventola tra LOW, MID, HIGH, AUTO.
5. Premendo di nuovo il pulsante ON/OFF, il condizionatore d'aria si arresta.

Nota
Questo manuale introduce la funzione per tutto il telecomando, forse premi un pulsante senza alcuna reazione, beh, il condizionatore d'aria che hai acquistato non ha questa funzione.

3. Modalità pulsante timer

Funzione orologio

Impostazione dell'orologio durante il periodo di utilizzo, il metodo come di seguito:

1. Aprire il coperchio del controller Remate, quindi premere il pulsante Timer/Orologio per attivare la funzione Orologio.

2. Premere il pulsante "△" o "▽" per impostare l'ora dell'orologio, l'ora è un sistema di 12 ore con a.m.& p.m.

3. Premere nuovamente il pulsante TIMER per confermare l'ora dell'orologio.

Funzione Timer ON

La funzione Timer ON deve essere impostata quando il condizionatore è spento. Il metodo proprio come di seguito:

1. Premere il pulsante TIMER, verrà visualizzata la lettera "ON" e lampeggerà.
2. Premere il pulsante "△" o "▽" per impostare l'ora, l'ora è il sistema di 12 ore con a.m. e p.m.
3. Premere nuovamente il pulsante TIMER per confermare l'ora dell'orologio.
4. Premere l'altro pulsante per selezionare la condizione di funzionamento (compresa la modalità, la temperatura, l'oscillazione, la velocità della ventola, .).

Nota

Quando l'impostazione dell'orologio o della temporizzazione è la stessa dell'ora impostata, il condizionatore d'aria si chiuderà o funzionerà automaticamente.

Modalità di funzionamento a riposo

1.Premere il pulsante ON/OFF, il condizionatore d'aria inizia a funzionare.

2. Premere il pulsante MODE per selezionare lo stato di raffreddamento o riscaldamento.

3. Aprire il coperchio del telecomando cablato, premere il pulsante SLEEP, il display mostrerà, la funzione sleep sarà attivata.

4. Premere nuovamente il pulsante SLEEP, la funzione sleep verrà annullata. Quindi il condizionatore d'aria manterrà la sua impostazione per funzionare.

5. Premere il pulsante ON/OFF, il condizionatore d'aria si ferma.

Quando la funzione sleep si avvia, funzionerà come segue:

1.Modalità di raffreddamento:

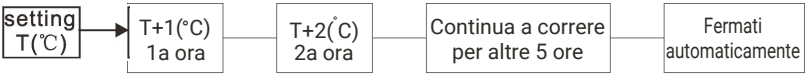

2. Modalità di riscaldamento:

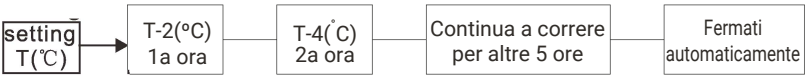

3. La modalità di sospensione durerà per 7 ore, quindi si interromperà automaticamente.

HTW
QUALITY COMFORT EVERYWHERE

GIAGroup

C. Can Cabanyes, 88
08403 Granollers
(Barcelona) - España
tel. +34 93 390 42 20

info@htwspain.com
www.htwspain.com

España info@htwspain.com | **France** info@htwfrance.com
Portugal info@htw.pt | **Italy** info.it@htwspain.com

SAT

España sat@groupgia.com tel. +34 933904220
France sat.fr@groupgia.com tel. +33 465430168
Portugal sat.pt@groupgia.com
Italy sat.it@groupgia.com tel. +39 05641715509

ADVERTENCIAS PARA LA ELIMINACIÓN CORRECTA DEL PRODUCTO SEGÚN ESTABLECE LA DIRECTIVA EUROPEA 2002/96/EC.
Al final de su vida útil, el producto no debe eliminarse junto a los residuos urbanos. Debe entregarse a centros específicos de recogida selectiva establecidos por las administraciones municipales, o a los revendedores que facilitan este servicio. Eliminar por separado un aparato eléctrico o electrónico (WEEE) significa evitar posibles consecuencias negativas para el medio ambiente y la salud derivadas de una eliminación inadecuada y permite reciclar los materiales que lo componen, obteniendo así un ahorro importante de energía y recursos. Para subrayar la obligación de eliminar por separado el aparato, en el producto aparece un contenedor de basura móvil listado.

IMPORTANT INFORMATION FOR CORRECT DISPOSAL OF THE PRODUCT IN ACCORDANCE WITH EC DIRECTIVE 2002/96/EC.
At the end of its working life, the product must not be disposed of as urban waste. It must be taken to a special local authority deifferentiated waste collection centre or to a dealer providing this service. Disposing of a household appliance separately avoids possible negative consequences for the environment and health deriving from inappropriate disposal and enables the constituent materials to be recovered to obtain significant savings in energy and resources. As a reminder of the need to dispose of household appliances separately, the product is marked with a crossed-outwheeled dustbin.

AVERTISSEMENTS POUR L'ÉLIMINATION CORRECTE DU PRODUIT AUX TERMES DE LA DIRECTIVE 2002/96 / CE.
Au terme de son utilisation, le produit ne doit pas être éliminé avec les déchets urbains. Le produit doit être remis à l'un des centres de collecte sélective prévus par l'administration communale ou auprès des revendeurs assurant ce service. Éliminer séparément un appareil électroménager permet d'éviter les retombées négatives pour l'environnement et la santé dérivant d'une élimination incorrecte, et permet de récupérer les matériaux qui le composent dans le but d'une économie importante en termes d'énergie et de ressources. Pour rappeler l'obligation d'éliminer séparément les appareils électroménagers, le produit porte le symbole d'un caisson à ordures barré.

ADVERTÊNCIA PARA A ELIMINAÇÃO CORRECTA DO PRODUCTO SEGUNDO ESTABELECIDO PELA DIRECTIVA EUROPEIA 2002/96/EC
No final da sua vida útil, o producto não debe ser eliminado juntos dos residuos urbanos. Há centros específicos de recolha selectiva estabelecidos pelas administrações municipais, ou pelos revendedores que facilitam este Serviço. Eliminar em separado um aparelho electrónico (WEEE) significa evitar possivéis consequências negativas para o meio ambiente e para a saude, derivado de uma eliminação incorrecta, pois os materiais que o compõem podem ser reciclados, obtendo assim uma poupança importante de energia e de recursos. Para ter claro que a obrigação que se tem que eliminar o aparelho em separado, na embalagem do aparelho aparece o símbolo de um contentor de lixo.

AVVERTENZE PER L'ELIMINAZIONE DEL PRODOTTO SECONDO QUANTO PREVISTO DALLA DIRETTIVA EUROPEA 2002/96/EC.
Al termine della loro vita utile, il prodotto non deve essere eliminata insieme ai rifiuti urbani. Deve essere consegnato a centri specifici di raccolta selettiva stabiliti dalle amministrazioni comunali o airivenditori che forniscono questo servizio. Eliminare separatamente un apparecchio elettrico o elettronico (WEEE) significa evitare eventuali conseguenze negative per l'ambiente e la salute derivanti da uno smaltimento inadeguato e consente di recuperare i materiali che lo compon-gono, ottenendo così un importante risparmio di energia e risorse. Per sottolineare l'obbligo di eliminare separatamente.