SAURIUM®
WARRIOR ATTITUDE

LDBP520

COM ACESSÓRIOS
CON ACCESORIOS
WITH ATTACHMENTS

ROÇADORA MULTIFUNÇÕES DE MOCHILA
DESBROZADORA MULTIFUNCIONES MOCHILA
MULTIFUNCTION BRUSHCUTTER BACKPACK

52CC

Agradecemos, desde já, ter adquirido os nossos equipamentos. Esta ferramenta não é para uso profissional, tem uma garantia de 36 meses. Esta garantia não cobre danos causados por mau uso, quedas, uso intensivo ou desgaste de peças ou acessórios. Não force a máquina nem a exponha a trabalho contínuo superior a 20 minutos.

Ante todo queremos darle las gracias haber adquirido uno de nuestros productos. Este aparato no es profesional. Tiene garantía de 36 meses. Perderá esta garantía si no cumple las normas de operación, mantenimiento, seguridad y desgate de las piezas o accesorios. No exceder la capacidad del aparato y no trabajar continuamente más de 20 minutos.

We would like to thank you for choosing our products. This tool wasn't designed for professional use. It has a 36 months warranty which doesn't include damage caused by misuse, exhaustive use or parts and acessories wear out. Do not overload the tool and do not use it continuously over 20 minutes.

Estimado Cliente,
Desde já agradecemos ter escolhido um dos nossos produtos.

ROÇADORA COM MOCHILA – 52cc

LDBP520

Manual de Instruções

LEIA ESTE MANUAL ATENTAMENTE ANTES DE UTILIZAR ESTE EQUIPAMENTO.

DADOS TÉCNICOS

Roçadora	MODELO	LDBP520
	Tipo remoto	Embraiagem centrífuga automática; Roda cónica espiral; Transmissão flexível
	Velocidade Máxima	7000/9000 r/min
	Velocidade ao Ralentí	3000±300 r/min
	Vibração em cada pega	≤7.5m/s²
	Nível de Pressão Sonora	≤105dB(A)
	Nível de Potência Sonora	≤120dB(A)
	Razão de Redução	17: 22
	Direção da Rotação da Lâmina	Sentido contrário ao dos ponteiros do relógio
	Tipo de Pega	Tipo “D”
	Peso	10.6Kg
Motor	Modelo	1E44F-2A
	Tipo	Refrigerador a Ar; 2 Tempos; Válvula do Pistão Vertical; Motor a Gasolina
	Cilindrada	51.7mL
	Potência Máxima	1.45/7500Kw / r/min
	Carburador	Tipo bóia
	Ignição	Eletrónica
	Arranque	Manual
	Combustível	Gasolina de mistura com óleo (25:1)
	Capacidade do Depósito	1.2L
	Peso	4.2Kg

SÍMBOLOS DE SEGURANÇA

Este símbolo acompanhado das palavras AVISO e PERIGO chama a atenção para uma ação que pode levar a FERIMENTOS GRAVES.

Utilize botas de proteção.

Utilize luvas de proteção.

Leia e compreenda o manual de utilizador.

Utilize sempre proteção ocular e auditiva.

Utilize capacete de proteção em locais onde há risco de queda de objetos.

Desligue sempre o motor e certifique-se de que a ferramenta de corte parou por completo antes de limpar, retirar ou ajustar a lâmina.

Mantenha os espectadores afastados a uma distância mínima de 15m.

AVISO! Nunca tente modificar uma ferramenta de corte ou poderá causar FERIMENTOS GRAVES ou mesmo FATAIS.

AVISO! Tenha cuidado com objetos que tenham sido atirados.

A velocidade máxima é de 7000r/min.

AVISO PERIGO

Os gases libertados pelo escape contêm químicos que podem causar cancro, anomalias em fetos e outros danos reprodutivos.

REGRAS DE SEGURANÇA E PRECAUÇÕES

Siga sempre as precauções de segurança indicadas. Manuseie esta máquina com cuidado. NÃO SE EXPONHA A SI PRÓPRIO NEM A OUTROS AO PERIGO. Não permita que pessoas inexperientes trabalhem com esta máquina.
- Utilize sempre óculos de proteção. Utilize vestuário de proteção. Não use roupas largas nem joias que possam ficar presas nas peças móveis da máquina. Utilize calçado antiderrapante. Apanhe os cabelos compridos. Cubra as pernas e os pés para os proteger de detritos que possam voar durante o trabalho.
- Inspecione a máquina e veja se existem peças soltas (porcas, pernos, parafusos, etc.) ou danos. Repare ou substitua antes de usar a máquina.
- NÃO USE acessórios para além dos recomendados.
- Mantenha as mãos limpas de óleo e combustível.
- Utilize sempre as pegas adequadas e a alça para ombro durante o corte.
- Não fume enquanto manuseia combustível ou atesta o depósito.
- Não misture combustível numa sala fechada ou perto de chamas abertas. Assegure a ventilação adequada.
- Misture e guarde sempre o combustível em contentores adequados e certificados.
- Nunca retire a tampa do depósito enquanto o motor estiver a trabalhar.
- Nunca ponha o motor a trabalhar numa zona fechada ou num edifício. Os fumos provenientes do escape contêm monóxido de carbono.
- Nunca tente fazer ajustes no motor enquanto a máquina estiver a trabalhar e presa ao utilizador. Para isso, a máquina deve estar desligada e numa superfície plana e limpa.
- Não puxe o cabo.
- Não levante a máquina exceto com a pega da transmissão.
- Não coloque a máquina no chão se esta estiver a trabalhar.
- Verifique regularmente se há danos em peças, componentes ou cabos.
- Não use o equipamento se estiver danificado ou mal ajustado. Nunca retire a proteção da máquina a fim de evitar ferimentos ao utilizador ou espectadores bem como danos à máquina.
- Inspecione a zona a cortar e retire todos os detritos que possam ficar presos na cabeça da roçadoura. Retire também objetos que possam ser projetados.
- Mantenha as crianças afastadas. Os espectadores devem estar a uma distância mínima de 15m.
- Nunca abandone a máquina a trabalhar.
- Não use esta máquina para funções para as quais não foi concebida.
- Não se estique. Mantenha sempre o equilíbrio. Não trabalhe com a máquina em cima de um escadote ou noutro local instável.
- Mantenha as mãos e os pés afastados da cabeça de corte durante o funcionamento da máquina.
- Não utilize este tipo de máquina para varrer detritos.
- Não use a roçadoura se se sentir cansado, doente ou sob influência de medicação, drogas ou álcool.
- Não utilize fio de nylon danificado. Se atingir uma pedra ou outro obstáculo, pare o motor e verifique a cabeça de corte.
- Siga as instruções para substituir acessórios.
- Não guarde a roçadoura numa zona fechada onde os vapores do combustível possam atingir chamas abertas. Guarde numa zona bem ventilada.
- Assegure o desempenho seguro e adequado do seu equipamento. Utilize apenas os acessórios recomendados para evitar danos, ferimentos e a anulação da garantia.
- Limpe todas as peças da máquina, especialmente o depósito e o filtro de ar.
- Quando reabastecer, pare primeiro o motor e aguarde até arrefecer. Nunca ateste com o motor a trabalhar ou ainda quente. Se a gasolina salpicar, limpe bem antes de pôr a motor a trabalhar.
- Se se aproximar de um utilizador de uma roçadoura, chame a sua atenção com cuidado e certifique-se de que desliga a máquina. Não distraia o utilizador.
- Nunca toque na cabeça de corte com o motor a trabalhar. Se for necessário ajustar a proteção ou a cabeça de corte, pare o motor e certifique-se que a cabeça de corte também está parada.

- Pare o motor sempre que mudar de área de trabalho.
- Tenha atenção à lassidão e sobreaquecimento das peças.
- Durante o arranque ou o funcionamento do motor, nunca toque em peças quentes como o escape, o fio de alta voltagem ou a vela.
- Depois de parar o motor, o escape continua quente. Nunca coloque a máquina em locais onde há materiais inflamáveis, gases combustíveis ou combustíveis líquidos.
- Tenha atenção quando trabalhar à chuva ou depois de chover visto que o piso pode encontrar-se escorregadio.
- Se escorregar ou cair no chão ou num buraco, largue o acelerador imediatamente.
- Não deixe cair a máquina nem a atire contra obstáculos.
- Antes de ajustar ou reparar a máquina, pare o motor e retire a tampa da vela.
- Se a máquina ficar armazenada durante muito tempo, drene o combustível do depósito e do carburador, limpe as peças, coloque a máquina num local seguro e confirme que o motor arrefeceu.
- Faça inspeções periódicas para assegurar um funcionamento seguro e eficiente. Para uma inspeção mais detalhada, por favor contacte a assistência técnica.
- Mantenha a roçadoura afastada de fogo ou faíscas.
- Mantenha o corpo quente e protegido durante o trabalho.
- Mantenha uma boa circulação sanguínea através de exercícios com os braços durante as pausas de trabalho e não fume.
- Limite as horas de trabalho.
- Se sentir desconforto, vermelhidão e inchaço dos dedos seguido de brancura e falta de sensibilidade, consulte um médico antes de se expor ao frio e à vibração.
- Utilize sempre auscultadores, máscara e capacete de proteção.
- Utilize luvas profissionais antiderrapantes para poder segurar melhor as pegas da roçadoura. As luvas também ajudam a diminuir a transferência de vibração para as suas mãos.
- AVISO: A área de corte ainda é perigosa apesar de a máquina reduzir a velocidade gradualmente.

Nota: Ruído e Vibração

1. Trabalhar a baixa velocidade pode reduzir o ruído e a trepidação.
2. Para baixar o ruído, trabalhe com a roçadoura num ambiente aberto.
3. Para baixar a vibração, segure bem na pega.
4. Para evitar perturbar os outros, trabalhe com a máquina durante o dia.
5. Durante o trabalho, utilize equipamento de proteção individual tal como luvas e auscultadores.
6. Esta máquina não é para uso profissional nem deve ser usada por tempo prolongado.
7. Pela saúde do utilizador e para prolongar a longevidade da máquina, não trabalhe mais de 2 horas por dia nem mais de 10 minutos seguidos.

DESCRIÇÃO

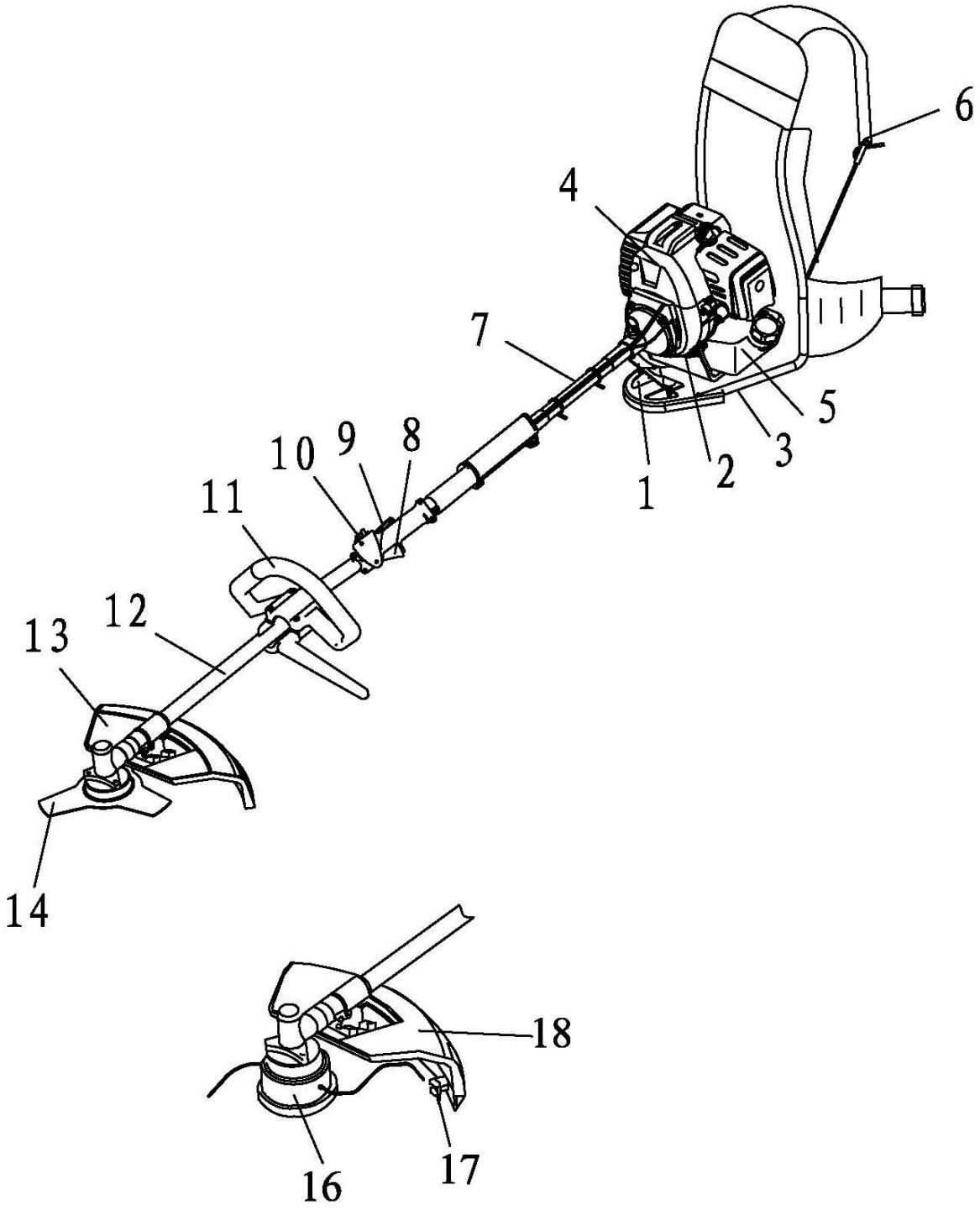

1- Embraiagem	2- Estrutura de Suporte para Ombro	3- Base do Motor
4- Motor a Gasolina	5- Depósito do Combustível	6- Suporte para Ombro
7- Placa do Ombro	8- Transmissão Flexível	9- Acelerador
10- Alavanca de Segurança	11- Ignição	12- Pega em D
13- Transmissão Rígida	14- Caixa de Velocidades	15- Disco de Corte
16- Cabeça de Corte Nylon	17-Sistema de Corte	18- Proteção contra Detritos

MONTAGEM

INSTALAR A PROTECÇÃO PLÁSTICA

Instale a cobertura de segurança na transmissão com o descanso da cobertura de segurança e os parafusos fornecidos.

Aperte os parafusos depois de colocar o descanso na posição apropriada.

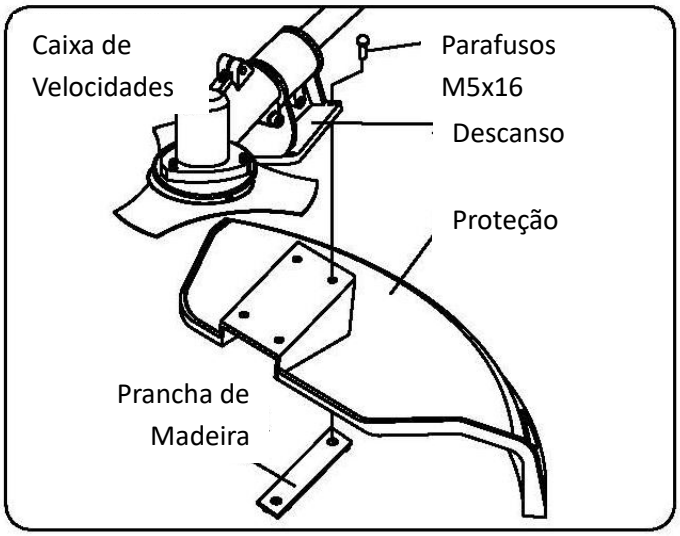

INSTALAR A TRANSMISSÃO FLEXÍVEL E A TRANSMISSÃO RÍGIDA

Coloque a cabeça quadrada da transmissão flexível no orifício quadrado do adaptador, depois aponte o encaixe do parafuso da pega para o entalhe da transmissão flexível e aperte com um parafuso M5x20.

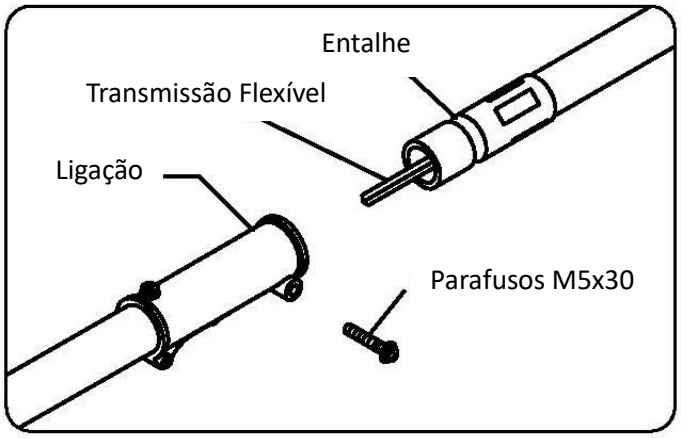

INSTALAR A TRANSMISSÃO FLEXÍVEL E A EMBRAIAGEM

Coloque a cabeça quadrada da transmissão flexível no orifício quadrado da embraiagem, suba o pino, aponte o encaixe da transmissão flexível para o orifício da embraiagem e depois coloque o pino.

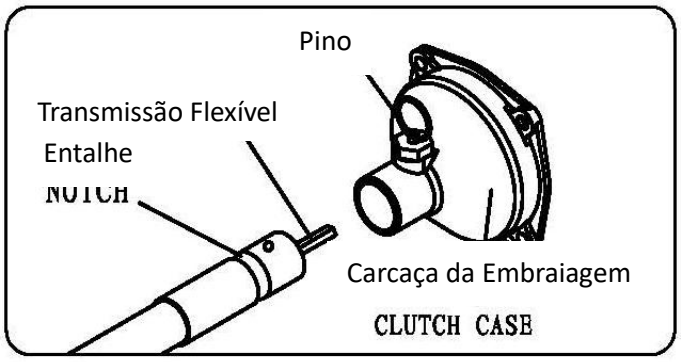

AVISO CUIDADO

INSTALAR A CABEÇA DE CORTE DE NYLON

Alinhe o orifício no prato do adaptador com o orifício da transmissão e coloque a ferramenta para trancar.

Encaixe a cabeça de corte na transmissão (gire no sentido dos ponteiros do relógio) até apertar. Retire a ferramenta para trancar.

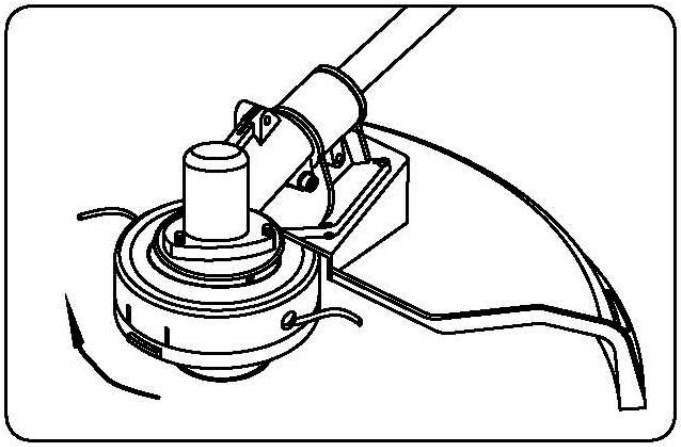

INSTALAR A PEGA

Instale a pega no descanso. Posicione a pega numa posição confortável para trabalhar e aperte com parafusos M5x25.

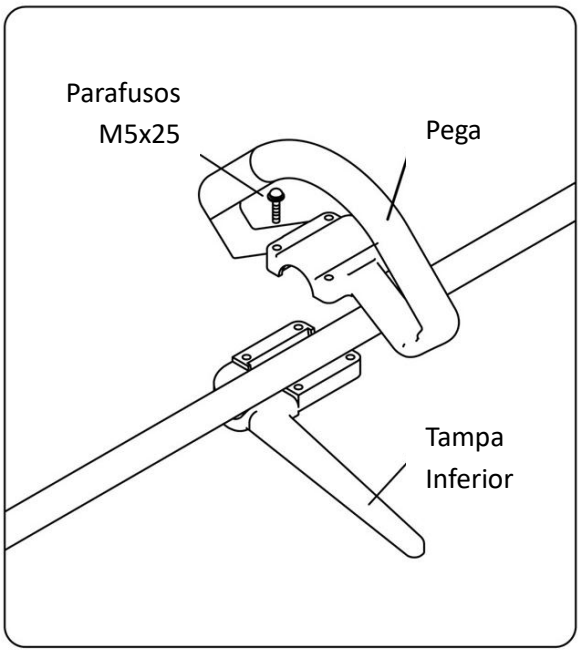

INSTALAR O DISCO

Instale o suporte A, o disco de três pontas, o suporte B, a anilha dentada, por esta ordem. Depois aperte com uma rede roscada à esquerda.

Alinhe o orifício da caixa de velocidades e do suporte A e insira uma chave em L S=4mm.

Gire a porca de aperto do disco com uma chave apropriada no sentido dos ponteiros do relógio até estar bem apertado. Coloque o pino 2x16 e separe.

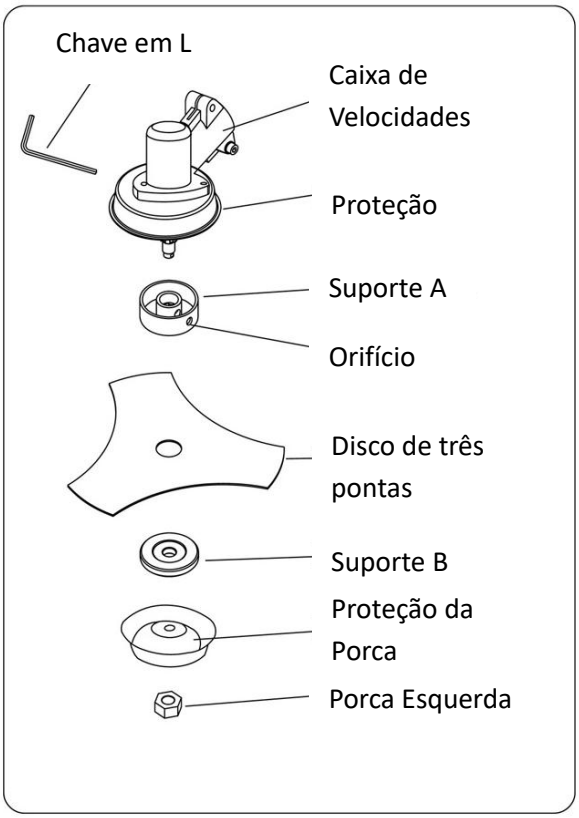

AVISO CUIDADO

EM CASO DE VIBRAÇÃO EXCESSIVA PARE O MOTOR IMEDIATAMENTE

A excessiva vibração da lâmina significa que não está bem colocada. Pare o motor imediatamente e verifique a lâmina. Uma lâmina mal colocada poderá causar ferimentos. Utilize apenas peças originais.

REGRAS PARA UMA UTILIZAÇÃO SEGURA

AVISO PERIGO

Todos os aparadores de relva e roçadouras podem projetar pequenas pedras, metais ou pequenos objetos e até mesmo o material a cortar. Leia estas regras de segurança com cuidado.

Leia o manual de instruções atentamente. Familiarize-se com os controlos e uso correto do equipamento. Aprenda a parar e a desligar o motor. Aprenda a soltar o arnês rapidamente. Nunca permita a utilização deste equipamento por pessoas inexperientes ou sem conhecimento das instruções. Certifique-se que o utilizador usa todo o equipamento de proteção necessário. Mantenha a área de trabalho livre de espectadores, crianças ou animais. Nunca permita que as crianças brinquem ou trabalhem com a roçadoura. Não permita a entrada de ninguém na ZONA DE PERIGO. Esta zona tem um raio de cerca de 15m. Insista para que as pessoas que fiquem na ZONA DE RISCO, depois da zona de perigo, utilizem óculos de proteção para proteger de eventuais objetos projetados. Se tiver que usar a roçadoura em locais com pessoas desprotegidas, reduza a velocidade para reduzir o risco de projeção de objetos.
Quando o motor estiver "ao ralenti", prima o botão STOP e verifique se é seguro cortar. Não trabalhe com esta máquina se o botão STOP não funcionar.

AVISO PERIGO

Para além de proteger a cabeça, os olhos, o rosto e os ouvidos, proteja também os pés utilizando calçado antiderrapante. Não use gravatas, joias ou roupas largas que possam ficar presas nas peças móveis.
Não utilize calçado aberto, não trabalhe descalço nem de calções.
Tenha cuidado com o ricochete e a força da lâmina.

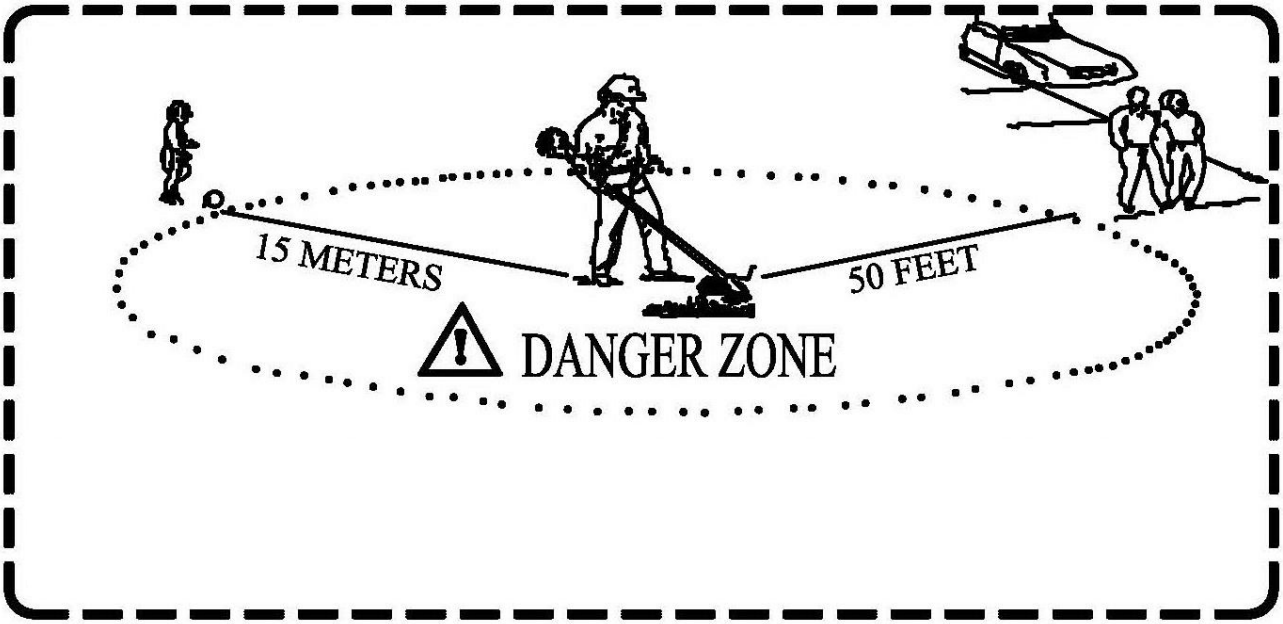

CORTE COM CABEÇA DE NYLON

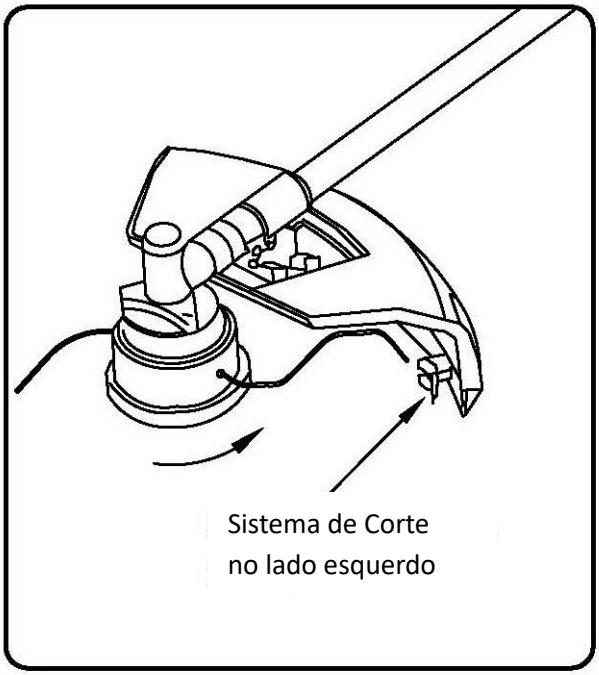

A linha da cabeça gira no sentido dos ponteiros do relógio. O sistema de corte deve estar no lado direito da protecção contra detritos.

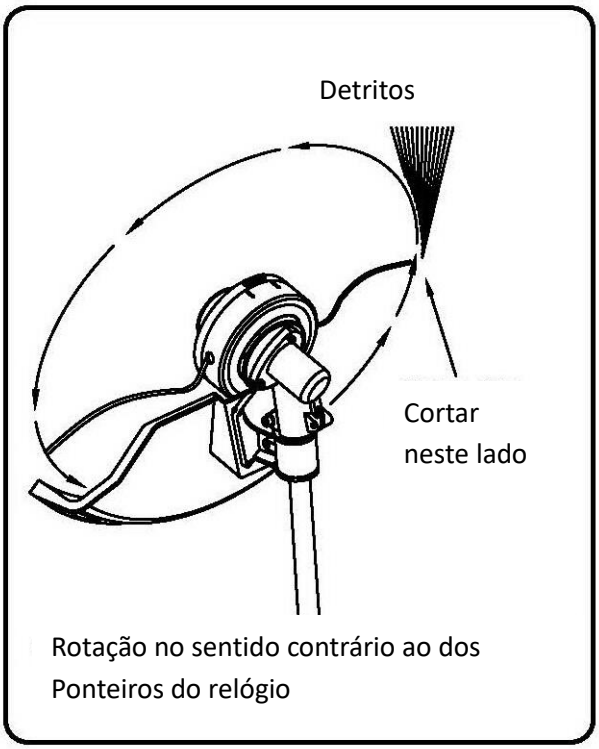

AVISO PERIGO

A proteção deve estar devidamente encaixada sempre que trabalhar com o fio de nylon. O fio de corte pode bater se houver demasiado fio exposto.

Na maioria das operações de corte, deve inclinar a cabeça da linha para haver contacto na peça do círculo do fio onde o fio se afasta do utilizador e da proteção. Deste modo, os detritos são afastados do utilizador.

AVISO PERIGO

Se inclinar a cabeça para o lado errado, os detritos serão projetados CONTRA o utilizador. Se a cabeça de fio estiver junto ao chão para que o corte seja feito em todo o círculo do fio, os detritos serão projetados CONTRA o utilizador, o motor ficará mais lento e gastará mais fio.

AVISO PERIGO

Utilize apenas fio de nylon de qualidade com diâmetro de 2.5mm. Nunca utilize fio reforçado em vez do fio de corte recomendado.

AVISO PERIGO

Tenha muito cuidado quando trabalhar em locais descobertos e com gravilha porque o fio pode projetar pequenas partículas de rochas a alta velocidade. A proteção não consegue travar objetos que ressaltem ou façam ricochete em superfícies duras.

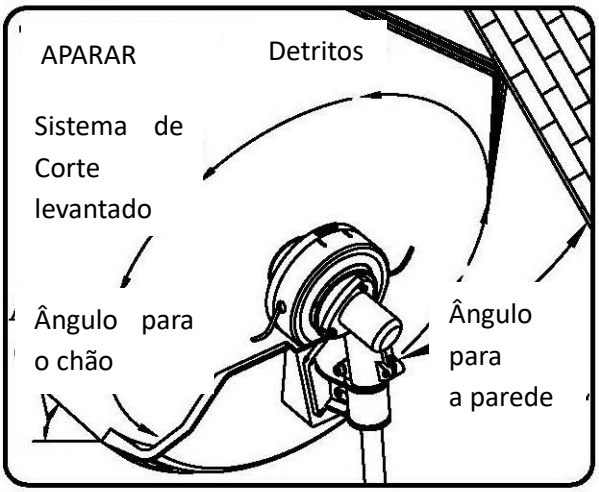

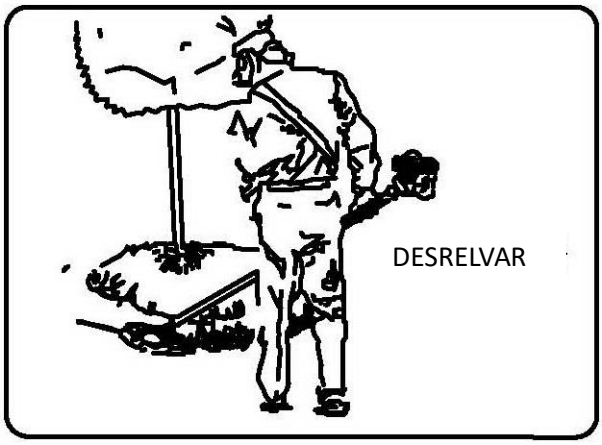

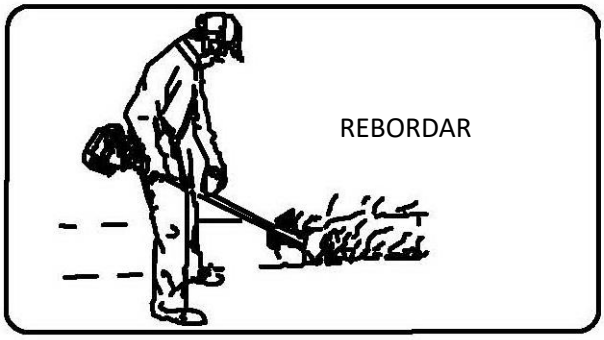

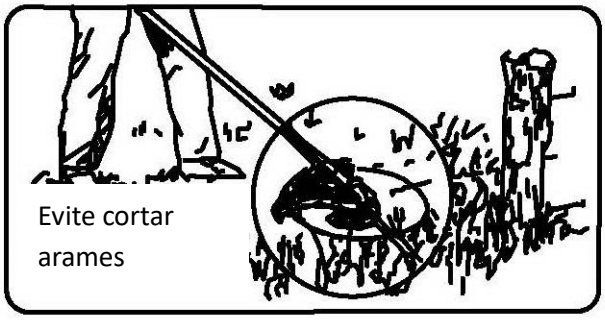

APARAR:

Incline a cabeça lentamente para afastar os detritos do utilizador. Se cortar perto de barreiras como vedações e árvores, faça a aproximação de modo a que se os detritos fizerem ricochete voem para longe de si.

Faça deslizar a cabeça da linha lentamente até cortar a relva que está ao nível da barreira mas não coloque mais fio.

Se aparar junto a vedações de arame ou correntes tenha cuidado para não se aproximar demasiado ou o fio pode partir-se ou enrolar-se no arame.

Pode usar a função de aparar para cortar caules de ervas daninhas individualmente. Coloque a cabeça de corte perto do fundo da erva daninha. Em vez de cortar a erva de uma só vez, utilize apenas a extremidade do fio para desgastar o caule lentamente.

AVISO ⚠ PERIGO

Não use uma lâmina de aço para desrelvar ou rebordar.

DESRELVAR E REBORDAR:

Ambas funções devem ser executadas com a cabeça de corte a um ângulo muito inclinado.

Desrelvar significa remover a erva, deixando a terra nua. Rebordar significa cortar a erva que se espalhou num passeio ou passagem. Durante ambas as operações, segure a roçadoura num ângulo muito inclinado e numa posição em que os detritos ou pedras não sejam projetados na sua direção ainda que façam ricochete.

AVISO ⚠ PERIGO

Não corte em zonas onde haja vestígios de vedações de arame. Utilize sempre vestuário de proteção. Não corte se não conseguir ver o que está a cortar.

CORTE COM DISCO

CORTAR COM DISCO
Existem vários tipos de discos, no entanto, os dois mais comumente usados são os seguintes.

DISCO DE ROÇADOURA PARA SILVAS usado para corte de silvas e ervas daninhas com diâmetro até ¾”. Apenas discos de três pontas de 255mm CG420-2 podem ser utilizados para este tipo de roçadoura.

DISCO PARA ROÇADOURA DENTADO usado para cortar diâmetros de ¾” a 3”.

AVISO **PERIGO**

Utilize sempre o arnês de ombro. Ajuste tanto o arnês como o grampo do arnês para que a máquina fique pendurada apenas a alguns centímetros acima do nível do chão. A cabeça de corte e a proteção metálica contra detritos devem ser niveladas em todas as direções. Sustenha a máquina do lado direito do seu corpo.

AVISO **PERIGO**

Não corte com discos rombos, rachados ou danificados.
Antes de cortar, verifique se existem obstruções tais como seixos, estacas metálicas ou pedaços de arame de vedações danificadas. Se não conseguir remover um obstáculo, marque a sua localização para evitar passar com o disco. Pedras e metais podem danificar o disco. Arames podem ficar presos na cabeça do disco e bater em volta ou ser projetados no ar.

AVISO **PERIGO**

NÃO TOCAR NESTE TIPO DE OBJETOS COM O DISCO

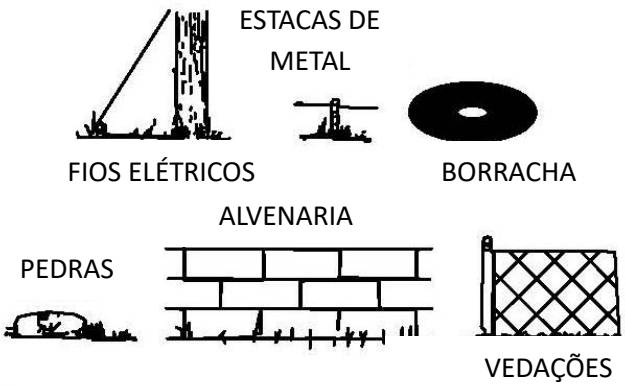

AVISO **PERIGO**

NÃO UTILIZE UMA ROÇADOURA PARA CORTAR ÁRVORES.

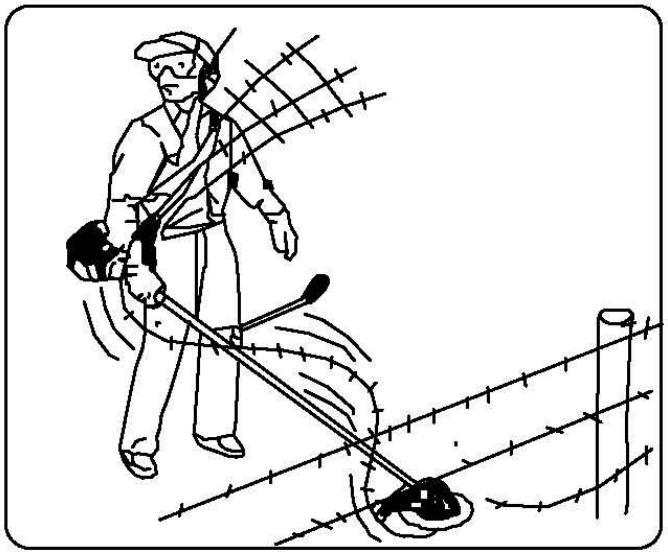

CORTAR ERVAS DANINHAS. Este tipo de corte caracteriza-se por balançar o disco num arco nivelado. Pode rapidamente limpar zonas de relva e ervas daninhas. Este tipo de corte não se adequa ervas daninhas grandes e duras nem árvores maciças.

NOTA

Não utilize um disco de roçadouras para silvas para cortar árvores que excedam um diâmetro de ½ ou ¾".

O corte pode ser feito em ambas as direções ou apenas numa, fazendo com que os detritos sejam afastados do utilizador.

Ou seja, deve utilizar o lado do disco que gira afastado de si. Incline ligeiramente o disco deste mesmo lado. Poderá ser atingido por alguns detritos se cortar em cortar em ambas as direções.

SERRAR. Deve ser feito com um disco para roçadoura dentado quando as ervas daninhas estiverem demasiado grossas e fortes.

Se houver ressalto, significa que o disco pode estar rombo ou que o material é tão grosso e duro que se torna necessário utilizar um disco para roçadoura dentado em vez de um disco de roçadoura para silvas.

Vegetação com diâmetro superior a 3" é demasiado grossa para cortar, pelo que deve ser serrada. Para serrar é necessário discernimento para cortar do lado em que o disco de afasta de si mas projeta os detritos para trás ou do lado em que os detritos são projetados para longe de si mas a reação é empurrar, o que pode gerar um ressalto (arremesso do disco).

Corte sempre do lado da árvore de forma a que esta caia longe do equipamento. Se o disco saltar ou prender é possível que a árvore caia na direção da máquina entalando o disco.

Não force o disco a cortar. Não altere o ângulo de corte depois de começar a cortar. Evite usar qualquer pressão ou alavancagem que possa prender ou danificar o disco.

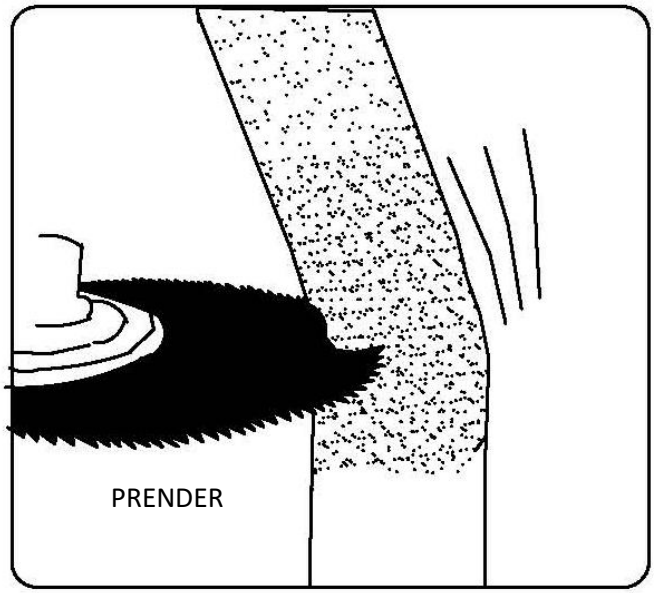

MISTURA DE ÓLEO E COMBUSTÍVEL

AVISO

- Nunca ateste até ao máximo.
- Nunca ateste numa área não ventilada.
- Não ateste perto de fogo ou faíscas.
- Antes de pôr o motor a trabalhar, limpe possíveis salpicos de combustível.
- Não tente atestar um motor quente.

O combustível usado para este modelo é uma mistura de gasolina sem chumbo com óleo para motor.
Quando misturar gasolina com óleo para motor a 2 tempos, utilize gasolina que NÃO CONTENHA ETANOL OU METANOL (tipos de álcool). Utilize gasolina de 89 octanas ou superior. Isto ajudará a prevenir possíveis danos no tubo de alimentação do combustível assim como noutras peças do motor.

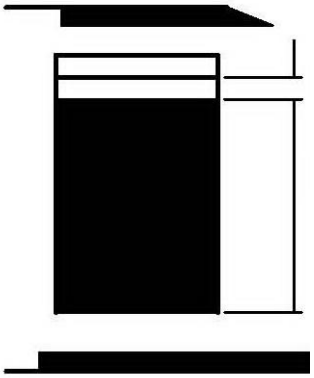

ÓLEO – 1 PARTE

GASOLINA – 25 PARTES

RAZÃO DE MISTURA: 25:1
Uma mistura com razão diferente de 25:1 pode danificar o motor. Certifique-se de que a razão da mistura é a correta.

IMPORTANTE
O combustível de 2 tempos pode separar-se. Agite bem o contentor do combustível antes de cada utilização. O combustível guardado também envelhece. Não misture combustível que não prevê utilizar no prazo de um mês.

GUARDAR COMBUSTÍVEL
Guarde o combustível num contentor limpo, seguro e certificado.

ANTES DE UTILIZAR
1. Verifique se existem parafusos, porcas ou encaixes soltos ou largos.
2. Verifique se o filtro de ar está sujo. Deve limpá-lo antes de cada utilização.
3. Verifique se a lâmina está devidamente colocada.
4. Verifique se não há fugas de combustível.
5. Verifique se a lâmina não apresenta falhas.

UTILIZAÇÃO

ARRANQUE DO MOTOR E PROCEDIMENTOS DE PARAGEM

ARRANQUE COM O MOTOR FRIO

1. Coloque o interruptor “STOP” na posição “START”.
2. Coloque a torneira do combustível na posição “ON”.
3. Para arranques frios, puxe a alavanca para cima para fechar o ar.
4. Puxe a corda de arranque até o motor pegar.
5. Empurre a alavanca do ar para cima (se o ar estiver fechado durante muito tempo, o motor fica encharcado, dificultando o arranque).
6. Deixe o motor aquecer durante alguns minutos antes de usar.

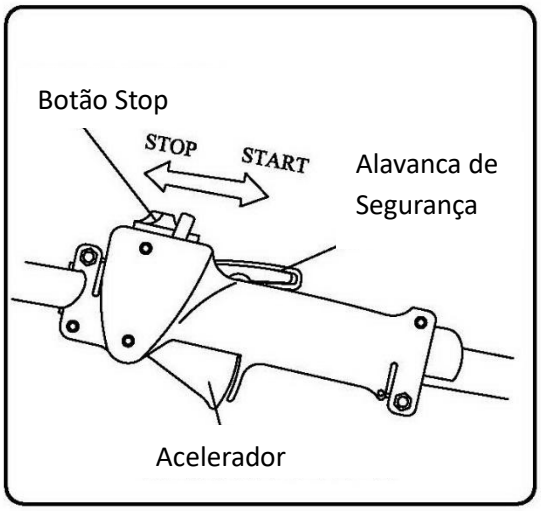

ARRANQUE COM O MOTOR QUENTE

• Depois de atestar, puxe a corda de arranque 1 a 3 vezes para o motor pegar.

NÃO USE A ALAVANCA DO AR

• Depois de atestar, repita os passos 3 a 6 de ARRANQUE COM O MOTOR FRIO.

PARAR O MOTOR

• Coloque o interruptor na posição “STOP”

MANUTENÇÃO

FILTRO DE AR

• O pó acumulado no filtro de ar reduzirá a eficiência do motor, além de aumentar o consumo de combustível e permitir a entrada de partículas abrasivas no motor. Retire o filtro de ar com a frequência necessária para manter as condições de limpeza.

• Para retirar pequenas camadas de pó basta bater no filtro ligeiramente. Os depósitos de sujidade maiores devem ser lavados com um solvente adequado.

• Para retirar a tampa do filtro basta soltar o botão da tampa do filtro.

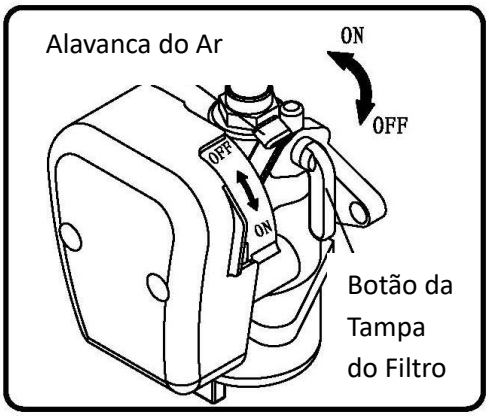

AJUSTAR O CARBURADOR

NOTA

Não ajuste o carburador exceto se necessário.

Em caso de problemas, consulte a assistência técnica. Um ajuste indevido pode causar danos no motor, além de invalidar a garantia.

VERIFICAR A VELA

• Não tente retirar a vela de um motor quente para evitar danos nos fios.

• Limpe ou substitua a vela se estiver suja com restos de óleo.

•Substitua a vela se o elétrodo central estiver gasto na extremidade.

•Espaço da vela 0.6-0.7mm (.023”.028”)

•Torque de aperto = 145-155Kg.cm (125-135 in.lb)

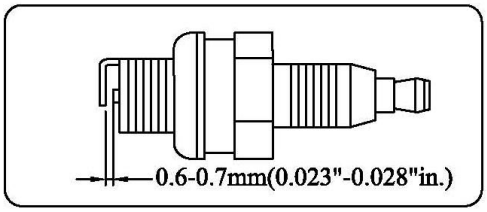

PROBLEMAS E SOLUÇÕES

TRANSPORTE E MANUSEIO

• Desligue o motor sempre que transportar a roçadoura entre áreas de trabalho.

• Depois de parar o motor, o escape continua quente. Nunca toque em peças quentes como o escape.

• Certifique-se de que não há fugas de combustível.

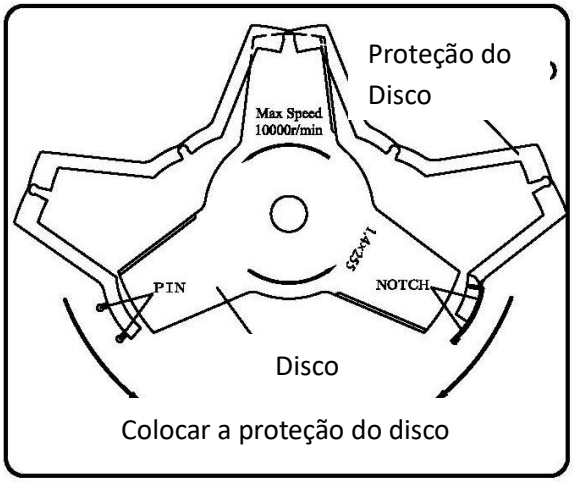

Colocar a proteção do disco

ARMAZENAMENTO PROLONGADO

• Inspecione, limpe e repare a roçadoura, se necessário.

• Drene todo o combustível.

• Ponha o motor a trabalhar até consumir todo o combustível no tubo de alimentação e no carburador.

• Retire a vela e coloque uma colher de chá de óleo para motor limpo no orifício da vela.

• Guarde numa zona limpa, seca e sem pó.

Falhas como dificuldade no arranque, irregularidade no funcionamento e anomalias no desempenho, normalmente podem ser prevenidas se o utilizador prestar atenção às instruções de funcionamento e procedimentos de manutenção. Se o motor não trabalhar devidamente, verifique se:

• o sistema de alimentação está em boas condições e o combustível flui normalmente para o motor;

• o sistema de ignição está em boas condições e a vela funciona corretamente;

• a compressão do motor é adequada.

FALHA NO ARRANQUE

• O depósito não tem combustível.

• Certifique-se que o combustível está fresco e limpo.

• Verifique se o filtro do combustível está limpo. (Substitua o filtro se necessário).

• Certifique-se que os elementos do filtro de ar estão limpos.

• Coloque uma nova vela, com o espaçamento apropriado.

• Se houver problemas sérios com a roçadoura, não tente repará-la. Dirija-se à assistência técnica.

1. O MOTOR NÃO PEGA

Problema				Causa	Solução
A pressão de compressão do cilindro é normal.	O sistema de alimentação funciona normalmente.	Há anomalias no sistema de alimentação.		O depósito está vazio. Há obstruções no percurso do combustível.	Ateste o depósito. Limpe a passagem do combustível.
		O sistema de alimentação funciona normalmente.	Combustível	O combustível está demasiado sujo. Há água no combustível. Há demasiado combustível no cilindro. A razão da mistura é inadequada.	Substitua o combustível. Retire a vela e seque-a. Faça a mistura na razão correta.
	A vela funciona normalmente.	A vela funciona normalmente.	Vela	A vela está suja com resíduos de óleo. O isolamento da vela está danificado. O espaço da vela é demasiado grande ou pequeno.	Limpe os resíduos. Substitua a vela. Ajuste o espaço da vela (0.6-0.7mm).
		Há anomalias na vela.		Existem fendas na vela. A bobina está solta.	Substitua ou aperte. Aperte.
O sistema de alimentação funciona normalmente.	O sistema de ignição funciona normalmente.	Há pouca compressão.		O anel do pistão partiu. O anel do pistão cimentou. A vela tem folga. Há fugas no cilindro.	Substitua. Elimine. Aperte. Elimine.
		A compressão é normal.		Há mau contacto entre a vela e o fio de alta voltagem. Há uma falha no botão “STOP” ou curto-circuito.	Aperte a tampa da vela. Repare ou substitua.

2. O MOTOR APRESENTA POUCA POTÊNCIA

Problema	Causa	Solução
Há falha de motor quando acelerado. O fumo é fino e o carburador salpica para trás.	Há obstruções no percurso do combustível. Há falta de combustível. O escape está sujo com resíduos.	Limpe a passagem do combustível. Ajuste o carburador. Limpe os resíduos.
Há pouca compressão.	O anel do pistão partiu.	Substitua o pistão.
Há fugas no motor.	Há fugas no cilindro.	Repare.
Há fugas na cambota.	O vedante é mau.	Substitua o vedante.
	Há sobreaquecimento do motor. A câmara de combustão está suja com resíduos.	Evite usar a roçadoura por tempo prolongado a alta velocidade e com carga pesada. Limpe os resíduos.

3. O MOTOR APRESENTA UM FUNCIONAMENTO INSTÁVEL

Problema	Causa	Solução
O motor emite sons de pancadas.	O anel do pistão partiu.	Substitua o anel do pistão.
Há sons de pancadas metálicas.	Há sobreaquecimento do motor. A câmara de combustão está suja com resíduos. A gasolina usada não é correta.	Evite usar a roçadoura por tempo prolongado a alta velocidade e com carga pesada. Limpe os resíduos. Substitua a gasolina.
A ignição quebrou.	Há água no combustível. A vela é incorreta. O espaço da bobina é incorreto.	Substitua o combustível. Ajuste a vela para 0.6-0.7mm. Ajuste a bobina para 0.3-0.4mm.

4. O MOTOR PAROU SUBITAMENTE

Causa	Solução
O combustível está muito usado. A vela está suja com resíduos e apresenta curto-circuito. O fio de alta voltagem diminuiu.	Acrescente combustível. Limpe os resíduos. Faça a ligação.

DIAGRAMA E LISTA DE PEÇAS

ROÇADOURA

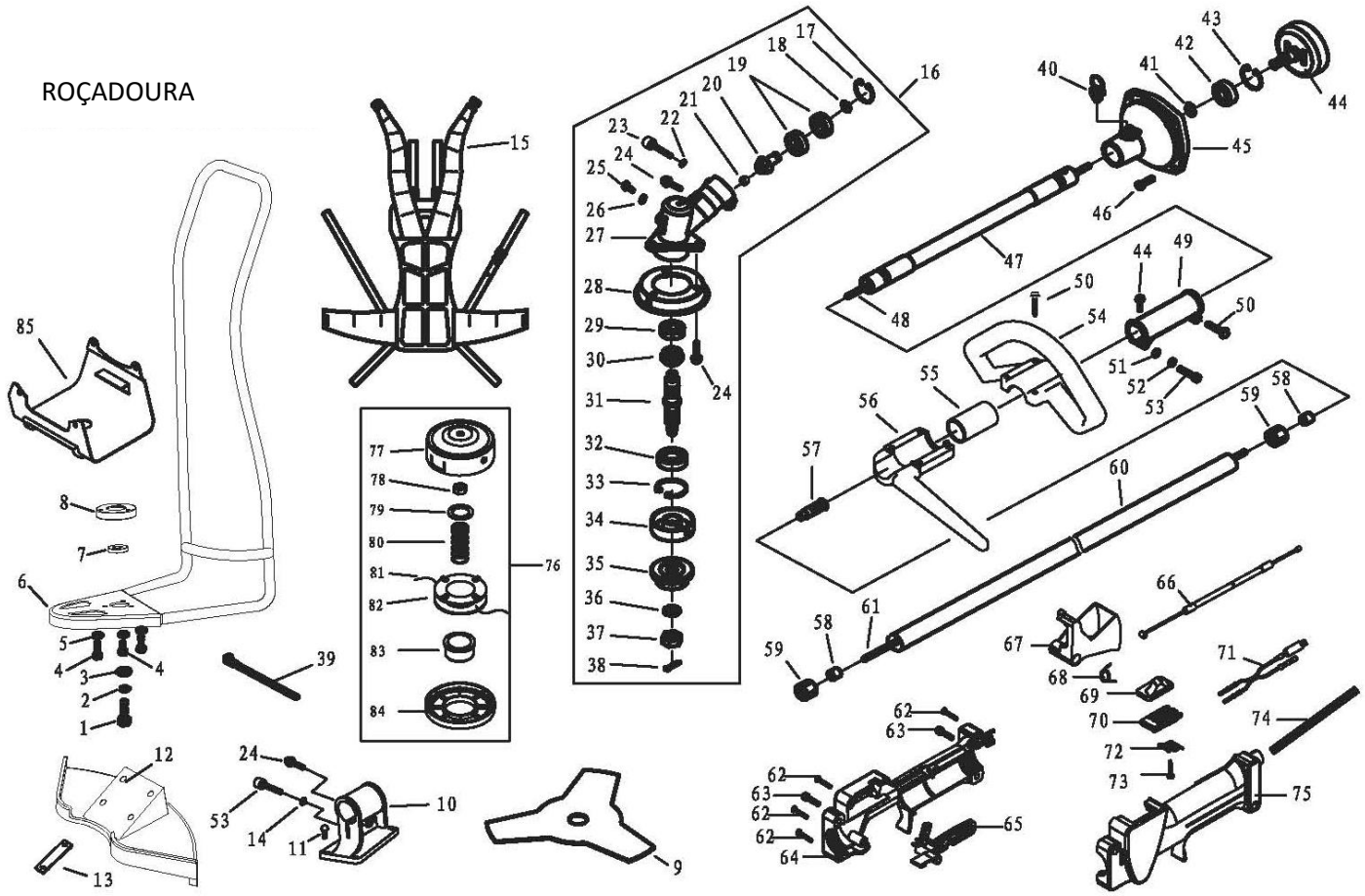

Nº	Código	Descrição	Qtd	Nº	Código	Descrição	Qtd	Nº	Código	Descrição	Qtd
1	GB/T5783	Peça n.º 1	1	30	BG-328.9.5-2	Peça n.º 30	1	59	BG-328.9.4-5	Peça n.º 59	6
2	GB/T859	Peça n.º 2	1	31	CG305F.1-1	Peça n.º 31	1	60	BG415-CE.1-1	Peça n.º 60	1
3	GB/T96	Peça n.º 3	1	32	GB/T276	Peça n.º 32	1	61	BG305-12.2-2	Peça n.º 61	1
4	GB/T5783	Peça n.º 4	3	33	GB/T893.2	Peça n.º 33	1	62	GB/T845	Peça n.º 62	4
5	GB/T859	Peça n.º 5	3	34	BG305.12.4-5	Peça n.º 34	1	63	GB/T70.1	Peça n.º 63	2
6	BG431.1.1	Peça n.º 6	1	35	CG305F.1-3	Peça n.º 35	1	64	SG230.1-1	Peça n.º 64	1
7	GB/T276	Peça n.º 7	1	36	GB/T862.1	Peça n.º 36	1	65	SG230.1-1	Peça n.º 65	1
8	BG431.1-1	Peça n.º 8	1	37	CG305F-1-4	Peça n.º 37	1	66	BG520A.2.1	Peça n.º 66	1
9	CG420-2	Peça n.º 9	1	38	GB/T91	Peça n.º 38	1	67	SG230.1-5	Peça n.º 67	1
10	CG330B-CE.1.1	Peça n.º 10	1	39	BG415-1	Peça n.º 39	2	68	SG230.1-6	Peça n.º 68	1
11	GB/T9074.4	Peça n.º 11	1	40	BG305.2.1	Peça n.º 40	1	69	SG230.1.2-3	Peça n.º 69	1
12	CG330B-CE.1-1	Peça n.º 12	1	41	GB/T894.1	Peça n.º 41	1	70	SG230.1.2-2	Peça n.º 70	1
13	CG330B-CE.1.2	Peça n.º 13	2	42	GB/T276	Peça n.º 42	2	71	BG520A.2.2-1	Peça n.º 71	1
14	GB/T848	Peça n.º 14	2	43	GB/T893.1	Peça n.º 43	1	72	SG230.1.2-1	Peça n.º 72	1
15	BG431.2	Peça n.º 15	1	44	BG-328.8.1	Peça n.º 44	1	73	GB/T845	Peça n.º 73	1
16	BG305.12.4	Peça n.º 16	1	45	BG430.2.1-1	Peça n.º 45	1	74	BG520A.2-1	Peça n.º 74	1
17	GB/T893.2	Peça n.º 17	1	46	GB/T9074.13	Peça n.º 46	4	75	SG230.1-2	Peça n.º 75	1
18	GB/T894.1	Peça n.º 18	1	47	BG305.1.2	Peça n.º 47	1	76	CG305F.8.1	Peça n.º 76	1
19	GB/T276	Peça n.º 19	2	48	BG305.1.1	Peça n.º 48	1	77	CG305F.8.1	Peça n.º 77	1
20	CG305F.1-2	Peça n.º 20	1	49	BG305D-2	Peça n.º 49	1	78	CG305F.8-4	Peça n.º 78	1
21	CG415.3-1	Peça n.º 21	1	50	GB/T9074.4	Peça n.º 50	5	79	CG305F.8-5	Peça n.º 79	1
22	GB/T93	Peça n.º 22	1	51	GB/T97.1	Peça n.º 51	2	80	CG305F.8-3	Peça n.º 80	1
23	GB/T70.1	Peça n.º 23	1	52	GB/T93	Peça n.º 52	2	81		Peça n.º 81	2
24	GB/T9074.4	Peça n.º 24	6	53	GB/T70.1	Peça n.º 53	2	82	CG305F.8-1	Peça n.º 82	1
25	GB/T29.2	Peça n.º 25	1	54	BG330-CE.1-1	Peça n.º 54	1	83	CG305F.8-7	Peça n.º 83	1
26	GB/T97.1	Peça n.º 26	1	55	BG330-CE.1-2	Peça n.º 55	1	84	CG305F.8-2	Peça n.º 84	1
27	BG305.12.4-4	Peça n.º 27	1	56	BG330-CE.1.1	Peça n.º 56	1	85	BG520A.1.1	Peça n.º 85	1
28	BG305.12.4-9	Peça n.º 28	1	57	BG-328.9.4-1	Peça n.º 57	1				
29	GB/7276	Peça n.º 29	1	58	BG-328.9.4-4	Peça n.º 58	6				

MOTOR A GASOLINA

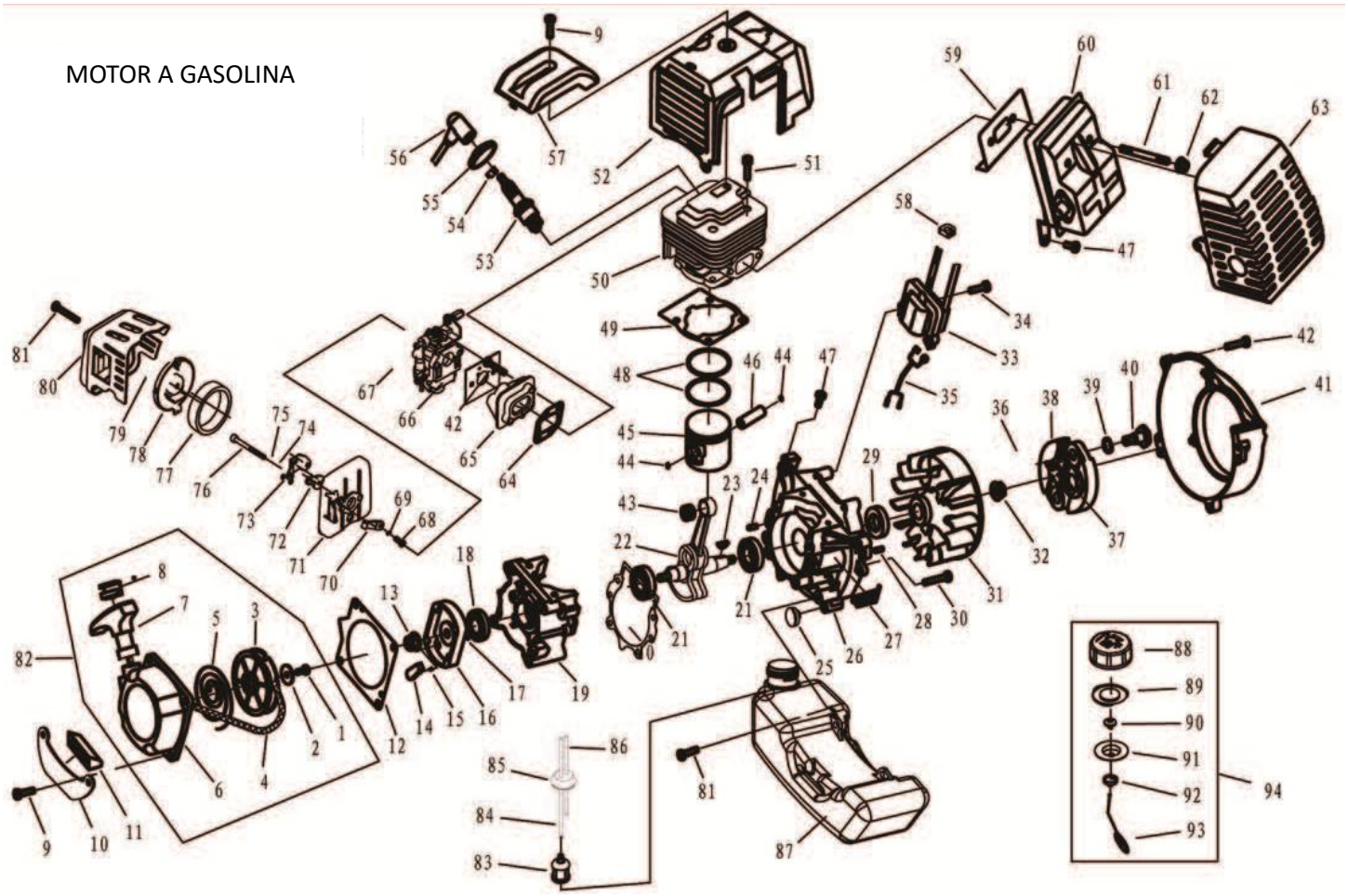

Nº	Código	Descrição	Qtd	Nº	Código	Descrição	Qtd	Nº	Código	Descrição	Qtd
1	GB/T67	Peça n.º 1	1	33		Peça n.º 33	1	65	1E40F-5A.2	Peça n.º 65	1
2	1E40F-5.11-2	Peça n.º 2	1	34	GB/T9074.13	Peça n.º 34	2	66	1E40F-5A-1	Peça n.º 66	1
3	1E40F-5.11-1	Peça n.º 3	1	35	SG230-2	Peça n.º 35	1	67	1E44F-2A.1	Peça n.º 67	1
4		Peça n.º 4	1	36	1E36F-3	Peça n.º 36	2	68	GB/T845	Peça n.º 68	1
5	1E40FP-3Z.4-7	Peça n.º 5	1	37	1E40F-5.6-1	Peça n.º 37	1	69	GB/T97.1	Peça n.º 69	1
6	1E40F-5.11.1	Peça n.º 6	1	38	1E40F-5.6-1	Peça n.º 38	2	70	1E40F-5A.1.1-1	Peça n.º 70	1
7	1E40FP-3Z.4-2	Peça n.º 7	1	39	1E40F-5-11	Peça n.º 39	2	71	1E40F-5A.1.1.1	Peça n.º 71	1
8	1E40FP-3Z.4-10	Peça n.º 8	1	40	1E40F-5-12	Peça n.º 40	2	72	1E40F-5A.1.1-2	Peça n.º 72	1
9	GB/T9074.4	Peça n.º 9	5	41	1E40F-5-9	Peça n.º 41	1	73	1E40F-5A.1.2	Peça n.º 73	1
10	1E40F-5A-4	Peça n.º 10	1	42	GB/T9074.13	Peça n.º 42	4	74	GB/T97.1	Peça n.º 74	2
11	1E40F-5A-2	Peça n.º 11	1	43	1E44F-2A.2-3	Peça n.º 43	1	75	GB/T93	Peça n.º 75	2
12	1E40F-5-10	Peça n.º 12	1	44	1E40F-0.3.02.01	Peça n.º 44	2	76	GB/T70.1	Peça n.º 76	2
13	GB/T6170	Peça n.º 13	1	45	1E44F-2A.2-1	Peça n.º 45	1	77	1E34F.1-1	Peça n.º 77	1
14	1E46FP.4-2	Peça n.º 14	1	46	1E44F-2A.2-2	Peça n.º 46	1	78	1E40F-5A.1-2	Peça n.º 78	1
15	1E36F.1.2-2	Peça n.º 15	1	47	GB/T9074.4	Peça n.º 47	3	79	GB/T3452.1	Peça n.º 79	1
16	1E40F-5.7-1	Peça n.º 16	1	48	1E44F-2A.2-4	Peça n.º 48	2	80	1E40F-5A.1-1	Peça n.º 80	1
17	GB/T896	Peça n.º 17	1	49	1E40F-5-6	Peça n.º 49	1	81	GB/T9074.4	Peça n.º 81	3
18	1E36F.2	Peça n.º 18	1	50	1E44F-2A-1	Peça n.º 50	1	82	1E40F-5.11	Peça n.º 82	1
19	1E40F-5.8-2	Peça n.º 19	1	51	GB/T70.1	Peça n.º 51	4	83	1E34F.9.2-3	Peça n.º 83	1
20	1E40F-5.8-4	Peça n.º 20	1	52	1E40F-5.5	Peça n.º 52	1	84	1E40F-5A.4.2-2	Peça n.º 84	1
21	GB/T276	Peça n.º 21	2	53	L6 (LD)	Peça n.º 53	1	85	1E36FF.8.1-1	Peça n.º 85	1
22	1E44F-2A.2.1	Peça n.º 22	1	54		Peça n.º 54	1	86	1E40F-5A.4.2-1	Peça n.º 86	1
23	GB/T1099	Peça n.º 23	1	55		Peça n.º 55	1	87	1E40F-5A.4.1	Peça n.º 87	1
24	GB/T119	Peça n.º 24	2	56		Peça n.º 56	1	88	1E32FL.6.2-1	Peça n.º 88	1
25	1E40F-5A.4.2-1	Peça n.º 25	2	57	1E40F-5-8	Peça n.º 57	1	89	CG420.1.3.1-2	Peça n.º 89	1
26	1E40F-5.8-1	Peça n.º 26	1	58	1E40F-5.3-1	Peça n.º 58	1	90	EB415.4.1.1-1	Peça n.º 90	1
27	1E40F-5.8-3	Peça n.º 27	1	59	1E40F-5-5	Peça n.º 59	1	91	1E32FL.6.2-2	Peça n.º 91	1
28	GB/T119	Peça n.º 28	2	60	1E40F-5.2	Peça n.º 60	1	92	1E32FL.6.2-3	Peça n.º 92	1
29	1E40F-5.9	Peça n.º 29	1	61	1E40F-5-13	Peça n.º 61	2	93	1E32FL.6.2-4	Peça n.º 93	1
30	GB/T9074.4	Peça n.º 30	4	62	GB/T6177.1	Peça n.º 62	2	94	1E32FL.6.2	Peça n.º 94	1
31		Peça n.º 31	1	63	1E40F-5-7	Peça n.º 63	1				
32	GB/T6711.1	Peça n.º 32	1	64	1E40F-5-2	Peça n.º 64	1				

E

Estimado Cliente,
Gracias por elegir nuestros productos.

DESBROZADORA CON MOCHILA – 52cc

LDBP520

Manual de Instrucciones

LEER ESTE MANUAL ATENTAMENTE ANTES DE USAR ESTE APARATO.

DATOS TÉCNICOS

Desbrozadora	MODELO	LDBP520
	Tipo remoto	Embrague centrífugo automática; Rueda cónica espiral; Transmisión flexible
	Velocidad Máxima	7000/9000 r/min
	Velocidad al Ralentí	3000±300 r/min
	Vibración en cada manija	≤7.5m/s²
	Nivel de Presión Sonora	≤105dB(A)
	Nivel de Potencia Sonora	≤120dB(A)
	Razón de Reducción	17: 22
	Dirección de Rotación en la Lámina	Sentido antihorario
	Tipo de Manija	Tipo “D”
	Peso	10.6Kg
Motor	Modelo	1E44F-2A
	Tipo	Refrigerado al Aire; 2 Tiempos; Válvula del Pistón Vertical; Motor a Gasolina
	Cilindrada	51.7mL
	Potencia Máxima	1.45/7500Kw / r/min
	Carburador	Tipo flotador
	Ignición	Electrónica
	Arranque	Manual
	Carburante	Gasolina de mezcla con aceite (25:1)
	Capacidad del Tanque	1.2L
	Peso	4.2Kg

SÍMBOLOS DE SEGURIDAD

Este símbolo con las palabras ADVERTENCIA y PELIGRO llama atención para una acción que puede causar HERIMIENTOS GRAVES.

Usar calzado de protección.

Usar guantes de protección.

Leer y entender el manual de usuario.

Usar siempre protección ocular y auditiva.

Usar casco de protección en locales donde hay riesgo de caída de obyectos.

Desconectar siempre el motor y certificarse que la herramienta de corte ha parado totalmente antes de limpiar, sacar o ajustar la lámina.

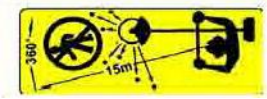

Mantener espectadores alejados a una distancia mínima de 15m.

¡ADVERTENCIA! Nunca intentar cambiar una herramienta de corte o podrá causar HERIMIENTOS GRAVES o mismo FATALES.

¡ADVERTENCIA! Tener cuidado con obyectos que tengan sido lanzados.

La velocidad máxima es de 7000r/min.

ADVERTENCIA PELIGRO

Los gases libertados por lo escape contienen químicos que pueden causar cancro, anomalías en fetos y otros daños reproductivos.

REGLAS DE SEGURIDAD Y PRECAUCIONES

Seguir siempre las precauciones de seguridad indicadas. Manosear esta máquina con cuidado. NO EXPONERSE A SI PRÓPIO NI A OTROS AL PELIGRO. No permitir que personas inexperto trabajen con esta máquina.

- Usar siempre gafas de protección. Usar vestuario de protección. No usar ropas anchas ni joyas que puedan quedarse presas en las piezas móviles de la máquina. Usar calzado antideslizante. Coger los pelos largos. Cubrir las piernas y pies para protegerlos de detritos que puedan volar durante el trabajo.
- Inspeccionar la máquina y mirar si hay piezas sueltas (tuercas, pernos, tornillos, etc.) o daños. Reparar o sustituir antes de usar la máquina.
- NO USAR accesorios que no sean los recomendados.
- Mantener las manos limpias de aceite y carburante.
- Usar siempre las manijas adecuadas y la alza para hombro durante el corte.
- No fumar mientras manosea carburante o llena el tanque.
- No mezclar carburante en una sala cerrada o cerca de llamas abiertas. Asegurarse que la ventilación es adecuada.
- Mezclar y guardar siempre el carburante en contenedores adecuados y certificados.
- Nunca sacar el tapón mientras el motor es en marcha.
- Nunca poner el motor en marcha en una zona cerrada o en un edificio. Los humos provenientes del escape contienen monóxido de carbono.
- Nunca intentar ajustar el motor mientras la máquina es en marcha y presa al usuario. Para eso, la máquina debe ser desconectada y en una superficie plana y limpia.
- No tirar el cable.
- No izar la máquina sino si con la manija de la transmisión.
- No poner la máquina en el suelo si sea en marcha.
- Verificar regularmente si hay daños en piezas, componentes o cables.
- No usar el aparato si sea dañado o mal ajustado. Nunca sacar la protección de la máquina para evitar herimientos al usuario o espectadores, así como daños a la máquina.
- Inspeccionar la zona a cortar y sacar todos los detritos que puedan quedarse presos en la cabeza de la desbrozadora. Sacar también obyectos que puedan ser lanzados.
- Mantener niños alejados. Los espectadores deben ser a una distancia mínima de 15m.
- Nunca abandonar la máquina en marcha.
- No usar esta máquina para funciones para las cuales no ha sido hecha.
- No se estire. Mantener siempre el equilibrio. No trabajar con la máquina arriba una escalera u otro local instable.
- Mantener las manos y los pies alejados de la cabeza de corte durante el funcionamiento de la máquina.
- No usar este tipo de máquina para barrer detritos.
- No usar la desbrozadora si sea fatigado, enfermo o bajo influencia de medicación, drogas o alcohol.
- No usar hilo de nylon dañado. Si atingir una piedra u otro obstáculo, parar el motor y verificar la cabeza de corte.
- Seguir las instrucciones para sustituir accesorios.
- No guardar la desbrozadora en una zona cerrada donde los vapores del carburante puedan atingir llamas abiertas. Guardar en una zona bien ventilada.
- Asegurar el desempeño seguro y adecuado de su aparato. Usar solo los accesorios recomendados para evitar daños, herimientos y la anulación de la garantía.
- Limpiar todas las piezas de la máquina, especialmente el tanque y el filtro de aire.
- Cuando volver a llenar, parar en primero el motor y esperar hasta enfriar. Nunca llenar con el motor en marcha o aún caliente. Si la gasolina salpicar, limpiar bien antes de poner el motor en marcha.
- Si acercarse de un usuario de una desbrozadora, llamar su atención con cuidado y certificarse que desconecta la máquina. No distraer el usuario.
- Nunca tocar la cabeza de corte con el motor en marcha. Si necesario ajustar la protección o la cabeza de corte, parar el motor y certificarse que la cabeza de corte también es parada.

- Parar el motor siempre que cambiar de área de trabajo.
- Tener atención a la lasitud y sobrecalentamiento de las piezas.
- Durante el arranque o funcionamiento del motor, nunca tocar en piezas calientes como el escape, el hilo de alta voltaje o la bujía.
- Después de parar el motor, el escape sigue caliente. Nunca poner la máquina en locales donde hay materiales inflamables, gases carburantes o carburantes líquidos.
- Tener atención cuando trabajar a la lluvia o después de llover porque el suelo puede ser resbaladizo.
- Si resbalar o caer en el suelo o en un agujero, soltar el acelerador inmediatamente.
- No dejar caer la máquina ni lanzarla contra obstáculos.
- Antes de ajustar o reparar la máquina, parar el motor y sacar el tapón de la bujía.
- Si la máquina quedarse almacenada durante mucho tiempo, drenar el carburante del tanque y del carburador, limpiar las piezas, poner la máquina en local seguro y confirmar que el motor es frío.
- Hacer inspecciones periódicas para asegurar un funcionamiento seguro y eficiente. Para una inspección más detallada, por favor contactar la asistencia técnica.
- Mantener la desbrozadora alejada de fuego o chispas.
- Mantener el cuerpo caliente y protegido durante el trabajo.
- Mantener una buena circulación sanguínea a través de ejercicios con los brazos durante los intervalos de trabajo y no fumar.
- Limitar las horas de trabajo.
- Si sentir incomodidad, rojizo e hinchazón de los dedos seguido de blancura y falta de sensibilidad, consultar un médico antes de exponerse al frío y a la vibración.
- Usar siempre protectores auditivos, mascarilla y casco de protección.
- Usar guantes profesionales antideslizantes para que pueda sujetar mejor las manijas de la desbrozadora. Los guantes también ayudan a disminuir la transferencia de vibración para sus manos.
- ADVERTENCIA: El área de corte aún es peligrosa, aunque la máquina reduzca la velocidad gradualmente.

Nota: Ruido y Vibración

1. Trabajar con baja velocidad puede reducir el ruido y la trepidación.
2. Para bajar el ruido, trabajar con la desbrozadora en un ambiente abierto.
3. Para bajar la vibración, sujetar bien la manija.
4. Para evitar perturbar los otros, trabajar con la máquina durante el día.
5. Durante el trabajo, usar aparato de protección individual como guantes y protectores auditivos.
6. Esta máquina no es para uso profesional ni debe ser usada por tiempo prolongado.
7. Por la salud del usuario y para prolongar la longevidad de la máquina, no trabajar más de 2 horas por día ni más de 10 minutos seguidos.

DESCRIPCIÓN

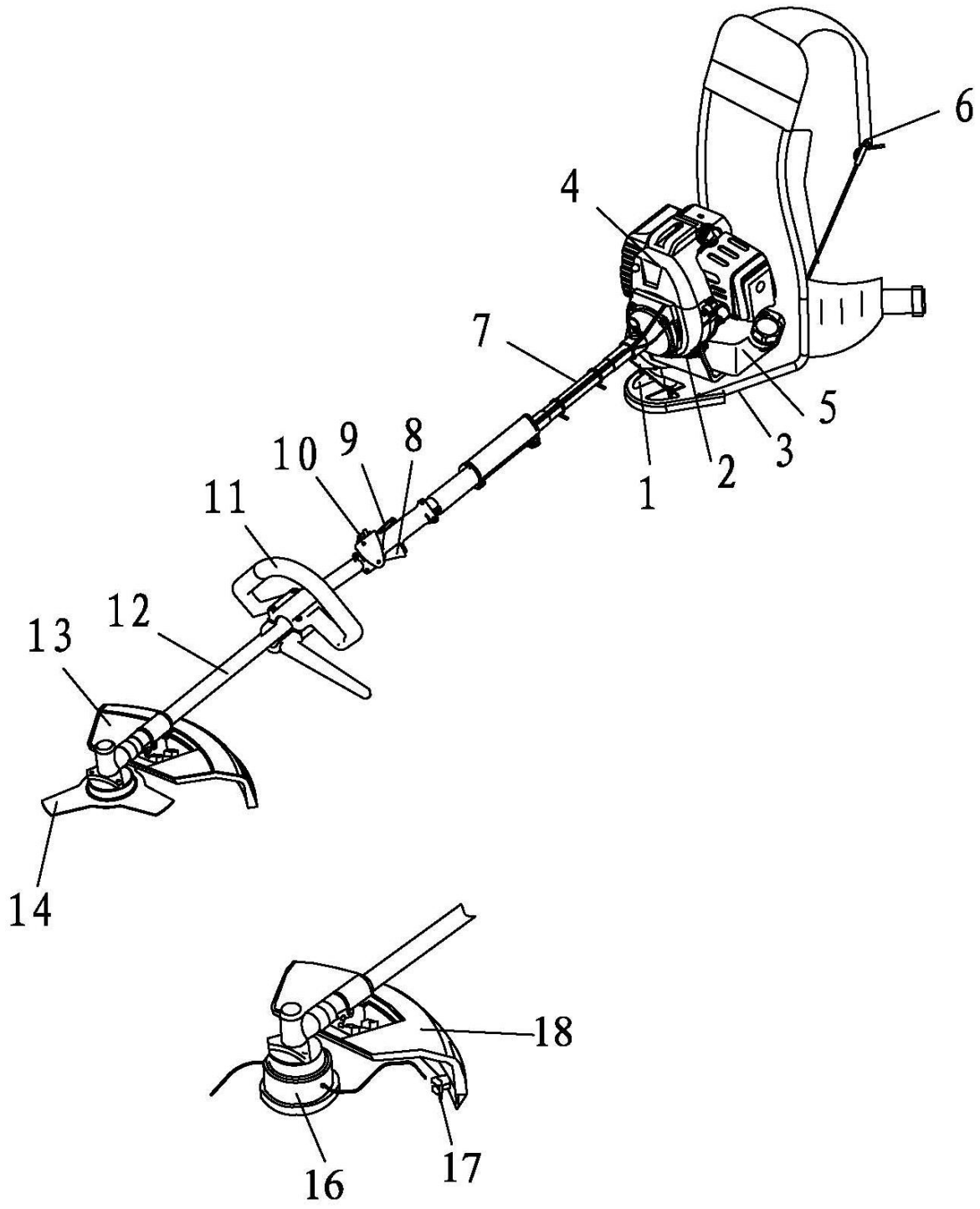

1- Embrague	2- Estructura de Soporte para Hombro	3- Base del Motor
4- Motor a Gasolina	5- Tanque del Carburante	6- Soporte para Hombro
7- Placa del Hombro	8- Transmisión Flexible	9- Acelerador
10- Palanca de Seguridad	11- Ignición	12- Manija en D
13- Transmisión Rígida	14- Caja de Velocidades	15- Disco de Corte
16- Cabeza de Corte de Nylon	17- Sistema de Corte	18- Protección contra Detritos

MONTAJE

INSTALAR LA PROTECCIÓN PLÁSTICA

Instalar la cobertura de seguridad en la transmisión con el descanso de la cobertura de seguridad y los tornillos proveídos.

Apretar los tornillos después de poner el descanso en la posición apropiada.

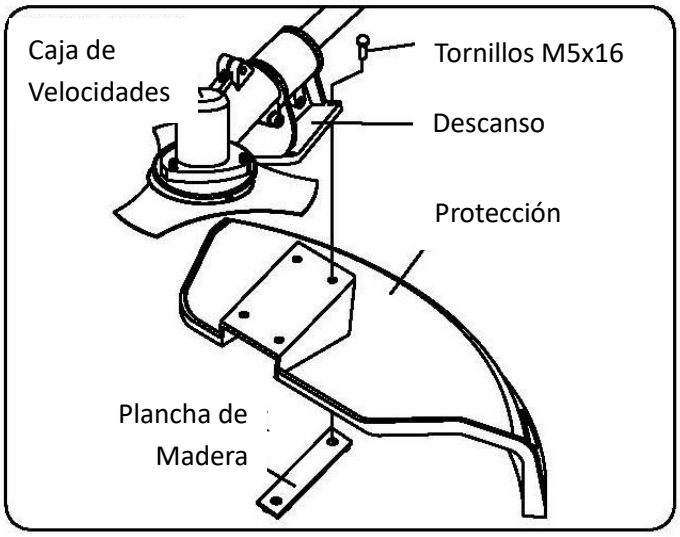

INSTALAR LA TRANSMISIÓN FLEXIBLE Y LA TRANSMISIÓN RÍGIDA

Poner la cabeza cuadrada de la transmisión flexible en el agujero cuadrado del adaptador, después apuntar el encaje del tornillo de la manija a la entalladura de la transmisión flexible y apretar con un tornillo M5x20.

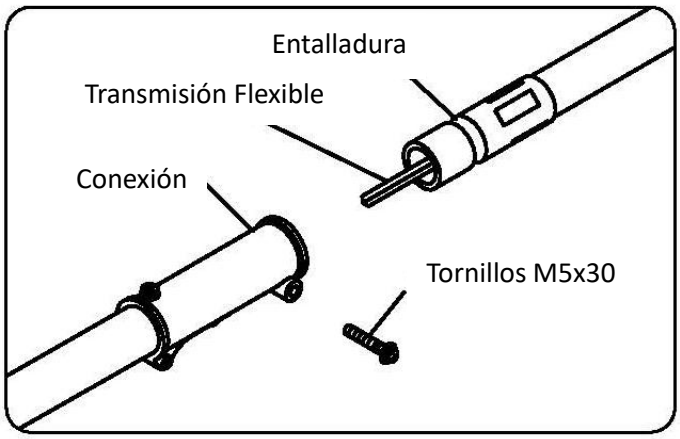

INSTALAR LA TRANSMISIÓN FLEXIBLE Y EL EMBRAGUE

Poner la cabeza cuadrada de la transmisión flexible en el agujero cuadrado del embrague, subir el pino, apuntar el encaje de la transmisión flexible para el agujero del embrague y después poner el pino.

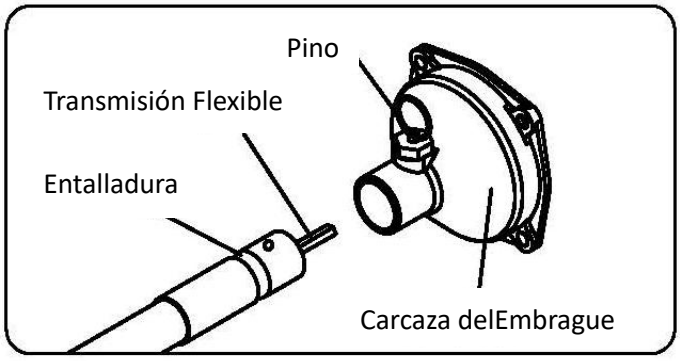

ADVERTENCIA CUIDADO

INSTALAR LA CABEZA DE CORTE DE NYLON

Alinear el agujero en el plato del adaptador con el agujero de la transmisión y poner la herramienta para tranzar.

Encajar la cabeza de corte en la transmisión (girar en sentido horario) hasta apretar. Sacar la herramienta para tranzar.

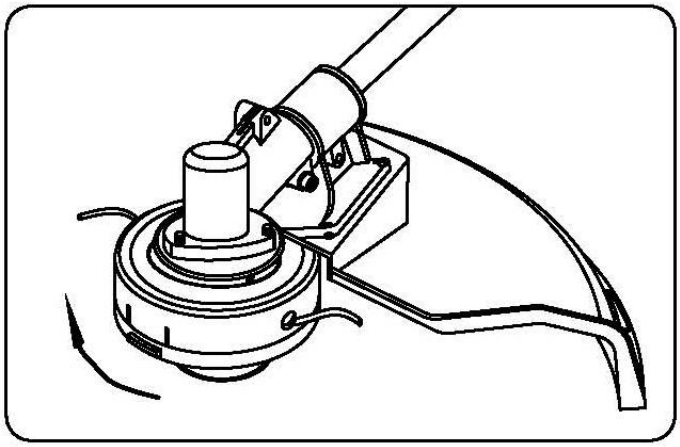

INSTALAR LA MANIJA

Instalar la manija en el descanso. Poner la manija en posición confortable para trabajar y apretar con tornillos M5x25.

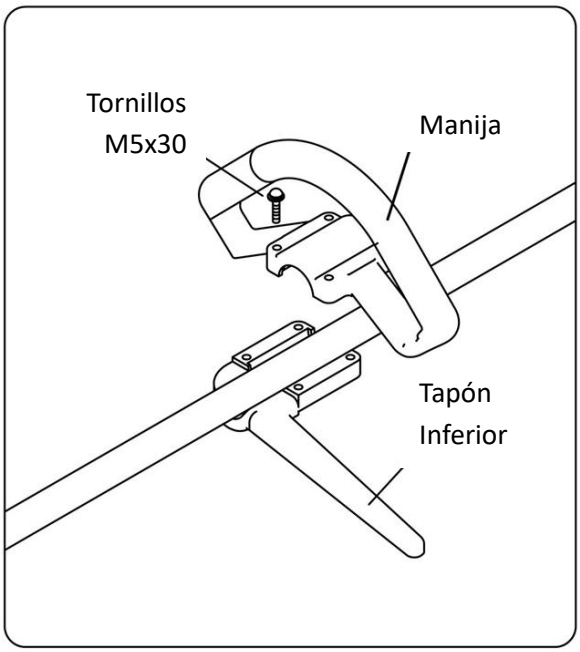

INSTALAR EL DISCO

Instalar el soporte A, el disco de tres puntas, el soporte B, la arandela dentada, por esta orden. Después apretar con una red roscada a la izquierda.

Alinear el agujero de la caja de velocidades y del soporte A e insertar una llave en L S=4mm.

Girar la tuerca de apriete del disco con una llave apropiada en sentido horario hasta ser bien apretado. Poner el pino 2x16 y separar.

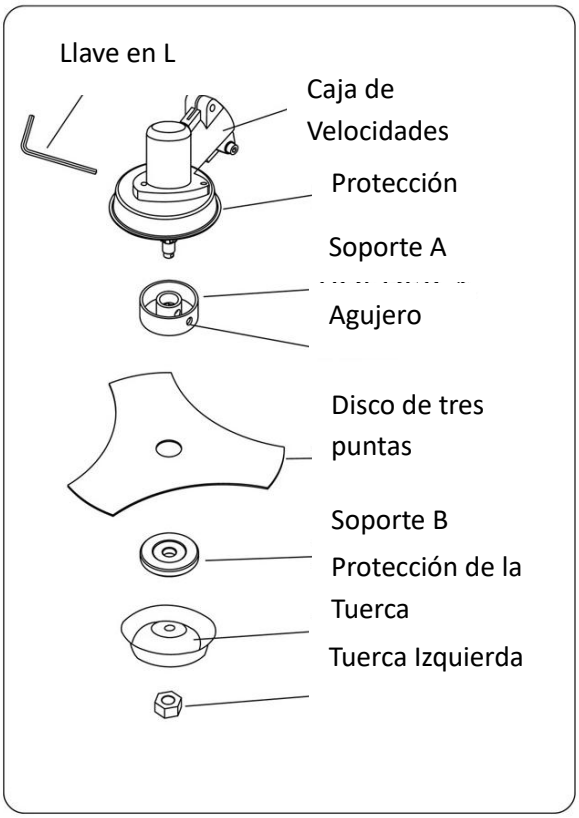

ADVERTENCIA CUIDADO

EN CASO DE VIBRACIÓN EXCESIVA PARAR EL MOTOR INMEDIATAMENTE

La excesiva vibración de la lámina significa que no es bien puesta. Parar el motor inmediatamente y verificar la lámina. Una lámina mal puesta podrá causar herimientos. Usar solo piezas originales.

REGLAS PARA UN USO SEGURO

ADVERTENCIA PELIGRO

Todos los corta bordes y desbrozadoras pueden proyectar pequeñas piedras, metales o pequeños obyectos y mismo el material a cortar. Leer estas reglas de seguridad con cuidado.

Leer el manual de instrucciones atentamente. Familiarizarse con los controles y uso correcto del aparato. Aprender a parar y a desconectar el motor. Aprender a soltar el arnés rápidamente. Nunca permitir el uso de ese aparato por personas inexpertos o que no conozcan las instrucciones. Certificarse que el usuario usa todo el aparato de protección necesario. Mantener el área de trabajo libre de espectadores, niños o animales. Nunca permitir que niños jueguen o trabajen con la desbrozadora. No permitir la entrada de nadie en la ZONA DE PELIGRO. Esa zona tiene un rayo de más o menos 15m. Insista para que las personas que se quedan en la ZONA DE RIESGO, después de la zona de peligro, usen gafas de protección para proteger de eventuales obyectos proyectados. Si tenga que usar la desbrozadora en locales con personas desprotegidas, reduzca la velocidad para reducir el riesgo de proyección de obyectos.
Cuando el motor sea “al ralentí”, presionar el botón STOP y verificar si es seguro cortar. No trabajar con esta máquina si el botón STOP no trabajar.

ADVERTENCIA PELIGRO

Más de proteger la cabeza, los ojos, el rostro y los oídos, proteger también los pies usando calzado antideslizante.
No usar corbatas, joyas o ropas anchas que puedan quedarse presas en las piezas móviles.
No usar calzado abierto, no trabajar descalzo ni de pantalones cortos.
Tener cuidado con el rebote y la fuerza de la lámina.

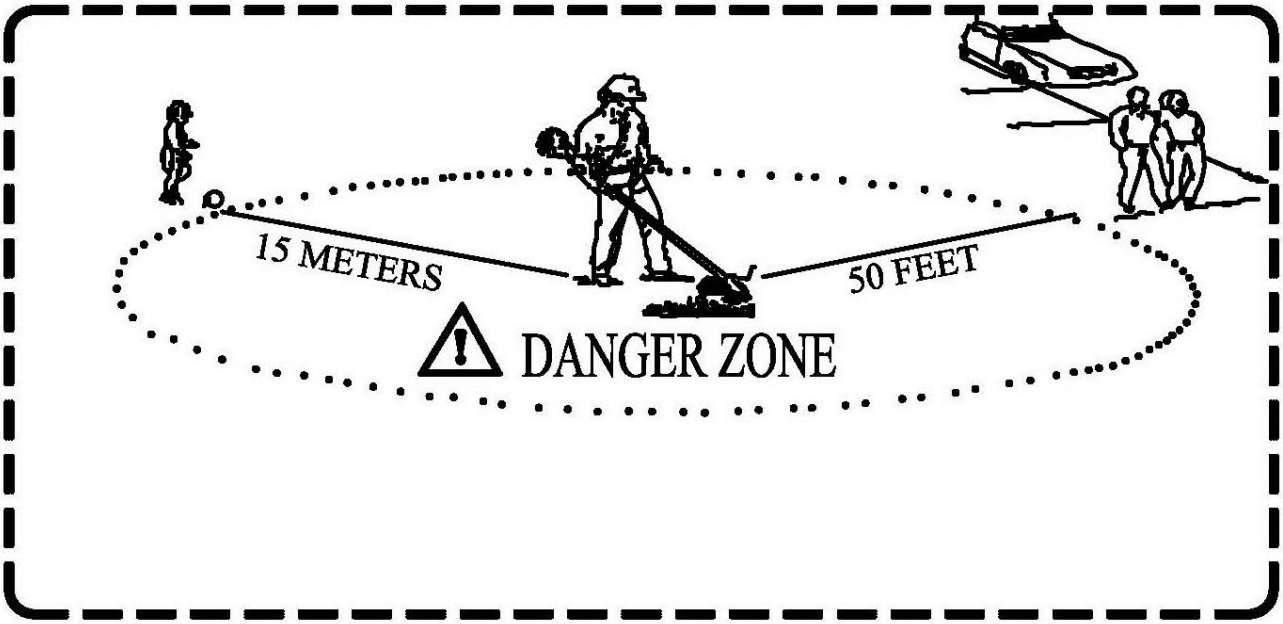

CORTE CON CABEZA DE NYLON

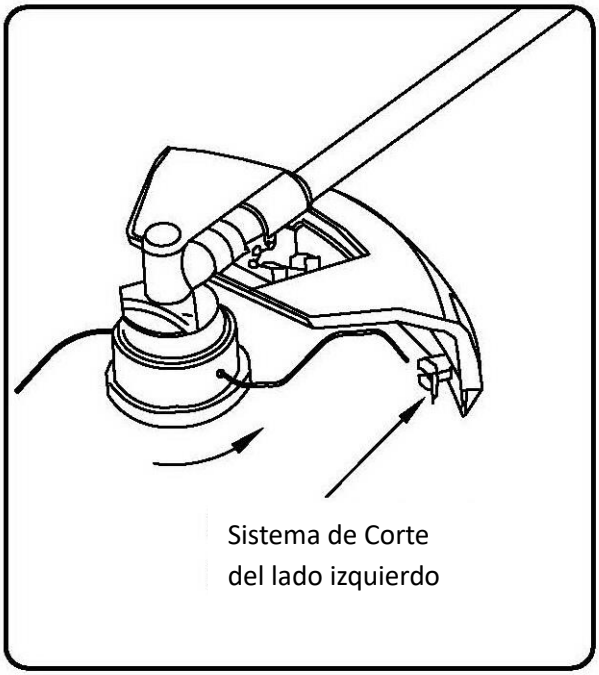

La línea de la cabeza gira en sentido horario. El sistema de corte debe ser del lado derecho de la protección contra detritos.

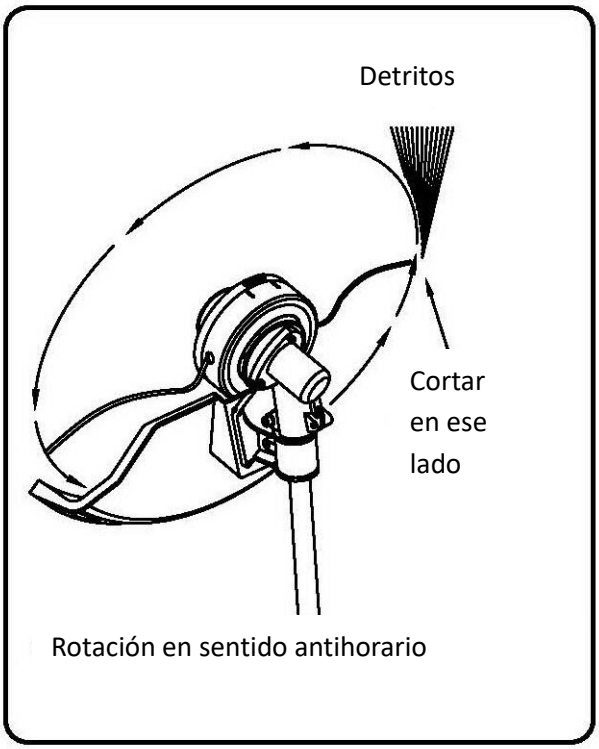

ADVERTENCIA PELIGRO

La protección debe estar debidamente encajada siempre que trabajar con el hilo de nylon. El hilo de corte puede batir si haya demasiado hilo expuesto.

En la mayoría de las operaciones de corte, debe inclinar la cabeza de la línea para que haya contacto en la pieza del círculo del hilo donde el hilo se aleja del usuario y de la protección. Así, los detritos son alejados del usuario.

ADVERTENCIA PELIGRO

Si inclinar la cabeza para el lado errado, los detritos serán proyectados CONTRA el usuario. Si la cabeza de hilo sea acercada del suelo para que el corte sea hecho en todo el círculo del hilo, los detritos serán proyectados CONTRA el usuario, el motor se quedará más lento y gastará más hilo.

ADVERTENCIA PELIGRO

Usar solo hilo de nylon de calidad con diámetro de 2.5mm. Nunca usar hilo reforzado en vez del hilo de corte recomendado.

ADVERTENCIA PELIGRO

Tener mucho cuidado cuando trabajar en locales descubiertos y con grava porque el hilo puede proyectar pequeñas partículas de piedra a alta velocidad. La protección no es captable de frenar obyectos que resalten o hagan rebote en superficies duras.

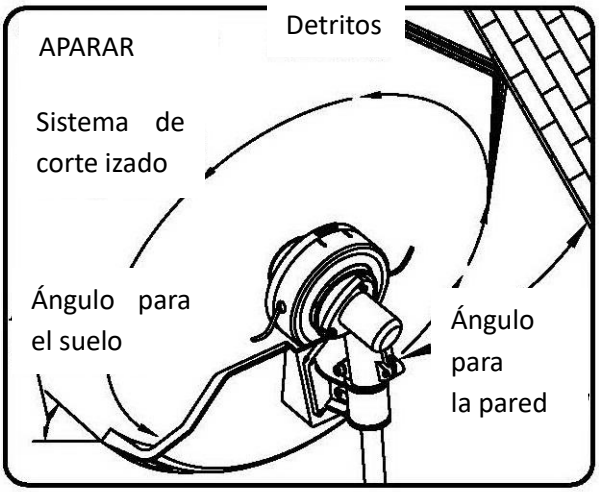

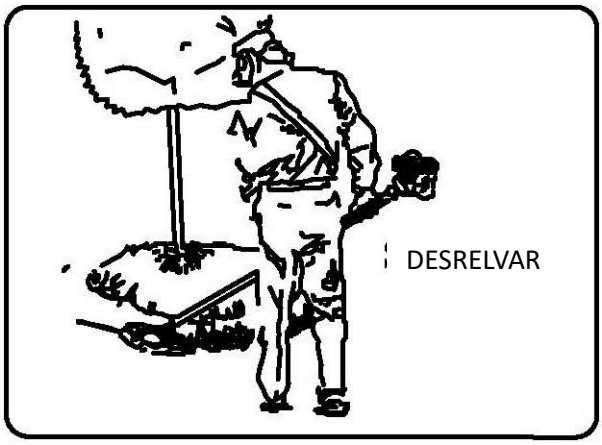

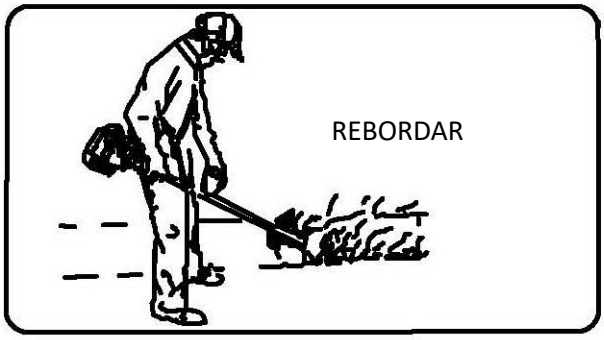

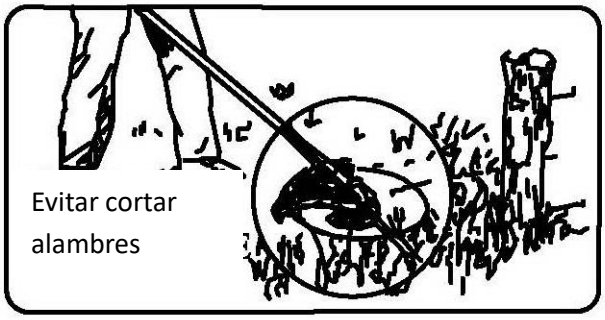

APARAR:

Inclinar la cabeza despacio para alejar los detritos del usuario. Si cortar cerca de barrenas como vedas y árboles, hacer la aproximación de modo a que si los detritos hagan rebote vuelan alejado de usted.

Hacer desplazar la cabeza de la línea despacio hasta cortar el césped que es al nivel de la barrena, pero sin poner más hilo. Si aparar acercada de vedas de alambre o cadenas, tener cuidado para no acercarse demasiado o el hilo puede quebrarse o enrollarse en el alambre.

Puede usar la función de aparar para cortar tallos de malas hierbas individualmente. Poner la cabeza de corte acercada del hondo de la mala hierba. En vez de cortar la hierba de una vez, usar solo la punta del hilo para desgastar el tallo despacio.

ADVERTENCIA PELIGRO

No usar una lámina de acero para desbrevar o rebordear.

DESRELVAR Y REBORDAR:

Las dos funciones deben ser hechas con la cabeza de corte a un ángulo muy inclinado.

Desbrevar significa sacar el césped, dejando la tierra desnudada. Rebordear significa cortar el césped que se ha esparcido en un paseo o pasaje. Durante ambas las operaciones, sujetar la desbrozadora en un ángulo muy inclinado y en una posición en que los detritos o piedras no sean proyectados en su dirección aún que hagan rebote.

ADVERTENCIA PELIGRO

No cortar en zonas donde haya vestigios de vedas de alambre. Usar siempre ropa de protección. No cortar si no pueda mirar lo que está cortando.

CORTE CON DISCO

CORTAR CON DISCO
Hay varios tipos de discos todavía los dos más usados son los siguientes.

DISCO DE DESBROZADORA PARA ZARZAS usado para corte de zarzas y malas hierbas con diámetro hasta ¾”. Solo discos de tres puntas de 255mm CG420-2 pueden ser usados para este tipo de desbrozadora.

DISCO PARA DESBROZADORA DENTADO usado para cortar diámetros de ¾” a 3”.

ADVERTENCIA **PELIGRO**

Usar siempre el arnés de hombro. Ajustar el arnés y la grapa del arnés para que la máquina se quede colgada solo a algunos centímetros arriba del nivel del suelo. La cabeza de corte y la protección metálica contra detritos deben ser niveladas en todas las direcciones. Sustenir la máquina del lado derecho de su cuerpo.

ADVERTENCIA **PELIGRO**

No cortar con discos dañados.
Antes de cortar, verificar si hay atascamientos como piedras, estacas metálicas o trozos de alambre de cercados dañados. Si no pueda sacar un atascamiento, marcar su localización para evitar pasar con el disco. Piedras y metales pueden dañar el disco. Alambres pueden cogerse en la cabeza del disco y batir envuelta o ser proyectados en el aire.

ADVERTENCIA **PELIGRO**

NO TOCAR EN ESTE TIPO DE OBYECTOS CON EL DISCO

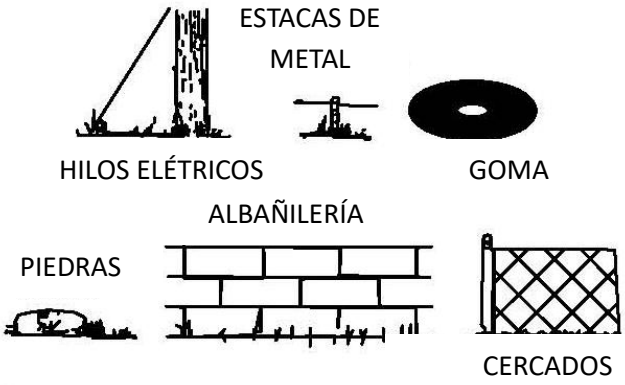

ADVERTENCIA **PELIGRO**

NO USAR UNA DESBROZADORA PARA CORTAR ÁRBOLES.

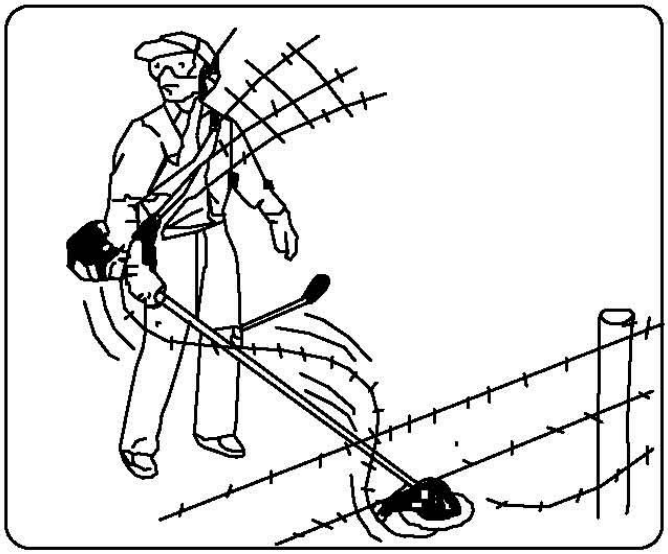

CORTAR MALAS HIERBAS. Este tipo de corte se caracteriza por balanza el disco en un arco nivelado. Puede rápidamente limpiar zonas de césped y malas hierbas. Este tipo de corte no se adecua a malas hierbas grandes y duras ni árboles masivas.

NOTA

No usar un disco de desbrozadoras para zarzas para cortar árboles que excedan un diámetro de ½ o ¾".

El corte puede ser hecho en ambas las direcciones o solo una, haciendo los detritos se alejaren del usuario.

O sea, debe usar el lado del disco que gira alejado de usted. Inclinar ligeramente el disco de ese mismo lado. Podrá ser atingido por algunos detritos si cortar en ambas las direcciones.

SERRAR. Debe ser hecho con un disco para desbrozadora dentado cuando las malas hierbas sean demasiado gruesas y fuertes.

Si haya rebote, significa que el disco puede ser dañado o que el material es tan grueso y duro que se torna necesario usar un disco para desbrozadora dentado y no un disco de desbrozadora para zarzas.

Vegetación con diámetro superior a 3" es demasiado gruesa para cortar, es decir que debe ser serrada. Para serrar es necesario discernimiento para cortar del lado donde el disco se aleja de usted, pero proyecta los detritos para tras o del lado donde los detritos son proyectados para lejos de usted, pero la reacción es empujar, pudiendo generar un rebote (lanzamiento del disco).

Cortar siempre del lado del árbol de forma que caiga alejada del equipo. Si el disco saltar o coger es posible que el árbol caiga en la dirección de la máquina pellizcando el disco.

No forzar el disco a cortar. No cambiar el ángulo de corte después de empezar el corte. Evitar usar cualquier presión o apalancamiento que pueda coger o dañar el disco.

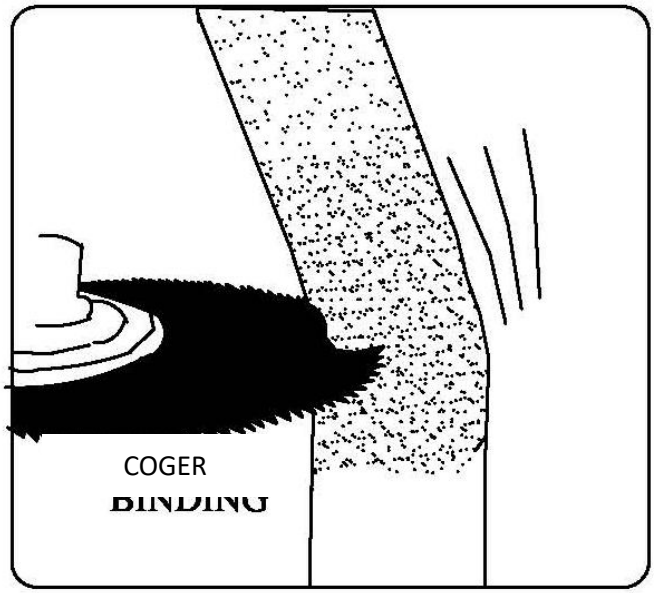

MEZCLA DE ACEITE Y CARBURANTE

ADVERTENCIA

- Nunca llenar hasta el máximo.
- Nunca llenar en una zona no ventilada.
- No llenar cerca de fuego o chispas.
- Antes de poner el motor en marcha, limpiar posibles salpicaduras de carburante.
- No intentar llenar un motor caliente.

El carburante usado para ese modelo es una mezcla de gasolina sin plomo con aceite para motor.
Cuando mezclar gasolina con aceite para motor a 2 tiempos, usar gasolina que NO CONTENGA ETANOL O METANOL (tipos de alcohol). Usar gasolina de 89 octanos o superior. Eso ayudará a prevenir posibles daños en el tubo de alimentación del carburante, así como en otras piezas del motor.

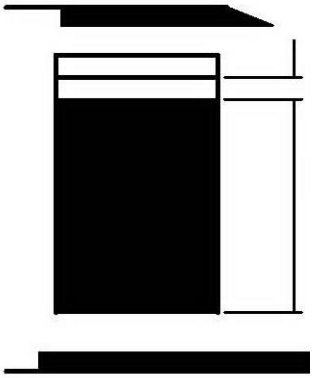

ACEITE – 1 PARTE

GASOLINA – 25 PARTES

RACIO DE MEZCLA: 25:1
Una mezcla con radio diferente de 25:1 puede dañar el motor. Certificarse que el racio de la mezcla es el correcto.

IMPORTANTE
El carburante de 2 tiempos puede separarse. Agitar bien el contenedor, así como el contenedor del carburante antes de cada uso. El carburante guardado también envejece. No mezclar carburante que no va a usar el próximo mes.

GUARDAR CARBURANTE
Guardar el carburante en un contenedor limpio, seguro y certificado.

ANTES DE USAR
1. Verificar si hay tornillos, tuercas o encajes sueltos o anchos.
2. Verificar si el filtro de aire es sucio. Debe limpiarlo antes de cada uso.
3. Verificar si la lámina es debidamente puesta.
4. Verificar si no hay fugas de carburante.
5. Verificar si la lámina no presenta fallas.

USO

ARRANQUE DEL MOTOR Y PROCEDIMIENTOS DE PARAJE

ARRANQUE CON EL MOTOR FRÍO

1. Poner el conmutador “STOP” en posición “START”.
2. Poner el grifo del carburante en posición “ON”.
3. Para arranques fríos, tirar la palanca arriba para cerrar el aire.
4. Tirar la cuerda de arranque hasta el motor trabajar.
5. Empujar la palanca del aire arriba (si el aire sea cerrado durante mucho tiempo, el motor quedase aseverado, dificultando el arranque).
6. Dejar el motor calentar durante algunos minutos antes de usar.

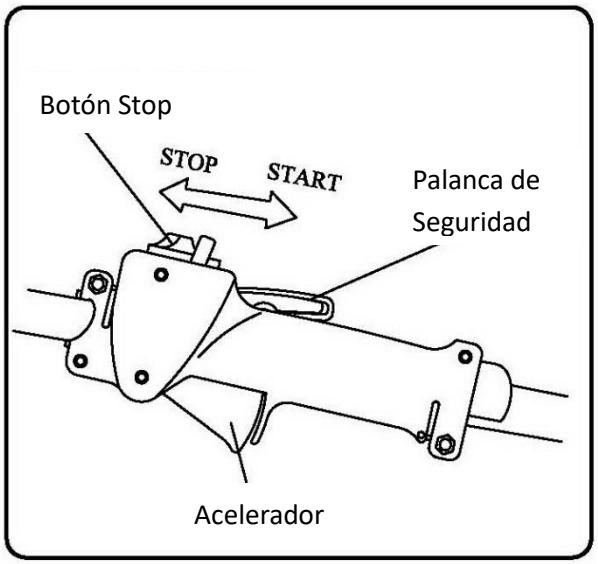

ARRANQUE CON EL MOTOR CALIENTE

• Después de llenar, tirar la cuerda de arranque 1 a 3 veces para el motor trabajar.

NO USAR LA PALANCA DEL AIRE

• Después de llenar, repetir los pasos 3 a 6 de ARRANQUE CON EL MOTOR FRÍO.

PARAR EL MOTOR

• Poner el conmutador en posición “STOP”.

MANTENIMIENTO

FILTRO DE AIRE

El polvo acumulado en el filtro de aire reducirá la eficiencia del motor, más allá de añadir el consumo de carburante y permitir la entrada de partículas abrasivas en el motor. Sacar el filtro de aire con la frecuencia necesaria para mantener las condiciones de limpieza.

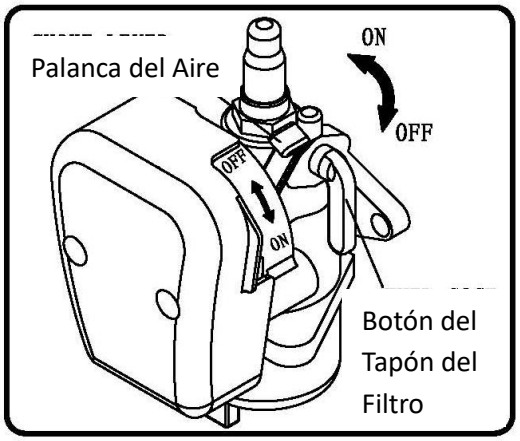

• Para sacar pequeñas camadas de polvo solo batir en el filtro ligeramente. Los tanques de suciedad mayores deben ser lavados con un solvente adecuado.

• Para sacar el tapón del filtro solo soltar el botón del tapón del filtro.

AJUSTAR EL CARBURADOR

NOTA

No ajustar el carburador sino si necesario.

En caso de problemas, consultar la asistencia técnica. Un ajuste indebido puede causar daños en el motor, más allá de desvalida la garantía.

VERIFICAR LA BUJÍA

• No intentar sacar la bujía de un motor caliente para evitar daños en los hilos.

• Limpiar o sustituir la bujía si tenga suciedad clavada.

• Sustituir la bujía si el electrodo central sea gastado en la punta.

• El espacio de la bujía debe ser de 0.6-0.7mm (.023”.028”)

• Torque de aprieto = 145-155Kg.cm (125-135 in.lb)

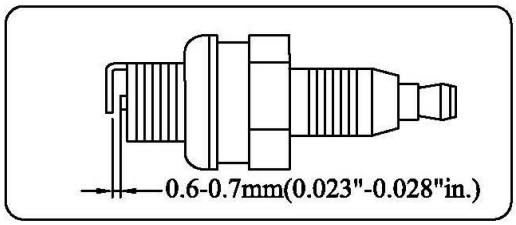

PROBLEMAS Y SOLUCIONES

TRANSPORTE Y MANUSEO

• Desconectar el motor siempre que transportar la desbrozadora entre áreas de trabajo.

• Después de parar el motor, el escape sigue caliente. Nunca tocar en piezas calientes como el escape.

• Certificarse que no hay fugas de carburante.

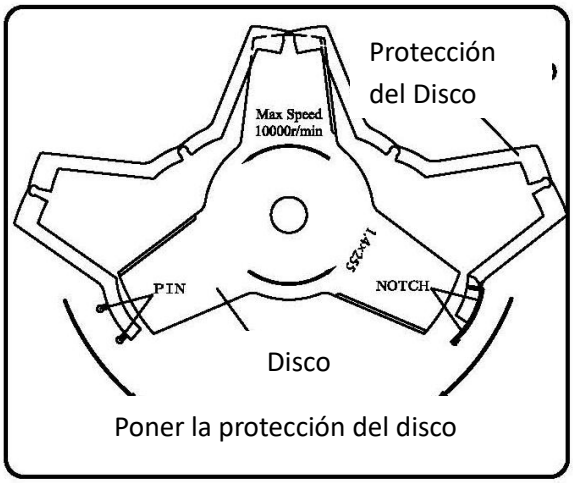

Poner la protección del disco

ALMACENAMIENTO PROLONGADO

• Inspeccionar, limpiar y reparar la desbrozadora, si necesario.

• Drenar todo el carburante.

• Poner el motor en marcha hasta consumir todo el carburante en el tubo de alimentación y en el carburador.

• Sacar la bujía y poner una cuchara de té de aceite para motor limpio en el agujero de la bujía.

• Guardar en una zona limpia, seca y sin polvo.

Fallas como dificultad en el arranque, irregularidad en el funcionamiento y anomalías en el desempeño, normalmente pueden ser prevenidas si el usuario tener atención a las instrucciones de funcionamiento y procedimientos de mantenimiento. Si el motor no trabajar debidamente, verificar si:

• el sistema de alimentación es en buenas condiciones y el carburante fluye normalmente para el motor;

• el sistema de ignición es en buenas condiciones y la bujía funciona correctamente;

• la compresión del motor es adecuada.

FALLA EN EL ARRANQUE

• El tanque no tiene carburante.

• Certificarse que el carburante es fresco y limpio.

• Verificar si el filtro del carburante es limpio. (Sustituir el filtro si necesario).

• Certificarse que los elementos del filtro de aire son limpios.

• Poner una nueva bujía, con el espacio apropiado.

• Si haya problemas serios con la desbrozadora, no intentar repararla. Vaya a la asistencia técnica.

1. EL MOTOR NO TRABAJA

Problema				Causa	Solución
La presión de compresión del cilindro es normal.	El sistema de alimentación funciona normalmente.	Hay anomalías en el sistema de alimentación.		El tanque es vacío. Hay obstrucciones en el camino del carburante.	Llenar el tanque. Limpiar el pasaje del carburante.
		El sistema de alimentación funciona normalmente.	Carburante	El carburante es demasiado sucio. Hay agua en el carburante. Hay demasiado carburante en el cilindro. El rácio de la mezcla es inadecuado.	Sustituir el carburante. Sacar la bujía y sacarla. Hacer la mezcla en el radio correcto.
	La bujía funciona normalmente.	La bujía funciona normalmente.	Bujía	La bujía es sucia con residuos de aceite. El aislamiento de la bujía es dañado. El espacio de la bujía es demasiado grande o pequeño.	Limpiar los residuos. Sustituir la bujía. Ajustar el espacio de la bujía (0.6-0.7mm).
		Hay anomalías en la bujía.		Hay hendiduras en la bujía. La bobina es suelta.	Sustituir o apretar. Apretar.
El sistema de alimentación funciona normalmente.	El sistema de ignición funciona normalmente.	Hay poca compresión.		El anillo del pistón es roto. El anillo del pistón es cementado. La bujía es ancha. Hay fugas en el cilindro.	Sustituir. Eliminar. Apretar. Eliminar.
		La compresión es normal.		Hay malo contacto entre la bujía y el hilo de alta voltaje. Hay una falla en el botón “STOP” o cortocircuito.	Apretar el tapón de la bujía. Reparar o sustituir.

2. EL MOTOR TIENE POCA POTENCIA

Problema	Causa	Solución
Hay falla de motor cuando acelerado. El humo es fino y el carburador salpica para otras.	Hay obstrucciones en el camino del carburante. Hay falta de carburante. El escape es sucio con residuos.	Limpiar el pasaje del carburante. Ajustar el carburador. Limpiar los residuos.
Hay poca compresión.	El anillo del pistón es roto.	Sustituir el pistón.
Hay fugas en el motor.	Hay fugas en el cilindro.	Reparar.
Hay fugas en el cigüeñal.	El sellante es malo.	Sustituir el sellante.
	Hay sobrecalentamiento del motor. La cámara de combustión es sucia con residuos.	Evitar usar la desbrozadora por tiempo prolongado a alta velocidad y con carga pesada. Limpiar los residuos.

3. EL MOTOR TIENE UN FUNCIONAMIENTO INSTABLE

Problema	Causa	Solución
El motor hace sonidos de golpes.	El anillo del pistón es roto.	Sustituir el anillo del pistón.
Hay sonidos de golpes metálicos.	Hay sobrecalentamiento del motor. La cámara de combustión es sucia con residuos. La gasolina usada no es correcta.	Evitar usar la desbrozadora por tiempo prolongado a alta velocidad y con carga pesada. Limpiar los residuos. Sustituir la gasolina.
La ignición es rota.	Hay agua en el carburante. La bujía es incorrecta. El espacio de la bobina es incorrecto.	Sustituir el carburante. Ajustar la bujía para 0.6-0.7mm. Ajustar la bobina para 0.3-0.4mm.

4. EL MOTOR HA PARADO SUBITAMENTE

Causa	Solución
El carburante es muy usado. La bujía es sucia con residuos y presenta cortocircuito. El hilo de alta voltaje ha disminuido.	Añadir carburante. Limpiar los residuos. Hacer la conexión.

DIAGRAMA Y LISTA DE PIEZAS

DESBROZADORA

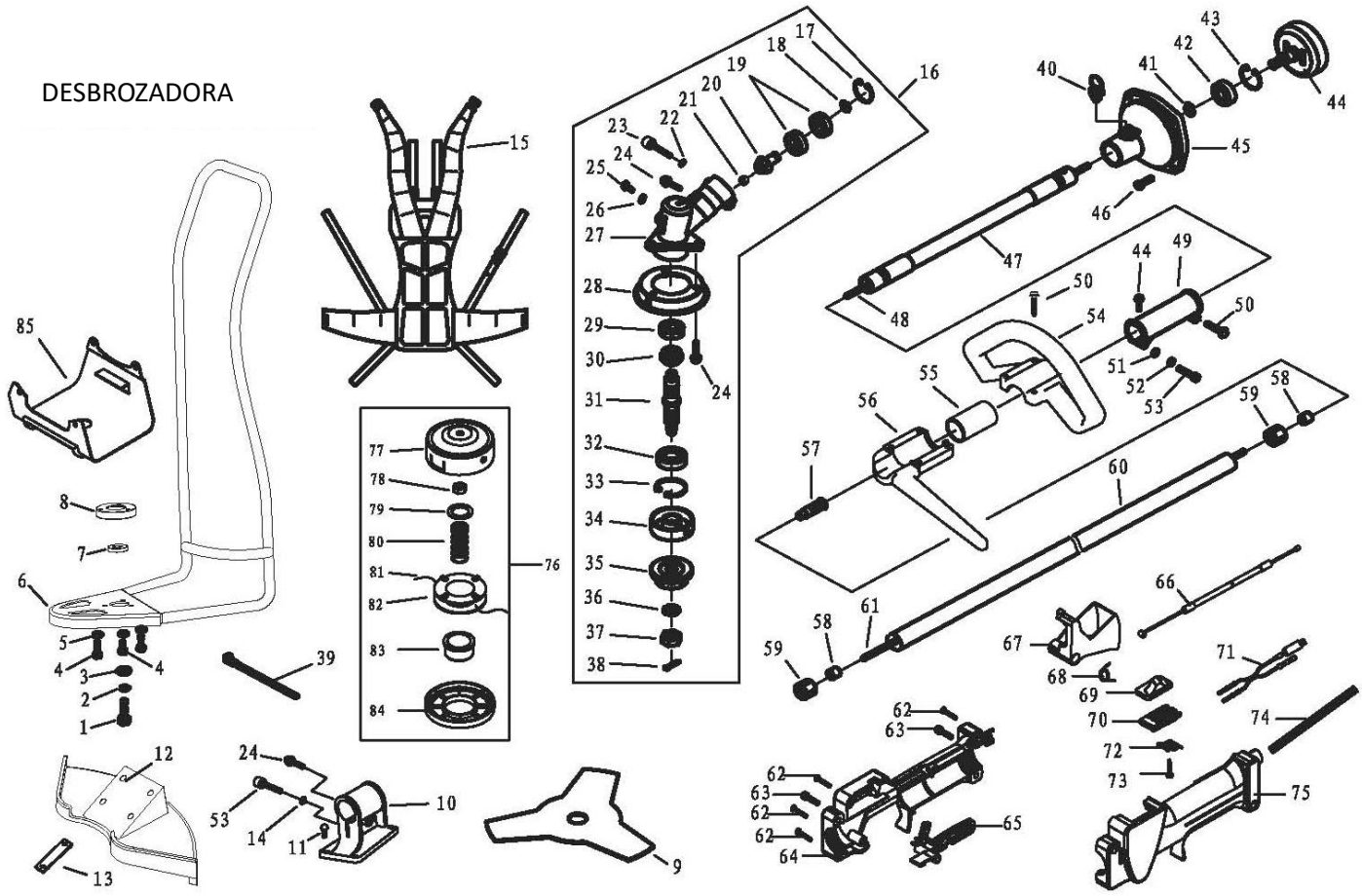

Nº	Código	Descripción	Ctd	Nº	Código	Descripción	Ctd	Nº	Código	Descripción	Ctd
1	GB/T5783	Pieza n.º 1	1	30	BG-328.9.5-2	Pieza n.º 30	1	59	BG-328.9.4-5	Pieza n.º 59	6
2	GB/T859	Pieza n.º 2	1	31	CG305F.1-1	Pieza n.º 31	1	60	BG415-CE.1-1	Pieza n.º 60	1
3	GB/T96	Pieza n.º 3	1	32	GB/T276	Pieza n.º 32	1	61	BG305-12.2-2	Pieza n.º 61	1
4	GB/T5783	Pieza n.º 4	3	33	GB/T893.2	Pieza n.º 33	1	62	GB/T845	Pieza n.º 62	4
5	GB/T859	Pieza n.º 5	3	34	BG305.12.4-5	Pieza n.º 34	1	63	GB/T70.1	Pieza n.º 63	2
6	BG431.1.1	Pieza n.º 6	1	35	CG305F.1-3	Pieza n.º 35	1	64	SG230.1-1	Pieza n.º 64	1
7	GB/T276	Pieza n.º 7	1	36	GB/T862.1	Pieza n.º 36	1	65	SG230.1-1	Pieza n.º 65	1
8	BG431.1-1	Pieza n.º 8	1	37	CG305F-1-4	Pieza n.º 37	1	66	BG520A.2.1	Pieza n.º 66	1
9	CG420-2	Pieza n.º 9	1	38	GB/T91	Pieza n.º 38	1	67	SG230.1-5	Pieza n.º 67	1
10	CG330B-CE.1.1	Pieza n.º 10	1	39	BG415-1	Pieza n.º 39	2	68	SG230.1-6	Pieza n.º 68	1
11	GB/T9074.4	Pieza n.º 11	1	40	BG305.2.1	Pieza n.º 40	1	69	SG230.1.2-3	Pieza n.º 69	1
12	CG330B-CE.1-1	Pieza n.º 12	1	41	GB/T894.1	Pieza n.º 41	1	70	SG230.1.2-2	Pieza n.º 70	1
13	CG330B-CE.1.2	Pieza n.º 13	2	42	GB/T276	Pieza n.º 42	2	71	BG520A.2.2-1	Pieza n.º 71	1
14	GB/T848	Pieza n.º 14	2	43	GB/T893.1	Pieza n.º 43	1	72	SG230.1.2-1	Pieza n.º 72	1
15	BG431.2	Pieza n.º 15	1	44	BG-328.8.1	Pieza n.º 44	1	73	GB/T845	Pieza n.º 73	1
16	BG305.12.4	Pieza n.º 16	1	45	BG430.2.1-1	Pieza n.º 45	1	74	BG520A.2-1	Pieza n.º 74	1
17	GB/T893.2	Pieza n.º 17	1	46	GB/T9074.13	Pieza n.º 46	4	75	SG230.1-2	Pieza n.º 75	1
18	GB/T894.1	Pieza n.º 18	1	47	BG305.1.2	Pieza n.º 47	1	76	CG305F.8.1	Pieza n.º 76	1
19	GB/T276	Pieza n.º 19	2	48	BG305.1.1	Pieza n.º 48	1	77	CG305F.8.1	Pieza n.º 77	1
20	CG305F.1-2	Pieza n.º 20	1	49	BG305D-2	Pieza n.º 49	1	78	CG305F.8-4	Pieza n.º 78	1
21	CG415.3-1	Pieza n.º 21	1	50	GB/T9074.4	Pieza n.º 50	5	79	CG305F.8-5	Pieza n.º 79	1
22	GB/T93	Pieza n.º 22	1	51	GB/T97.1	Pieza n.º 51	2	80	CG305F.8-3	Pieza n.º 80	1
23	GB/T70.1	Pieza n.º 23	1	52	GB/T93	Pieza n.º 52	2	81		Pieza n.º 81	2
24	GB/T9074.4	Pieza n.º 24	6	53	GB/T70.1	Pieza n.º 53	2	82	CG305F.8-1	Pieza n.º 82	1
25	GB/T29.2	Pieza n.º 25	1	54	BG330-CE.1-1	Pieza n.º 54	1	83	CG305F.8-7	Pieza n.º 83	1
26	GB/T97.1	Pieza n.º 26	1	55	BG330-CE.1-2	Pieza n.º 55	1	84	CG305F.8-2	Pieza n.º 84	1
27	BG305.12.4-4	Pieza n.º 27	1	56	BG330-CE.1.1	Pieza n.º 56	1	85	BG520A.1.1	Pieza n.º 85	1
28	BG305.12.4-9	Pieza n.º 28	1	57	BG-328.9.4-1	Pieza n.º 57	1				
29	GB/7276	Pieza n.º 29	1	58	BG-328.9.4-4	Pieza n.º 58	6				

MOTOR A GASOLINA

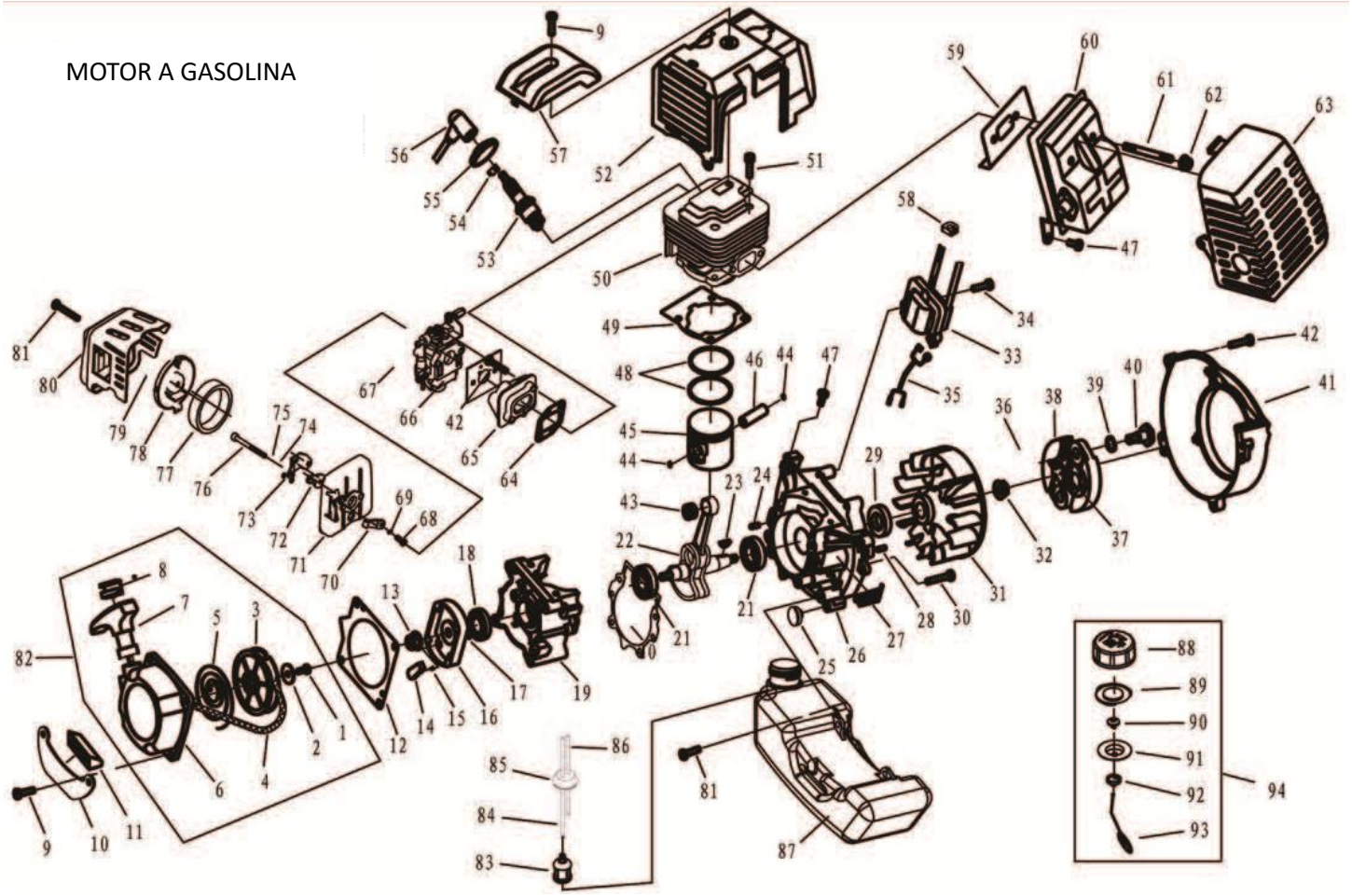

Nº	Código	Descripción	Ctd	Nº	Código	Descripción	Ctd	Nº	Código	Descripción	Ctd
1	GB/T67	Pieza n.º 1	1	33		Pieza n.º 33	1	65	1E40F-5A.2	Pieza n.º 65	1
2	1E40F-5.11-2	Pieza n.º 2	1	34	GB/T9074.13	Pieza n.º 34	2	66	1E40F-5A-1	Pieza n.º 66	1
3	1E40F-5.11-1	Pieza n.º 3	1	35	SG230-2	Pieza n.º 35	1	67	1E44F-2A.1	Pieza n.º 67	1
4		Pieza n.º 4	1	36	1E36F-3	Pieza n.º 36	2	68	GB/T845	Pieza n.º 68	1
5	1E40FP-3Z.4-7	Pieza n.º 5	1	37	1E40F-5.6-1	Pieza n.º 37	1	69	GB/T97.1	Pieza n.º 69	1
6	1E40F-5.11.1	Pieza n.º 6	1	38	1E40F-5.6-1	Pieza n.º 38	2	70	1E40F-5A.1.1-1	Pieza n.º 70	1
7	1E40FP-3Z.4-2	Pieza n.º 7	1	39	1E40F-5-11	Pieza n.º 39	2	71	1E40F-5A.1.1.1	Pieza n.º 71	1
8	1E40FP-3Z.4-10	Pieza n.º 8	1	40	1E40F-5-12	Pieza n.º 40	2	72	1E40F-5A.1.1-2	Pieza n.º 72	1
9	GB/T9074.4	Pieza n.º 9	5	41	1E40F-5-9	Pieza n.º 41	1	73	1E40F-5A.1.2	Pieza n.º 73	1
10	1E40F-5A-4	Pieza n.º 10	1	42	GB/T9074.13	Pieza n.º 42	4	74	GB/T97.1	Pieza n.º 74	2
11	1E40F-5A-2	Pieza n.º 11	1	43	1E44F-2A.2-3	Pieza n.º 43	1	75	GB/T93	Pieza n.º 75	2
12	1E40F-5-10	Pieza n.º 12	1	44	1E40F-0.3.02.01	Pieza n.º 44	2	76	GB/T70.1	Pieza n.º 76	2
13	GB/T6170	Pieza n.º 13	1	45	1E44F-2A.2-1	Pieza n.º 45	1	77	1E34F.1-1	Pieza n.º 77	1
14	1E46FP.4-2	Pieza n.º 14	1	46	1E44F-2A.2-2	Pieza n.º 46	1	78	1E40F-5A.1-2	Pieza n.º 78	1
15	1E36F.1.2-2	Pieza n.º 15	1	47	GB/T9074.4	Pieza n.º 47	3	79	GB/T3452.1	Pieza n.º 79	1
16	1E40F-5.7-1	Pieza n.º 16	1	48	1E44F-2A.2-4	Pieza n.º 48	2	80	1E40F-5A.1-1	Pieza n.º 80	1
17	GB/T896	Pieza n.º 17	1	49	1E40F-5-6	Pieza n.º 49	1	81	GB/T9074.4	Pieza n.º 81	3
18	1E36F.2	Pieza n.º 18	1	50	1E44F-2A-1	Pieza n.º 50	1	82	1E40F-5.11	Pieza n.º 82	1
19	1E40F-5.8-2	Pieza n.º 19	1	51	GB/T70.1	Pieza n.º 51	4	83	1E34F.9.2-3	Pieza n.º 83	1
20	1E40F-5.8-4	Pieza n.º 20	1	52	1E40F-5.5	Pieza n.º 52	1	84	1E40F-5A.4.2-2	Pieza n.º 84	1
21	GB/T276	Pieza n.º 21	2	53	L6 (LD)	Pieza n.º 53	1	85	1E36FF.8.1-1	Pieza n.º 85	1
22	1E44F-2A.2.1	Pieza n.º 22	1	54		Pieza n.º 54	1	86	1E40F-5A.4.2-1	Pieza n.º 86	1
23	GB/T1099	Pieza n.º 23	1	55		Pieza n.º 55	1	87	1E40F-5A.4.1	Pieza n.º 87	1
24	GB/T119	Pieza n.º 24	2	56		Pieza n.º 56	1	88	1E32FL.6.2-1	Pieza n.º 88	1
25	1E40F-5A.4.2-1	Pieza n.º 25	2	57	1E40F-5-8	Pieza n.º 57	1	89	CG420.1.3.1-2	Pieza n.º 89	1
26	1E40F-5.8-1	Pieza n.º 26	1	58	1E40F-5.3-1	Pieza n.º 58	1	90	EB415.4.1.1-1	Pieza n.º 90	1
27	1E40F-5.8-3	Pieza n.º 27	1	59	1E40F-5-5	Pieza n.º 59	1	91	1E32FL.6.2-2	Pieza n.º 91	1
28	GB/T119	Pieza n.º 28	2	60	1E40F-5.2	Pieza n.º 60	1	92	1E32FL.6.2-3	Pieza n.º 92	1
29	1E40F-5.9	Pieza n.º 29	1	61	1E40F-5-13	Pieza n.º 61	2	93	1E32FL.6.2-4	Pieza n.º 93	1
30	GB/T9074.4	Pieza n.º 30	4	62	GB/T6177.1	Pieza n.º 62	2	94	1E32FL.6.2	Pieza n.º 94	1
31		Pieza n.º 31	1	63	1E40F-5-7	Pieza n.º 63	1				
32	GB/T6711.1	Pieza n.º 32	1	64	1E40F-5-2	Pieza n.º 64	1				

GB

Dear Customer,
We would like to thank you for choosing one of our products.

BRUSH CUTTER WITH BACKPACK – 52cc

LDBP520

Instruction Manual

READ THIS MANUAL CAREFULLY BEFORE USING THIS EQUIPMENT.

TECHNICAL DATA

Brush cutter	MODEL	LDBP520
	Remote type	Automatic centrifugal clutch; Spiral bevel wheel; Flexible transmission
	Maximum Speed	7000/9000 r/min
	Idle Speed	3000±300 r/min
	Vibration in every grip	≤7.5m/s²
	Sound Pressure Level	≤105dB(A)
	Sound Power Level	≤120dB(A)
	Reduction Ratio	17:22
	Blade Rotation Direction	Counterclockwise direction
	Grip Type	Type “D”
	Weight	10.6Kg
Engine	Model	1E44F-2A
	Type	Air Cooled; 2 Stroke; Vertical Piston Valve; Gasoline Engine
	Displacement	51.7mL
	Maximum Power	1.45/7500Kw / RPM
	Carburettor	Float type
	Ignition	Electronics
	Start	Recoil
	Fuel	Gasoline mixed with oil (25:1)
	Tank Capacity	1.2L
	Weight	4.2Kg

SAFETY SYMBOLS

This symbol accompanied by the words WARNING and DANGER calls attention to an action that could lead to SERIOUS INJURY.

Wear protective boots.

Use protective gloves.

Read and understand the user manual.

Always use eye and ear protection.

Use a protective helmet in places where there is a risk of falling objects.

Always switch off the engine and make sure the cutting tool has come to a complete stop before cleaning, removing or adjusting the blade.

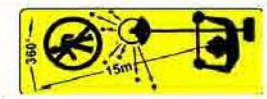

Keep spectators at least 15m away.

WARNING! Never attempt to modify a cutting tool or you may cause SERIOUS INJURY or even DEATH.

WARNING! Be careful of objects that have been thrown.

The maximum speed is 7000r/min.

NOTICE DANGER

Exhaust gases contain chemicals that can cause cancer, birth defects and other reproductive harm.

SAFETY RULES AND PRECAUTIONS

Always follow the safety precautions indicated. Handle this machine with care. DO NOT EXPOSE YOURSELF OR OTHERS TO DANGER. Do not allow inexperienced people to operate this machine.

- Always wear safety glasses. Wear protective clothing. Do not wear loose clothing or jewellery that could get caught in the machine's moving parts. Wear non-slip footwear. Tie back long hair. Cover your legs and feet to protect them from flying debris.
- Inspect the machine for loose parts (nuts, bolts, screws, etc.) or damage. Repair or replace before using the machine.
- DO NOT USE accessories other than those recommended.
- Keep your hands clean from oil and fuel.
- Always use the appropriate handles and shoulder strap when cutting.
- Do not smoke while handling fuel or filling the tank.
- Do not mix fuel in a closed room or near open flames. Ensure adequate ventilation.
- Always mix and store fuel in suitable and certified containers.
- Never remove the tank cap while the engine is running.
- Never run the engine in an enclosed area or building. Exhaust fumes contain carbon monoxide.
- Never attempt to make adjustments to the engine while the machine is running and attached to the user. To do this, the machine must be switched off and on a flat, clean surface.
- Do not pull the cable.
- Do not lift the machine except with the transmission handle.
- Do not place the machine on the floor while it is working.
- Regularly check for damage to parts, components or cables.
- Do not use the equipment if it is damaged or poorly adjusted. Never remove the machine guard to avoid injury to the user or bystanders as well as damage to the machine.
- Inspect the area to be cut and remove any debris that may be stuck in the brush cutter head. Also remove any objects that may be thrown.
- Keep children away. Spectators must be at least 15m away.
- Never leave the machine running.
- Do not use this machine for functions for which it was not designed.
- Do not overreach. Always keep your balance. Do not operate the machine on a ladder or other unstable surface.
- Keep hands and feet away from the cutting head while the machine is operating.
- Do not use this type of machine to sweep debris.
- Do not use the brush cutter if you feel tired, ill or under the influence of medication, drugs or alcohol.
- Do not use damaged nylon line. If it hits a stone or other obstacle, stop the engine and check the cutting head.
- Follow the instructions to replace accessories.
- Do not store the brush cutter in an enclosed area where fuel vapours could reach open flames. Store in a well-ventilated area.
- Ensure safe and proper performance of your equipment. Use only recommended accessories to avoid damage, injury and voiding of warranty.
- Clean all parts of the machine, especially the tank and air filter.
- When refuelling, first stop the engine and wait until it cools down. Never refuel while the engine is running or still hot. If gasoline splashes, wipe it off thoroughly before starting the engine.
- If you approach a brush cutter user, carefully draw their attention and make sure to switch off the machine. Do not distract the user.
- Never touch the cutting head while the engine is running. If it is necessary to adjust the guard or the cutting head, stop the engine and make sure that the cutting head is also stopped.
- Stop the engine whenever you change work area.
- Pay attention to the laxity and overheating of the parts.
- When starting or running the engine, never touch hot parts such as the exhaust, high voltage wire or spark

plug.
- After stopping the engine, the exhaust remains hot. Never place the machine in locations where there are flammable materials, combustible gases or liquid fuels.
- Be careful when working in the rain or after rain as the floor may be slippery.
- If you slip or fall on the ground or into a hole, release the accelerator immediately.
- Do not drop the machine or throw it against obstacles.
- Before adjusting or repairing the machine, stop the engine and remove the spark plug cap.
- If the machine is stored for a long time, drain the fuel from the tank and carburettor, clean the parts, place the machine in a safe place and confirm that the engine has cooled down.
- Perform periodic inspections to ensure safe and efficient operation. For a more detailed inspection, please contact technical support.
- Keep the brush cutter away from fire or sparks.
- Keep your body warm and protected while working.
- Maintain good blood circulation by doing arm exercises during work breaks and do not smoke.
- Limit working hours.
- If you experience discomfort, redness and swelling of the fingers followed by whiteness and lack of sensitivity, consult a doctor before exposing yourself to cold and vibration.
- Always use headphones, a mask and a protective helmet.
- Use non-slip professional gloves to better grip the brush cutter handles. Gloves also help reduce the transfer of vibration to your hands.
- WARNING: The cutting area is still dangerous even though the machine gradually reduces speed.

Note: Noise and Vibration
1. Working at low speed can reduce noise and vibration.
2. To reduce noise, operate the brush cutter in an open area.
3. To reduce vibration, hold the handle firmly.
4. To avoid disturbing others, work with the machine during daylight hours.
5. During work, use personal protective equipment such as gloves and headphones.
6. This machine is not for professional use nor should it be used for a long time.
7. For the health of the user and to prolong the life of the machine, do not work for more than 2 hours a day or more than 10 minutes at a time.

DESCRIPTION

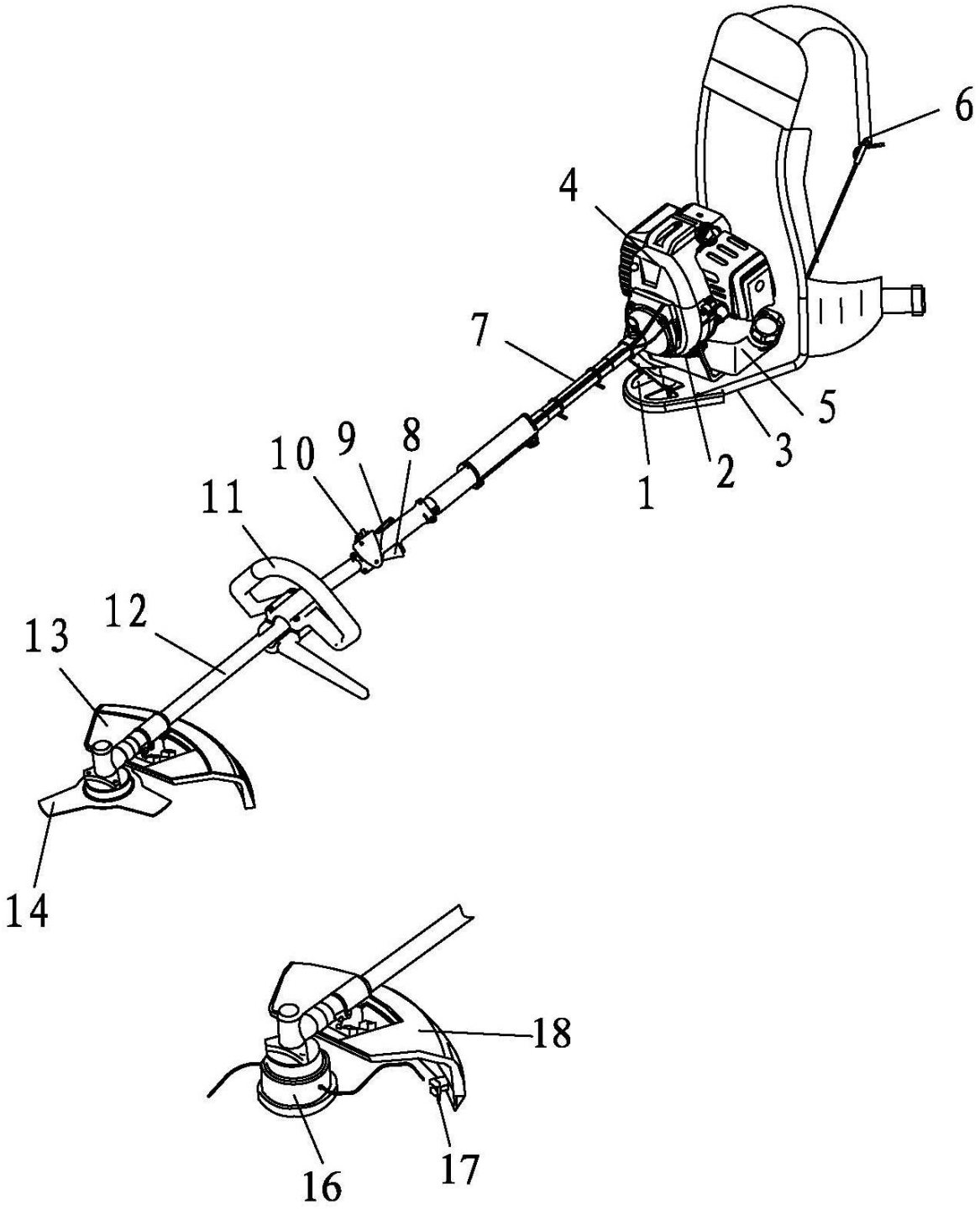

1- Clutch Case	2- Shoulder Support Structure	3- Engine Base
4- Gasoline Engine	5- Fuel Tank	6- Shoulder Support
7- Shoulder Plate	8- Flexible shaft	9- Throttle Trigger
10- Safety Lever	11- Ignition Switch	12- D-Handle
13- Drive Shaft	14- Gear case	15- Blade
16- Nylon Cutting Head	17-Cut-off knife	18- Debris shield

ASSEMBLY

INSTALL PLASTIC SHIELD

Install the safety cover onto the transmission with the safety cover rest and screws provided.

Tighten the screws after placing the stand in the appropriate position.

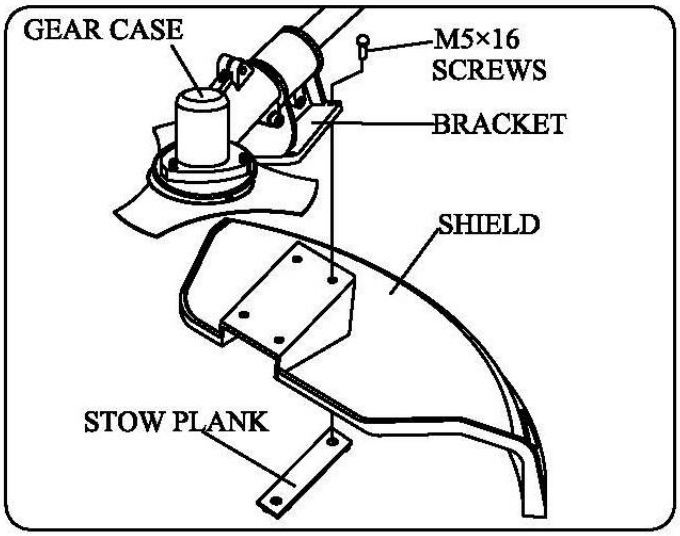

INSTALLING THE FLEXIBLE SHAFT AND RIGID SHAFT

Place the square head of the flexible transmission into the square hole of the adapter, then point the screw socket of the handle into the notch of the flexible transmission and tighten with a M5x20 screw.

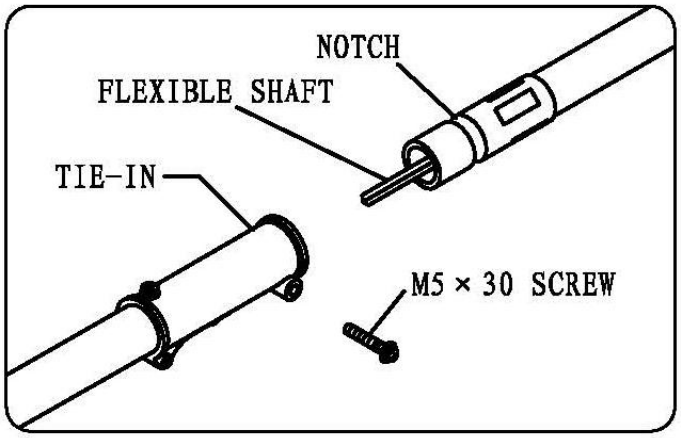

INSTALLING THE FLEXIBLE SHAFT AND CLUTCH CASE

Place the square head of the flexible transmission into the square hole of the clutch, raise the pin, point the fitting of the flexible transmission into the hole of the clutch, and then place the pin.

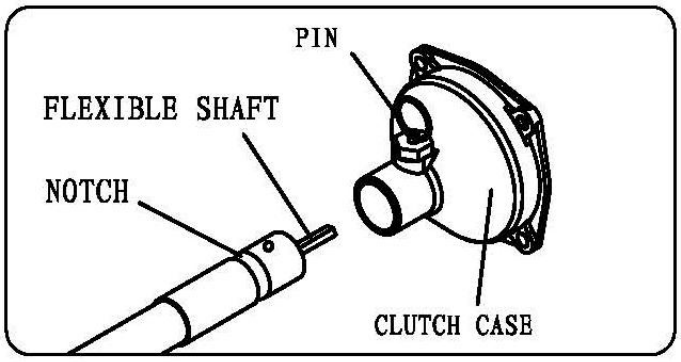

NOTICE CAREFUL

INSTALLING THE NYLON CUTTING HEAD

Align the hole in the adapter plate with the hole in the transmission and insert the locking tool.

Fit the cutting head onto the drive (turn clockwise) until tight. Remove the tool to lock.

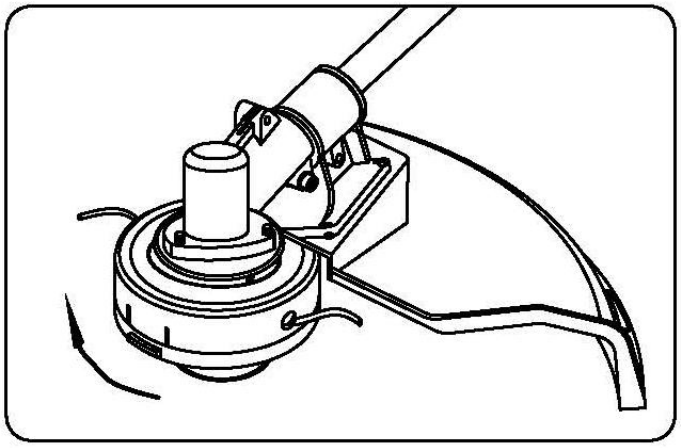

INSTALL THE HANDLE

Install the handle on the rest. Position the handle in a comfortable working position and tighten with M5x25 screws.

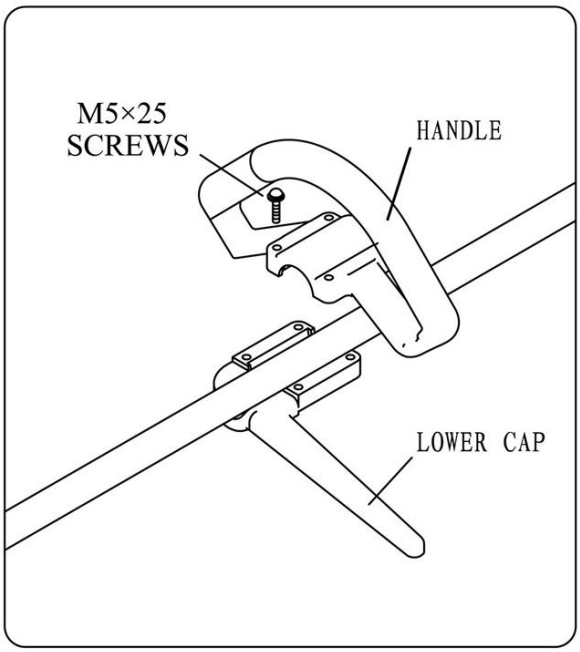

INSTALL BLADE

Install bracket A, three-pronged disc, bracket B, toothed washer, in that order. Then tighten with a left-hand threaded mesh.

Align the hole of the gearbox and bracket A and insert a wrench at LS=4mm.

Turn the disc clamp nut clockwise with a suitable wrench until it is tight. Insert the 2x16 pin and separate.

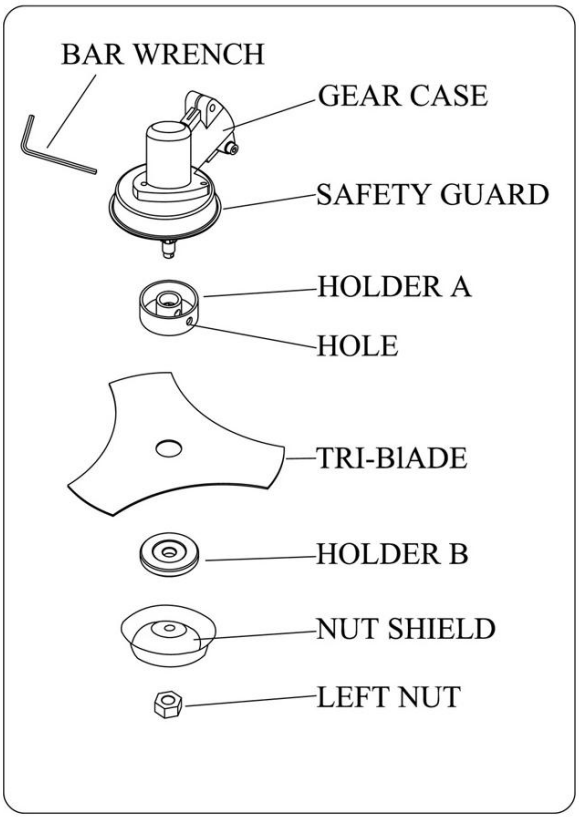

NOTICE CAREFUL

IN CASE OF EXCESSIVE VIBRATION STOP THE ENGINE IMMEDIATELY

Excessive blade vibration means that it is not fitted correctly. Stop the engine immediately and check the blade. A poorly fitted blade can cause injury. Use only genuine spare parts.

RULES FOR SAFE USE

NOTICE DANGER

All lawnmowers and brush cutters can throw small stones, metal or other small objects and even the material being cut. Read these safety rules carefully.

Read the instruction manual carefully. Familiarize yourself with the controls and correct use of the equipment. Learn how to stop and turn off the engine. Learn how to release the harness quickly. Never allow inexperienced people or those unfamiliar with the instructions to use this equipment. Make sure the user wears all necessary protective equipment. Keep the work area free of bystanders, children or animals. Never allow children to play or work with the brush cutter. Do not allow anyone to enter the DANGER ZONE. This zone has a radius of approximately 15m. Insist that people in the RISK ZONE, beyond the danger zone, wear safety glasses to protect themselves from any objects thrown. If you have to use the brush cutter in areas with unprotected people, reduce speed to reduce the risk of objects being thrown.
When the engine is “idling”, press the STOP button and check that it is safe to cut. Do not operate this machine if the STOP button does not work.

NOTICE DANGER

In addition to protecting your head, eyes, face and ears, also protect your feet by wearing non-slip footwear. Do not wear ties, jewellery or loose clothing that could get caught in moving parts.
Do not wear open shoes, do not work barefoot or in shorts.
Be careful of the ricochet and the force of the blade.

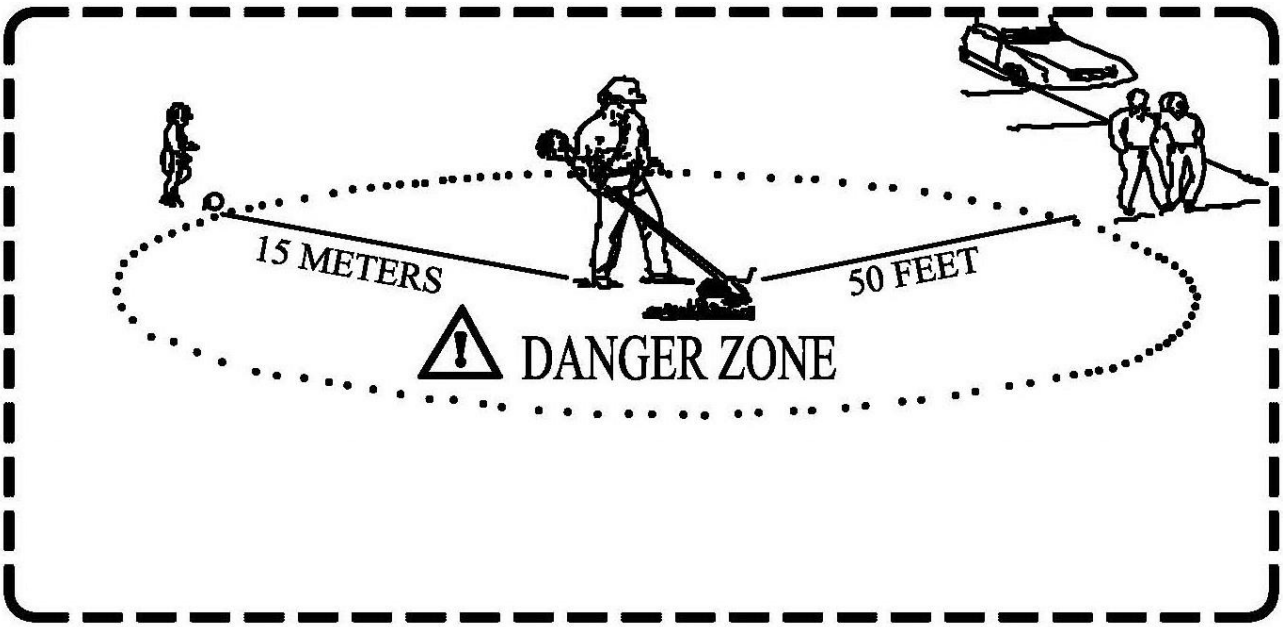

CUTTING WITH NYLON HEAD

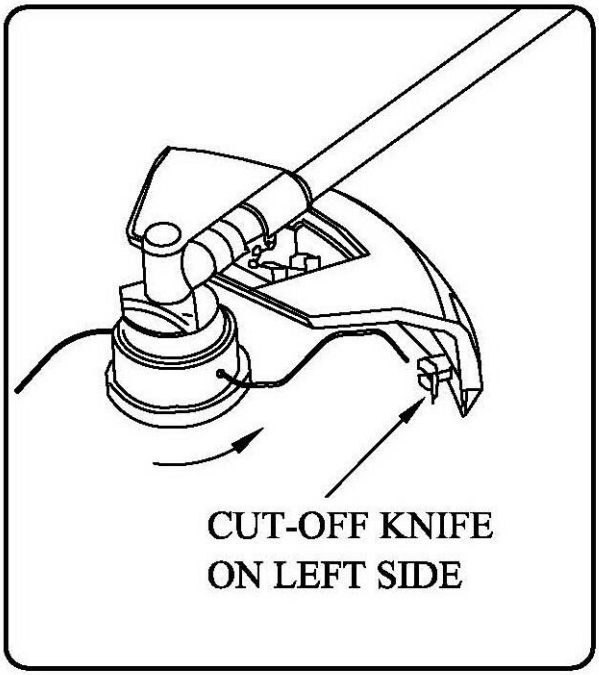

The head line rotates clockwise. The cutting system should be on the right side of the debris guard.

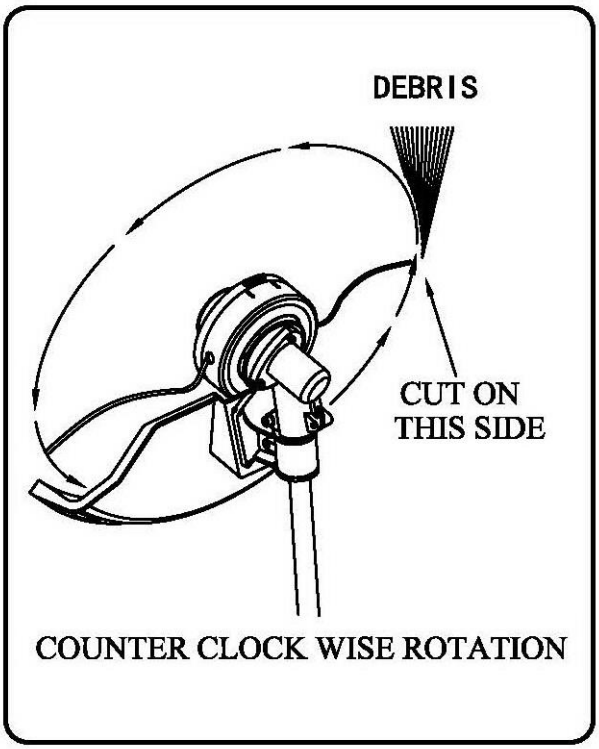

NOTICE DANGER

The guard must be properly fitted whenever working with nylon line. The cutting line may knock if there is too much exposed line.

In most cutting operations, you should tilt the line head so that it contacts the part of the line circle where the line exits away from the user and the guard. This keeps debris away from the user.

NOTICE DANGER

If you tilt the head the wrong way, debris will be thrown AGAINST you. If the string head is close to the ground so that the cutting is done around the entire circle of the string, debris will be thrown AGAINST you, the motor will slow down and more string will be used.

NOTICE DANGER

Use only quality nylon thread with a diameter of 2.5mm. Never use reinforced thread instead of the recommended cutting thread.

NOTICE DANGER

Be very careful when working in open areas and on gravel, as the wire can throw small rock particles at high speed. The guard cannot stop objects that bounce or ricochet off hard surfaces.

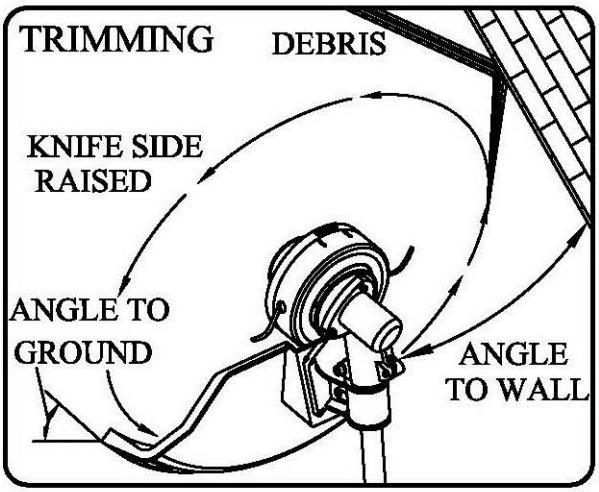

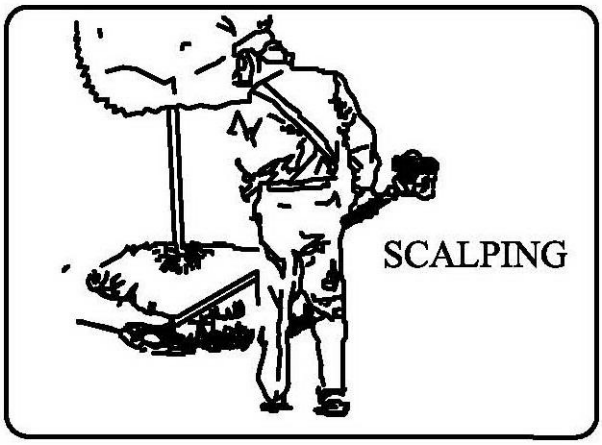

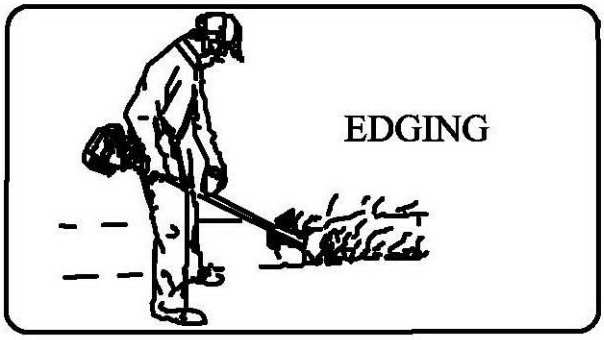

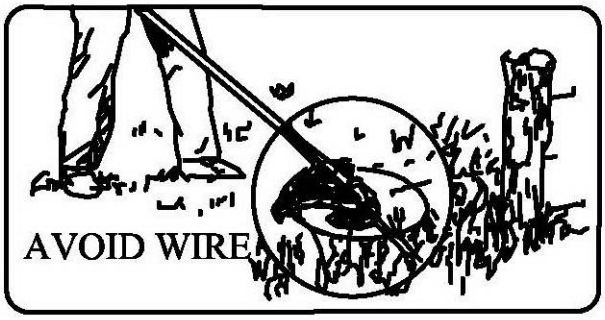

TRIM:

Tilt your head slowly to move debris away from the user. If cutting near barriers such as fences or trees, approach so that any debris that ricochets will fly away from you.

Slowly slide the line head until it cuts the grass that is level with the barrier but do not add any more line.

If trimming near chain link fences or chains, be careful not to get too close or the wire may break or become tangled in the wire.

You can use the trimming function to cut individual weed stalks. Place the cutting head close to the bottom of the weed. Instead of cutting the weed all at once, use just the tip of the line to slowly wear down the stalk.

NOTICE ⚠ DANGER

Do not use a steel blade for dethatching or edging.

DEGRADING AND EDGING:

Both functions must be performed with the cutting head at a very steep angle.

De-grassing means removing grass, leaving the ground bare. Edging means cutting grass that has spread over a sidewalk or walkway. During both operations, hold the brush cutter at a very steep angle and in a position where debris or stones will not be thrown towards you even if they ricochet.

NOTICE ⚠ DANGER

Do not cut in areas where there are traces of wire fencing. Always wear protective clothing. Do not cut if you cannot see what you are cutting.

DISC CUTTING

CUTTING WITH A BLADE
There are several types of blades, however, the two most commonly used are as follows.

BRUSHBLADE used for cutting brambles and weeds with a diameter of up to ¾”. Only 255mm CG420-2 three-point discs can be used for this type of brush cutter.

SAWBLADE used to cut diameters from ¾” to 3”.

WARNING DANGER

Always use the shoulder harness. Adjust both the harness and the harness clip so that the machine hangs only a few inches above ground level. The cutting head and metal debris guard should be level in all directions. Hold the machine on the right side of your body.

WARNING DANGER

Do not cut with blunt, cracked or damaged discs.
Before cutting, check for obstructions such as boulders, metal posts, or pieces of damaged fence wire. If you are unable to remove an obstacle, mark its location to avoid running over it with the blade. Stones and metal can damage the blade. Wire can get caught in the blade head and bounce around or be thrown into the air.

WARNING DANGER

DO NOT TOUCH THESE TYPES OF OBJECTS WITH THE DISC

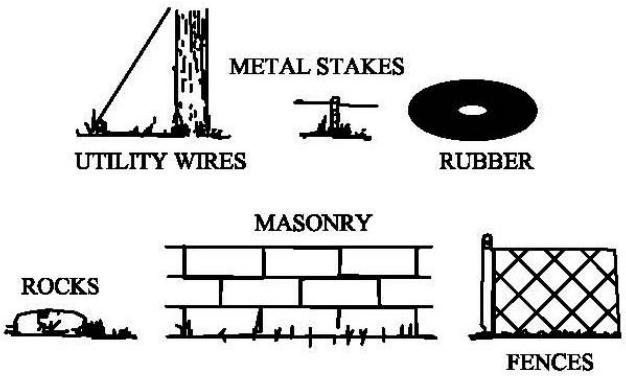

WARNING DANGER

DO NOT USE A BRUSH CUTTER TO CUT TREES.

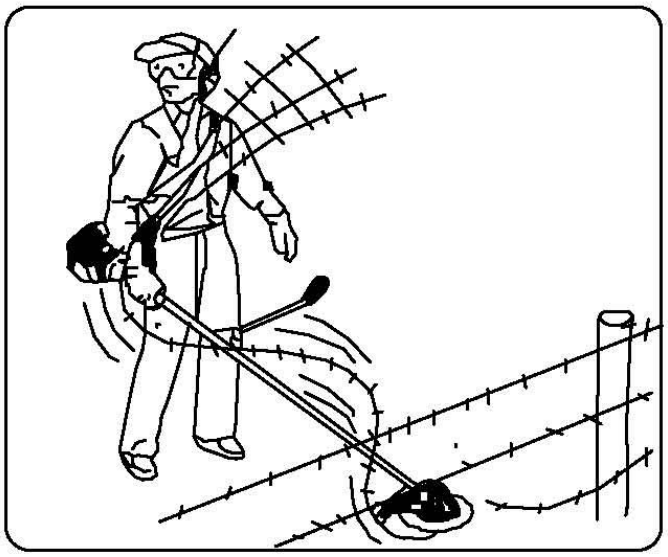

WEED CUTTING. This type of cutting is characterized by the swinging of the disc in a level arc. It can quickly clear areas of grass and weeds. This type of cutting is not suitable for large, tough weeds or massive trees.

WARNING

Do not use a brush cutter blade to cut trees that exceed a diameter of ½ or ¾".

The cut can be made in both directions or just in one direction, causing the debris to be moved away from the user.

In other words, you should use the side of the disc that rotates away from you. Tilt the disc slightly on this side. You may get hit by some debris if you cut in both directions.

SAWING. This should be done with a toothed brush cutter disc when the weeds are too thick and strong.

If kickback occurs, it means that the blade may be blunt or that the material is so thick and hard that it is necessary to use a toothed brush cutter blade instead of a brush cutter blade.

Vegetation larger than 3" in diameter is too thick to cut and must be sawed. When sawing, you need to be careful whether you cut on the side where the blade moves away from you but throws debris backwards or on the side where the debris is thrown away from you but the reaction is to push back, which can cause the blade to kick back.

Always cut from the side of the tree so that it falls away from the equipment. If the blade jumps or gets stuck, the tree may fall towards the machine, trapping the blade.

Do not force the blade to cut. Do not change the cutting angle once you have started cutting. Avoid using any pressure or leverage that could pinch or damage the disc.

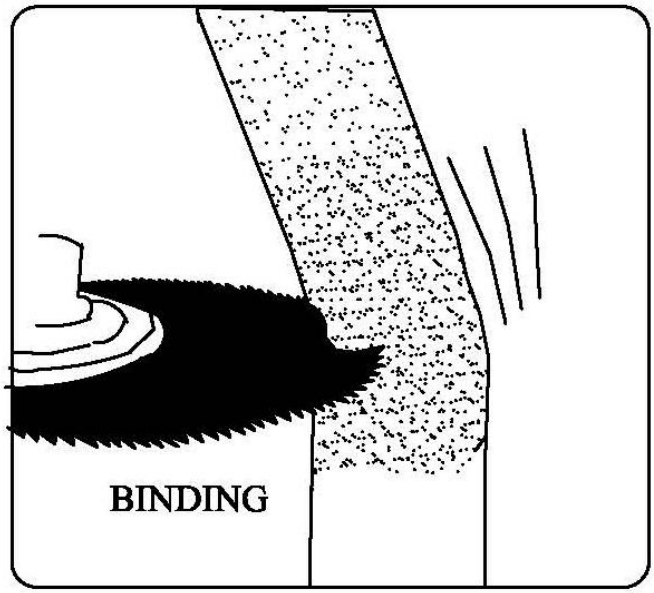

OIL AND FUEL MIXTURE

WARNING

- Never fill to the maximum.
- Never top up in an unventilated area.
- Do not refuel near fire or sparks.
- Before starting the engine, clean any fuel spills.
- Do not attempt to refuel a hot engine.

The fuel used for this model is a mixture of unleaded gasoline and engine oil.
When mixing gasoline with 2-stroke engine oil, use gasoline that DOES NOT CONTAIN ETHANOL OR METHANOL (types of alcohol). Use gasoline with an octane rating of 89 or higher. This will help prevent possible damage to the fuel line as well as other engine parts.

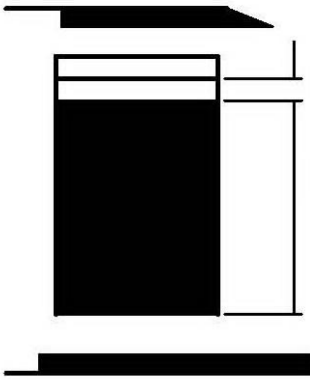

MIXING RATIO: 25:1
GASOLINE – 25 PARTS OIL – 1 PART

A mixture ratio other than 25:1 can damage the engine. Make sure the mixture ratio is correct.

IMPORTANT
2-stroke fuel can separate. Shake the fuel container well before each use. Stored fuel also ages. Do not mix fuel that you do not plan to use within a month.

FUEL
The engine uses two-stoke fuel, a mixture of gasoline and two-stroke lubricant 25:1

SAVE FUEL
Store fuel in a clean, safe and certified container.

BEFORE USE
1. Check for loose or loose screws, nuts or fittings.
2. Check if the air filter is dirty. It should be cleaned before each use.
3. Check that the blade is properly positioned.
4. Check for fuel leaks.
5. Check that the blade is free from flaws.

USE

ENGINE STARTING AND STOPPING PROCEDURES

STARTING A COLD ENGINE

1. Set the “STOP” switch to the “START” position.
2. Turn the fuel tap to the “ON” position.
3. For cold starts, pull the lever up to close the air.
4. Pull the starter rope until the engine starts.
5. Push the choke lever up (if the choke is closed for too long, the engine will become waterlogged, making it difficult to start).
6. Allow the engine to warm up for a few minutes before using.

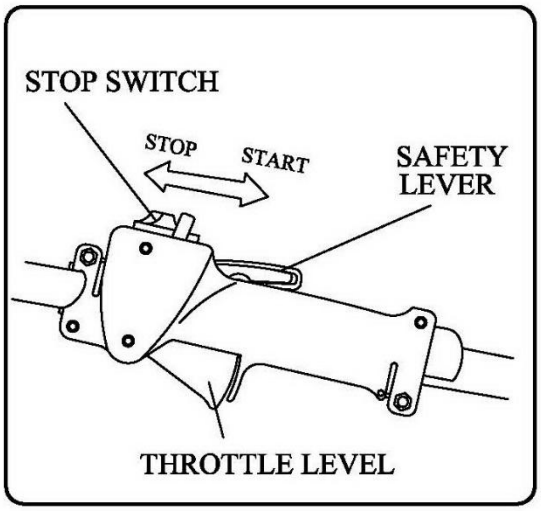

STARTING WITH A WARM ENGINE

• After filling, pull the starter rope.1 to3 times for the engine to start.

DO NOT USE THE AIR LEVER

• After certifying, repeat the steps3rd6 STARTING A COLD ENGINE.

STOP THE ENGINE

• Set the switch to the “STOP” position

MAINTENANCE

AIR FILTER

• Dust accumulated in the air filter will reduce engine efficiency, increase fuel consumption and allow abrasive particles to enter the engine. Remove the air filter as often as necessary to maintain cleanliness.

• To remove small layers of dust, simply tap the filter lightly. Larger deposits of dirt should be washed with a suitable solvent.

• To remove the filter cover, simply release the filter cover button.

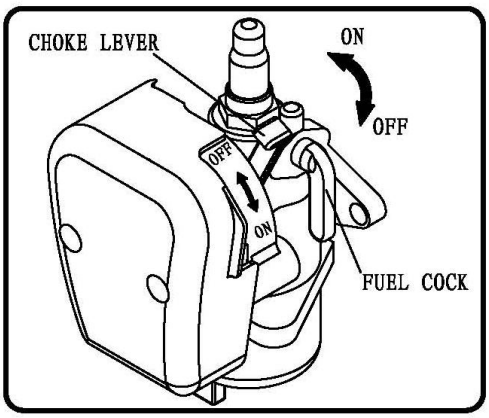

ADJUSTING THE CARBURETTOR

NOTICE

Do not adjust the carburettor unless necessary.

In case of problems, consult technical assistance. Improper adjustment may cause damage to the engine and invalidate the warranty.

CHECK THE CANDLE

• Do not attempt to remove the spark plug from a hot engine to avoid damaging the threads.

• Clean or replace the spark plug if it is dirty with oil residue.

•Replace the spark plug if the centre electrode is worn at the tip.

• Spark plug gap 0.6-0.7mm (.023”.028”)

•Tightening torque = 145-155Kg.cm (125-135 in.lb)

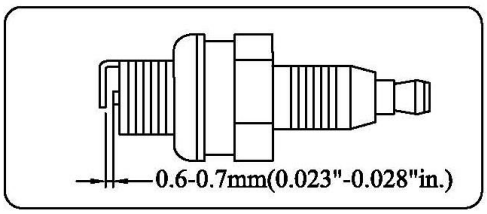

PROBLEMS AND SOLUTIONS

TRANSPORTATION AND HANDLING

• Always switch off the engine when transporting the brush cutter between work areas.

• After stopping the engine, the exhaust remains hot. Never touch hot parts such as the exhaust.

• Make sure there are no fuel leaks.

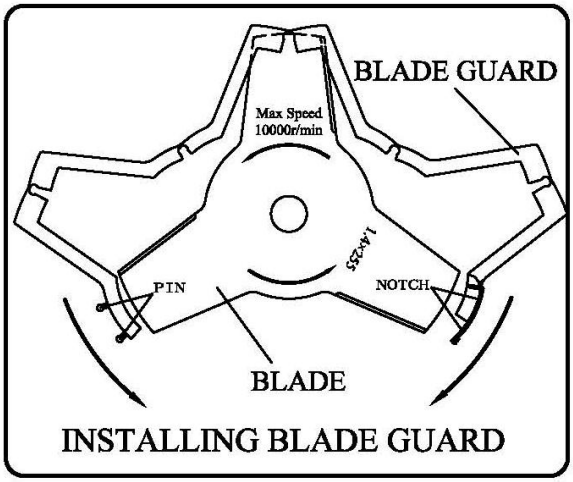

INSTALLING BLADE GUARD

EXTENDED STORAGE

• Inspect, clean and repair the brush cutter if necessary.

• Drain all fuel.

• Run the engine until all the fuel in the fuel supply tube and carburettor has been used up.

• Remove the spark plug and pour a teaspoon of clean engine oil into the spark plug hole.

• Store in a clean, dry, dust-free area.

Failures such as difficulty starting, irregular operation and performance anomalies can usually be prevented if the user pays attention to the operating instructions and maintenance procedures. If the engine does not run properly, check whether:

• the fuel system is in good condition and fuel flows normally to the engine;

• the ignition system is in good condition and the spark plug works correctly;

• engine compression is adequate.

START FAILURE

• There is no fuel in the tank.

• Make sure the fuel is fresh and clean.

• Check that the fuel filter is clean. (Replace the filter if necessary).

• Make sure the air filter elements are clean.

• Place a new candle, with the appropriate spacing.

• If there are serious problems with the brush cutter, do not attempt to repair it. Contact a technical support service.

1. ENGINE DOES NOT START

Problem				Cause	Solution
Cylinder compression pressure is normal.	The power supply system operates normally.	There are anomalies in the power supply system.		The tank is empty. There are obstructions in the fuel path.	Certify the deposit. Clean the fuel passage.
		The power supply system operates normally.	Fuel	The fuel is too dirty. There is water in the fuel. There is too much fuel in the cylinder. The mixing ratio is inadequate.	Replace the fuel. Remove the candle and dry it. Make the mixture in the correct ratio.
	The candle works normally.	The candle works normally.	Candle	The spark plug is dirty with oil residue. The spark plug insulation is damaged. The candle space is too big or too small.	Clean up the residue. Replace the spark plug. Adjust the spark plug gap (0.6-0.7mm).
		There are anomalies in the candle.		There are cracks in the candle. The coil is loose.	Replace or tighten. Press.
The power supply system operates normally.	The ignition system operates normally.	There is little compression.		The piston ring broke. The piston ring has cemented. The candle has slack. There are leaks in the cylinder.	Replace. Delete. Press. Delete.
		Compression is normal.		There is poor contact between the spark plug and the high voltage wire. There is a fault in the “STOP” button or short circuit.	Tighten the spark plug cap. Repair or replace.

2. THE ENGINE HAS LITTLE POWER

Problem	Cause	Solution
There is engine failure when accelerating. The smoke is thin and the carburettor splashes back.	There are obstructions in the fuel path. There is a shortage of fuel. The exhaust is dirty with residue.	Clean the fuel passage. Adjust the carburettor. Clean up the residue.
There is little compression.	The piston ring broke.	Replace the piston.
There are leaks in the engine.	There are leaks in the cylinder.	Notice.
There are leaks in the crankshaft.	The seal is bad.	Replace the seal.
	The engine is overheating. The combustion chamber is dirty with residue.	Avoid using the brush cutter for long periods of time at high speed and with a heavy load. Clean up the residue.

3. THE ENGINE IS UNSTABLE

Problem	Cause	Solution
The engine makes knocking sounds.	The piston ring broke.	Replace the piston ring.
There are sounds of metallic banging.	The engine is overheating. The combustion chamber is dirty with residue. The gasoline used is not correct.	Avoid using the brush cutter for long periods of time at high speed and with a heavy load. Clean up the residue. Replace the gasoline.
The ignition is broken.	There is water in the fuel. The candle is incorrect. The coil spacing is incorrect.	Replace the fuel. Adjust the spark plug to 0.6-0.7mm. Adjust the coil to 0.3-0.4mm.

4. THE ENGINE STOPPED SUDDENLY

Cause	Solution
The fuel is very used. The spark plug is dirty with residue and has a short circuit. The high voltage wire has gone down.	Add fuel. Clean up the residue. Make the call.

DIAGRAM AND PARTS LIST

BRUSH CUTTER

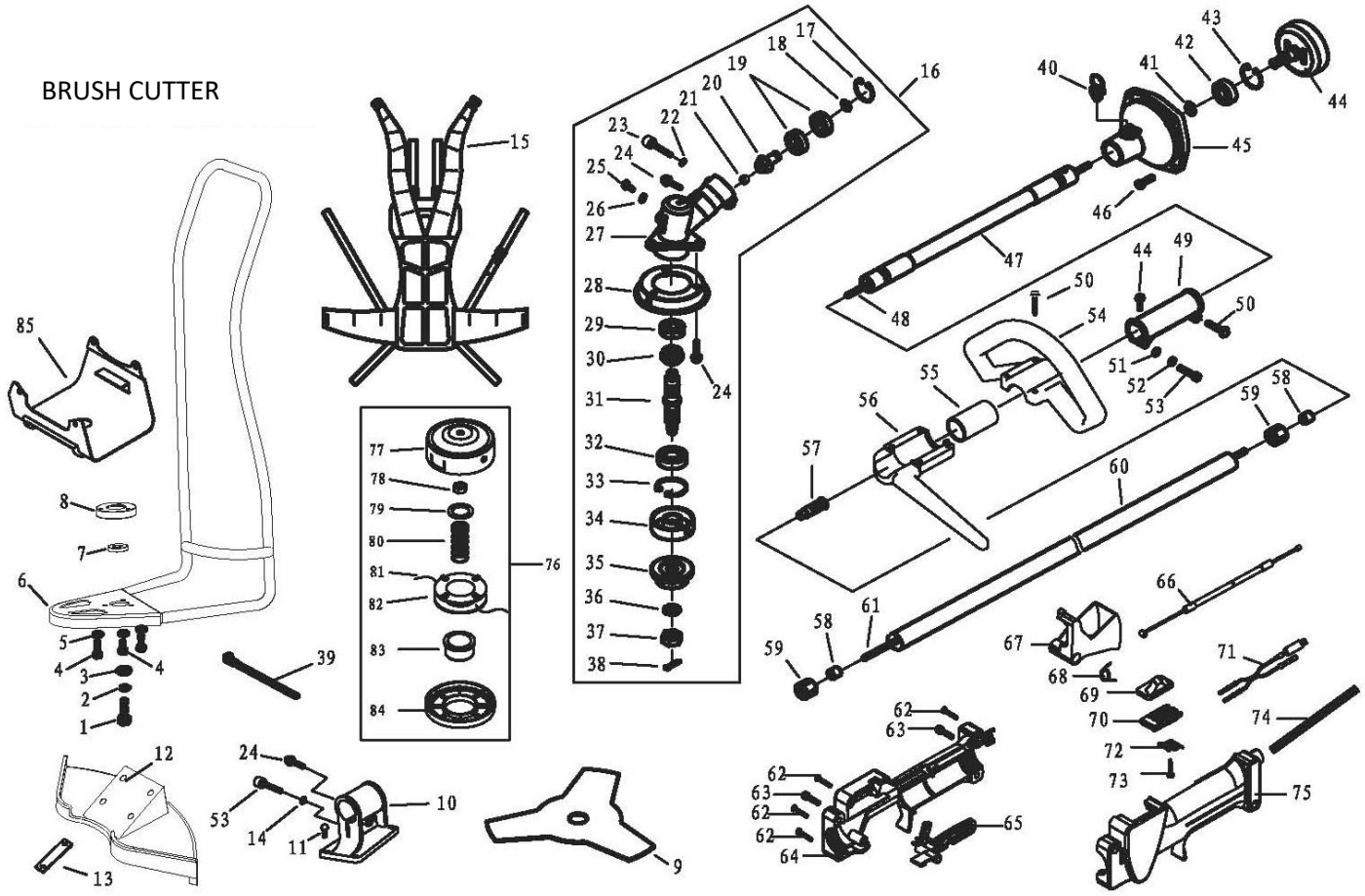

No.	Code	Description	Qty	No.	Code	Description	Qty	No.	Code	Description	Qty
1	GB/T5783	Part No. 1	1	30	BG-328.9.5-2	Part no. 30	1	59	BG-328.9.4-5	Part no. 59	6
2	GB/T859	Part No. 2	1	31	CG305F.1-1	Part no. 31	1	60	BG415-CE.1-1	Part no. 60	1
3	GB/T96	Part No. 3	1	32	GB/T276	Part no. 32	1	61	BG305-12.2-2	Part No. 61	1
4	GB/T5783	Part no. 4	3	33	GB/T893.2	Part no. 33	1	62	GB/T845	Part no. 62	4
5	GB/T859	Part no. 5	3	34	BG305.12.4-5	Part no. 34	1	63	GB/T70.1	Part No. 63	2
6	BG431.1.1	Part no. 6	1	35	CG305F.1-3	Part no. 35	1	64	SG230.1-1	Part No. 64	1
7	GB/T276	Part no. 7	1	36	GB/T862.1	Part no. 36	1	65	SG230.1-1	Part no. 65	1
8	BG431.1-1	Part no. 8	1	37	CG305F-1-4	Part no. 37	1	66	BG520A.2.1	Part No. 66	1
9	CG420-2	Part no. 9	1	38	GB/T91	Part no. 38	1	67	SG230.1-5	Part No. 67	1
10	CG330B-CE.1.1	Part no. 10	1	39	BG415-1	Part no. 39	2	68	SG230.1-6	Part No. 68	1
11	GB/T9074.4	Part no. 11	1	40	BG305.2.1	Part no. 40	1	69	SG230.1.2-3	Part No. 69	1
12	CG330B-CE.1-1	Part no. 12	1	41	GB/T894.1	Part no. 41	1	70	SG230.1.2-2	Part no. 70	1
13	CG330B-CE.1.2	Part no. 13	2	42	GB/T276	Part no. 42	2	71	BG520A.2.2-1	Part no. 71	1
14	GB/T848	Part no. 14	2	43	GB/T893.1	Part no. 43	1	72	SG230.1.2-1	Part no. 72	1
15	BG431.2	Part no. 15	1	44	BG-328.8.1	Part no. 44	1	73	GB/T845	Part no. 73	1
16	BG305.12.4	Part no. 16	1	45	BG430.2.1-1	Part no. 45	1	74	BG520A.2-1	Part No. 74	1
17	GB/T893.2	Part no. 17	1	46	GB/T9074.13	Part no. 46	4	75	SG230.1-2	Part no. 75	1
18	GB/T894.1	Part no. 18	1	47	BG305.1.2	Part no. 47	1	76	CG305F.8.1	Part No. 76	1
19	GB/T276	Part no. 19	2	48	BG305.1.1	Part no. 48	1	77	CG305F.8.1	Part no. 77	1
20	CG305F.1-2	Part no. 20	1	49	BG305D-2	Part no. 49	1	78	CG305F.8-4	Part no. 78	1
21	CG415.3-1	Part no. 21	1	50	GB/T9074.4	Part no. 50	5	79	CG305F.8-5	Part no. 79	1
22	GB/T93	Part no. 22	1	51	GB/T97.1	Part No. 51	2	80	CG305F.8-3	Part no. 80	1
23	GB/T70.1	Part no. 23	1	52	GB/T93	Part no. 52	2	81		Part No. 81	2
24	GB/T9074.4	Part no. 24	6	53	GB/T70.1	Part no. 53	2	82	CG305F.8-1	Part No. 82	1
25	GB/T29.2	Part no. 25	1	54	BG330-CE.1-1	Part No. 54	1	83	CG305F.8-7	Part No. 83	1
26	GB/T97.1	Part no. 26	1	55	BG330-CE.1-2	Part no. 55	1	84	CG305F.8-2	Part No. 84	1
27	BG305.12.4-4	Part no. 27	1	56	BG330-CE.1.1	Part no. 56	1	85	BG520A.1.1	Part No. 85	1
28	BG305.12.4-9	Part no. 28	1	57	BG-328.9.4-1	Part no. 57	1				
29	GB/7276	Part no. 29	1	58	BG-328.9.4-4	Part no. 58	6				

GASOLINE ENGINE

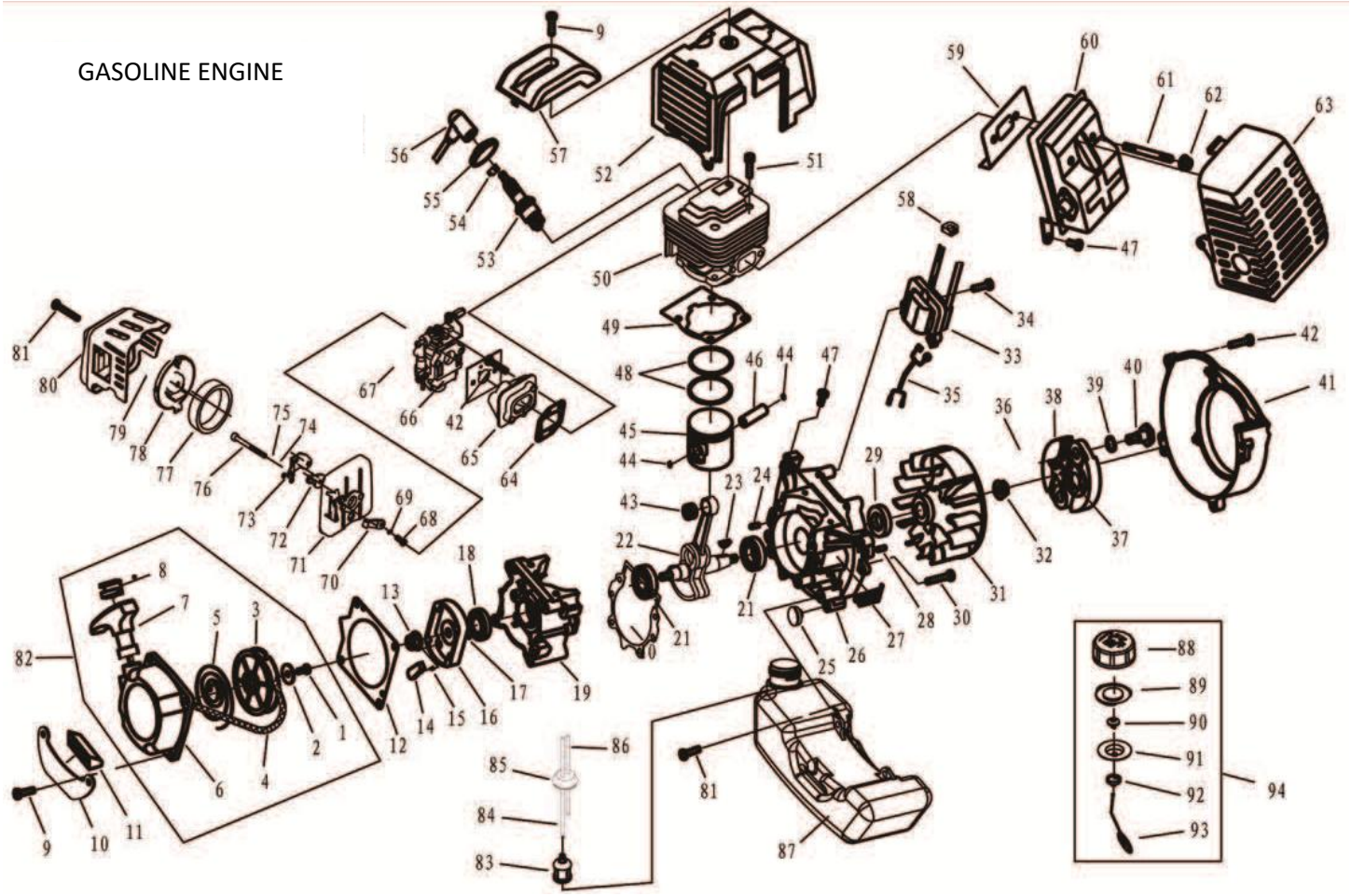

No.	Code	Description	Qty	No.	Code	Description	Qty	No.	Code	Description	Qty
1	GB/T67	Part No. 1	1	33		Part no. 33	1	65	1E40F-5A.2	Part no. 65	1
2	1E40F-5.11-2	Part No. 2	1	34	GB/T9074.13	Part no. 34	2	66	1E40F-5A-1	Part No. 66	1
3	1E40F-5.11-1	Part No. 3	1	35	SG230-2	Part no. 35	1	67	1E44F-2A.1	Part No. 67	1
4		Part no. 4	1	36	1E36F-3	Part no. 36	2	68	GB/T845	Part No. 68	1
5	1E40FP-3Z.4-7	Part no. 5	1	37	1E40F-5.6-1	Part no. 37	1	69	GB/T97.1	Part No. 69	1
6	1E40F-5.11.1	Part no. 6	1	38	1E40F-5.6-1	Part no. 38	2	70	1E40F-5A.1.1-1	Part no. 70	1
7	1E40FP-3Z.4-2	Part no. 7	1	39	1E40F-5-11	Part no. 39	2	71	1E40F-5A.1.1.1	Part no. 71	1
8	1E40FP-3Z.4-10	Part no. 8	1	40	1E40F-5-12	Part no. 40	2	72	1E40F-5A.1.1-2	Part no. 72	1
9	GB/T9074.4	Part no. 9	5	41	1E40F-5-9	Part no. 41	1	73	1E40F-5A.1.2	Part no. 73	1
10	1E40F-5A-4	Part no. 10	1	42	GB/T9074.13	Part no. 42	4	74	GB/T97.1	Part No. 74	2
11	1E40F-5A-2	Part no. 11	1	43	1E44F-2A.2-3	Part no. 43	1	75	GB/T93	Part no. 75	2
12	1E40F-5-10	Part no. 12	1	44	1E40F-0.3.02.01	Part no. 44	2	76	GB/T70.1	Part No. 76	2
13	GB/T6170	Part no. 13	1	45	1E44F-2A.2-1	Part no. 45	1	77	1E34F.1-1	Part no. 77	1
14	1E46FP.4-2	Part no. 14	1	46	1E44F-2A.2-2	Part no. 46	1	78	1E40F-5A.1-2	Part no. 78	1
15	1E36F.1.2-2	Part no. 15	1	47	GB/T9074.4	Part no. 47	3	79	GB/T3452.1	Part no. 79	1
16	1E40F-5.7-1	Part no. 16	1	48	1E44F-2A.2-4	Part no. 48	2	80	1E40F-5A.1-1	Part no. 80	1
17	GB/T896	Part no. 17	1	49	1E40F-5-6	Part no. 49	1	81	GB/T9074.4	Part No. 81	3
18	1E36F.2	Part no. 18	1	50	1E44F-2A-1	Part no. 50	1	82	1E40F-5.11	Part No. 82	1
19	1E40F-5.8-2	Part no. 19	1	51	GB/T70.1	Part No. 51	4	83	1E34F.9.2-3	Part No. 83	1
20	1E40F-5.8-4	Part no. 20	1	52	1E40F-5.5	Part no. 52	1	84	1E40F-5A.4.2-2	Part No. 84	1
21	GB/T276	Part no. 21	2	53	L6 (LD)	Part no. 53	1	85	1E36FF.8.1-1	Part No. 85	1
22	1E44F-2A.2.1	Part no. 22	1	54		Part No. 54	1	86	1E40F-5A.4.2-1	Part No. 86	1
23	GB/T1099	Part no. 23	1	55		Part no. 55	1	87	1E40F-5A.4.1	Part No. 87	1
24	GB/T119	Part no. 24	2	56		Part no. 56	1	88	1E32FL.6.2-1	Part No. 88	1
25	1E40F-5A.4.2-1	Part no. 25	2	57	1E40F-5-8	Part no. 57	1	89	CG420.1.3.1-2	Part No. 89	1
26	1E40F-5.8-1	Part no. 26	1	58	1E40F-5.3-1	Part no. 58	1	90	EB415.4.1.1-1	Part no. 90	1
27	1E40F-5.8-3	Part no. 27	1	59	1E40F-5-5	Part no. 59	1	91	1E32FL.6.2-2	Part No. 91	1
28	GB/T119	Part no. 28	2	60	1E40F-5.2	Part no. 60	1	92	1E32FL.6.2-3	Part No. 92	1
29	1E40F-5.9	Part no. 29	1	61	1E40F-5-13	Part No. 61	2	93	1E32FL.6.2-4	Part No. 93	1
30	GB/T9074.4	Part no. 30	4	62	GB/T6177.1	Part no. 62	2	94	1E32FL.6.2	Part No. 94	1
31		Part no. 31	1	63	1E40F-5-7	Part No. 63	1				
32	GB/T6711.1	Part no. 32	1	64	1E40F-5-2	Part No. 64	1				

EC Declaration of Conformity

(Directive 2006/42/CE)

We, Madeira & Madeira, SA., Zona Industrial da Pedrulha, Lote 13, 3050-183, Casal Comba, Mealhada, apartado 100, Portugal, hereby declare that the product:

Machine Type: BACKPACK MULTIFUNCTION BRUSH CUTTER
Machine Model: LDBP520
Engine Model: YR1E44F
Machine Brand: Saurium
M&M Ref.: 48427
Produced in the Year: 2025

Complies with the following EC directives:

- **Machine Directive 2006/42/EC**
- **Electromagnetic Compatibility Directive 2014/30/EU**
- **EURO V Directive 2016/1628/EU**

Complies with the following norms:

EN ISO 11806-1:2022; EN ISO 11806-2:2022; EN ISO 14982:2009

Certificate Nº: **231100066SHA-V1**
Test Report Nº: **150100117SHA-001+A1:2015+A2:2023**
Notify Body: **Intertek Deutschland GmbH- Germany**
Nº of Notify Body: **0905**

Mealhada, July 2025

MADEIRA
MADEIRA & MADEIRA, S.A.
A Administração,

CE

GB

EC DECLARATION OF CONFORMITY

MADE IN P.R.C.

THAT THE MACHINE/PRODUCT:

BACKPACK MULTIFUNCTION BRUSH CUTTER

MODEL: LDBP520 – with attachments

ENGINE MODEL: YR1E44F

BRAND: SAURIUM

PRODUCED IN THE YEAR: 2025

FULFILS THE FOLLOWING DIRECTIVES:

MACHINE DIRECTIVE 2006/42/EC
ELECTROMAGNETIC COMPATIBILITY DIRECTIVE 2014/30/EU
EURO V DIRECTIVE 2016/1628/EU

COMPLIES WITH NORMS:
EN ISO 11806-1:2022; EN ISO 11806-2:2022; EN ISO 14982:2009

Certificate Nº: 231100066SHA-V1
Test Report Nº: 150100117SHA-001+A1:2015+A2:2023
Notify Body: Intertek Deutschland GmbH- Germany
Nº of Notify Body: 0905

10.07.2025

DISTRIBUTED BY:

MADEIRA & MADEIRA, SA

E

DECLARACIÓN CE DE CONFORMIDAD

HECHO EN P.R.C.

QUE EL/LA MÁQUINA/PRODUCTO:

DESBROZADORA DE MOCHILA MULTIFUNCIONES

MODELO: LDBP520– con accesorios

MODELO DE MOTOR: YR1E44F

MARCA: MADER GARDEN TOOLS

PRODUCIDO/A EN EL AÑO: 2025

CUMPLE LAS SIGUIENTES DIRECTIVAS:

LA DISPOSICIÓN MÁQUINAS 2006/42/CE
LA DISPOSICIÓN COMPATIBILIDAD ELECTROMAGNÉTICA 2014/30/EU
LA DISPOSICIÓN EURO V 2016/1628/EU

ESTÁ DE ACUERDO CON LAS NORMAS:
EN ISO 11806-1:2022; EN ISO 11806-2:2022; EN ISO 14982:2009

Certificado Nº: 231100066SHA-V1
Test Report Nº: 150100117SHA-001+A1:2015+A2:2023
Ent. Resp.: Intertek Deutschland GmbH- Alemania
Nº de la Entidad Responsable: 0905

10.07.2025

DISTRIBUIDO POR:

MADEIRA & MADEIRA, SA

P

DECLARAÇÃO DE CONFORMIDADE CE

FABRICADO EM P.R.C.

QUE A/O MÁQUINA/PRODUTO:

ROÇADORA DE MOCHILA MULTIFUNÇÕES

MODELO: LDBP520– com acessórios

MODELO DE MOTOR: YR1E44F

MARCA: MADER GARDEN TOOLS

PRODUZIDO/A NO ANO: 2025

SATISFAZ AS DIRETIVAS SEGUINTES:

DIRETIVA MÁQUINAS 2006/42/CE
DIRETIVA COMPATIBILIDADE ELETROMAGNÉTICA 2014/30/UE
DIRETIVA EURO V 2016/1628/UE

CONCORDA COM AS NORMAS:
EN ISO 11806-1:2022; EN ISO 11806-2:2022; EN ISO 14982:2009

Certificado Nº: 231100066SHA-V1
Test Report Nº: 150100117SHA-001+A1:2015+A2:2023
Ent. Resp.: Intertek Deutschland GmbH- Alemanha
Nº da Entidade Responsável: 0905

10.07.2025

DISTRIBUIDO POR:

MADEIRA & MADEIRA, SA

F

DÉCLARATION DE CONFORMITÉ CE

FABRIQUÉ EN P.R.C

QUE LA MACHINE/LE PRODUIT:

DÉBROUSSAILLEUSE MULTIFONCTIONS»
SAC À DOS

MODÈLE: LDBP520– avec accessoires

MODÈLE DE MOTEUR : YR1E44F

MARQUE: SAURIUM

PRODUIT DANS L'ANNÉE: 2025

RÉPOND AUX DIRECTIVES SUIVANTES:

DIRECTIVE SUR LES MACHINES 2006/42/CE
DIRECTIVE SUR LA COMPATIBILITÉ ÉLECTROMAGNÉTIQUE 2014/35/EU
DIRECTIVE EURO V 2016/1628/EU

ACCEPTE LES NORMES:
EN ISO 11806-1:2022; EN ISO 11806-2:2022; EN ISO 14982:2009

N° de certificat: Nº: 231100066SHA-V1
Test Report Nº: 150100117SHA-001+A1:2015+A2:2023
Entité resp.: Intertek Deutschland GmbH- Allemagne
Numéro d'entité responsable: 0905

10.07.2025

DISTRIBUÉ PAR:

MADEIRA & MADEIRA, SA

PL

DEKLARACJA ZGODNOŚCI

WYKONANE W P.R.C.

MASZYNA/PRODUKT:

WIELOFUNKCYJNA KOSA SPALINOWA »
PLECAKOWA

MODEL: LDBP520– z osprzętem

MODEL SILNIKA: YR1E44F

MARKA: SAURIUM

WYPRODUKOWANY W ROKU: 2025

JEST ZGODNY Z:

DYREKTYWA MASZYNOWA 2006/42/WE
DYREKTYWA O KOMPATYBILNOŚCI ELEKTROMAGNETYCZNEJ 2014/35/UE
DYREKTYWA EURO V 2016/1628/UE

ZGODNOŚĆ Z NORMAMI:
EN ISO 11806-1:2022; EN ISO 11806-2:2022; EN ISO 14982:2009

Nr certyfikatu: Nº: 231100066SHA-V1
Test Report Nº: 150100117SHA-001+A1:2015+A2:2023
Jednostka not.: Intertek Deutschland GmbH- Niemcy
Nr podmiotu notyfikujnego: 0905

10.07.2025

DISTRIBUÍDO POR:

MADEIRA & MADEIRA, SA

GARANTIA - GARANTÍA - WARRANTY

O consumidor goza dos direitos previstos no Decreto-Lei 84/2021, de 18 de Outubro, e demais legislação aplicável, não sendo tais direitos afectados pela garantia. A garantia é gratuita, devendo o consumidor apresentar no local de venda o artigo acompanhado da prova da data de compra.

Em caso de falta de conformidade do bem com o contrato, o adquirente do bem que não o destine a uso profissional ("consumidor") tem direito a que a falta de conformidade seja reposta por meio de reparação, sem encargos relativos a despesas de transporte desde o local de venda, mão-de-obra e material, salvo se a reparação for devida a má utilização do equipamento ou tenham efectuadas reparações por pessoas estranhas aos centros de assistência técnica do importador, caso em que a garantia não é válida. A garantia deverá ser exercida no prazo de 60 dias a contar da data em que tenha sido detectada.

36 MESES-MONTHS

Uso Doméstico / Uso Doméstico / House Use

(6 Meses para uso profissional ou compra de empresas
6 Meses para uso profesional o compra de empresas
6 Months for professional usage or company purchase)

Referência Referencia Reference		Data Compra Fecha Compra Purchase Date	

Comprador Comprador Name	
Morada Dirección Address	
Localidade Ciudad City	
Revendedor Revendedor Seller	Carimbo Estampilla Stamp

MADEIRA & MADEIRA IMPORTAÇÃO DE FERRAGENS E FERRAMENTAS, SA

MADEIRA®
MADEIRA & MADEIRA
IMPORTAÇÃO DE FERRAGENS E FERRAMENTAS, SA

Zona Industrial da Pedrulha, Lt 13
3050-183 Casal Comba * Mealhada - PORTUGAL
Telf. 351 231 200200 * Fax. 351 231 200201 - Telm. 351 91 9854879
Email: madeira@mader.pt * http://www.mader.pt

ASSISTÊNCIA TÉCNICA - ASISTENCIA TÉCNICA - TECHNICAL ASSISTANCE

SAURIUM
Telf. 351 231 200205 * Fax. 351 231 200206
Email: saurium@madeira-madeira.pt

PORTUGAL
Zona Industrial da Pedrulha, Lt 21 * 3050-183 Casal Comba * Mealhada - PORTUGAL
Telf. 351 231 200200 * Fax. 351 231 200201 - Telm. 351 91 9854879
Email: madeira@mader.pt