Naterial

MANUAL POOL CLEANER FOR ABOVE-GROUND POOLS

3 YEAR Warranty*

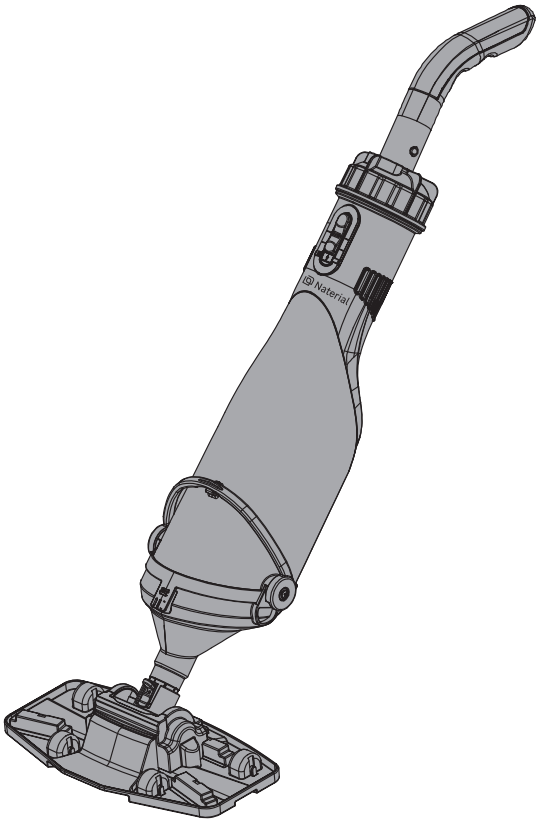

EAN :3276007972320
MATRIX ID : SWP 2026R09P21-0011

FR Manuel d'Instructions
ES Manual de Instrucciones
PT Manual de Instruções
IT Manuale di Istruzioni
EL Εγχειρίδιο Οδηγιών
PL Instrukcja Obsługi
RO Manual de Instrucțiuni
BR Manual de Instruções
UA Інструкція з експлуатації
EN Instruction Manual

Traduction de la version originale du mode d'emploi / Traducción de las Instrucciones originales / Tradução das Instruções originais / Traduzione delle istruzioni originali / Μετάφραση των πρωτότυπων οδηγιών / Tłumaczenie instrukcji oryginalnej / Переклад оригінальної інструкції / Traducerea instrucțiunilor originale / Tradução das Instruções originais / Original version of instruction manual

2025-01 / V01

Liste de matériaux et Dessin / Lista de materiales y Dibujo / Lista de materiais e Desenho / Elenco dei materiali e Disegno / Λίστα υλικών και Σχεδίο / Lista materiałów i Rysunek / Список матеріалів та Чертеж / Listă de materiale și Schiță / Lista de materiais e Desenho / BOM & Drawing

04 → 05

Montage / Montaje / Assembleia / Montaggio / Συναρμολόγηση / Montaż / Збірка / Asamblarea / Assembléia / Assembly

06 → 07

Utilisation / Utilice / Utilização / Utilizzo / Χρήση / Użyj / Утилізація / Utilizați / Use / Use

08 → 09

Entretien / Mantenimiento / Manutenção / Manutenzione / Συντήρηση / Konserwacja / Технічне обслуговування / Întreținere / Manutenção / Maintenance

10 → 11

Hivernage stockage / Almacenamiento de invernada / Armazenamento de Inverno / Stoccaggio per svernamento / Χειμερινή αποθήκευση / Przechowywanie zimowe / Зимове зберігання / Depozitare de iarnă / Armazenamento no inverno / Wintering storage

12

Légalité et Sécurité / Legalidad y Seguridad / Legalidade e Segurança / Leggalità e Sicurezza / Νομικότητα και Ασφάλεια / Prawność i Bezpieczeństwo / Правність та Безпека / Legalitate și Siguranță / Legalidade e Segurança / Legal & Safety

13 → 72

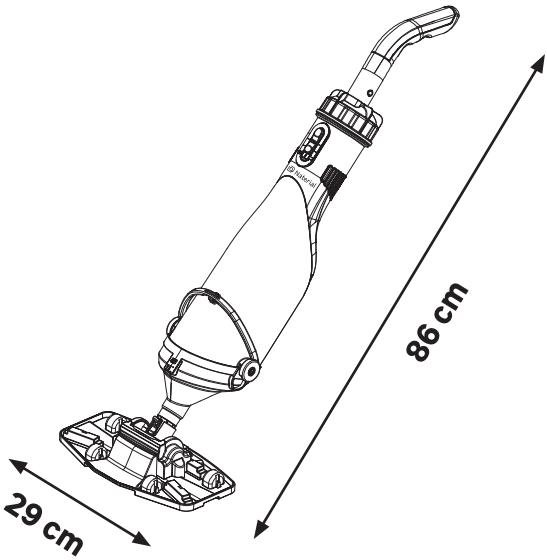
86 cm
29 cm

30'

2.65kg

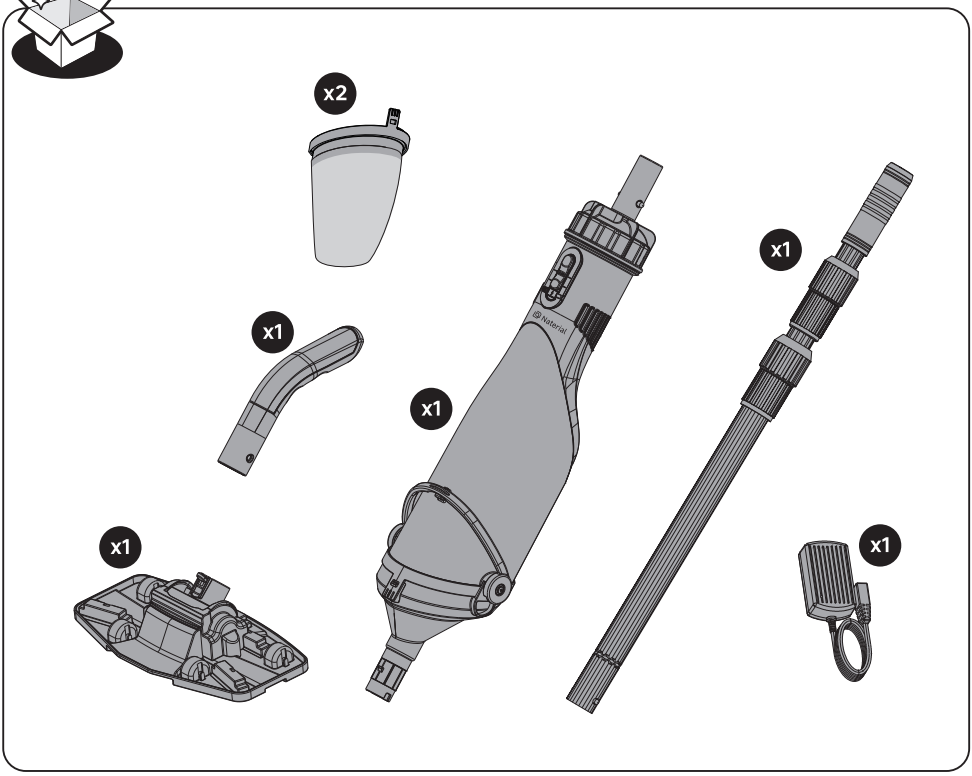
x2
x1
x1
x1
x1
x1

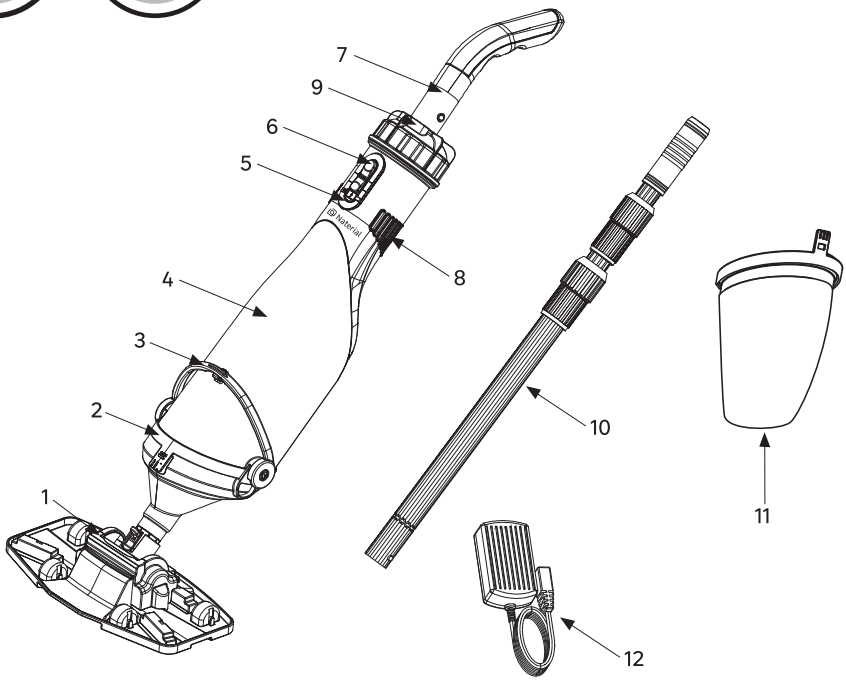

N°	FR	ES	PT	IT	EL
1	Tête d'aspiration	Cabezal de aspiración	Cabeça de vácuo	Testa aspirante	Κεφαλή αναρρόφησης
2	Bague de Filtre à Filet	Aro de Filtro de Red	Aro de Filtro de Malha	Anello Filtro Reticolo	Δαχτυλίδι Φίλτρου Δικτύου
3	Poignée de verrouillage	Asa de bloqueo	Alça de travamento	Maniglia di bloccaggio	Λαβή ασφάλισης
4	Boîtier de pompe principale	Carcasa de la bomba principal	Carcaça da bomba principal	Alloggiamento della pompa principale	Περίβλημα κύριας αντλίας
5	Interface de chargement	Interfaz de carga	Interface de carregamento	Interfaccia di ricarica	Διεπαφή φόρτισης
6	Interrupteur	Interruptor	Interruptor	Interruttore	Διακόπτης
7	Poignée portable	Asa portátil	Alça portátil	Maniglia portatile	Φορητή λαβή
8	Trous de sortie	Orificios de salida	Orifícios de saída	Fori di uscita	Οπές εξόδου
9	Feu d'indicateur	Luz indicadora	Luz indicadora	Faro indicatore	Φώτο Indicator
10	Tube télescopique	Tubo telescópico	Tubo telescópico	Tubo telescopico	Τηλεσκοπικός σωλήνας
11	Sac filtrant	Bolsa de filtro	Saco de filtro	Sacchetto filtro	Σακούλα φίλτρου
12	Chargeur	Cargador	Carregador	Caricabatterie	Φορτιστής

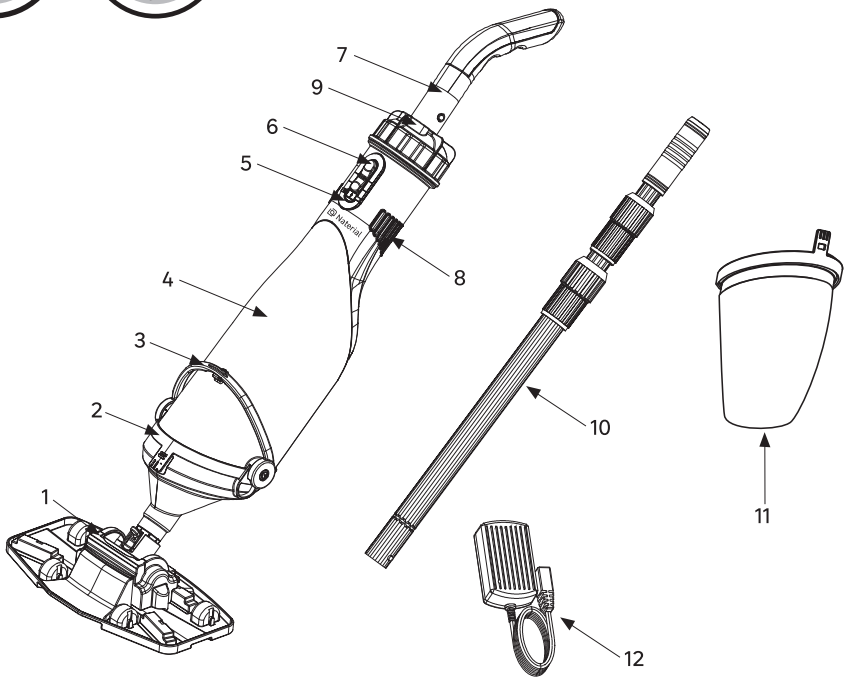

N°	PL	UA	RO	BR	EN
1	Głowica ssąca	Вакуумна насадка	Cap de aspirare	Cabeça de vácuo	Vacuum Head
2	Pętla Filtru Sieciowego	Округ Фільтра Сітки	Inelul Filtrou de Retea	Aro de Filtro de Rede	Filter Net Ring
3	Uchwyt blokujący	Фіксуюча ручка	Mâner de blocare	Alça de travamento	Locking Handle
4	Obudowa pompy głównej	Корпус головного насоса	Carcasa pompei principale	Carcaça da bomba principal	Main Pump Casing
5	Interfejs ładowania	Інтерфейс зарядки	Interfață de încărcare	Interface de carregamento	Charging Interface
6	Przełącznik	Перемикач	Întrerupător	Interruptor	Switch
7	Przenośny uchwyt	Портативна ручка	Mâner portabil	Alça portátil	Portable Handle
8	Otwory wylotowe	Вихідні отвори	Orificii de ieșire	Furos de saída	Outlet Holes
9	Dioda wskaźnikowa	Індісатогний вказівник світла	Lampa indicator	Luz indicadora	Indicator light
10	Rura teleskopowa	Телескопічна трубка	Tub telescopic	Tubo telescópico	Telescoping Tube
11	Worek filtrujący	Фільтр-мішок	Sac filtru	Saco de filtro	Filter Bag
12	Ładowarka	Зарядний пристрій	Încărcător	Carregador	Charger

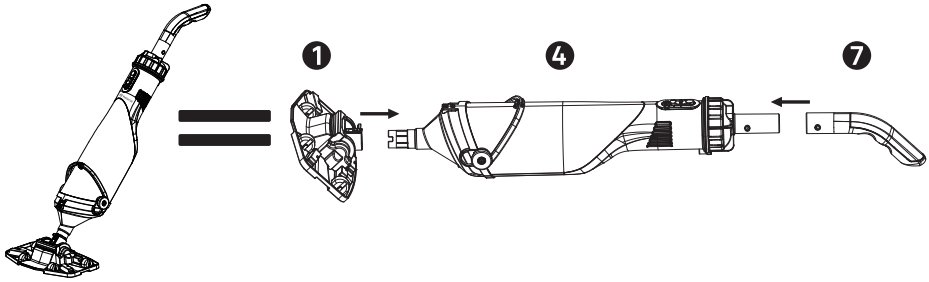

OR

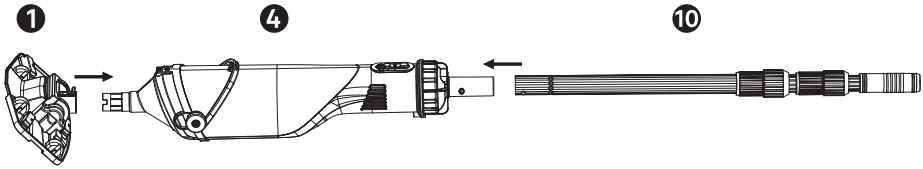

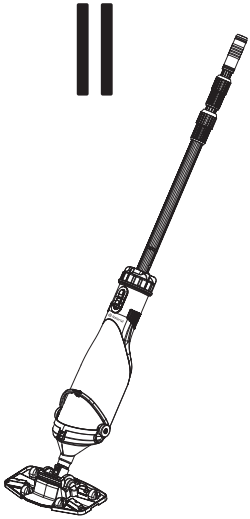

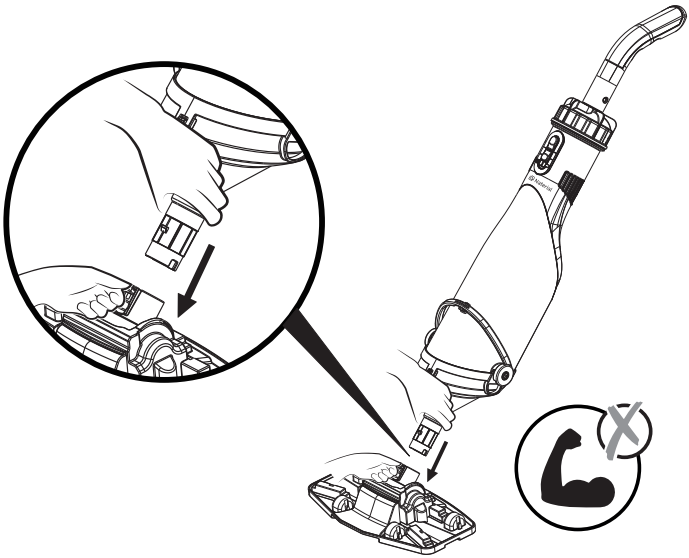

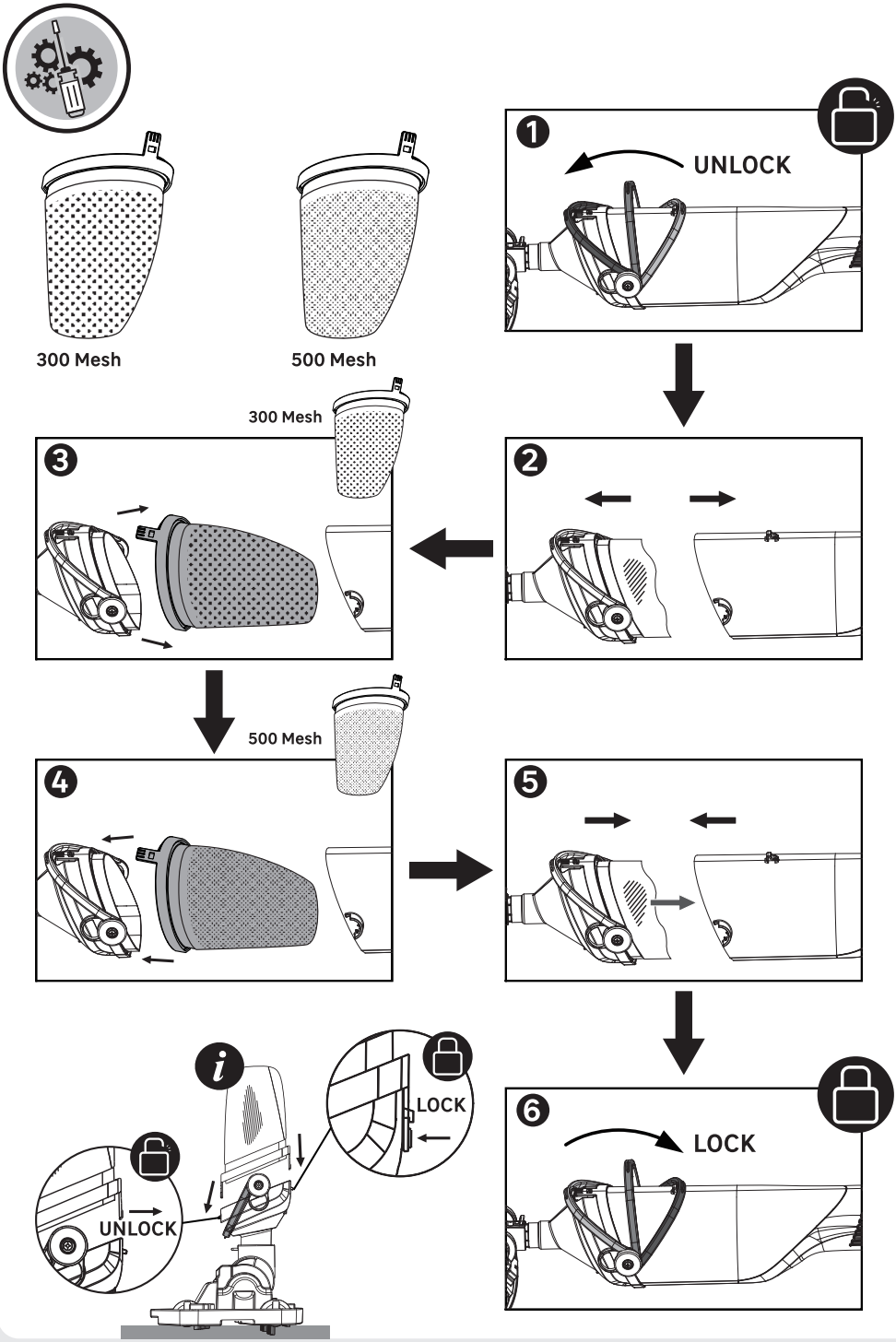
300 Mesh
500 Mesh
1
UNLOCK
2
300 Mesh
3
500 Mesh
4
5
6
LOCK
i
LOCK
UNLOCK

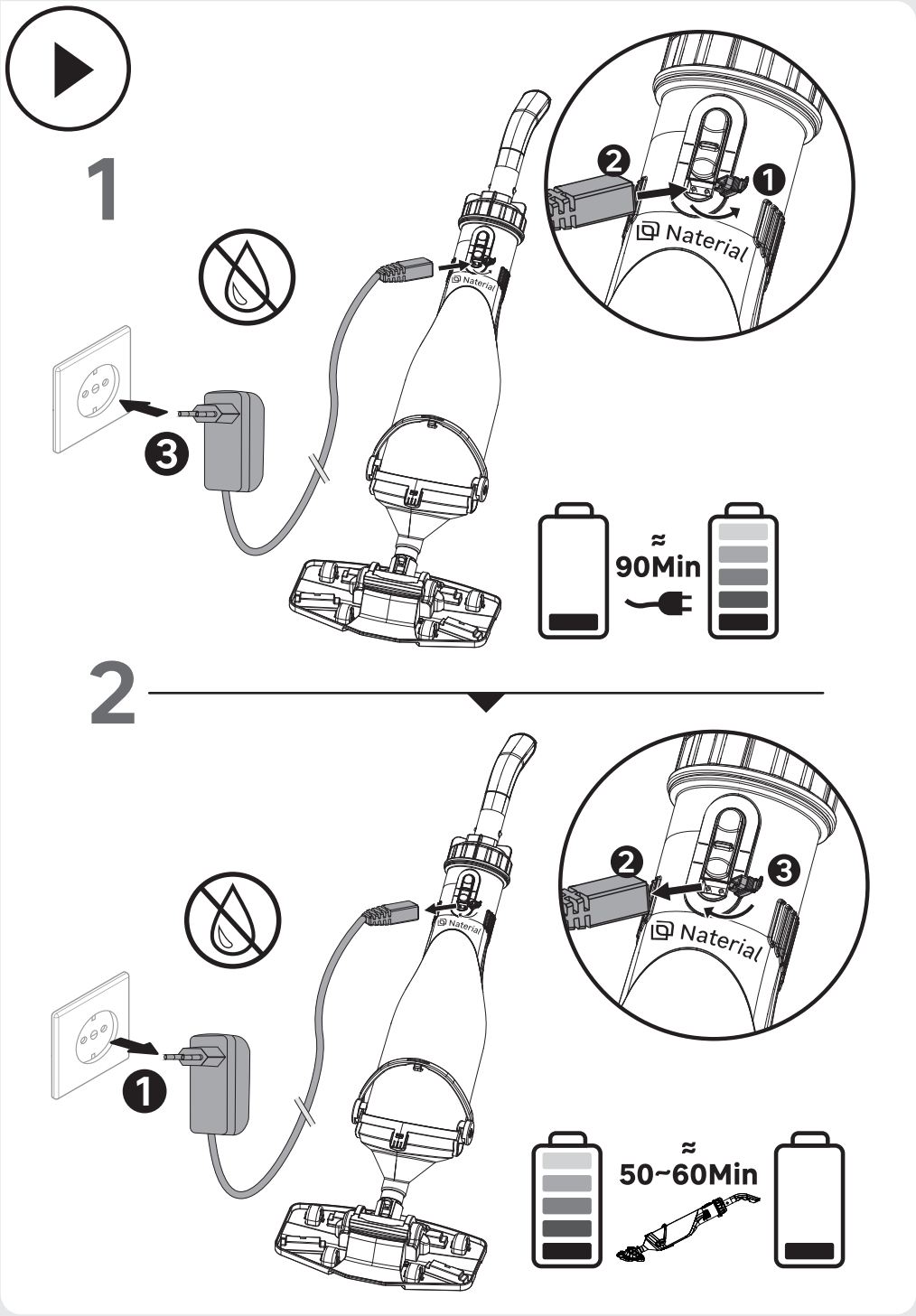
1
Naterial
90Min
2
Naterial
50~60Min

3

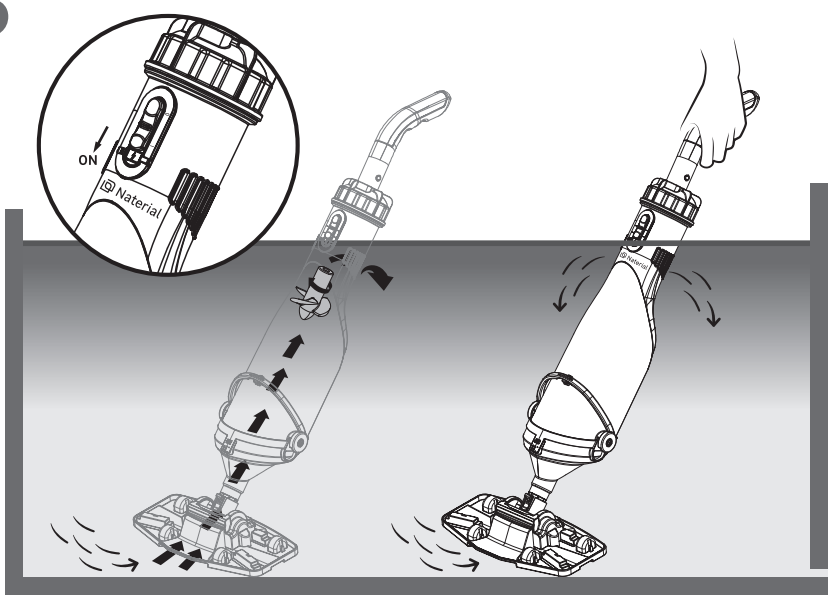

4

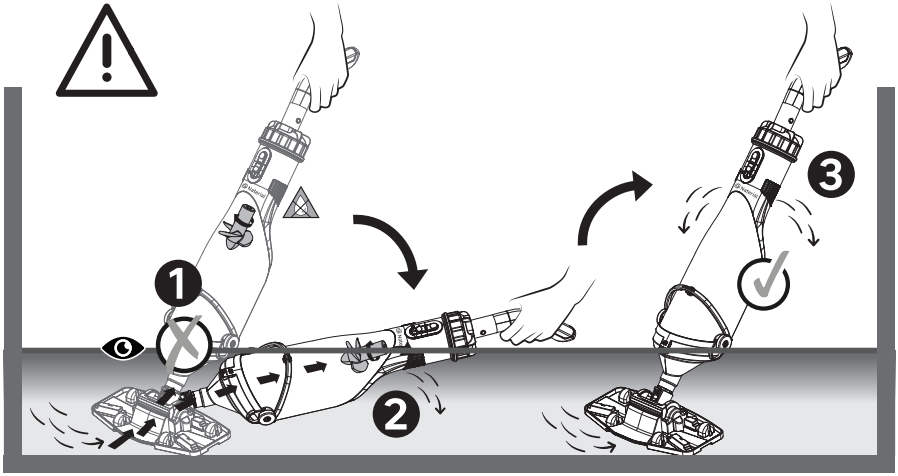

1

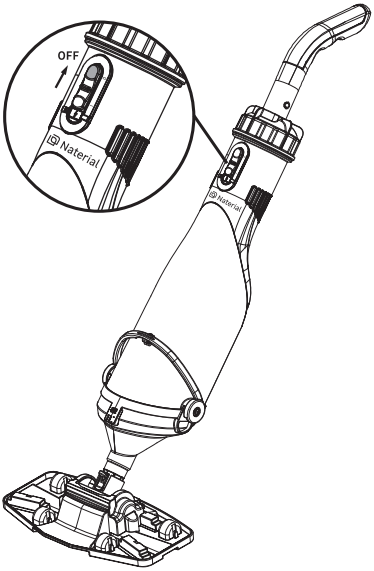

2

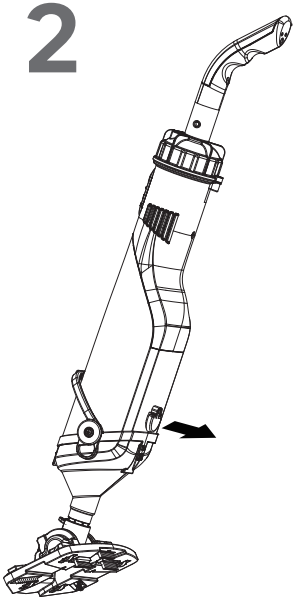

3

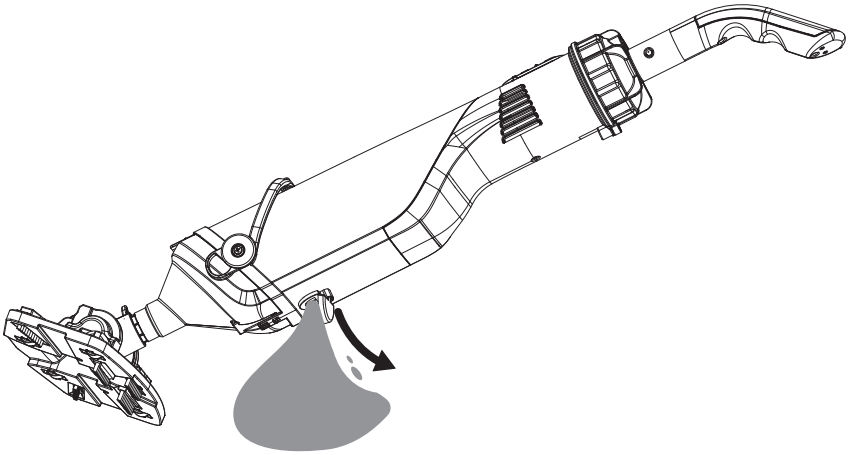

4

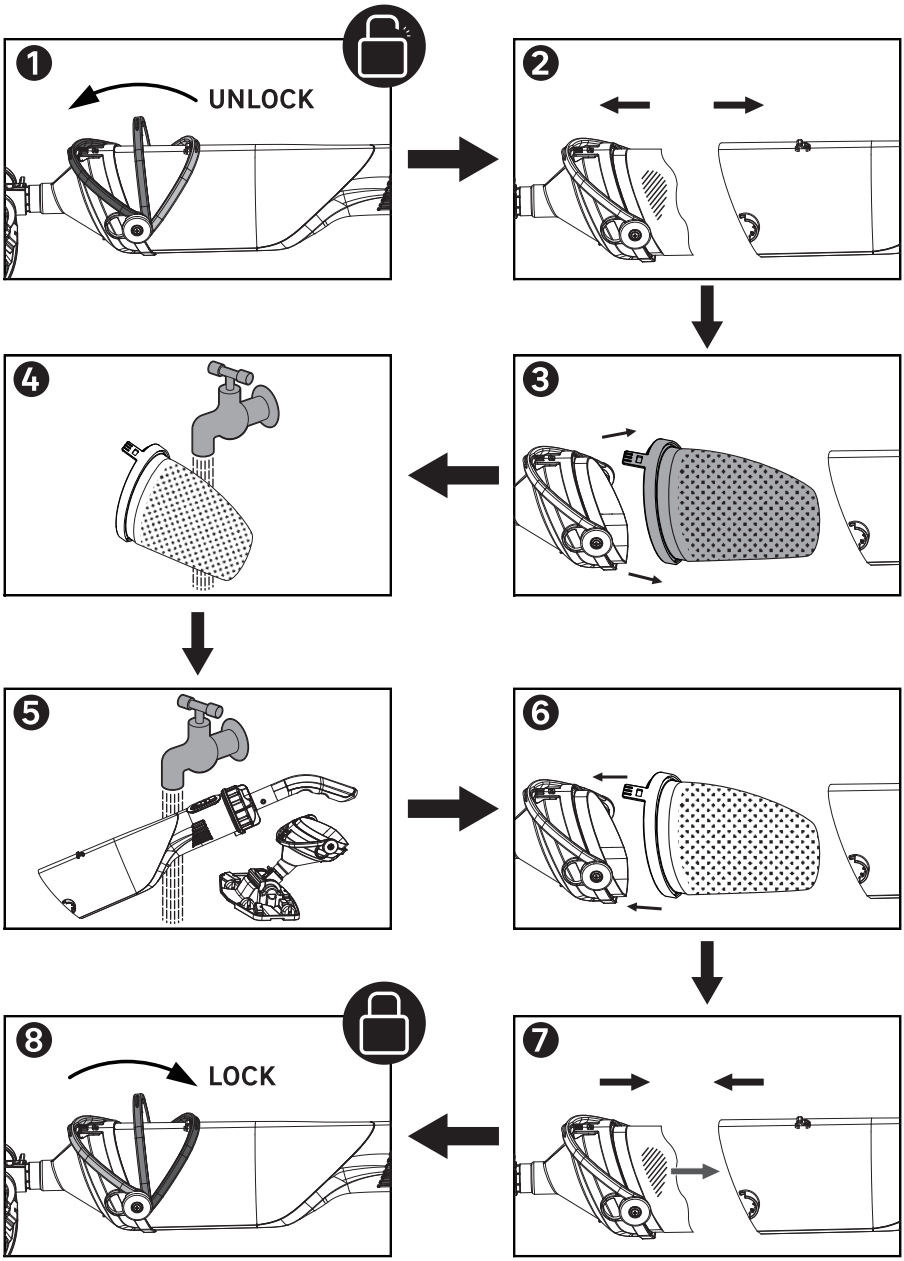

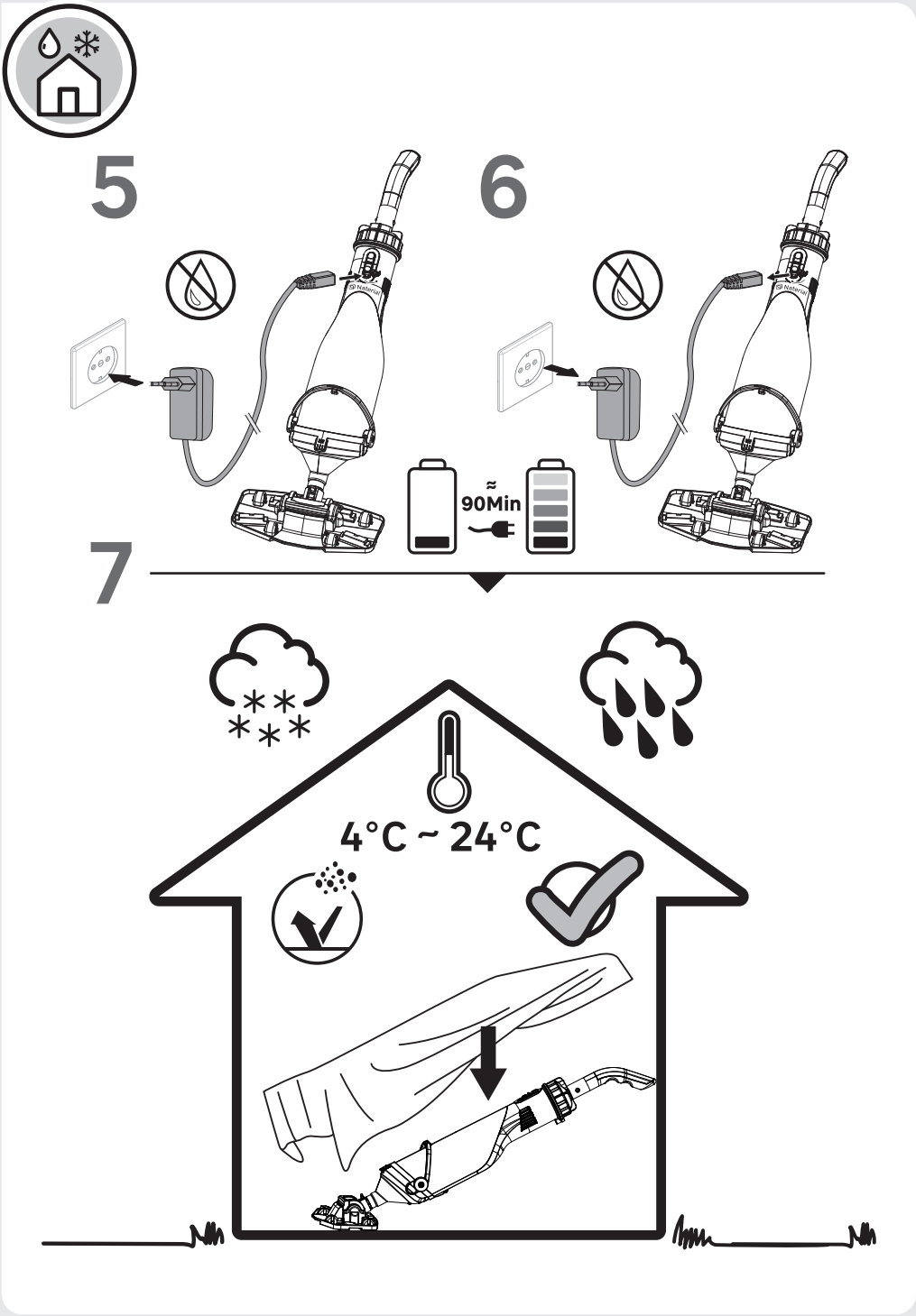
5
6
7
90Min
4°C ~ 24°C

FR

ES

PT

IT

EL

PL

UA

RO

BR

EN

IMPORTANT, À CONSERVER POUR TOUTE RÉFÉRENCE ULTÉRIEURE : À LIRE ATTENTIVEMENT

LORS DE SON INSTALLATION, DE SON UTILISATION ET DE SON ENTRETIEN, NOUS VOUS CONSEILLONS DE LIRE ATTENTIVEMENT CE MODE D'EMPLOI AVANT D'UTILISER LE PRODUIT. VEUILLEZ NOTER LES AVERTISSEMENTS DE BASE RELATIFS À LA SÉCURITÉ DANS CE MANUEL ET CONSERVEZ LE MANUEL POUR CONSULTATION ULTÉRIEURE.

Nous vous remercions d'avoir choisi ce produit. Pendant la conception et la fabrication de nos produits, nous faisons notre maximum pour garantir une excellente qualité et la satisfaction des besoins des utilisateurs.

Toute transformation du produit reste exclusivement à la charge de l'installateur ou du client.

Vous devez utiliser l'emballage du produit comme support de montage pour éviter toute détérioration (rayures, éclats de peintures, saletés...).

Suivez les instructions de montage des éléments et le fonctionnement du produit.
Le montage et le démontage de ce produit doivent être réalisés par un adulte.
Ce produit n'est pas un jouet.
Cet appareil ne doit pas être utilisé par des enfants.
Le nettoyage et l'entretien ne doivent pas être effectués par des enfants.
Les enfants ne doivent pas jouer avec l'appareil.
Ces appareils peuvent être utilisés par des personnes dont les capacités physiques, sensorielles ou mentales sont réduites ou par des personnes dénuées d'expérience ou de connaissance à condition qu'elles soient surveillées ou qu'elles aient été informées de la manière d'utiliser l'appareil de manière sécurisée, et qu'elles comprennent les dangers associés.
Les pompes pour lesquelles aucune indication ne précise si celles-ci sont protégées contre les effets du gel ne doivent pas être laissées à l'extérieur par temps de gel.
N'utilisez pas l'appareil s'il est endommagé.
Remplacez toujours les pièces détériorées. Cet Nettoyeur de piscine génère une aspiration.
Maintenez vos cheveux, vêtements amples, doigts et toutes les parties de votre corps éloignés des ouvertures et des pièces mobiles de l'appareil.
Utilisez exclusivement les accessoires et pièces de rechange spécifiés dans cette notice.
Ne laissez jamais cet appareil branché dans une prise secteur quand il est rangé pendant longtemps.
Ne laissez jamais cet appareil dans de l'eau quand il est éteint ou déchargé.
N'utilisez pas cet appareil pour la remise en service de la piscine (début de la saison).
Cet appareil est conçu pour l'entretien de routine général de votre piscine ou spa.
Ne l'utilisez pas pour nettoyer les saletés importantes accumulées sur des périodes prolongées, par exemple au début de la saison d'utilisation de la piscine.
Cet appareil est conçu pour un usage sous l'eau : Il doit être immergé pour fonctionner correctement. Ne vous servez pas de cet appareil comme d'un aspirateur multi-usage.
N'utilisez pas cet appareil sans sac filtrant et/ou couvercle de boîtier d'aspirateur.
N'aspirez pas d'objets coupants, car cela peut endommager le sac filtrant.
N'aspirez pas de substances toxiques, de liquides combustibles ou inflammables (par exemple de l'essence) et n'utilisez pas l'appareil en présence de vapeurs inflammables ou explosives.
Ne faites jamais tomber un objet sur l'appareil et n'insérez aucun objet dans les ouvertures de l'appareil.
Veillez à ce que tous les orifices de l'appareil restent exempts de feuilles, débris et de tout ce qui pourrait réduire le flux d'eau.
Toujours déconnecter l'appareil de l'alimentation avant de le monter, le démonter ou le nettoyer. de le réparer, de changer le sac filtrant et d'effectuer une opération de maintenance.
Ne chargez pas le produit avec un chargeur à fiche endommagé.

Rangez l'appareil en intérieur dans un endroit sec et propre. Ne l'exposez pas à de la pluie ou à des températures extrêmes, et ne le manipulez pas avec les mains mouillées quand il est en charge. Ne rechargez pas l'appareil en l'utilisant.
Ce produit contient des piles rechargeables Ion de lithium non remplaçables.
Ne pas jeter ce produit dans une poubelle ordinaire, ni dans une déchetterie municipale, ou le laisser près du feu, la batterie rechargeable intégrée pouvant couler ou exploser. Mettez toujours les batteries au rebut en respectant les lois et réglementations locales.
Cet article est destiné à être utilisé seulement pour les situations décrites dans ce manuel.
Les opérations de charge doivent être effectuées conformément aux instructions de la section « chargement de la batterie ».

SYMBOLES DU PRODUIT

AVERTISSEMENT ! Toutes les indications de sécurité apposées sur le produit doivent être maintenues propres et lisibles. Si les indications de sécurité sont manquantes ou illisibles, elles doivent être remplacées. Pour cela, contactez le service après-vente de votre revendeur local.

CE	Conforme aux normes européennes : Ce symbole signifie que l'appareil respecte les directives européennes applicables et qu'une vérification de la conformité à ces directives a été effectuée.
	Conforme aux réglementations techniques de l'Ukraine.
	Lire et assimiler toutes les instructions avant d'utiliser le produit, et respecter l'intégralité des messages d'avertissement et des consignes de sécurité. avant la charge, lire les instructions
	matériel de la classe II

	Les produits électriques ne doivent pas être jetés avec les produits ménagers. Les produits électriques usagés doivent être ramassés séparément et jetés dans des points de collecte mis à disposition à cet effet. Contacter les autorités locales ou votre vendeur pour obtenir des conseils sur le recyclage.
IPX8	Code de protection international (degré de protection contre l'infiltration de poussière et d'eau)
3m	Profondeur d'immersion maximale admissible
	Pour usage à l'intérieur

1. CONSEILS D'UTILISATION

Ce produit est destiné à un usage domestique et non-professionnel en extérieur. Tenez le produit à l'écart des flammes et des sources directes de chaleur telles que les radiateurs d'extérieurs et les barbecues.

Durabilité

· La température maximale du fluide à pomper en fonctionnement continu ne doit pas dépasser +35°C.
· Ce nettoyeur de piscine ne doit pas être utilisé pour nettoyer des liquides combustibles, gazeux ou explosifs.

Applications

· Champ d'application : Petite piscine, étang à poissons, bassin de baignade et bassin paysager.
· Le matériau utilisé comme support : Eau de piscine, eau claire et pluie.

FR

ES

PT

IT

EL

PL

UA

RO

BR

EN

Mode d'emploi

· Pour assembler une machine complète, la poignée et l'aspirateur de saletés doivent installés dans la pompe dans l'ordre indiqué sur la figure.

Chargement de la batterie :

Utilisez uniquement l'unité d'alimentation <XH2150-1500WG> fournie dans l'emballage du produit.

Débranchez le chargeur une fois la recharge terminée.

REMARQUE : Le voyant LED du niveau de charge reste allumé en rouge pendant le chargement de la batterie. Le témoin passe au vert fixe lorsque la batterie est complètement chargée..

2. ENTRETIEN MAINTENANCE

Débranchez ce produit avant de l'entretenir ou de le nettoyer.

Le nettoyeur de piscine nécessite un entretien après chaque utilisation.

· Attention ! Avant chaque entretien, éteignez le nettoyeur de piscine.
· Nettoyez les filtres et vérifiez si aucun élément ou objet ne gène le bon fonctionnement du produit.
· Si le nettoyeur de piscine n'est pas utilisé pendant une longue période ou s'il doit être retiré pour les mois d'hiver, rincez-le à l'eau, videz-le complètement et laissez-le sécher.
· En cas de risque de gel, le nettoyeur de piscine doit être entièrement vidé.
· Après de longs arrêts, vérifiez que le rotor tourne correctement en mettant brièvement l'appareil en marche et en l'arrêtant.

Pour lui assurer une longue durée de vie, nous recommandons toutefois de le contrôler et de l'entretenir régulièrement.

3. RÉPARATION

En cas de pièce défectueuse ou cassée, rapprochez-vous du service après-vente qui dispose de la liste de pièces détachées disponibles pour ce produit.

4. PROTECTION DE L'ENVIRONNEMENT

Les produits électriques usagés ne doivent pas être jetés avec les ordures ménagères. Les produits électriques usagés font l'objet d'une collecte séparée et doivent être éliminés dans un centre de collecte prévu à cet effet. Contactez les autorités locales ou votre revendeur pour obtenir des conseils sur le recyclage.

Les batteries et les piles doivent être recyclées ou éliminées correctement. Ne jetez pas les piles dans les ordures ménagères, les déchets municipaux ou dans le feu, car les piles peuvent fuir ou exploser. N'ouvrez pas, ne court-circuitez pas ou n'endommagez pas les batteries car cela pourrait provoquer des blessures.

Les produits en fin de vie sont à déposer auprès d'un organisme de collecte des déchets pour tri.

5. CONSIGNES DE SÉCURITÉ ET D'INSTALLATION ELECTRIQUE

AVERTISSEMENT : Lisez toutes les consignes de sécurité, instructions, illustrations et spécifications fournies avec cet outil électrique.
Ne pas respecter toutes les instructions listées ci-après peut provoquer un choc électrique, un incendie et/ou des blessures graves.

Informations sur la sécurité

1. Veuillez lire très attentivement le mode d'emploi et respecter les informations qu'il contient. En vous référant à ce mode d'emploi, vous vous familiariserez avec l'appareil, vous apprendrez à l'utiliser correctement et vous noterez les mesures de sécurité à prendre.
2. Prenez les mesures nécessaires pour que les enfants n'aient pas accès à l'appareil.
3. L'utilisateur de l'appareil est responsable des tiers présents dans zone de travail.
4. Avant la première utilisation de l'appareil, un électricien doit vérifier que les mesures de protection électrique nécessaires ont été prises.

ATTENTION !

1. Le nettoyeur de piscine ne doit pas être utilisé lorsque des personnes se trouvent dans l'eau.
2. Ces appareils peuvent être utilisés par des personnes dont les capacités physiques, sensorielles ou mentales sont réduites ou par des personnes dénuées d'expérience ou de connaissance à condition qu'elles soient surveillées ou qu'elles aient été informées de la manière d'utiliser l'appareil de manière sécurisée, et qu'elles comprennent les dangers associés.
3. Si l'appareil est endommagé, il doit être remplacé par le fabricant, son agent de service ou des personnes de qualification similaire afin d'éviter tout danger.
4. Contactez votre électricien !
5. N'utilisez l'appareil qu'aux fins spécifiées dans ce mode d'emploi.
6. Vous êtes responsable de la sécurité sur le lieu de travail.
7. Lors du chargement, veillez à ce que l'appareil soit branché sur une prise de courant située dans un endroit à l'abri des risques d'inondation et de l'humidité.
8. L'opérateur est responsable des règles locales de sécurité et d'installation (demandez conseil à votre électricien).
9. Si le nettoyeur de piscine tombe en panne, toute réparation nécessaire doit être effectuée par un électricien.
10. Ne jamais laisser la pompe fonctionner à sec et ne jamais la faire fonctionner avec une prise d'air complètement fermée. La garantie du fabricant est annulée si la pompe est endommagée en raison de son assèchement.
11. Plage de température de l'eau : 4° C (39.2° F)-35° C (95° F).
12. MISE EN GARDE Pour le rechargement de la batterie, utiliser uniquement l'unité d'alimentation amovible< XH2150-1500WG> fournie avec l'appareil.
13. Pour éviter tout dommage inutile, les cheveux, le corps ou les vêtements doivent rester à l'écart de l'aspirateur de saleté, car il exerce une force d'aspiration lorsqu'il fonctionne.
14. Ne démontez pas le nettoyeur de façon arbitraire.
15. Veuillez utiliser le chargeur d'origine pour recharger le nettoyeur.
16. Veuillez placer le nettoyeur à l'intérieur, dans un endroit bien ventilé, propre et sec lorsqu'il est en charge.
17. Si le chargeur est endommagé, arrêtez de le charger.
18. Si le cordon d'alimentation est endommagé, il doit être remplacé par le fabricant ou le personnel autorisé afin d'éviter tout danger.
19. Veillez à ce que le nettoyeur et le chargeur soient secs avant de les recharger.
20. Le nettoyeur est spécialement conçu pour l'environnement sous-marin, plutôt qu'un nettoyeur universel.
21. Évitez d'utiliser l'aspirateur pour nettoyer des objets pointus, sous peine d'endommager l'aspirateur et le filet filtrant.
22. Veuillez placer le nettoyeur à l'intérieur, dans un endroit bien ventilé, propre et sec lorsqu'il est en charge.

6. CONSIGNES POUR LA BATTERIE

Mise en service :

Connectez le chargeur au nettoyeur comme indiqué sur la figure. Caractéristiques du chargeur : Entrée 100-240V, 50/60Hz, 0,8A; Sortie 21V-1,5A. Pendant le processus de charge, si le voyant lumineux devient rouge, cela signifie que la batterie est en cours de charge; si le voyant lumineux devient vert, cela signifie que le nettoyeur est complètement chargé. Avant la première utilisation, veuillez charger le nettoyeur pendant 1,5 heure. Après avoir été complètement chargé, le nettoyeur peut fonctionner pendant 50 à 60 minutes.

Indication du niveau de la batterie :

Si le niveau de la batterie n'est pas inférieur à 50 % (lorsque l'interrupteur est allumé). le voyant vert reste allumé pendant 10 secondes, puis s'éteint; si le niveau de la batterie est supérieur à 20% mais inférieur à 50% (lorsque l'interrupteur est allumé ou si la tension chute dans cette plage pendant l'utilisation), le voyant vert clignote 10 fois, puis s'éteint; si le niveau de la batterie est inférieur à 20 % (lorsque l'interrupteur est allumé ou si la tension chute dans cette plage pendant l'utilisation), le voyant rouge reste allumé pendant 10 secondes, puis s'éteint; si le niveau de la batterie est inférieur à 10 %, le voyant rouge reste allumé jusqu'à ce que l'appareil soit éteint, et le voyant s'éteint pour rappeler à l'utilisateur de recharger la batterie; Indication de l'aspiration: Lorsque le courant de charge atteint la valeur définie, le voyant rouge clignote après un délai de 10 secondes, et l'appareil s'éteint automatiquement après 1 minute; lorsque le courant de charge est inférieur à la valeur définie, le voyant rouge s'éteint (si le niveau de la batterie est inférieur à 10 % et que la charge d'aspiration atteint simultanément la valeur définie, l'indication du niveau de la batterie est prioritaire, et le voyant rouge reste allumé jusqu'à ce que l'appareil s'éteigne, et le voyant lumineux s'éteint).

7. SPÉCIFICATIONS TECHNIQUES

Modèle	PCT403T-1.5SL
Puissance	40W
Tension nominale	DC18V
Capacité de la batterie	2AH
Débit max.	4200l/h
Particules	<25mm
Température maximale de l'eau	35°C
Protection contre l'humidité	IPX8
Temps de charge de la batterie	90 minutes
Durée de vie de la batterie	50-60 minutes

8. DEPANNAGE

Avertissement : Pour éviter tout danger, toute l'installation, y compris la réparation et le remplacement des composants, doit être effectuée par un personnel de service autorisé. Avant d'utiliser le nettoyeur, veuillez éteindre l'appareil et le débrancher.

Problème	Raisons	Solutions
Ne pas nettoyer déchets	La batterie s'épuise	Rechargez le nettoyeur, et il peut fonctionner pendant 50 à 60 minutes après avoir été complètement rechargé.
	La roue est endommagée	Contacter le revendeur pour réparer ou remplacer la roue à aubes.
	La roue est bloquée	Éteignez le nettoyeur et vérifiez l'hélice. Veuillez faire appel à un personnel professionnel pour éliminer blocages de la roue.
	Le sachet-filtre est plein	Nettoyer les déchets dans le sac filtrant.
Les déchets sortent par les parties avant	Le clapet anti-retour est endommagé	Remplacer le clapet anti-retour.
Déchets du filet filtrant	Le filet filtrant est endommagé	Remplacer le filet filtrant.
La poignée/le poteau d'extension ne se connecte pas	Le cordon de raccordement V- est endommagé	Remplacer la corde en V.
Le nettoyeur n'est pas inculpé	La batterie est endommagée	Contactez votre revendeur pour remplacer la batterie. Attention ! Pour éviter d'endommager le nettoyeur, veuillez acheter la pile au lithium d'origine pour la remplacer.
	Le chargeur est endommagé	Contacter le revendeur pour remplacer le chargeur. Attention ! Pour éviter d'endommager le nettoyeur à cause du chargeur, veuillez acheter le chargeur d'origine pour remplacer.

9. GARANTIE

Une garantie commerciale est proposée pour votre produit. Cette garantie complète les garanties légales dues au client en vertu de la loi en vigueur sur le territoire sur lequel le produit a été distribué.
La garantie commerciale démarre à partir de la date d'achat du produit et est consentie pour une durée de **3** ans.
La garantie couvre la réparation ou le remplacement, à la discrétion de votre magasin, de votre produit. Elle couvre les défauts de fabrication liés à des pièces et/ou éléments manquants ainsi que les dommages occasionnés dans des conditions normales d'utilisation. Dans ce cas, veuillez transmettre à votre magasin votre justificatif de livraison ou d'achat. Sans cette production préalable, tout travail à effectuer sur le produit fera l'objet d'un devis que vous devrez accepter avant toute intervention. La réparation ou le remplacement de votre produit ne prolonge pas la durée de la garantie initiale. Toute pièce détachée ayant fait l'objet d'un remplacement devient la propriété du magasin. En cas de revente du produit au cours de la période de garantie, celle-ci demeure valable au profit de l'acheteur qui peut solliciter sa mise en œuvre sous réserve qu'il produise le justificatif de livraison ou d'achat d'origine et que les conditions de mise en œuvre de la garantie soient rassemblées. La revente du produit n'a aucune incidence sur la durée de garantie restant à courir à la date de la revente.
Exclusions de garantie :
La garantie est limitée à la valeur du produit. La garantie n'a pas vocation à s'appliquer en cas d'usure normale du produit ou de ses composants, de changements d'aspect dûs au vieillissement du produit, de problèmes, incidents ou dégradations résultant d'une utilisation incorrecte ou négligente du produit, de non-respect des préconisations mentionnées au sein de la présente notice, en cas de dommages accidentels ou résultant d'une utilisation non conforme, en cas de dommages causés par des sources externes comme les intempéries, en cas de dommages esthétiques comme des rayures, en cas de défaillances causées par un événement échappant au contrôle du vendeur, en cas de vol du produit.
En cas d'utilisation du produit dans un pays autre que celui dans lequel il a été acheté, votre demande de garantie peut être invalidée. Dans ce cas, veuillez vous rapprocher de l'enseigne du pays d'origine dans laquelle vous avez acheté le produit qui étudiera au cas par cas la demande de garantie.

ADEO Services - 135 rue Sadi Carnot CS 00001 - 59790 RONCHIN - France

IMPORTANTE, A CONSERVAR PARA POSTERIORES CONSULTAS: LEA ATENTAMENTE

PARA LA INSTALACIÓN, EL USO Y EL MANTENIMIENTO, LE ACONSEJAMOS LEER ATENTAMENTE ESTE MANUAL DE INSTRUCCIONES ANTES DE UTILIZAR EL PRODUCTO. TENGA EN CUENTA LAS ADVERTENCIAS BÁSICAS RELATIVAS A LA SEGURIDAD QUE APARECEN EN ESTE MANUAL Y CONSERVE EL MANUAL PARA FUTURAS CONSULTAS.

Gracias por haber elegido este producto. Durante el diseño y la fabricación de nuestros productos, hacemos todo lo posible por garantizar una excelente calidad y la satisfacción de las necesidades de nuestros usuarios.

Cualquier transformación del producto será responsabilidad exclusiva del instalador o del cliente.

Le aconsejamos que utilice el embalaje del producto como soporte de montaje para evitar cualquier deterioro (arañazos, trozos de pintura que saltan, suciedad...).

Siga las instrucciones para el montaje de los componentes y el funcionamiento del producto.
Este producto debe ser montado y desmontado por un adulto.
Este producto no es un juguete.Este equipo no deberá utilizarse como incinerador de desechos.
La limpieza y el mantenimiento no deberán ser efectuados por niños sin vigilancia.No deberá permitirse que los niños jueguen con el aparato.
Los aparatos pueden ser utilizados por personas con capacidades físicas, sensoriales o mentales reducidas o con falta de experiencia y conocimientos, siempre que hayan recibido supervisión o instrucciones sobre el uso seguro del aparato y comprendan los peligros que conlleva.
Los aparatos que no estén protegidos contra la congelación no deben dejarse en el exterior en tiempo gélido.
Nunca utilice el aparato si el cable de alimentación está dañado.
Sustituya siempre las piezas dañadas.Este Limpiador de piscinas genera succión. Mantenga el pelo, la ropa suelta, los dedos y todas las partes del cuerpo alejados de las aberturas y de las partes móviles del aparato.Utilice únicamente los accesorios y las piezas de repuesto especificados en estas instrucciones.No deje nunca este aparato enchufado a una toma de corriente cuando esté almacenado durante mucho tiempo.No deje nunca este aparato en el agua cuando esté apagado o descargado.No utilice este aparato cuando la piscina se ponga de nuevo en servicio (al inicio de la temporada).
Este aparato está diseñado para el mantenimiento rutinario general de su piscina o spa.
No lo utilice para limpiar suciedad acumulada durante largos periodos, por ejemplo al inicio de la temporada de piscina.Este aparato está diseñado para su uso bajo el agua: debe estar sumergido para funcionar correctamente. No utilice este aparato como aspiradora multiuso.
No utilice este aparato sin la bolsa del filtro o la tapa de la carcasa del aspirador.No aspire objetos afilados, ya que podrían dañar la bolsa del filtro.No aspire sustancias tóxicas ni líquidos combustibles o inflamables (por ejemplo, gasolina) y no utilice el aparato en presencia de vapores inflamables o explosivos.No deje caer ningún objeto sobre el aparato ni introduzca objeto alguno en las aberturas del mismo.
Mantenga todas las aberturas del aparato libres de hojas, residuos y cualquier otra cosa que pueda reducir el flujo de agua.Apague y desenchufe el aparato antes de limpiarlo, repararlo, cambiar la bolsa del filtro o realizar cualquier operación de mantenimiento.No cargue el producto utilizando un cargador con un enchufe dañado.Guarde el aparato en un lugar seco y limpio. No lo exponga a la lluvia ni a temperaturas extremas, y no lo manipule con las manos mojadas cuando se esté cargando. No use el aparato mientras se carga.Este producto contiene pilas recargables de Ion de litio no sustituibles. No tire este producto a la basura normal o al

centro de recogida de residuos de su localidad, ni lo deje cerca del fuego, ya que la batería recargable incorporada podría tener fugas o explotar. Elimine siempre las pilas de acuerdo con la legislación y normativa locales.Este producto está destinado a utilizarse únicamente en las situaciones descritas en este manual.Las operaciones de carga deben realizarse siguiendo las instrucciones del apartado "Carga de la batería".

SÍMBOLOS DEL PRODUCTO

¡ADVERTENCIA! Todos los símbolos de seguridad del producto deberán mantenerse limpios y legibles. En caso de que faltaran o fueran ilegibles, deberán sustituirse poniéndose en contacto con el departamento del servicio de posventa de su distribuidor local.

CE	Cumple con las normas europeas: Este símbolo significa que este aparato cumple con las directivas europeas aplicables y que se ha realizado una prueba en conformidad con dichas directivas.
	Conformidad con las normas técnicas de Ucrania.
	Lea y entienda todas las instrucciones antes de utilizar el producto, siga todas las instrucciones de advertencia y seguridad. Antes de cargar, lea las instrucciones
	Equipo de clase II

	Los productos eléctricos no deberán desecharse con productos domésticos. Los productos eléctricos usados deberán recogerse por separado y eliminarse en los puntos de recogida previstos para tal fin. Hable con las autoridades locales o con su distribuidor para obtener consejos sobre reciclaje.
IPX8	Código internacional de protección. (grado de protección contra la intrusión de polvo y de agua)
3m	Profundidad máxima de inmersión permitida
	Solo para uso interior

1. CONSEJOS DE UTILIZACIÓN

Este producto está destinado a un uso doméstico y no profesional al aire libre. Mantenga el producto alejado de llamas y fuentes directas de calor, como estufas de exterior y barbacoas.

Durabilidad

· La temperatura máxima del fluido bombeado durante el funcionamiento continuo no debe superar los 35°C.
· Este limpiafondos no debe utilizarse para limpiar líquidos combustibles, gaseosos o explosivos.

Aplicaciones

· Ámbito de aplicación:Piscina pequeña, estanque de peces, piscina y piscina ajardinada.· El material utilizado como soporte:Agua de piscina, agua clara y lluvia.

Instrucciones de uso

· Para montar una máquina completa, el asa y el colector de suciedad deben instalarse en la bomba en el orden indicado en el diagrama.

Carga de la batería:

Utilice únicamente la unidad de alimentación <XH2150-1500WG> incluida en el embalaje del producto.

Desenchufar el cargador cuando haya terminado de cargar.

NOTA: El indicador LED de nivel de carga se ilumina en rojo fijo durante la carga de la batería. La luz se enciende en verde cuando la batería está completamente cargada.

2. MANTENIMIENTO Y LIMPIEZA

Desenchufe el producto antes de repararlo o limpiarlo.
Los limpiafondos requieren mantenimiento después de cada uso.

· Atención: Apague el limpiafondos antes de cada mantenimiento.
· Limpie los filtros y compruebe que nada obstruye el funcionamiento del producto.
· Si el limpiafondos no se va a utilizar durante un periodo prolongado o si se va a retirar durante los meses de invierno, aclárelo con agua, vacíelo completamente y déjelo secar.
· En caso de riesgo de heladas, el limpiafondos debe vaciarse por completo.
· Después de paradas prolongadas, compruebe que el rotor gira correctamente encendiendo y apagando brevemente el aparato.

Para garantizar una vida útil larga, recomendamos inspecciones y mantenimiento periódicos.

3. REPARACIÓN

En caso de avería o rotura de una pieza, póngase en contacto con el servicio posventa, que dispone de una lista de piezas de recambio para este producto.

4. PROTECCIÓN DEL MEDIOAMBIENTE

Los aparatos eléctricos usados no deben tirarse con los residuos domésticos. Los productos eléctricos usados se recogen por separado y deben eliminarse en un punto de recogida previsto para ello. Póngase en contacto con las autoridades locales o con su distribuidor para que le asesoren sobre el reciclaje.

Las pilas y baterías deben reciclarse o eliminarse adecuadamente. No tire las pilas en los residuos domésticos o municipales ni al fuego, ya que las pilas pueden tener fugas o explotar. No abra, no cortocircuite ni dañe las baterías, ya que esto podría causar lesiones.
Los productos, al final de su vida útil, deben depositarse en un organismo de recogida de residuos para su clasificación.

5. INSTRUCCIONES DE SEGURIDAD E INSTALACIÓN ELÉCTRICA

ADVERTENCIA: Lea todas las advertencias de seguridad, instrucciones, ilustraciones y especificaciones suministradas con esta herramienta eléctrica.El hecho de no respetar todas las instrucciones que se proporcionan a continuación podría provocar descargas eléctricas, incendios o lesiones graves.

Información de seguridad

1. Lea atentamente las instrucciones de uso e interiorice la información que contienen. Si consulta este manual, se familiarizará con el aparato, aprenderá a utilizarlo correctamente y tomará nota de las precauciones de seguridad que debe adoptar.
2. Tome las medidas necesarias para que los niños no tengan acceso al aparato.
3. El usuario del equipo es responsable de los terceros presentes en la zona de trabajo.4. Antes de utilizar el aparato por primera vez, un electricista debe comprobar que se han tomado las medidas de protección eléctrica necesarias.

¡ATENCIÓN!
1. El limpiafondos no debe utilizarse cuando haya personas en el agua.
2. Los aparatos pueden ser utilizados por personas con capacidades físicas, sensoriales o mentales reducidas o con falta de experiencia y conocimientos, siempre que hayan recibido supervisión o instrucciones sobre el uso seguro del aparato y comprendan los peligros que conlleva.
3. Si el producto estuviera dañado, deberá ser sustituido por el fabricante, su servicio técnico o personas de cualificación similar para evitar cualquier peligro.
4. Póngase en contacto con su electricista.
5. Utilice el aparato únicamente para los fines especificados en este manual.
6. Usted es responsable de la seguridad en el lugar de trabajo.
7. Durante la carga, asegúrese de que el aparato esté enchufado a una toma de corriente en un lugar protegido del riesgo de inundación y humedad.
8. El operador es responsable de las normas locales de seguridad e instalación (pida consejo a su electricista).
9. Si el limpiafondos se avería, las reparaciones necesarias deben ser realizadas por un electricista.
10. Nunca permita que la bomba funcione en seco, y nunca la haga funcionar con la entrada de aire completamente cerrada. La garantía del fabricante quedará anulada si la bomba resulta dañada como consecuencia de la desecación.
11. Rango de temperatura del agua : 4° C (39,2° F)-35° C (95° F).
12. Apague el limpiafondos antes de recargarlo.
13. Para evitar daños innecesarios, el pelo, las partes del cuerpo o la ropa deben mantenerse alejados del aspirador de suciedad, ya que este ejerce una fuerza de succión cuando está en funcionamiento.
14. No desmonte el limpiafondos indiscriminadamente.
15. Utilice el cargador original para recargar el limpiafondos.
16. Coloque el limpiafondos en un lugar bien ventilado, limpio y seco cuando se esté cargando.
17. Si el cargador está dañado, deje de cargarlo.
18. Si el cable de alimentación estuviera dañado, deberá ser sustituido por el fabricante, su servicio de posventa o personas con una cualificación similar para evitar peligros.
19. Asegúrese de que el limpiafondos y el cargador estén secos antes de recargarlos.
20. El limpiador está especialmente diseñado para el entorno subacuático; no es un limpiador de uso general.
21. Evite utilizar la aspiradora para limpiar objetos afilados, ya que podrían dañar la aspiradora y la red filtrante.
22. Coloque el limpiafondos en un lugar bien ventilado, limpio y seco cuando se esté cargando.

6. INSTRUCCIONES PARA LA BATERÍA

Puesta en servicio:

Conecte el cargador al limpiafondos como se muestra en el diagrama. Características del cargador: Entrada 100-240 V, 50/60 Hz, 0,8 A; Salida 21 V-1,5 A. Durante el proceso de carga, si la luz indicadora se vuelve roja, la batería se está cargando; si la luz indicadora se vuelve verde, el limpiafondos está completamente cargado. Antes de usarlo por primera vez, cargue el limpiafondos durante 1,5 horas. Una vez cargado completamente, el limpiafondos puede funcionar entre 50 y 60 minutos.

Indicador de nivel de batería:

Si el nivel de la batería no es inferior al 50 % (cuando el interruptor está encendido), la luz verde permanece encendida durante 10 segundos y luego se apaga; si el nivel de la batería es superior al 20 % pero inferior al 50 % (cuando el interruptor está encendido o si la tensión cae dentro de este rango durante el uso), la luz verde parpadea 10 veces y luego se apaga; si el nivel de la batería es inferior al 20 % (cuando el interruptor está encendido o si el voltaje cae dentro de este rango durante el uso), la luz roja permanece encendida durante 10 segundos y luego se apaga;

FR
ES
PT
IT
EL
PL
UA
RO
BR
EN

si el nivel de la batería es inferior al 10 %, la luz roja permanece encendida hasta que se apaga el aparato, y la luz se apaga para recordar al usuario que debe recargar la batería. Indicación de aspiración: Cuando la corriente de carga alcanza el valor ajustado, el LED rojo parpadea al cabo de 10 segundos y el aparato se apaga automáticamente tras 1 minuto; cuando la corriente de carga es inferior al valor ajustado, el LED rojo se apaga (si el nivel de la batería es inferior al 10 % y la carga de aspiración alcanza simultáneamente el valor ajustado, la indicación del nivel de la batería tiene prioridad y el LED rojo permanece encendido hasta que el aparato y el LED se apagan).

7. ESPECIFICACIONES TÉCNICAS

Modelo	PCT403T-1.5SL
Potencia	40W
Tensión nominal	DC18V
Capacidad de la batería	2AH
Caudal máx.	4200l/h
Partículas	<25mm
Temperatura máxima del agua	35°C
Protección contra la humedad	IPX8
Tiempo de carga de la batería	90 minutos
Durée de vie de la batterie	50-60 minutos

8. SOLUCIÓN DE PROBLEMAS

Advertencia: Para evitar cualquier peligro, todos los trabajos de instalación, incluidas las reparaciones y la sustitución de componentes, deben ser realizados por personal de servicio autorizado. Antes de utilizar el limpiafondos, apáguelo y desenchúfelo.

Problema	Razones	Soluciones
No se limpian los residuos	La batería se está agotando	Recargue el aparato, que podrá funcionar entre 50 y 60 minutos después de haberse recargado por completo.
	La hélice está dañada	Póngase en contacto con su distribuidor para reparar o sustituir la hélice.
	La hélice está bloqueada	Apague el limpiafondos y compruebe la hélice. Llame a un profesional para que elimine los bloqueos de la hélice.
	La bolsa del filtro está llena	Limpie los residuos de la bolsa del filtro.
Los residuos salen por las secciones delanteras	La válvula antirretorno está dañada	Sustituya la válvula antirretorno.
Residuos en la red de filtrado	La red de filtrado está dañada	Reemplace la red de filtrado.
El asa/el alargador no se conecta	El cable de conexión en V está dañado	Sustituya el cable en V.
El limpiafondos no carga	La batería está dañada	Póngase en contacto con su distribuidor para sustituir la batería. ¡Atención! Para evitar dañar el limpiafondos, compre la pila de litio original y sustitúyala.
	El cargador está dañado	Póngase en contacto con su distribuidor para sustituir el cargador. ¡Atención! Para evitar daños en el limpiafondos causados por el cargador, adquiera el cargador original para sustituirlo.

9. GARANTÍA

Se ofrece una garantía comercial para su producto. Esta garantía complementa las garantías legales debidas al cliente en virtud de la legislación vigente en el territorio en el que se distribuyó el producto.
La garantía comercial comienza a partir de la fecha de compra del producto y se concede por un periodo de **3** años.
La garantía cubre la reparación o sustitución, a elección del establecimiento, del producto. Cubre los defectos de fabricación debidos a la falta de piezas y/o componentes, así como los daños causados en condiciones normales de uso. En este caso, envíe a su tienda el justificante de entrega o de compra. Sin esta producción previa, cualquier trabajo a realizar en el producto será objeto de un presupuesto que usted deberá aceptar antes de que se lleve a cabo cualquier trabajo. La reparación o sustitución de su producto no prolonga el periodo de garantía inicial. Las piezas de recambio sustituidas pasarán a ser propiedad de la tienda. Si el producto se revende durante el periodo de garantía, la garantía sigue siendo válida a favor del comprador, que puede solicitar que se invoque la garantía siempre que se presente la prueba original de entrega o compra y que se cumplan las condiciones para invocar la garantía. La reventa del producto no afecta al periodo de garantía restante en la fecha de reventa.
Exclusiones de la garantía :
La garantía se limita al valor del producto. La garantía no se aplicará en caso de desgaste normal del producto o de sus componentes, cambios de aspecto debidos al envejecimiento del producto, problemas, incidentes o daños resultantes de un uso incorrecto o negligente del producto, incumplimiento de las recomendaciones dadas en este manual, en caso de daños accidentales o resultantes de un uso inadecuado, en caso de daños causados por fuentes externas como el clima, en caso de daños cosméticos como arañazos, en caso de avería causada por un acontecimiento fuera del control del vendedor, en caso de robo del producto.
Si el producto se utiliza en un país distinto de aquel en el que se adquirió, la garantía puede quedar invalidada. En este caso, póngase en contacto con el vendedor del país de origen donde adquirió el producto, que examinará la reclamación de Garantía caso por caso.

IMPORTANTE, A CONSERVAR PARA FUTURAS CONSULTAS: LEIA ATENTAMENTE

ANTES DE UTILIZAR O PRODUTO, ACONSELHAMOS QUE LEIA CUIDADOSAMENTE ESTE MANUAL DE INSTRUÇÕES SOBRE A SUA INSTALAÇÃO, UTILIZAÇÃO E MANUTENÇÃO. OBSERVE OS AVISOS DE BASE RELATIVOS À SEGURANÇA CONTIDOS NESTE MANUAL E GUARDE-O PARA CONSULTAS POSTERIORES.

Agradecemos por ter escolhido este produto. Durante a conceção e fabrico dos nossos produtos, fazemos o máximo para garantir uma excelente qualidade e a satisfação das necessidades dos utilizadores.

Qualquer modificação elétrica do produto é de responsabilidade exclusiva do instalador ou do cliente.

Aconselhamos a utilização da embalagem do produto como suporte de montagem para evitar qualquer tipo de deterioração (arranhões, lascas na pintura, sujidade...).

Siga as instruções de montagem dos componentes e de operação do produto.Este produto deve ser montado e desmontado por um adulto.
Este produto não é um brinquedo.Este aparelho não deve ser usado por crianças.
A limpeza e a manutenção não devem ser realizadas por crianças.As crianças não devem brincar com o aparelho.
Os aparelhos podem ser utilizados por pessoas com capacidades físicas, sensoriais ou mentais reduzidas ou com falta de experiência e conhecimento, desde que tenham recebido supervisão ou instruções sobre a utilização segura do aparelho e compreendam os perigos envolvidos.
Os aparelhos que não estejam protegidos contra o gelo não devem ser deixados no exterior em tempo gelado.
Nunca utilize o aparelho se ele estiver danificado.
Sempre substitua as peças danificadas.Este Limpador de piscina gera sucção. Mantenha o cabelo, a roupa larga, os dedos e todas as partes do corpo afastados das aberturas e das peças móveis do aparelho.Utilize apenas os acessórios e peças sobressalentes indicados neste manual.Nunca deixe este aparelho guardado por um longo período conectado a uma tomada elétrica.Nunca deixe este aparelho dentro de água quando estiver desligado ou descarregado.Não utilize o aparelho quando a piscina for novamente colocada em serviço (no início da temporada).
Este aparelho foi concebido para a manutenção geral de rotina da sua piscina ou spa.
Não o utilize para limpar sujidade pesada acumulada durante longos períodos, por exemplo, no início da época de uso da piscina.Este aparelho foi concebido para uso subaquático: Deve ser imerso para funcionar corretamente. Não utilizar este aparelho como aspirador multifunções. Não utilize este aparelho sem o reservatório do filtro e/ou a tampa do compartimento do aspirador.Não aspire objetos pontiagudos, pois isso pode danificar o reservatório do filtro.Não aspire substâncias tóxicas ou líquidos combustíveis ou inflamáveis (por exemplo, gasolina) e não utilize o aparelho na presença de vapores inflamáveis ou explosivos.Nunca deixe cair nenhum objeto sobre o aparelho nem introduza qualquer objeto nas aberturas do aparelho.
Mantenha todas as aberturas do aparelho livres de folhas, detritos e tudo o que possa reduzir o fluxo de água.Desligue e retire a ficha da tomada antes de limpar, reparar, mudar o reservatório do filtro ou efetuar qualquer operação de manutenção.Não carregue o produto utilizando um carregador com uma ficha danificada.Guarde o aparelho num local seco e limpo. Não o exponha à chuva ou a temperaturas extremas e não o manuseie com as mãos molhadas quando estiver a ser recarregado. Não recarregue o aparelho durante seu uso.Este produto contém pilhas recarregáveis de Íon de lítio não substituíveis. Não deite este produto no caixote do lixo normal ou no centro de recolha de resíduos local, nem o deixe perto do fogo, pois a bateria recarregável integrada pode derramar ou explodir. Sempre descarte as pilhas de acordo com as

leis e regulamentos locais.Este produto destina-se a ser utilizado apenas nas situações descritas neste manual.O aparelho deve ser recarregado de acordo com as instruções da seção "Recarga da bateria".

SÍMBOLOS DO PRODUTO

AVISO! Todos os sinais de segurança do produto devem ser mantidos limpos e legíveis. Caso os sinais de segurança estejam ausentes ou ilegíveis, devem ser substituídos contactando o departamento de serviço pós-venda do seu revendedor local.

CE	Está em conformidade com as normas europeias: Este símbolo significa que este aparelho está em conformidade com as diretivas europeias aplicáveis, e que foi efetuado um teste de conformidade com estas diretivas.
	Conformidade com os regulamentos técnicos da Ucrânia.
	Leia e compreenda todas as instruções antes de operar o produto, siga todas as instruções e avisos de segurança. Antes de carregar, leia as instruções
	Equipamento de classe II

	Os produtos elétricos não devem ser eliminados com produtos domésticos. Os produtos elétricos usados devem ser recolhidos separadamente e eliminados nos pontos de recolha previstos para o efeito. Contacte as autoridades locais ou o revendedor para obter conselhos sobre reciclagem.
IPX8	Código de proteção internacional (grau de proteção contra pó e intrusão de água)
3m	Profundidade de imersão máxima admissível
	Apenas para uso interior

1. CONSELHOS DE UTILIZAÇÂO

Este produto destina-se a uma utilização doméstica e não profissional no exterior. Mantenha o produto afastado de chamas e de fontes diretas de calor, como radiadores exteriores e churrasqueiras.

Durabilidade

· A temperatura máxima do fluido a ser bombeado durante a operação contínua não deve exceder +35°C.
· Este limpador de piscina não deve ser usado para limpar líquidos combustíveis, gasosos ou explosivos.

Utilização

· Campo de utilização:· Piscina pequena, lago com peixes, piscina natural e lago ornamental.· O material utilizado como suporte:Água de piscina, água limpa e chuva.

Instruções de uso

· Para montar uma máquina completa, a alça e o aspirador de sujeira devem ser instalados na bomba na ordem mostrada no diagrama.

Carregamento da bateria:

Utilize apenas com a unidade de alimentação <XH2150-1500WG> fornecida na embalagem do produto.

Desconecte o carregador quando a recarga estiver completa.

OBSERVAÇÃO: A luz LED do nível de carga fica vermelha fixa durante o carregamento da bateria. A luz passa a verde constante quando a bateria está totalmente carregada.

2. MANUTENÇÃO E LIMPEZA

Desligue este produto da tomada antes de o reparar ou limpar.

Os limpadores de piscinas necessitam de manutenção após cada utilização.

· Atenção! Desligue o limpador de piscina antes de cada manutenção.
· Limpe os filtros e verificar se nada está a obstruir o funcionamento do produto.
· Se o aspirador de piscina não for utilizado durante um longo período ou se for retirado para os meses de inverno, lave-o com água, esvazie-o completamente e deixe-o secar.
· Em caso de risco de geada, o aspirador deve ser completamente esvaziado.
· Após paragens prolongadas, verifique se o rotor está a rodar corretamente, ligando e desligando o aparelho por breves instantes.

Para garantir uma vida útil longa, recomendamos fazer inspeções e manutenções regulares.

3. REPARAÇÃO

No caso de uma peça defeituosa ou avariada, contacte o serviço pós-venda, que dispõe de uma lista de peças sobresselentes para este produto.

4. PROTEÇÃO AMBIENTAL

Os dispositivos elétricos usados não devem ser eliminados com o lixo doméstico. Os dispositivos elétricos usados são recolhidos separadamente e devem ser eliminados num ponto de recolha designado. Contacte as autoridades locais ou o seu revendedor para aconselhamento sobre reciclagem.

As baterias e as pilhas devem ser recicladas ou eliminadas adequadamente. Não deite as pilhas fora no lixo doméstico ou municipal, ou no fogo, pois as pilhas podem vazar ou explodir. Não abra, curto-circuite ou danifique as baterias, pois tal pode causar ferimentos.

Os produtos em fim de vida devem ser levados a um organismo de recolha de resíduos para serem triados.

5. INSTRUÇÕES DE SEGURANÇA E INSTALAÇÃO ELÉCTRICA

AVISO: Leia todas as instruções de segurança, instruções, ilustrações e especificações fornecidas com este equipamento elétrico.O não cumprimento de todas as instruções listadas abaixo pode resultar em choque elétrico, incêndio e/ou ferimentos graves.

Informações de segurança

1. Leia atentamente as instruções de utilização e respeite as informações nelas contidas. Ao consultar este manual, familiarize-se com o aparelho, aprenda a utilizá-lo corretamente e tome nota das precauções de segurança a tomar.
2. Tome as medidas necessárias para que as crianças não tenham acesso ao aparelho.
3. O utilizador do equipamento é responsável pela presença de qualquer pessoa na área de trabalho.
4. Antes de utilizar o aparelho pela primeira vez, um eletricista deve verificar se foram tomadas as medidas de proteção eléctrica necessárias.

CUIDADO!

1. O limpador de piscina não deve ser usado quando houver pessoas na água.
2. Os aparelhos podem ser utilizados por pessoas com capacidades físicas, sensoriais ou mentais reduzidas ou com falta de experiência e conhecimento, desde que tenham recebido supervisão ou instruções sobre a utilização segura do aparelho e compreendam os perigos envolvidos.
3. Se o aparelho estiver danificado, deve ser substituído pelo fabricante, o seu agente autorizado ou pessoas com qualificação semelhante para evitar qualquer perigo.
4. Contacte o seu eletricista!
5. Utilize o aparelho apenas para os fins indicados no presente manual.
6. Você é responsável pela segurança no local de trabalho.
7. Durante a recarga, certifique-se de que o aparelho está ligado a uma tomada num local protegido contra inundações e de humidade.
8. O operador é responsável pelos regulamentos locais de segurança e instalação (peça conselhos ao seu eletricista).
9. Em caso de avaria do aspirador de piscina, as reparações necessárias devem ser efetuadas por um eletricista.
10. Nunca deixe a bomba funcionar a seco e nunca a utilize com a entrada de ar completamente fechada. A garantia do fabricante é anulada se a bomba for danificada devido ao seu ressecamento.
11. Faixa de temperaturas da água: 4 °C (39,2 °F) - 35 °C (95 °F).
12. Desligue o aparelho de limpeza antes de o recarregar.
13. Para evitar danos desnecessários, os cabelos, as partes do corpo ou o vestuário devem ser mantidos afastados do aspirador de pó, uma vez que este exerce uma força de sucção quando está em funcionamento.
14. Não desmonte o aparelho de limpeza de forma arbitrária.
15. Utilize o carregador original para recarregar o limpador.
16. Quando o aparelho estiver a recarregar, coloque-o num local bem ventilado, limpo e seco.
17. Se o carregador estiver danificado, pare de o carregar.
18. Se o cabo de alimentação estiver danificado, ele deverá ser substituído pelo fabricante ou por um agente autorizado para evitar qualquer perigo.
19. Certifique-se de que o limpador e o carregador estão secos antes de recarregar.
20. O limpador foi especialmente concebido para o ambiente subaquático, e não para ser um limpador de uso geral.
21. Evite utilizar o aspirador para limpar objetos pontiagudos, pois pode danificar o aspirador e o tecido do filtro.
22. Quando o aparelho estiver a recarregar, coloque-o num local bem ventilado, limpo e seco.

6. INSTRUÇÕES PARA A BATERIA

Início de operação:

Conecte o carregador ao aparelho de limpeza como indicado no diagrama. Caraterísticas do carregador: Entrada 100-240 V, 50/60 Hz, 0,8 A; Saída 21 V - 1,5 A. Durante o processo de recarga, se a luz indicadora ficar vermelha, a bateria está a ser carregada; se a luz indicadora ficar verde, o aspirador está totalmente carregado. Antes de utilizar o aparelho pela primeira vez, carregue-o durante 1,5 hora. Uma vez totalmente carregado, o aspirador pode funcionar durante 50 a 60 minutos.

Indicador do nível da bateria:
Se o nível da bateria não for inferior a 50% (quando o interruptor está ligado), a luz verde mantém-se acesa durante 10 segundos e depois apaga-se; se o nível da bateria for superior a 20% mas inferior a 50% (quando o interruptor está ligado ou se a tensão cair dentro deste intervalo durante a utilização), a luz verde pisca 10 vezes e depois apaga-se; se o nível da bateria for inferior a 20% (quando o interruptor está ligado ou se a tensão cair dentro deste intervalo durante a utilização), a luz vermelha permanece acesa durante 10 segundos, depois apaga-se; se o nível da bateria for inferior a 10%, a luz vermelha permanece acesa até o aparelho ser desligado, e a luz apaga-se para lembrar o utilizador de recarregar a bateria; Indicação de sucção: Quando a corrente de carga atinge o valor definido, o LED vermelho pisca após 10 segundos e o aparelho desliga-se automaticamente após 1 minuto; quando a corrente de carga é inferior ao valor definido, o LED vermelho apaga-se (se o nível da bateria for inferior a 10% e a carga de aspiração atingir simultaneamente o valor definido, a indicação do nível da bateria tem prioridade e o LED vermelho permanece aceso até o aparelho se desligar e o LED se apagar).

7. ESPECIFICAÇÕES TÉCNICAS

Modelo	PCT403T-1.5SL
Potência	40W
Tensão nominal	DC18V
Capacidade da bateria	2AH
Fluxo máximo	4200l/h
Partículas	<25mm
Temperatura máxima da água	35°C
Proteção contra humidade	IPX8
Tempo de carga da bateria	90 minutos
Duração da bateria	50-60 minutos

8. RESOLUÇÃO DE PROBLEMAS

Aviso: Para evitar qualquer perigo, todos os trabalhos de instalação, incluindo reparos e substituição de componentes, devem ser efetuados por um agente autorizado. Antes de utilizar o limpador, desligue-o e retire a ficha da tomada.

Problema	Causas	Soluções
Não limpar os resíduos	A bateria está a ficar fraca	Recarregue o limpador, assim poderá funcionar por 50 a 60 minutos após ser totalmente recarregado.
	A roda está danificada	Contacte o revendedor para reparar ou substituir a roda de aletas.
	A roda está travada	Desligue o limpador e verifique a hélice. Chame um profissional para remover o que bloqueia a roda.
	O reservatório de filtro está cheio	Limpe os resíduos do reservatório de filtro.
Os resíduos saem pelas secções frontais	A válvula anti-retorno está danificada	Substitua a válvula anti-retorno.
Resíduos do tecido de filtragem	O tecido de filtragem está danificado	Substitua o tecido de filtragem.
A alça/ponte de extensão não se conecta	O cabo de conexão V está danificado	Substitua o cabo em V.

O limpador não apresenta problemas	A bateria está danificada	Contacte o seu revendedor para substituir a bateria. Cuidado! Para evitar danos ao limpador, compre uma bateria de lítio original e substitua-a.
	O carregador está danificado	Contacte o seu revendedor para substituir o carregador. Cuidado! Para evitar danos ao limpador provocados pelo carregador, adquira um carregador original para substituição.

9. GARANTIA

Disponibilizamos uma garantia comercial para o seu produto. Esta garantia completa as garantias legais devidas ao cliente de acordo com a legislação em vigor no território em que o produto foi distribuído.
A garantia comercial começa a contar a partir da data de compra do produto e é concedida por um período de **3** anos.
A garantia cobre a reparação ou a substituição, à escolha da loja, do seu produto. Abrange os defeitos de fabrico devidos à falta de peças e/ou componentes, bem como os danos causados em condições normais de utilização. Neste caso, é necessário apresentar em loja o comprovativo de entrega ou de compra. Sem esta produção prévia, todas as intervenções a efetuar no produto serão objeto de um orçamento que deverá ser aceite pelo cliente antes de qualquer intervenção. A reparação ou substituição do seu produto não prolonga o período de garantia inicial. Qualquer peça sobresselente que tenha sido substituída torna-se propriedade da loja. Em caso de revenda do produto durante o período de garantia, a mesma mantém-se válida a favor do comprador, que pode solicitar a ativação da garantia, desde que apresente o comprovativo original de entrega ou de compra e que as condições de ativação da garantia estejam preenchidas. A revenda do produto não tem qualquer efeito sobre o período de garantia restante à data da revenda.
Exclusões da garantia:
A garantia limita-se ao valor do produto. A garantia não se aplica em caso de desgaste normal do produto ou dos seus componentes, de alterações de aspeto devidas ao envelhecimento do produto, de problemas, incidentes ou danos resultantes de uma utilização incorreta ou negligente do produto, de desrespeito das recomendações fornecidas neste manual, em caso de danos acidentais ou resultantes de uma utilização incorreta, em caso de danos provocados por fontes externas como as condições atmosféricas, em caso de danos estéticos como riscos, em caso de avaria provocada por um evento fora do controlo do vendedor, em caso de roubo do produto.
Se o produto for utilizado num país diferente daquele em que foi comprado, o seu direito à garantia pode ser invalidado. Neste caso, contacte o revendedor do país de origem onde adquiriu o produto, que analisará o pedido de garantia caso a caso.

IMPORTANTE, DA CONSERVARE PER ULTERIORE CONSULTAZIONE: LEGGERE ATTENTAMENTE

PRIMA DELL'INSTALLAZIONE, DELL'UTILIZZO E DELLA MANUTENZIONE DEL PRODOTTO, SI CONSIGLIA DI LEGGERE ATTENTAMENTE IL PRESENTE MANUALE D'USO. SI PREGA DI PRESTARE PARTICOLARE ATTENZIONE ALLE PRINCIPALI AVVERTENZE DI SICUREZZA IN ESSO CONTENUTE E DI CONSERVARE IL MANUALE PER CONSULTAZIONI FUTURE.

Grazie per aver scelto questo prodotto. Durante la progettazione e la fabbricazione dei nostri prodotti, facciamo del nostro meglio per garantire la massima qualità e soddisfare le esigenze dei clienti.

Qualsiasi trasformazione apportata al prodotto ricade sotto l'esclusiva responsabilità dell'installatore o del cliente.

È necessario utilizzare la confezione del prodotto come base di montaggio per evitare danni (graffi, scalfiture alla vernice, sporcizia, ecc.).

Seguire le istruzioni per il montaggio dei componenti e il funzionamento del prodotto.Questo prodotto deve essere montato e smontato da un adulto.
Questo prodotto non è un giocattolo.Questo apparecchio non deve essere utilizzato dai bambini.
Gli interventi di pulizia e manutenzione non devono essere eseguiti dai bambini.I bambini non devono giocare con l'apparecchio.
Gli apparecchi possono essere utilizzati da persone con capacità fisiche, sensoriali o mentali ridotte o prive di esperienza e conoscenze, a condizione che abbiano ricevuto supervisione o istruzioni sull'uso sicuro dell'apparecchio e che comprendano i pericoli che esso comporta.
Gli apparecchi che non sono protetti contro il gelo non devono essere lasciati all'aperto con tempo gelido.
Evitare di utilizzare l'apparecchio se danneggiato.
Sostituire sempre le parti danneggiate. Questo prodotto genera Pulitore per piscina . Tenere capelli, indumenti ampi, dita e altre parti del corpo lontano da aperture e parti mobili dell'apparecchio.
Utilizzare esclusivamente accessori e parti di ricambio specificati nelle presenti istruzioni. Non lasciare mai l'apparecchio collegato alla presa di corrente quando viene riposto per lungo tempo.Non lasciare mai l'apparecchio in acqua quando è spento o scarico.Non utilizzare questo apparecchio al momento di rimettere in uso la piscina (a inizio stagione).
Questo apparecchio è progettato per la manutenzione ordinaria generale di piscine o spa.
Non usarlo per pulire sporco importante accumulato per lunghi periodi, ad esempio a inizio stagione di utilizzo della piscina.Questo apparecchio è progettato per l'uso subacqueo: per funzionare correttamente, deve essere immerso. Non utilizzare questo apparecchio come aspirapolvere multiuso.Non utilizzare l'apparecchio senza sacchetto filtro e/o cestello di aspirazione.Non aspirare oggetti taglienti per non danneggiare il sacchetto filtro.Non aspirare sostanze tossiche, liquidi combustibili o infiammabili (ad es. benzina) e non utilizzare l'apparecchio in presenza di vapori infiammabili o esplosivi.Evitare di far cadere oggetti sull'apparecchio e non inserire nulla nelle sue aperture.
Mantenere tutte le aperture dell'apparecchio libere da foglie, detriti e qualsiasi altra cosa che possa ridurre il flusso idrico.Spegnere e scollegare l'apparecchio prima di pulire, riparare, sostituire il sacchetto filtro o eseguire qualsiasi operazione di manutenzione.Non caricare il prodotto utilizzando un caricatore con spina danneggiata.Conservare l'apparecchio al chiuso, in un luogo asciutto e pulito. Non esporlo a pioggia o temperature estreme e non maneggiarlo con mani bagnate durante la ricarica. Non caricare l'apparecchio se in uso.Questo prodotto contiene batterie ricaricabili al Ioni di litio non sostituibili. Non smaltire il prodotto come normale rifiuto domestico o presso un qualunque centro di raccolta locale, né lasciarlo vicino a un fuoco, poiché la batteria ricaricabile incorporata potrebbe perdere o esplodere. Smaltire

sempre le batterie in conformità a leggi e normative locali.Questo prodotto è destinato a un uso specifico descritto nel presente manuale.Le operazioni di ricarica devono essere eseguite conformemente alle istruzioni riportate nella sezione "Ricarica della batteria".

SIMBOLI DEL PRODOTTO

AVVERTENZA! Tutti i simboli di sicurezza riportati sull'utensile devono essere mantenuti puliti e leggibili. Laddove i simboli di sicurezza siano assenti o illeggibili, sostituirli contattando il servizio postvendita del proprio rivenditore locale.

CE	Conformità agli standard europei: Questo prodotto è conforme alle direttive europee applicabili ed è stato sottoposto a un test di conformità a tali direttive.
	Conformità alle norme tecniche dell'Ucraina.
	Leggere e comprendere tutte le istruzioni prima di usare il prodotto, rispettare tutte le avvertenze e le istruzioni di sicurezza. Prima di caricare, leggere le istruzioni
	Apparecchiatura di classe II

	I prodotti elettrici non devono essere smaltiti insieme ai rifiuti domestici. I prodotti elettrici devono essere raccolti separatamente e smaltiti presso gli appositi punti di raccolta. Rivolgersi alle autorità locali o al rivenditore per informazioni sul riciclaggio.
IPX8	Codice internazionale di protezione (grado di protezione contro l'intrusione di polveri e acqua)
3m	Profondità di immersione massima consentita
	Solo per uso interno

1. CONSIGLI PER L'USO

Questo prodotto è destinato all'uso domestico e non professionale all'aperto. Tenere il prodotto lontano da fiamme e fonti dirette di calore, come radiatori esterni e barbecue.

Durata

· La temperatura massima del liquido da pompare durante il funzionamento continuo non deve superare i +35 °C.
· Questo pulitore per piscina non deve essere utilizzato per pulire liquidi combustibili, gassosi o esplosivi.

Applicazioni

· Ambito di applicazione:piccole piscine, laghetti per pesci, piscine naturali e laghetti da giardino.· Liquidi utilizzati per il riempimento:acqua trattata, acqua corrente e pioggia.

Istruzioni per l'uso

· Per assemblare completamente la macchina, manico e gruppo di aspirazione devono essere montati nella pompa seguendo l'ordine indicato in figura.

Ricarica della batteria:

Utilizzare solo con l'alimentatore <XH2150-1500WG> fornito nella confezione del prodotto.

Al termine della ricarica, scollegare il caricabatterie.

NOTA: Durante la ricarica della batteria, la spia LED del livello di carica diventa rossa fissa. La luce diventa verde fissa quando la batteria è completamente carica.

2. MANUTENZIONE E PULIZIA

Scollegare il prodotto prima di eseguire interventi di manutenzione o pulizia.

I pulitori per piscina richiedono manutenzione dopo ogni utilizzo.

· Attenzione! Spegnere il pulitore per piscina prima di ogni intervento.
· Pulire i filtri e verificare che non vi siano ostacoli al funzionamento del prodotto.
· Se il pulitore per piscina non viene utilizzato per un lungo periodo o se deve essere rimosso per i mesi invernali, sciacquarlo con acqua, svuotarlo completamente e lasciarlo asciugare.
· In caso di rischio di gelo, il pulitore deve essere completamente svuotato.
· Dopo lunghi periodi di inutilizzo, verificare che il rotore giri correttamente accendendo e spegnendo brevemente l'apparecchio.

Per garantire una lunga durata al prodotto, tuttavia, si consiglia di effettuare regolarmente ispezioni e manutenzioni.

3. RIPARAZIONE

In caso di guasto o rottura di un componente, contattare il servizio di assistenza post-vendita, che dispone di un elenco di parti di ricambio disponibili per questo prodotto.

4. PROTEZIONE DELL'AMBIENTE

I prodotti elettrici usati non devono essere smaltiti insieme ai rifiuti domestici. I prodotti elettrici usati vengono raccolti separatamente e devono essere smaltiti in un apposito punto di raccolta. Per informazioni sul riciclaggio, rivolgersi alle autorità locali o al rivenditore.

Le pile e le batterie ricaricabili devono essere riciclate o smaltite correttamente. Non smaltire le batterie nei rifiuti domestici, nei rifiuti urbani o nel fuoco, poiché potrebbero perdere o esplodere. Non aprire, cortocircuitare o danneggiare le batterie per evitare di provocare lesioni.

I prodotti a fine vita devono essere portati a un organismo di raccolta dei rifiuti per essere differenziati.

5. ISTRUZIONI PER LA SICUREZZA E L'INSTALLAZIONE ELETTRICA

AVVERTENZA: Leggere tutte le norme di sicurezza, le istruzioni, le illustrazioni e le specifiche fornite in dotazione con questo elettroutensile.La mancata osservanza delle istruzioni elencate di seguito può provocare scosse elettriche, incendi e/o gravi lesioni.

Informazioni sulla sicurezza

1. Leggere attentamente le istruzioni per l'uso e osservare le informazioni in esse contenute. La consultazione del presente manuale consente di familiarizzarsi con l'apparecchio, imparare a utilizzarlo correttamente e prendere nota delle precauzioni di sicurezza da adottare.
2. Adottare le misure necessarie per garantire che i bambini non abbiano accesso all'apparecchio.
3. L'utilizzatore dell'apparecchio è responsabile nei confronti di eventuali terzi presenti nella zona di intervento.
4. Prima di utilizzare l'apparecchio per la prima volta, assicurarsi che un elettricista professionista abbia verificato che siano state adottate le necessarie misure di protezione elettrica.

ATTENZIONE!

1. Il pulitore per piscina non deve essere utilizzato se ci sono persone in acqua.
2. Gli apparecchi possono essere utilizzati da persone con capacità fisiche, sensoriali o mentali ridotte o prive di esperienza e conoscenze, a condizione che abbiano ricevuto supervisione o istruzioni sull'uso sicuro dell'apparecchio e che comprendano i pericoli che esso comporta.
3. Se il cavo di alimentazione dovesse danneggiarsi, per scongiurare qualunque pericolo, dovrà essere sostituito dal produttore, da un addetto all'assistenza, o da personale analogamente qualificato.
4. Contattare il proprio elettricista!
5. Utilizzare l'apparecchio solo per gli scopi specificati nel presente manuale.
6. l'utilizzatore è responsabile della sicurezza sul luogo di intervento.
7. Durante la ricarica, assicurarsi che l'apparecchio sia collegato a una presa di corrente in un luogo protetto dal rischio di allagamenti e umidità.
8. L'operatore è responsabile delle norme di sicurezza e di installazione locali (chiedere consiglio al proprio elettricista).
9. In caso di guasto del pulitore per piscina, le riparazioni necessarie devono essere effettuate da un elettricista professionista.
10. Non lasciare mai che la pompa funzioni a vuoto ed evitare di farla funzionare con la presa d'aria completamente ostruita. La garanzia del produttore decade se la pompa viene danneggiata a causa del funzionamento a vuoto.
11. Intervallo di temperatura dell'acqua: 4 °C (39,2 °F) - 35 °C (95 °F).
12. Spegnere il pulitore prima di ogni ricarica.
13. Per evitare danni inutili, capelli o altre parti del corpo e indumenti devono essere tenuti lontani dal gruppo di aspirazione, in grado di esercitare un forte risucchio quando il pulitore è in funzione.
14. Non smontare il pulitore in maniera arbitraria.
15. Per ricaricare il pulitore, utilizzare il caricabatterie originale.
16. Quando è in carica, collocare il pulitore al chiuso in un luogo ben ventilato, pulito e asciutto.
17. Se il caricabatterie è danneggiato, interrompere la ricarica.
18. Se il cavo di alimentazione dovesse danneggiarsi, per scongiurare qualunque pericolo, dovrà essere sostituito dal produttore, da un addetto all'assistenza o da personale analogamente qualificato.
19. Assicurarsi che pulitore e caricabatterie siano asciutti prima di ogni ricarica.
20. Il pulitore per piscina è stato appositamente progettato per operare in ambiente subacqueo a differenza di un pulitore generico.
21. Evitare di usare la funzione di aspirazione per pulire oggetti appuntiti, in modo da non danneggiare pulitore e retina filtrante.
22. Quando è in carica, collocare il pulitore al chiuso in un luogo ben ventilato, pulito e asciutto.

6. ISTRUZIONI PER LA BATTERIA

Primo utilizzo:

Collegare il caricabatterie al pulitore come indicato in figura. Caratteristiche del caricabatterie: Ingresso 100-240 V, 50/60 Hz, 0,8 A; Uscita 21 V-1,5 A. Durante il processo di carica, se la spia diventa rossa, la batteria è in fase di carica; se la spia diventa verde, il pulitore è completamente

carico. Prima del primo utilizzo, caricare il pulitore per un'ora e mezza. Una volta completamente carico, il pulitore può funzionare per 50-60 minuti.

Indicatore del livello della batteria:

Se il livello della batteria non è inferiore al 50% (quando l'interruttore è acceso), la luce verde rimane accesa per 10 secondi, poi si spegne; se il livello della batteria è superiore al 20% ma inferiore al 50% (quando l'interruttore è acceso o se la tensione scende entro questo intervallo durante l'uso), la luce verde lampeggia 10 volte, poi si spegne; se il livello della batteria è inferiore al 20% (quando l'interruttore è acceso o se la tensione scende entro questo intervallo durante l'uso), la luce rossa rimane accesa per 10 secondi, poi si spegne; se il livello della batteria è inferiore al 10%, la luce rossa rimane accesa fino all'arresto dell'apparecchio e poi si spegne per ricordare all'utente di ricaricare la batteria; indicazione di aspirazione: Quando la corrente di carica raggiunge il valore impostato, il LED rosso lampeggia dopo 10 secondi e il dispositivo si spegne automaticamente dopo 1 minuto; quando la corrente di carica è inferiore al valore impostato, il LED rosso si spegne (se il livello della batteria è inferiore al 10% e il carico di aspirazione raggiunge contemporaneamente il valore impostato, l'indicazione del livello della batteria ha la priorità e il LED rosso rimane acceso fino all'arresto del dispositivo e al conseguente spegnimento del LED).

7. SPECIFICHE TECNICHE

Modello	PCT403T-1.5SL
Potenza	40W
Tensione nominale	DC18V
Capacità della batteria	2AH
Flusso massimo	4200l/h
Particelle	<25mm
Temperatura massima dell'acqua	35°C
Protezione contro l'umidità	IPX8
Tempo di ricarica della batteria	90 minuti
Durata della batteria	50-60 minuti

8. RISOLUZIONE DEI PROBLEMI

Avvertenza: Per evitare qualsiasi pericolo, tutti i lavori di installazione, comprese riparazioni e sostituzione dei componenti, devono essere eseguiti da personale di assistenza autorizzato. Prima di utilizzare il pulitore, spegnere l'apparecchio e staccare la spina.

Problema	Cause	Soluzioni
La sporcizia non viene aspirata	La batteria si sta scaricando	Ricaricare il pulitore, che può funzionare per 50-60 minuti dopo essere stato completamente ricaricato.
	La girante è danneggiata	Contattare il rivenditore per riparare o sostituire la girante.
	La girante è bloccata	Spegnere il pulitore e controllare l'elica. Rivolgersi a personale qualificato per sbloccare la girante.
	Il sacchetto filtro è pieno	Eliminare i rifiuti dal sacchetto filtro.
I rifiuti fuoriescono dalla parte anteriore	La valvola di non ritorno è danneggiata	Sostituire la valvola di non ritorno.

La retina filtrante lascia passare i rifiuti	La retina filtrante è danneggiata	Sostituire la retina filtrante.
Impossibile collegare il manico/l'asta telescopica	Il cavo di collegamento elettrico è danneggiato	Sostituire il cavo di collegamento elettrico.
Il problema non deriva dal pulitore	La batteria è danneggiata	Rivolgersi al rivenditore per sostituire la batteria. Attenzione! Per evitare di danneggiare il pulitore, acquistare una batteria al litio originale.
	Il caricabatterie è danneggiato	Rivolgersi al rivenditore per sostituire il caricabatterie. Attenzione! Per evitare di danneggiare il pulitore a causa del caricabatterie, acquistare un caricabatterie originale.

9. GARANZIA

Per questo prodotto viene offerta una garanzia commerciale. Questa garanzia integra le garanzie legali dovute al cliente in virtù della legge in vigore nel territorio in cui il prodotto è stato distribuito.
La garanzia commerciale decorre dalla data di acquisto del prodotto ed è concessa per un periodo di **3** anni.
La garanzia copre, a discrezione del negozio, la riparazione o la sostituzione del prodotto. Copre i difetti di fabbricazione dovuti a parti e/o componenti mancanti, nonché i danni causati dalle normali condizioni d'uso. In questo caso, si prega di inviare al negozio la prova di consegna o di acquisto. Senza la preliminare presentazione di tali documenti, qualsiasi intervento da effettuare sul prodotto sarà soggetto a un preventivo che l'acquirente dovrà accettare prima dell'esecuzione del lavoro. La riparazione o la sostituzione del prodotto non prolunga il periodo di garanzia iniziale. Qualsiasi pezzo di ricambio sostituito diventa di proprietà del negozio. Se il prodotto viene rivenduto durante il periodo di garanzia, questa rimane valida a favore dell'acquirente, il quale potrà richiederne l'applicazione a condizione che venga esibita la prova di consegna o di acquisto originale e che siano soddisfatte le condizioni di applicazione. La rivendita del prodotto non ha alcun effetto sul periodo di garanzia rimanente alla data della rivendita.
Esclusione della garanzia:
La garanzia è limitata al valore del prodotto. La garanzia non si applica in caso di normale usura del prodotto o dei suoi componenti, di cambiamenti nell'aspetto dovuti all'età del prodotto, di problemi, incidenti o danni derivanti da un uso scorretto o negligente del prodotto, di mancata osservanza delle raccomandazioni fornite nel presente manuale, in caso di danni accidentali o derivanti da un uso improprio, in caso di danni causati da fonti esterne come gli agenti atmosferici, in caso di danni estetici (graffi, ecc.), in caso di guasto causato da un evento al di fuori del controllo del venditore, in caso di furto del prodotto.
Se il prodotto viene utilizzato in un paese diverso da quello in cui è stato acquistato, la richiesta di garanzia potrebbe essere invalidata. In questo caso, si prega di contattare il rivenditore del paese di origine in cui è stato acquistato il prodotto, che esaminerà la richiesta di garanzia caso per caso.

ΣΗΜΑΝΤΙΚΟ, ΝΑ ΦΥΛΑΧΘΕΙ ΓΙΑ ΜΕΛΛΟΝΤΙΚΗ ΑΝΑΦΟΡΑ ΠΑΡΑΠΟΜΠΗ: ΔΙΑΒΑΣΤΕ ΠΡΟΣΕΚΤΙΚΑ

ΚΑΤΑ ΤΗΝ ΕΓΚΑΤΑΣΤΑΣΗ, ΤΗ ΧΡΗΣΗ ΚΑΙ ΤΗ ΣΥΝΤΗΡΗΣΗ ΤΟΥ ΠΡΟΪΟΝΤΟΣ, ΣΑΣ ΣΥΜΒΟΥΛΕΥΟΥΜΕ ΝΑ ΔΙΑΒΑΣΕΤΕ ΠΡΟΣΕΚΤΙΚΑ ΑΥΤΟ ΤΟΝ ΕΓΧΕΙΡΙΔΙΟ ΠΡΙΝ ΧΡΗΣΙΜΟΠΟΙΗΣΕΤΕ ΤΟ ΠΡΟΪΟΝ. ΔΩΣΤΕ ΠΡΟΣΟΧΗ ΣΤΙΣ ΒΑΣΙΚΕΣ ΠΡΟΕΙΔΟΠΟΙΗΣΕΙΣ ΑΣΦΑΛΕΙΑΣ ΣΕ ΑΥΤΟ ΤΟ ΕΓΧΕΙΡΙΔΙΟ ΚΑΙ ΦΥΛΑΞΤΕ ΤΟ ΕΓΧΕΙΡΙΔΙΟ ΓΙΑ ΜΕΛΛΟΝΤΙΚΗ ΑΝΑΦΟΡΑ.

Σας ευχαριστούμε που επιλέξατε αυτό το προϊόν. Κατά τον σχεδιασμό και την κατασκευή των προϊόντων μας, καταβάλλουμε κάθε δυνατή προσπάθεια για να εξασφαλίσουμε την άριστη ποιότητα και ότι ικανοποιούνται οι ανάγκες των χρηστών.

Οποιαδήποτε μετατροπή του προϊόντος παραμένει αποκλειστική ευθύνη του εγκαταστάτη ή του πελάτη.

Πρέπει να χρησιμοποιήσετε τη συσκευασία του προϊόντος ως βάση στήριξης για την αποφυγή φθορών (γρατσουνιές, αποχρωματισμοί, βρωμιές...).

Ακολουθήστε τις οδηγίες συναρμολόγησης των στοιχείων και τη λειτουργία του προϊόντος.
Η συναρμολόγηση και η αποσυναρμολόγηση αυτού του προϊόντος πρέπει να πραγματοποιείται από ενήλικα.
Αυτό το προϊόν δεν είναι παιχνίδι.
Αυτή η συσκευή δεν πρέπει να χρησιμοποιείται από παιδιά.
Οι εργασίες καθαρισμού και συντήρησης δεν πρέπει να πραγματοποιούνται από παιδιά.
ΤΑ ΠΑΙΔΙΑ ΔΕΝ ΠΡΕΠΕΙ ΝΑ ΠΑΙΖΟΥΝ ΜΕ ΤΗ ΣΥΣΚΕΥΗ.
Οι συσκευές μπορούν να χρησιμοποιηθούν από άτομα με μειωμένες σωματικές, αισθητηριακές ή διανοητικές ικανότητες ή με έλλειψη εμπειρίας και γνώσεων, υπό την προϋπόθεση ότι έχουν λάβει επίβλεψη ή οδηγίες σχετικά με την ασφαλή χρήση της συσκευής και κατανοούν τους κινδύνους που ενέχει.
Οι συσκευές που δεν είναι προστατευμένες από τον παγετό δεν πρέπει να αφήνονται σε εξωτερικούς χώρους σε συνθήκες παγετού.
Μην χρησιμοποιείτε ποτέ τη συσκευή εάν έχει υποστεί βλάβη.
Αντικαθιστάτε πάντα τα φθαρμένα μέρη.
Αυτή η Καθαριστής πισίνας δημιουργεί αναρρόφηση. Κρατήστε τα μαλλιά, τα φαρδιά ρούχα, τα δάχτυλα και όλα τα μέρη του σώματός σας μακριά από τις εισόδους και τα κινούμενα μέρη της συσκευής.
Χρησιμοποιήστε αποκλειστικά τα εξαρτήματα και τα ανταλλακτικά που ορίζονται σε αυτό το εγχειρίδιο.
Μην αφήνετε ποτέ τη συσκευή συνδεδεμένη στην πρίζα όταν είναι αποθηκευμένη για μεγάλο χρονικό διάστημα.
Μην αφήνετε ποτέ τη συσκευή μέσα στο νερό όταν είναι απενεργοποιημένη ή εκφορτισμένη.
Μην χρησιμοποιείτε αυτή τη συσκευή για την επανεκκίνηση της πισίνας (έναρξη σεζόν).
Η συσκευή αυτή έχει σχεδιαστεί για τη γενική τακτική συντήρηση της πισίνας ή του σπα σας.
Μην τη χρησιμοποιείτε για να καθαρίσετε μεγάλες συσσωρεύσεις βρωμιάς που έχουν παραμείνει για μεγάλο χρονικό διάστημα, π.χ. στην αρχή της περιόδου χρήσης της πισίνας.
Η συσκευή αυτή έχει σχεδιαστεί για χρήση κάτω από το νερό: Πρέπει να βυθιστεί για να λειτουργήσει σωστά. Μην χρησιμοποιείτε τη συσκευή ως πολυλειτουργική σκούπα.
Μην χρησιμοποιείτε τη συσκευή χωρίς σακόφιλτρο και/ή κάλυμμα της θήκης της σκούπας.
Μην αναρροφάτε αιχμηρά αντικείμενα, καθώς μπορεί να καταστρέψουν το σακόφιλτρο.
Μην αναρροφάτε τοξικές ουσίες, εύφλεκτα ή αναφλέξιμα υγρά (π.χ. βενζίνη) και μην χρησιμοποιείτε τη συσκευή παρουσία εύφλεκτων ή εκρηκτικών ατμών.
Μην αφήνετε ποτέ να πέσει αντικείμενο πάνω στη συσκευή και μην εισάγετε αντικείμενα στις εισόδους της συσκευής.

Βεβαιωθείτε ότι όλες οι είσοδοι της συσκευής είναι ελεύθερες από φύλλα, σκουπίδια και οτιδήποτε μπορεί να μειώσει τη ροή του νερού.
Σβήστε και αποσυνδέστε τη συσκευή πριν την καθαρίσετε, την επισκευάσετε, αλλάξετε το σακόφιλτρο ή κάνετε συντήρηση.
Μην φορτίζετε το προϊόν με φορτιστή με κατεστραμμένη πρίζα.
Αποθηκεύστε τη συσκευή σε εσωτερικό χώρο, σε ξηρό και καθαρό μέρος. Μην την εκθέτετε στη βροχή ή σε ακραίες θερμοκρασίες και μην την χειρίζεστε με βρεγμένα χέρια όταν φορτίζει. Μην φορτίζετε τη συσκευή κατά τη χρήση.
Αυτό το προϊόν περιέχει μη αφαιρούμενες επαναφορτιζόμενες μπαταρίες ιόντων λίθιου. Μην πετάτε αυτό το προϊόν στα κοινά σκουπίδια ή σε δημοτικά κέντρα ανακύκλωσης, ούτε αφήνετε το κοντά στη φωτιά, καθώς η ενσωματωμένη επαναφορτιζόμενη μπαταρία μπορεί να διαρρεύσει ή να εκραγεί. Απορρίψτε πάντα τις μπαταρίες σύμφωνα με τους τοπικούς νόμους και κανονισμούς.
Αυτό το προϊόν προορίζεται να χρησιμοποιείται μόνο για τις καταστάσεις που περιγράφονται σε αυτό το εγχειρίδιο.
Οι διαδικασίες φόρτισης πρέπει να γίνονται σύμφωνα με τις οδηγίες στην ενότητα «φόρτιση της μπαταρίας».

ΣΥΜΒΟΛΑ ΤΟΥ ΠΡΟΪΟΝΤΟΣ

ΠΡΟΕΙΔΟΠΟΙΗΣΗ! Όλα τα σήματα ασφαλείας πάνω στο προϊόν πρέπει να διατηρούνται καθαρά και ευανάγνωστα. Σε περίπτωση που τα σήματα ασφαλείας λείπουν ή είναι δυσανάγνωστα, πρέπει να αντικατασταθούν κατόπιν επικοινωνίας με το τμήμα υπηρεσιών μετά την πώληση του τοπικού σας αντιπροσώπου.

CE	Συμμορφώνεται με τα ευρωπαϊκά πρότυπα: Αυτό το σύμβολο σημαίνει ότι η συσκευή είναι συμβατή με τις ισχύουσες ευρωπαϊκές οδηγίες και ότι έχει πραγματοποιηθεί έλεγχος συμμόρφωσης με αυτές τις οδηγίες.
	Συμμόρφωση με τους τεχνικούς κανονισμούς της Ουκρανίας.
	Διαβάστε και κατανοήστε όλες τις οδηγίες πριν χρησιμοποιήσετε το προϊόν, ακολουθήστε όλες τις προειδοποιήσεις και τις οδηγίες για την ασφάλεια. Πριν από την φόρτιση, διαβάστε τις οδηγίες
	Εξοπλισμός κατηγορίας II

	Τα ηλεκτρικά προϊόντα δεν πρέπει να απορρίπτονται με τα οικιακά προϊόντα. Τα χρησιμοποιημένα ηλεκτρικά προϊόντα πρέπει να συλλέγονται ξεχωριστά και να απορρίπτονται στα σημεία συλλογής που προβλέπονται για τον σκοπό αυτό. Συζητήστε με τις τοπικές αρχές ή τον αντιπρόσωπό σας για συμβουλές σχετικά με την ανακύκλωση.
IPX8	Διεθνής κώδικας προστασίας (βαθμός προστασίας από τη διείσδυση σκόνης και νερού)
3m	Μέγιστο επιτρεπόμενο βάθος βύθισης
	Μόνο για εσωτερική χρήση

1. ΣΥΣΤΑΣΕΙΣ ΧΡΗΣΗΣ

Το προϊόν αυτό προορίζεται για οικιακή και μη επαγγελματική χρήση σε εξωτερικούς χώρους. Κρατήστε το προϊόν μακριά από φλόγες και άμεσες πηγές θερμότητας, όπως θερμαντικά σώματα εξωτερικού χώρου και ψησταριές.

Ανθεκτικότητα

· Η μέγιστη θερμοκρασία του υγρού που αντλείται σε συνεχή λειτουργία δεν πρέπει να υπερβαίνει τους +35°C.
· Αυτός ο καθαριστής πισίνας δεν πρέπει να χρησιμοποιείται για τον καθαρισμό εύφλεκτων, αέριων ή εκρηκτικών υγρών.

Εφαρμογές

· Πεδίο εφαρμογής:
Μικρές πισίνες, λιμνούλες με ψάρια, κολυμβητικές δεξαμενές και διακοσμητικές λίμνες.
· Υλικό μέσου:
Νερό πισίνας, καθαρό νερό και βρόχινο νερό.

Οδηγίες χρήσης

· Για να συναρμολογήσετε τη συσκευή, η λαβή και η σκούπα πρέπει να τοποθετηθούν στην αντλία με τη σειρά που φαίνεται στο σχήμα.

Φόρτιση της μπαταρίας:

Χρησιμοποιείτε μόνο τη μονάδα τροφοδοσίας <XH2150-1500WG> που παρέχεται στη συσκευασία του προϊόντος.

Αποσυνδέστε τον φορτιστή μόλις ολοκληρωθεί η φόρτιση.

ΣΗΜΕΙΩΣΗ: Η λυχνία LED στάθμης φόρτισης ανάβει με σταθερό κόκκινο χρώμα κατά τη διάρκεια της φόρτισης της μπαταρίας. Γίνεται σταθερά πράσινη όταν η μπαταρία φορτιστεί πλήρως.

2. ΣΥΝΤΗΡΗΣΗ ΚΑΙ ΚΑΘΑΡΙΣΜΟΣ

Αποσυνδέστε το προϊόν πριν από οποιαδήποτε συντήρηση ή καθαρισμό.

Ο καθαριστής πισίνας απαιτεί συντήρηση μετά από κάθε χρήση.

· Προσοχή! Πριν από κάθε συντήρηση, απενεργοποιήστε τον καθαριστή.
· Καθαρίστε τα φίλτρα και ελέγξτε ότι κανένα αντικείμενο δεν εμποδίζει τη σωστή λειτουργία.
· Αν δεν χρησιμοποιηθεί για μεγάλο χρονικό διάστημα ή πρέπει να αποθηκευτεί για τον χειμώνα, ξεπλύνετέ τον με νερό, αδειάστε τον πλήρως και αφήστε τον να στεγνώσει.
· Σε περίπτωση παγετού, πρέπει να αδειάσει εντελώς.
· Μετά από μεγάλη παύση, ελέγξτε αν περιστρέφεται ο ρότορας, ενεργοποιώντας και απενεργοποιώντας σύντομα τη συσκευή.

Για μεγαλύτερη διάρκεια ζωής, συνιστούμε τακτικό έλεγχο και συντήρηση.

3. ΕΠΙΣΚΕΥΗ

Σε περίπτωση ελαττωματικού ή σπασμένου εξαρτήματος, επικοινωνήστε με την υπηρεσία εξυπηρέτησης μετά την πώληση, η οποία διαθέτει κατάλογο με τα διαθέσιμα ανταλλακτικά για αυτό το προϊόν.

4. ΠΡΟΣΤΑΣΙΑ ΤΟΥ ΠΕΡΙΒΑΛΛΟΝΤΟΣ

Τα χρησιμοποιημένα ηλεκτρικά προϊόντα δεν πρέπει να απορρίπτονται μαζί με τα οικιακά απορρίμματα. Τα χρησιμοποιημένα ηλεκτρικά προϊόντα συλλέγονται χωριστά και πρέπει να απορρίπτονται σε συγκεκριμένο σημείο συλλογής. Επικοινωνήστε με τις τοπικές αρχές ή τον αντιπρόσωπο για συμβουλές σχετικά με την ανακύκλωση.

Οι μπαταρίες και οι επαναφορτιζόμενες μπαταρίες πρέπει να ανακυκλώνονται ή να απορρίπτονται καταλλήλως. Μην πετάτε τις μπαταρίες στα οικιακά απορρίμματα, στα αστικά απορρίμματα ή σε φωτιά, καθώς οι μπαταρίες μπορεί να χάσουν το υγρό τους ή να εκραγούν. Μην ανοίγετε, βραχυκυκλώνετε ή καταστρέφετε τις μπαταρίες, καθώς αυτό μπορεί να προκαλέσει τραυματισμό.

Τα προϊόντα στο τέλος του κύκλου ζωής τους θα πρέπει να μεταφέρονται σε φορέα συλλογής απορριμάτων για διαλογή.

5. ΟΔΗΓΙΕΣ ΑΣΦΑΛΕΙΑΣ ΚΑΙ ΗΛΕΚΤΡΙΚΗΣ ΕΓΚΑΤΑΣΤΑΣΗΣ

ΠΡΟΕΙΔΟΠΟΙΗΣΗ: Διαβάστε όλες τις οδηγίες ασφαλείας, τις οδηγίες χρήσης, τις εικονογραφήσεις και τις τεχνικές προδιαγραφές που συνοδεύουν αυτό το ηλεκτρικό εργαλείο.
Η μη συμμόρφωση με τις παρακάτω οδηγίες μπορεί να προκαλέσει ηλεκτροπληξία, πυρκαγιά ή/και σοβαρούς τραυματισμούς.

Πληροφορίες σχετικά με την ασφάλεια

1. Διαβάστε προσεκτικά τις οδηγίες χρήσης και ακολουθήστε τις πληροφορίες που περιέχουν. Ανατρέχοντας σε αυτές τις οδηγίες χρήσης, θα εξοικειωθείτε με τη συσκευή, θα μάθετε πώς να τη χρησιμοποιείτε σωστά και θα γνωρίσετε τις προφυλάξεις ασφαλείας που πρέπει να ακολουθήσετε.
2. Λάβετε τα απαραίτητα μέτρα ώστε να μην έχουν πρόσβαση παιδιά στη συσκευή.
3. Ο χρήστης της συσκευής είναι υπεύθυνος για τυχόν τρίτα μέρη που βρίσκονται στον χώρο εργασίας.
4. Πριν χρησιμοποιήσετε τη συσκευή για πρώτη φορά, ηλεκτρολόγος πρέπει να επαληθεύσει ότι έχουν ληφθεί τα απαραίτητα μέτρα ηλεκτρικής προστασίας.

ΠΡΟΣΟΧΉ!

1. Ο καθαριστής πισίνας δεν πρέπει να χρησιμοποιείται όταν βρίσκονται άνθρωποι στο νερό.
2. Οι συσκευές μπορούν να χρησιμοποιηθούν από άτομα με μειωμένες σωματικές, αισθητηριακές ή διανοητικές ικανότητες ή με έλλειψη εμπειρίας και γνώσεων, υπό την προϋπόθεση ότι έχουν λάβει επίβλεψη ή οδηγίες σχετικά με την ασφαλή χρήση της συσκευής και κατανοούν τους κινδύνους που ενέχει.
3. Εάν η συσκευή έχει υποστεί ζημιά, πρέπει να αντικατασταθεί από τον κατασκευαστή, αντιπρόσωπο σέρβις ή παρόμοια ειδικευμένα άτομα προκειμένου να αποφευχθεί το ενδεχόμενο κινδύνου.
4. Επικοινωνήστε με ηλεκτρολόγο!
5. Χρησιμοποιείτε τη συσκευή μόνο για τους σκοπούς που καθορίζονται στο παρόν εγχειρίδιο οδηγιών.
6. Είστε υπεύθυνοι για την ασφάλεια στον χώρο εργασίας.
7. Κατά τη φόρτιση, βεβαιωθείτε ότι η συσκευή είναι συνδεδεμένη σε πρίζα που βρίσκεται σε θέση προστατευμένη από πλημμύρες και υγρασία.
8. Ο χειριστής είναι υπεύθυνος για τους τοπικούς κανονισμούς ασφάλειας και εγκατάστασης (ζητήστε τη συμβουλή του ηλεκτρολόγου σας).
9. Σε περίπτωση βλάβης του καθαριστή πισίνας, οι απαραίτητες επισκευές πρέπει να πραγματοποιηθούν από ηλεκτρολόγο.
10. Μην αφήνετε ποτέ την αντλία να λειτουργεί χωρίς να υπάρχει νερό και μην τη λειτουργείτε ποτέ με εντελώς κλειστή εισαγωγή αέρα. Η εγγύηση του κατασκευαστή ακυρώνεται εάν η αντλία καταστραφεί επειδή έχει λειτουργήσει χωρίς νερό.
11. Εύρος θερμοκρασίας νερού: 4°C (39,2°F)–35°C (95°F).
12. Απενεργοποιήστε τον καθαριστή πριν τον φορτίσετε.
13. Για να αποφύγετε περιττή ζημιά, κρατήστε τα μαλλιά, τα μέρη του σώματος ή τα ρούχα μακριά από τη σκούπα, καθώς ασκεί αναρρόφηση κατά τη λειτουργία.
14. Μην αποσυναρμολογείτε τον καθαριστή αυθαίρετα.
15. Χρησιμοποιήστε τον αρχικό φορτιστή για να φορτίσετε τον καθαριστή.
16. Τοποθετήστε τον καθαριστή σε καλά αεριζόμενο, καθαρό και στεγνό εσωτερικό χώρο κατά τη φόρτιση.
17. Εάν ο φορτιστής έχει υποστεί ζημιά, σταματήστε τη φόρτιση.
18. Εάν το καλώδιο τροφοδοσίας έχει υποστεί ζημιά, πρέπει να αντικατασταθεί από τον κατασκευαστή ή εξουσιοδοτημένους τεχνικούς προκειμένου να αποφευχθεί το ενδεχόμενο κινδύνου.
19. Βεβαιωθείτε ότι ο καθαριστής και ο φορτιστής είναι στεγνά πριν επαναφορτίσετε.
20. Ο καθαριστής έχει σχεδιαστεί ειδικά για χρήση σε νερό. Δεν είναι γενικής χρήσης.
21. Αποφύγετε τη χρήση της σκούπας για τον καθαρισμό αιχμηρών αντικειμένων, καθώς μπορεί να προκληθεί ζημιά στη σκούπα και το διηθητικό πλέγμα.

22. Τοποθετήστε τον καθαριστή σε καλά αεριζόμενο, καθαρό και στεγνό εσωτερικό χώρο κατά τη φόρτιση..

6. ΟΔΗΓΙΕΣ ΓΙΑ ΤΗΝ ΜΠΑΤΑΡΙΑ

Θέση σε λειτουργία:

Συνδέστε τον φορτιστή με τον καθαριστή όπως φαίνεται στο σχήμα. Χαρακτηριστικά φορτιστή: Είσοδος 100-240V, 50/60Hz, 0,8A· Έξοδος 21V-1,5A. Κατά τη φόρτιση, αν το λαμπάκι γίνει κόκκινο, η μπαταρία φορτίζεται· αν γίνει πράσινο, έχει φορτιστεί πλήρως. Πριν από την πρώτη χρήση, φορτίστε τον καθαριστή για 1,5 ώρα. Μετά από πλήρη φόρτιση, λειτουργεί 50—60 λεπτά.

Ένδειξη στάθμης μπαταρίας:

Αν είναι >50% (όταν ο διακόπτης είναι ενεργοποιημένος), η πράσινη λυχνία ανάβει για 10 δευτερόλεπτα και σβήνει. Αν είναι 20—50% (όταν ο διακόπτης είναι ενεργοποιημένος ή η τάση πέσει εντός αυτού του εύρους κατά τη χρήση), η πράσινη λυχνία αναβοσβήνει 10 φορές και σβήνει. Αν η στάθμη της μπαταρίας είναι <20% (όταν ο διακόπτης είναι ενεργοποιημένος ή η τάση πέσει εντός αυτού του εύρους κατά τη χρήση), η κόκκινη λυχνία ανάβει για 10 δευτερόλεπτα και σβήνει. Αν είναι <10%, η κόκκινη λυχνία παραμένει μένει αναμμένη μέχρι να σβήσει η συσκευή. Η λυχνία σβήνει ως υπενθύμιση στον χρήστη να επαναφορτίσει την μπαταρία. Ένδειξη αναρρόφησης: Αν το ρεύμα φορτίου φτάσει την καθορισμένη τιμή, η κόκκινη λυχνία αναβοσβήνει μετά από 10 δευτερόλεπτα και η συσκευή σβήνει αυτόματα σε 1 λεπτό. Αν είναι κάτω του ορίου, η κόκκινη λυχνία σβήνει (αν η στάθμη της μπαταρίας είναι <10% και το φορτίο αναρρόφησης φτάσει ταυτόχρονα στην καθορισμένη τιμή, η ένδειξη στάθμης της μπαταρίας έχει προτεραιότητα και η κόκκινη λυχνία παραμένει αναμμένη μέχρι να σβήσει η συσκευή και να σβήσει η ενδεικτική λυχνία).

7. ΤΕΧΝΙΚΕΣ ΠΡΟΔΙΑΓΡΑΦΕΣ

Μοντέλο	PCT403T-1.5SL
Ισχύς	40W
Ονομαστική τάση	18 V DC
Χωρητικότητα μπαταρίας	2AH
Μέγιστη παροχή	4.200λίτρα/ώρα
Σωματίδια	<25mm
Μέγιστη θερμοκρασία νερού	35°C
Προστασία από την υγρασία	IPX8
Χρόνος φόρτισης μπαταρίας	90 λεπτά
Διάρκεια ζωής μπαταρίας	50-60 λεπτά

8. ΑΝΤΙΜΕΤΩΠΙΣΗ ΠΡΟΒΛΗΜΑΤΩΝ

Προειδοποίηση: Για να αποφευχθεί οποιοσδήποτε κίνδυνος, όλη η εγκατάσταση, συμπεριλαμβανομένων των επισκευών και της αντικατάστασης εξαρτημάτων, πρέπει να εκτελείται από εξουσιοδοτημένο τεχνικό προσωπικό. Πριν χρησιμοποιήσετε τον καθαριστή, απενεργοποιήστε τη συσκευή και αποσυνδέστε την από το ρεύμα.

Πρόβλημα	Αιτίες	Λύσεις
Η συσκευή δεν καθαρίζει τους ρύπους	Η μπαταρία εξαντλείται	Επαναφορτίστε τον καθαριστή. Μπορεί να λειτουργήσει για 50 έως 60 λεπτά μετά την πλήρη φόρτιση.
	Η πτερωτή έχει υποστεί ζημιά	Επικοινωνήστε με τον αντιπρόσωπο για επισκευή ή αντικατάσταση της πτερωτής.
	Η πτερωτή είναι μπλοκαρισμένη	Απενεργοποιήστε τον καθαριστή και ελέγξτε την προπέλα. Καλέστε τεχνικό για να καθαρίσει την εμπλοκή της πτερωτής.
	Το σακόφιλτρο είναι γεμάτο	Καθαρίστε τους ρύπους στο σακόφιλτρο.
Οι ρύποι βγαίνουν από τα μπροστινά μέρη	Η βαλβίδα αντεπιστροφής έχει βλάβη	Αντικαταστήστε τη βαλβίδα αντεπιστροφής.
Ρύποι στο διηθητικό πλέγμα	Το διηθητικό πλέγμα έχει πάθει ζημιά	Αντικαταστήστε το διηθητικό πλέγμα.
Η λαβή/το στέλεχος προέκτασης δεν συνδέεται	Το καλώδιο σύνδεσης V έχει βλάβη	Αντικαταστήστε το καλώδιο V.
Ο καθαριστής δεν φορτίζει	Η μπαταρία έχει βλάβη	Επικοινωνήστε με τον αντιπρόσωπο για να αντικαταστήσετε την μπαταρία. Προσοχή! Για να αποφύγετε την πρόκληση ζημιάς στον καθαριστή, αγοράστε γνήσια μπαταρία λιθίου για αντικατάσταση.
	Ο φορτιστής έχει βλάβη	Επικοινωνήστε με τον αντιπρόσωπο για να αντικαταστήσετε τον φορτιστή. Προσοχή! Για να αποφύγετε την καταστροφή του καθαριστή λόγω του φορτιστή, αγοράστε γνήσιο φορτιστή για αντικατάσταση.

9. ΕΓΓΥΗΣΗ

Προσφέρεται εμπορική εγγύηση για το προϊόν σας. Η εγγύηση αυτή συμπληρώνει τις νομικές εγγυήσεις που οφείλονται στον πελάτη, βάσει της νομοθεσίας που ισχύει στην περιοχή στην οποία διανεμήθηκε το προϊόν.
Η εμπορική εγγύηση τίθεται σε ισχύ από την ημερομηνία αγοράς του προϊόντος και χορηγείται για περίοδο **3** ετών.
Η εγγύηση καλύπτει την επισκευή ή την αντικατάσταση, κατά την κρίση του καταστήματος, του προϊόντος σας. Καλύπτει κατασκευαστικά ελαττώματα που οφείλονται σε ελλείψεις εξαρτημάτων ή/και μερών, καθώς και βλάβες που προκαλούνται υπό κανονικές συνθήκες χρήσης. Σε αυτή την περίπτωση, παρακαλείστε να στείλετε στο κατάστημα την απόδειξη παράδοσης ή αγοράς. Εάν δεν προσκομίσετε αυτήν την απόδειξη, κάθε εργασία που πρόκειται να εκτελεστεί επί του προϊόντος θα υπόκειται στην έκδοση προσφοράς, την οποία πρέπει να αποδεχτείτε πριν από οποιαδήποτε παρέμβαση. Η επισκευή ή η αντικατάσταση του προϊόντος σας δεν παρατείνει την αρχική περίοδο εγγύησης. Κάθε ανταλλακτικό που έχει αντικατασταθεί γίνεται ιδιοκτησία του καταστήματος. Εάν το προϊόν μεταπωληθεί κατά τη διάρκεια της περιόδου εγγύησης, η εγγύηση παραμένει σε ισχύ υπέρ του αγοραστή, ο οποίος μπορεί να ζητήσει την επίκληση της εγγύησης, υπό την προϋπόθεση ότι προσκομίζεται η αρχική απόδειξη παράδοσης ή αγοράς και ότι πληρούνται οι προϋποθέσεις για την επίκληση της εγγύησης. Η μεταπώληση του προϊόντος δεν επηρεάζει την περίοδο εγγύησης που απομένει κατά την ημερομηνία μεταπώλησης.
Εξαιρέσεις εγγύησης:
Η εγγύηση περιορίζεται στην αξία του προϊόντος. Η εγγύηση δεν προορίζεται να ισχύσει σε περίπτωση φυσιολογικής φθοράς του προϊόντος ή των εξαρτημάτων του, αλλαγών στην όψη λόγω γήρανσης του προϊόντος, προβλημάτων, περιστατικών ή ζημιών που οφείλονται σε λανθασμένη ή αμελή χρήση του προϊόντος, μη συμμόρφωσης με τις συστάσεις που δίνονται στο παρόν εγχειρίδιο, σε περίπτωση τυχαίας ζημίας ή ζημίας που προκύπτει από ακατάλληλη χρήση, σε περίπτωση ζημίας που προκαλείται από εξωτερικές πηγές, όπως οι καιρικές συνθήκες, σε περίπτωση αισθητικής ζημίας όπως γρατσουνιές, σε περίπτωση βλάβης που προκαλείται από γεγονός που δεν ελέγχεται από τον πωλητή, σε περίπτωση κλοπής του προϊόντος.
Εάν το προϊόν χρησιμοποιηθεί σε χώρα διαφορετική από εκείνη στην οποία αγοράστηκε, η αξίωση εγγύησης ενδέχεται να ακυρωθεί. Σε αυτήν την περίπτωση, επικοινωνήστε με τον έμπορο λιανικής πώλησης στη χώρα προέλευσης από την οποία αγοράσατε το προϊόν, ο οποίος θα εξετάσει την αξίωση εγγύησης κατά περίπτωση.

WAŻNE, ZACHOWAĆ INSTRUKCJĘ DO WYKORZYSTANIA W PRZYSZŁOŚCI: UWAŻNIE PRZECZYTAĆ

ZALECAMY UWAŻNE PRZECZYTANIE NINIEJSZEJ INSTRUKCJI MONTAŻU, UŻYTKOWANIA I KONSERWACJI PRZED ROZPOCZĘCIEM KORZYSTANIA Z PRODUKTU. PROSIMY ZWRÓCIĆ UWAGĘ NA ZASADNICZE OSTRZEŻENIA DOTYCZĄCE BEZPIECZEŃSTWA ZAWARTE W NINIEJSZEJ INSTRUKCJI I ZACHOWAĆ JĄ DO WYKORZYSTANIA W PRZYSZŁOŚCI.

Dziękujemy za wybór tego produktu. Podczas projektowania i produkcji naszych produktów dokładamy wszelkich starań, aby zagwarantować najwyższą jakość i zadowolenie naszych użytkowników.Za wszelkie przeróbki produktu odpowiada wyłącznie instalator lub klient. Należy wykorzystać opakowanie produktu jako podstawę montażową, aby uniknąć uszkodzeń (zadrapań, odprysków farby, zabrudzeń itp.).Należy stosować się do instrukcji montażu elementów oraz obsługi produktu.
Montaż i demontaż tego produktu powinien być wykonywany przez osobę dorosłą.
Ten produkt nie jest zabawką.
To urządzenie nie powinno być używane przez dzieci.
Dzieci nie powinny zajmować się czyszczeniem i konserwacją produktu.Dzieci nie powinny wykorzystywać urządzenia do zabawy.
Urządzenia mogą być używane przez osoby o ograniczonych zdolnościach fizycznych, sensorycznych lub umysłowych lub osoby niedoświadczone i nieposiadające wiedzy, pod warunkiem że zostały one przeszkolone lub otrzymały instrukcje dotyczące bezpiecznego użytkowania urządzenia i rozumieją związane z tym zagrożenia.
Urządzeń, które nie są odporne na zamarzanie, nie należy pozostawiać na zewnątrz w mroźną pogodę.
Nie używać urządzenia, jeśli jest uszkodzone.
Zawsze wymieniać uszkodzone części.
Odkurzacz do basenu ten generuje ssanie. Trzymać włosy, luźne ubrania, palce oraz wszystkie części ciała z dala od otworów i ruchomych części urządzenia.
Używać wyłącznie akcesoriów i części zamiennych określonych w tej instrukcji.
Nigdy nie zostawiać tego urządzenia podłączonego do gniazdka, gdy jest przechowywane przez dłuższy czas.
Nigdy nie zanurzać urządzenia w wodzie, gdy jest wyłączone lub rozładowane.
Nie używać tego urządzenia do ponownego uruchomienia basenu (na początku sezonu).
To urządzenie jest zaprojektowane do rutynowej, ogólnej konserwacji twojego basenu lub spa.
Nie należy używać go do czyszczenia dużych nagromadzeń brudu, które gromadziły się przez długi czas, np. na początku sezonu basenowego.
To urządzenie jest przeznaczone do użytku pod wodą: Aby działać poprawnie, musi być zanurzone. Nie używać tego urządzenia jako odkurzacza wielofunkcyjnego.
Nie używać tego urządzenia bez worka filtrującego i/lub pokrywy komory odkurzacza.
Nie odkurzać ostrych przedmiotów, ponieważ mogą one uszkodzić worek filtrujący.
Nie odkurzać substancji toksycznych, łatwopalnych lub palnych cieczy (np. benzyny) i nie używać urządzenia w obecności łatwopalnych lub wybuchowych oparów.
Nigdy nie upuszczać żadnego przedmiotu na urządzenie i nie wkładać żadnych przedmiotów do otworów urządzenia.
Upewnić się, że wszystkie otwory urządzenia są wolne od liści, zanieczyszczeń i wszystkiego, co może ograniczać przepływ wody.
Wyłączyć i odłączyć urządzenie przed czyszczeniem, naprawą, wymianą worka filtrującego i konserwacją.
Nie ładować produktu uszkodzoną ładowarką.

Przechowywać urządzenie w suchym i czystym miejscu w pomieszczeniu. Nie wystawiać go na deszcz ani na ekstremalne temperatury i nie obsługiwać mokrymi rękami podczas ładowania. Nie należy ładować urządzenia podczas jego używania.
Produkt ten zawiera niewymienne, Jon litowy akumulatory wielokrotnego ładowania. Nie wyrzucać tego produktu do zwykłych śmieci ani do punktów zbiórki odpadówkomunalnych, ani nie zostawiać go w pobliżu ognia, ponieważ wbudowany akumulator może wyciekać lub eksplodować. Utylizować akumulatory zawsze zgodnie z lokalnymi przepisami.
Ten produkt jest przeznaczony do użytku tylko w sytuacjach opisanych w niniejszej instrukcji.
Procedury ładowania należy przeprowadzać zgodnie z instrukcjami zawartymi w sekcji „ładowanie akumulatora".

SYMBOLE UMIESZCZONE NA PRODUKCIE

OSTRZEŻENIE! Wszystkie znaki bezpieczeństwa na produkcie muszą być Niezabrudzone i czytelne. Jeśli ich brakuje lub są nieczytelne, należy je wymienić, kontaktując się z działem obsługi posprzedażnej lokalnego dealera.

CE	Zgodność z normami europejskimi: Ten symbol oznacza, że to urządzenie jest zgodne z obowiązującymi dyrektywami europejskimi, a test zgodności z tymi dyrektywami został przeprowadzony.
	Zgodność z przepisami technicznymi Ukrainy.
	Przed rozpoczęciem użytkowania produktu należy przeczytać i zrozumieć wszystkie instrukcje, a także przestrzegać wszystkich ostrzeżeń i zaleceń bezpieczeństwa. Przed ładowaniem, przeczytać instrukcje
	Urządzenie klasy II

	Produktów elektrycznych nie należy wyrzucać razem z produktami gospodarstwa domowego. Zużyte produkty elektryczne należy zbierać oddzielnie i utylizować w przeznaczonych do tego celu punktach zbiórki. Skontaktować się z lokalnymi władzami lub dystrybutorem w sprawie porad dotyczących recyklingu.
IPX8	Międzynarodowy kod ochrony (stopień ochrony przed wnikaniem pyłu i wody)
3m	Maksymalna dopuszczalna głębokość zanurzenia
	Tylko do użytku wewnątrz

1. INSTRUKCJE UŻYTKOWANIA

Ten produkt jest przeznaczony do użytku domowego i nieprofesjonalnego na zewnątrz. Produkt należy trzymać z dala od płomieni i bezpośrednich źródeł ciepła, takich jak grzejniki zewnętrzne i grille.

Trwałość

· Maksymalna temperatura cieczy pompowanej w trybie ciągłym nie powinna przekraczać +35°C.
· Tego urządzenia do czyszczenia basenów nie należy używać do czyszczenia cieczy łatwopalnych, gazowych lub wybuchowych.

Zastosowania

· Zakres zastosowań:
małe baseny, stawy z rybami, kąpieliska i oczka wodne.
· Używany materiał:
woda basenowa, czysta woda i deszczówka.

Instrukcja obsługi

· Aby złożyć kompletną maszynę, uchwyt i odkurzacz do brudu należy zamontować w pompie w kolejności pokazanej na rysunku.

Ładowanie akumulatora:

Używaj wyłącznie z zasilaczem <XH2150-1500WG> dostarczonym w opakowaniu produktu.

Odłączyć ładowarkę po zakończeniu ładowania.

UWAGA: Podczas ładowania akumulatora dioda LED poziomu naładowania świeci się na czerwono. Świeci na zielono, gdy akumulator jest całkowicie naładowany.

2. KONSERWACJA I CZYSZCZENIE

Odłączyć ten produkt przed wykonaniem konserwacji lub czyszczenia.

Odkurzacz do basenu wymaga konserwacji po każdym użyciu.

· Uwaga! Przed każdym przeglądem wyłączyć odkurzacz.
· Wyczyścić filtry i sprawdzić, czy nic nie blokuje poprawnego działania.
· Jeśli nie będzie używany przez dłuższy czas lub na okres zimowy, przepłukać go wodą, całkowicie opróżnić i pozostawić do wyschnięcia.
· W przypadku ryzyka zamarznięcia należy całkowicie opróżnić urządzenie.
· Po dłuższej przerwie sprawdzić, czy wirnik obraca się poprawnie, uruchamiając i zatrzymując urządzenie na krótko.

W celu zapewnienia długiej żywotności zalecamy regularne przeglądy i konserwację.

3. NAPRAWA

W przypadku wystąpienia usterki lub uszkodzenia części należy skontaktować się z serwisem posprzedażowym, który dysponuje wykazem części zamiennych dostępnych dla tego produktu.

4. OCHRONA ŚRODOWISKA

Zużytych produktów elektrycznych nie należy wyrzucać wraz z odpadami domowymi. Zużyte produkty elektryczne podlegają osobnej zbiórce i należy je oddać do punktu zbiórki przeznaczonego do tego celu. Skontaktować się z lokalnymi władzami lub sprzedawcą, aby uzyskać porady dotyczące recyklingu.

Baterie i akumulatorki muszą zostać poddane recyklingowi lub odpowiedniej utylizacji. Nie należy wyrzucać baterii razem z odpadami domowymi, odpadami komunalnymi lub do ognia, ponieważ baterie mogą przeciekać lub wybuchnąć. Nie wolno otwierać, zwierać ani uszkadzać baterii, ponieważ może to spowodować obrażenia ciała.

Produkty wycofane z eksploatacji należy oddać do punktu zajmującego się zbiórką odpadów.

5. ZALECENIA BEZPIECZEŃSTWA I INSTRUKCJE MONTAŻU ELEKTRYCZNEGO

OSTRZEŻENIE: Przeczytać wszystkie zasady bezpieczeństwa, instrukcje, ilustracje oraz specyfikacje dostarczone z tym urządzeniem elektrycznym.
Nieprzestrzeganie poniższych instrukcji może skutkować porażeniem prądem, pożarem i/lub poważnymi obrażeniami ciała.

Informacje dotyczące bezpieczeństwa

1. Należy bardzo uważnie przeczytać instrukcję obsługi i przestrzegać zawartych w niej informacji. Zapoznanie się z niniejszą instrukcją pozwoli na zaznajomienie się z urządzeniem, nauczenie się jego poprawnej obsługi oraz zwrócenie uwagi na środki ostrożności.
2. Należy zadbać o to, aby dzieci nie miały dostępu do urządzenia.
3. Użytkownik urządzenia ponosi odpowiedzialność za wszelkie osoby trzecie znajdujące się w obszarze roboczym.
4. Przed pierwszym użyciem urządzenia elektryk powinien sprawdzić, czy podjęto niezbędne środki ochrony przed zagrożeniami elektrycznymi.

UWAGA!

1. Odkurzacza basenowego nie można używać, gdy w wodzie znajdują się ludzie.
2. Urządzenia mogą być używane przez osoby o ograniczonych zdolnościach fizycznych, sensorycznych lub umysłowych lub osoby niedoświadczone i nieposiadające wiedzy, pod warunkiem że zostały one przeszkolone lub otrzymały instrukcje dotyczące bezpiecznego użytkowania urządzenia i rozumieją związane z tym zagrożenia.
3. Jeśli urządzenie jest uszkodzone, musi zostać wymienione przez producenta, jego przedstawiciela serwisowego lub podobnie wykwalifikowane osoby w celu uniknięcia zagrożenia.
4. Należy skontaktować się z elektrykiem!
5. Urządzenia należy używać wyłącznie do celów określonych w niniejszej instrukcji.
6. Użytkownik ponosi odpowiedzialność za bezpieczeństwo w miejscu jego funkcjonowania.
7. Podczas ładowania należy się upewnić, że urządzenie jest podłączone do gniazdka w miejscu chronionym przed zalaniem i wilgocią.
8. Operator ponosi odpowiedzialność za przestrzeganie lokalnych przepisów dotyczących bezpieczeństwa i instalacji (należy zasięgnąć porady elektryka).
9. Jeśli odkurzacz basenowy ulegnie awarii, wszelkie niezbędne naprawy muszą zostać wykonane przez elektryka.
10. Nigdy nie należy uruchamiać pompy na sucho ani z całkowicie zamkniętym dopływem powietrza. Gwarancja producenta nie obowiązuje w przypadku uszkodzenia pompy z powodu pracy na sucho.
11. Zakres temperatury wody: od 4°C (39,2°F) do 35°C (95°F).
12. Przed ponownym naładowaniem urządzenia należy je wyłączyć.
13. Aby uniknąć niepotrzebnych uszkodzeń, włosy, części ciała lub ubrania powinny znajdować się z dala od odkurzacza, ponieważ podczas pracy wywiera on siłę ssącą.
14. Nie należy demontować urządzenia w sposób niekontrolowany.
15. Do ładowania urządzenia należy używać oryginalnej ładowarki.
16. Podczas ładowania odkurzacz należy umieścić w dobrze wentylowanym, czystym i suchym miejscu.
17. W przypadku uszkodzenia ładowarki należy przerwać ładowanie.
18. W przypadku uszkodzenia przewodu zasilającego musi on zostać wymieniony przez producenta lub autoryzowany personel w celu uniknięcia zagrożenia.
19. Przed rozpoczęciem ładowania należy się upewnić, że urządzenie czyszczące i ładowarka są w stanie suchym.
20. Odkurzacz został specjalnie zaprojektowany do pracy w środowisku podwodnym, a nie do ogólnego zastosowania.
21. Należy unikać używania odkurzacza do czyszczenia ostrych przedmiotów, ponieważ może to spowodować uszkodzenie odkurzacza i siatki filtrującej.
22. Podczas ładowania odkurzacz należy umieścić w dobrze wentylowanym, czystym i suchym miejscu.

6. WSKAZÓWKI DOTYCZĄCE BATERII

Uruchomienie:

Podłączyć ładowarkę do urządzenia zgodnie z rysunkiem. Parametry ładowarki: Wejście 100–240 V, 50/60 Hz, 0,8 A; Wyjście 21 V – 1,5 A. Podczas ładowania czerwona dioda oznacza

FR
ES
PT
IT
EL
PL
UA
RO
BR
EN

ładowanie, zielona – pełne naładowanie. Przed pierwszym użyciem ładować 1,5 godziny. Po pełnym naładowaniu urządzenie działa 50–60 minut.

Wskaźnik poziomu akumulatora:

50%: zielona dioda świeci 10 s, potem gaśnie. 20–50%: zielona dioda miga 10 razy, potem gaśnie. <20%: czerwona dioda świeci 10 s, potem gaśnie. <10%: czerwona dioda świeci do wyłączenia urządzenia. Wskaźnik ssania: Gdy prąd przekracza próg, czerwona dioda miga po 10 s, wyłączenie po 1 min. Jeśli prąd < próg – czerwona dioda gaśnie. Gdy akumulator <10% i ssanie > próg – priorytet ma poziom akumulatora.

7. SPECYFIKACJE TECHNICZNE

Model	PCT403T-1.5SL
Moc	40W
Napięcie znamionowe	DC18V
Pojemność akumulatora	2AH
Maks. przepływ	4200l/h
Cząsteczki	<25mm
Maksymalna temperatura wody	35°C
Ochrona przed wilgocią	IPX8
Czas ładowania akumulatora	90 minut
Żywotność akumulatora	50-60 minut

8. ROZWIĄZYWANIE PROBLEMÓW

Ostrzeżenie: Aby uniknąć zagrożenia, cała instalacja, w tym naprawy i wymiana elementów, musi być przeprowadzona przez autoryzowany personel serwisowy. Przed użyciem urządzenia czyszczącego wyłączyć je i odłączyć od zasilania.

Problem	Przyczyny	Rozwiązania
Nie czyścić odpadów	Akumulator jest na wyczerpaniu	Po naładowaniu odkurzacz może pracować przez 50–60 minut.
	Koło jest uszkodzone	Skontaktuj się ze sprzedawcą w celu naprawy lub wymiany koła.
	Koło jest zablokowane	Wyłącz oczyszczacz i sprawdź śmigło. Wezwij profesjonalistę w celu usunięcia blokady koła.
	Worek filtrujący jest pełny	Oczyść odpady w worku filtrującym.
Odpady wydostają się przez przednie części	Zawór zwrotny jest uszkodzony	Wymień zawór zwrotny.
Odpady z siatki filtrującej	Siatka filtrująca jest uszkodzona	Wymień siatkę filtrującą.
Uchwyt/słupek przedłużający nie łączy się	Kabel połączeniowy V– jest uszkodzony	Wymień kabel V.
Odkurzacz nie jest obciążony	Akumulator jest uszkodzony	Skontaktuj się ze sprzedawcą w celu wymiany akumulatora. Uwaga! Aby uniknąć uszkodzenia odkurzacza, należy zakupić i wymienić oryginalny akumulator litowy.
	Ładowarka jest uszkodzona	Skontaktuj się ze sprzedawcą w celu wymiany ładowarki. Uwaga! Aby uniknąć uszkodzenia odkurzacza spowodowanego przez ładowarkę, należy zakupić oryginalną ładowarkę zamienną.

9. GWARANCJA

Produkt objęty jest gwarancją handlową. Gwarancja ta stanowi uzupełnienie rękojmi przysługującej klientowi na mocy prawa obowiązującego na terytorium, na którym produkt podlegał dystrybucji.
Gwarancja handlowa biegnie od daty zakupu produktu i obowiązuje przez okres **3** lat.
Gwarancja obejmuje naprawę lub wymianę produktu wedle uznania sklepu. Gwarancja obejmuje wady produkcyjne spowodowane brakiem części i/lub podzespołów, a także uszkodzenia powstałe w normalnych warunkach użytkowania. W takim przypadku należy przedstawić dowód dostawy lub zakupu. W przeciwnym razie wszelkie prace, które będą przeprowadzane na produkcie, będą podlegały wycenie, którą użytkownik będzie musiał zatwierdzić przed wykonaniem jakichkolwiek czynności. Naprawa lub wymiana produktu nie przedłuża początkowego okresu gwarancji. Każda część zamienna, która podlegała wymianie, staje się własnością sklepu. Jeśli produkt zostanie odsprzedany w okresie obowiązywania gwarancji, zachowa ona ważność na rzecz nabywcy, który będzie mógł się na nią powołać, pod warunkiem przedstawienia oryginalnego dowodu dostawy lub zakupu oraz spełnienia odpowiednich warunków. Odsprzedaż produktu nie ma wpływu na okres gwarancji pozostały w dniu odsprzedaży.
Wyłączenia gwarancyjne:
Gwarancja pozostaje ograniczona do wartości produktu. Gwarancja nie przysługuje z tytułu normalnego zużycia produktu lub jego podzespołów, zmian w wyglądzie spowodowanych starzeniem się produktu, problemów, incydentów lub uszkodzeń wynikających z niewłaściwego lub niedbałego użytkowania produktu, nieprzestrzegania zaleceń podanych w niniejszej instrukcji, przypadkowych uszkodzeń lub uszkodzeń wynikających z niewłaściwego użytkowania, uszkodzeń spowodowanych czynnikami zewnętrznymi, takimi jak warunki pogodowe, uszkodzeń kosmetycznych, takich jak zadrapania, awarii spowodowanej zdarzeniem pozostającym poza kontrolą sprzedawcy, kradzieży produktu.
Jeśli produkt jest użytkowany w kraju innym niż kraj, w którym został zakupiony, roszczenie gwarancyjne może podlegać unieważnieniu. W takim przypadku należy skontaktować się ze sprzedawcą prowadzącym sprzedaż detaliczną w kraju pochodzenia zakupionego produktu, który rozpatruje roszczenia gwarancyjne odrębnie w odniesieniu do poszczególnych przypadków.

ВАЖЛИВО, ЗБЕРЕЖІТЬ ДЛЯ ПОДАЛЬШОГО ВИКОРИСТАННЯ: БУДЬ ЛАСКА, УВАЖНО ПРОЧИТАЙТЕ

ДЛЯ ВИКОНАННЯ РОБІТ ЗІ ВСТАНОВЛЕННЯ, ЕКСПЛУАТАЦІЇ ТА ТЕХНІЧНОГО ОБСЛУГОВУВАННЯ ПЕРЕД ПОЧАТКОМ ВИКОРИСТАННЯ ВИРОБУ РЕКОМЕНДУЄТЬСЯ УВАЖНО ПРОЧИТАТИ ЦЮ ІНСТРУКЦІЮ З ЕКСПЛУАТАЦІЇ. ЗВЕРНІТЬ УВАГУ НА ОСНОВНІ ПОПЕРЕДЖЕННЯ ЩОДО ТЕХНІКИ БЕЗПЕКИ, НАВЕДЕНІ У ЦІЙ ІНСТРУКЦІЇ, ТА ЗБЕРЕЖІТЬ ЇЇ ДЛЯ ПОДАЛЬШОГО ВИКОРИСТАННЯ.

Дякуємо за вибір цього виробу. Під час розробки та виробництва нашої продукції ми робимо все можливе, щоб гарантувати відмінну якість та задоволення потреб користувачів.Будь-яка модифікація виробу є виключною відповідальністю особи, що здійснює встановлення, або замовника.Ви повинні використовувати упаковку продукту як поверхню для його установки, щоб уникнути пошкоджень (подряпин, плям фарби, бруду тощо).Дотримуйтесь інструкцій зі складання елементів та роботи виробу.
Складання і розбирання цього виробу має виконувати доросла особа.
Цей виріб не є іграшкою.
Цей пристрій не повинен використовуватися дітьми.
Діти не повинні очищувати пристрій і виконувати його технічне обслуговування.Діти не повинні грати з пристроєм.Заборонено використовувати пошкоджений пристрій.

Прилади можуть використовуватися особами з обмеженими фізичними, сенсорними або розумовими можливостями, а також особами, які не мають достатнього досвіду та знань, за умови, що вони отримали нагляд або інструкції щодо безпечного використання приладу та розуміють можливі небезпеки.
Прилади, які не захищені від замерзання, не можна залишати на відкритому повітрі в морозну погоду.
Завжди замінюйте пошкоджені деталі.
Цей Очищувач басейну створює всмоктування. Тримайте волосся, широкі речі, пальці та всі частини тіла подалі від отворів і рухомих частин пристрою.
Використовуйте виключно приладдя та запасні частини, зазначені в цьому посібнику.
Ніколи не залишайте цей пристрій підключеним до мережі, коли він зберігається тривалий час.
Ніколи не залишайте цей пристрій у воді, коли він вимкнений або розряджений.
Не використовуйте цей пристрій для запуску басейну (початок сезону).
Цей пристрій призначений для загального рутинного обслуговування вашого басейну або спа.
Не використовуйте його для прибирання значних забруднень, що накопичувалися тривалий час, наприклад на початку сезону використання басейну.
Цей пристрій призначений для роботи під водою: його слід занурити у воду, щоб він правильно працював. Не використовуйте цей пристрій як універсальний пилосос.
Не використовуйте цей пристрій без фільтрувального мішка і/або кришки відсікання пилососа.
Не пилососьте гострі предмети, оскільки це може пошкодити фільтрувальний мішок.
Не пилососьте токсичні речовини, горючі або легкозаймисті рідини (наприклад, бензин) і не використовуйте пристрій поблизу легкозаймистих або вибухонебезпечних парів.
Ніколи не кидайте предмети на пристрій і не вставляйте предмети в його отвори.
Переконайтеся, що всі отвори пристрою залишаються вільними від листя, сміття і всього, що може зменшити потік води.
Вимикайте і відключайте пристрій перед його очищенням, ремонтом, заміною фільтрувального мішка й проведенням технічного обслуговування.
Не заряджайте виріб пошкодженим зарядним пристроєм.

Зберігайте пристрій в приміщенні в сухому й чистому місці. Не піддавайте його впливу дощу або екстремальних температур і не торкайтеся пристрою мокрими руками під час заряджання. Не заряджайте пристрій під час використання.Цей виріб містить незамінні Літій-іонний акумулятори. Не викидайте цей виріб з побутовими відходами, на муніципальні сміттєзвалища або поблизу вогню, оскільки вбудований акумулятор може протекти або вибухнути. Завжди утилізуйте акумулятори відповідно до місцевих законів та правил.
Цей виріб призначений для використання тільки у випадках, описаних у цьому посібнику. Операції заряджання мають виконуватися відповідно до інструкцій у розділі «Заряджання акумулятора».

СИМВОЛИ НА ВИРОБІ

ОБЕРЕЖНО! Усі знаки безпеки на виробі повинні бути чистими й розбірливими. Якщо знаки безпеки відсутні або нерозбірливі, їх необхідно замінити, звернувшись до відділу післяпродажного обслуговування місцевого постачальника.

CE	Відповідність європейським стандартам: цей символ означає, що прилад відповідає застосовним директивам Європейського союзу та пройшов випробування на відповідність таким директивам.
	Відповідність технічним регламентам України.
	Перед початком експлуатації пристрою прочитайте та засвойте всі застереження та інструкції з техніки безпеки. Перед зарядкою, прочитати інструкції
	E обладнання класу II

	Забороняється викидати електричний інструмент разом із побутовими відходами. Використаний електричний інструмент необхідно збирати окремо та здавати до пунктів збору, спеціально призначених для цієї мети. Інформацію щодо утилізації можна отримати в місцевих органах влади або у представника компанії.
IPX8	Міжнародний код захисту (ступінь захисту від проникнення пилу та вологи)
3m	Максимально допустима глибина занурення
	Тільки для використання всередині

1. ПОРАДИ ЩОДО ВИКОРИСТАННЯ

Цей виріб призначений для домашнього та непрофесійного використання на відкритому повітрі. Тримайте виріб подалі від полум'я та прямих джерел тепла, як-от зовнішні джерела тепла та барбекю.

Умови тривалого використання

· Максимальна температура рідини, яку перекачують у безперервному режимі, не має перевищувати +35 °C.
· Цей очищувач басейну не слід використовувати для очищення легкозаймистих, газоподібних або вибухонебезпечних рідин.

Застосування

· Сфера застосування.
Малі басейни, рибні ставки, купальні та декоративні водойми.
· Матеріал середовища.
Вода з басейну, чиста вода, дощова вода.

FR

ES

PT

IT

EL

PL

UA

RO

BR

EN

Інструкція з експлуатації

· Щоб повністю зібрати пристрій, ручку й пилосос необхідно встановити в насос у порядку, зазначеному на схемі.

Заряджання акумулятора:

Використовуйте тільки блок живлення <XH2150-1500WG>, що входить до комплекту поставки виробу.

Відключіть зарядний пристрій після завершення зарядки.

ПРИМІТКА. Під час заряджання акумулятора світлодіодний індикатор рівня заряду світиться червоним кольором. Коли акумулятор повністю заряджений, індикатор світиться зеле

2. ТЕХНІЧНЕ ОБСЛУГОВУВАННЯ ТА ПРИБИРАННЯ

Вимкніть цей пристрій перед технічним обслуговуванням або очищенням.

Очищувач басейну потребує технічного обслуговування після кожного використання.

· Увага! Перед технічним обслуговуванням прилад слід вимкнути.
· Очистьте фільтри й переконайтеся, що нічого не заважає роботі пристрою.
· Якщо очищувач басейну не використовується тривалий час або знімається на зимовий період, промийте його водою, повністю спорожніть і дайте висохнути.
· У разі ризику замерзання очищувач басейну має бути повністю осушений.
· Після тривалих перерв перевірте, чи обертається ротор, коротко ввімкнувши та вимкнувши прилад.

Для тривалого терміну служби рекомендується регулярний догляд і перевірка пристрою.

3. РЕМОНТ

У разі виявлення несправної або зламаної деталі, будь ласка, зверніться до служби післяпродажного обслуговування, яка має список запасних частин, доступних для цього виробу.

4. ОХОРОНА НАВКОЛИШНЬОГО СЕРЕДОВИЩА

Використані електротовари заборонено викидати разом із побутовими відходами. Використані електротовари потрібно збирати окремо, їх слід утилізовувати в спеціальному пункті прийому. Необхідну інформацію, щодо утилізації можна отримати в місцевих органах влади або у вашого продавця.

Батареї та батарейки потрібно переробляти або утилізувати належним чином. Не викидайте батарейки разом із побутовим сміттям, із муніципальними відходами та не кидайте у вогонь, оскільки батареї можуть протекти або вибухнути. Не відкривайте, не замикайте та не пошкоджуйте батареї, оскільки це може призвести до травмування.

Після завершення терміну експлуатації продукти слід здати в пункт прийому відходів для сортування.

5. ІНСТРУКЦІЇ З ТЕХНІКИ БЕЗПЕКИ ТА ЕЛЕКТРОМОНТАЖУ

ПОПЕРЕДЖЕННЯ. Ознайомтеся з усіма інструкціями з безпеки, правилами, ілюстраціями й технічними характеристиками, що додаються до цього електроінструмента.
Недотримання наведених нижче інструкцій може призвести до ураження електричним струмом, пожежі та/або серйозних травм.

Інформація про безпеку

1. Уважно прочитайте інструкцію із використання та дотримуйтесь інформації, що міститься в ній. Звернувшись до цієї інструкції, ви ознайомитеся з пристроєм, навчитеся правильно ним користуватися та ознайомитеся з заходами безпеки, яких слід дотримуватися.
2. Вживайте необхідних заходів, щоб уникнути доступу дітей до приладу.
3. Користувач пристрою несе відповідальність за безпеку третіх осіб у зоні роботи.
4. Перед першим використанням приладу електрик повинен перевірити, чи були вжиті необхідні заходи електричного захисту.

УВАГА!

1. Не можна використовувати пристрій для чищення басейну, коли у воді перебувають люди.
2. Прилади можуть використовуватися особами з обмеженими фізичними, сенсорними або розумовими можливостями, а також особами, які не мають достатнього досвіду та знань, за умови, що вони отримали нагляд або інструкції щодо безпечного використання приладу та розуміють можливі небезпеки.
3. Якщо пристрій пошкоджено, задля безпеки його має замінити виробник, працівники його сервісного центру або особи, що мають подібнукваліфікацію.
4. Зверніться до електрика!
5. Використовуйте пристрій лише для цілей, зазначених у цьому посібнику.
6. Ви відповідаєте за безпеку на робочому місці.
7. Під час заряджання переконайтеся, що пристрій увімкнено в розетку в місці, захищеному від затоплення та потрапляння вологи.
8. Особа, що використовує пристрій, несе відповідальність за дотримання місцевих правил техніки безпеки й встановлення (зверніться за порадою до електрика).
9. У разі поломки очищувача для басейну будь-який необхідний ремонт повинен здійснюватися електриком.
10. Ніколи не допускайте роботи насоса всуху і не використовуйте його з повністю закритим повітрозабірником. Гарантія виробника анулюється, якщо насос було пошкоджено внаслідок пересихання.
11. Діапазон температури води: 4 °C (39,2 °F) – 35 °C (95 °F).
12. Перед заряджанням обов'язково вимкніть пристрій.
13. Щоб уникнути зайвих пошкоджень, волосся, частини тіла або одягу, їх слід тримати подалі від пилососа,оскільки під час роботи він всмоктує повітря.
14. Не розбирайте очищувач самовільно.
15. Використовуйте оригінальний зарядний пристрій для заряджання очищувача.16. Під час заряджання розмістіть очищувач у приміщенні в добре провітрюваному, чистому та сухому місці.
17. Якщо зарядний пристрій пошкоджено, припиніть заряджання.18. Якщо шнур живлення пошкоджено, він має бути замінений виробником або уповноваженим персоналом, щоб уникнути будь-якої небезпеки.19. Перед заряджанням переконайтеся, що очищувач і зарядний пристрій сухі.
20. Цей очищувач розроблений спеціально для підводного середовища, і не є очищувачем загального призначення.
21. Не використовуйте очищувач для очищення гострих предметів, оскільки це може призвести до пошкодження очищувача та його фільтрувальної сітки.22. Під час заряджання розмістіть очищувач у приміщенні в добре провітрюваному, чистому та сухому місці.

6. ІНСТРУКЦІЇ ЩОДО БАТАРЕЇ

Початок роботи.

Підключіть зарядний пристрій до очищувача, як показано на малюнку. Характеристики зарядного пристрою. Вхід: 100–240 В, 50/60 Гц, 0,8 А; вихід 21 В–1,5 А. Якщо індикатор горить червоним — йде заряджання, зеленим — заряджання завершено. Перед першим використанням заряджайте пристрій протягом 1,5 годин. Після заряджання пристрій працює 50–60 хвилин.

Індикатор заряду акумулятора.

50 % (коли вимикач увімкнено) — зелений горить 10 с, потім гасне. 20–50 % (коли вимикач увімкнено або якщо напруга падає в цьому діапазоні під час використання) — зелений блимає 10 разів, потім гасне. Менше 20 % (коли вимикач увімкнено або якщо напруга падає в цьому діапазоні під час використання) — червоний горить 10 с, потім гасне. Менше 10 % — червоний горить до вимкнення пристрою, нагадуючи про необхідність підзарядки. Індикатор всмоктування. У разі перевищення струму — червоний блимає через 10 с, пристрій вимикається через 1 хв. Якщо струм менше порогового значення — червоний індикатор гасне. Якщо заряд акумулятора менше 10 % і навантаження високе — пріоритет має індикатор акумулятора, червоний продовжує горіти до вимикання пристрою і згасання індикатора.

7. ТЕХНІЧНІ ХАРАКТЕРИСТИКИ

Модель	PCT403T-1.5SL
Потужність	40W
Номінальна напруга	DC18V
Ємність акумулятора	2AH
Макс. витрата	4200 л/год
Розмір часток	<25mm
Максимальна температура води	35°C
Захист від вологи	IPX8
Час заряджання акумулятора	90 хвилин
Час роботи від акумулятора	50-60 хвилин

8. УСУНЕННЯ НЕСПРАВНОСТЕЙ

Попередження. Щоб уникнути небезпеки, усі роботи зі встановлення, ремонту й заміни компонентів мають виконуватися авторизованим сервісним персоналом. Перед використанням очищувача вимкніть пристрій і від'єднайте його від мережі.

Проблема	Причини	Рішення
Сміття не всмоктується	Акумулятор розряджений	Зарядіть очищувач, і він зможе працювати від 50 до 60 хвилин після повного заряджання.
	Пошкоджено робоче колесо	Зверніться до дилера для ремонту або заміни робочого колеса.
	Робоче колесо заблоковане	Вимкніть пилосос і перевірте гвинт. Зверніться до спеціаліста, щоб усунути блокування робочого колеса.
	Фільтрувальний мішок заповнений	Очистьте фільтрувальний мішок.

Сміття виходить через передні секції	Пошкоджено зворотний клапан	Замініть зворотний клапан.
Сміття проходить крізь фільтр	Пошкоджено фільтрувальну сітку	Замініть фільтрувальну сітку.
Ручка/подовжувач не з'єднується	Пошкоджено V-подібний з'єднувальний кабель	Замініть V-подібний кабель.
Очищувач не заряджається	Акумулятор пошкоджено	Для заміни акумулятора зверніться до дилера. Увага! Щоб уникнути пошкодження очищувача, придбайте оригінальний літієвий акумулятор і замініть його.
	Зарядний пристрій пошкоджено	Для заміни зарядного пристрою зверніться до дилера. Увага! Щоб уникнути пошкодження пилососа зарядним пристроєм, придбайте оригінальний зарядний пристрій для заміни.

9. ГАРАНТІЯ

Ми надаємо комерційну гарантію на ваш товар. Ця гарантія доповнює юридичні гарантії, що надаються клієнту відповідно до законодавства, чинного на території, на якій поширюється продукт.
Комерційна гарантія починає діяти з дати придбання виробу і надається на період **3** років.
Гарантія покриває ремонт або заміну (на розсуд магазину) вашого виробу. Гарантія поширюється на виробничі дефекти, пов'язані з відсутністю деталей та/або компонентів, а також на пошкодження, спричинені за нормальних умов використання. У такому випадку, будь ласка, надішліть до магазину підтвердження доставки або покупки. Без цього попереднього підтвердження будь-яка робота, яка буде виконана стосовно виробу, буде оцінюватися за комерційною пропозицією, яку ви повинні будете затвердити до початку виконання будь-якої роботи. Ремонт або заміна виробу не продовжує початковий гарантійний термін. Будь-яка замінена запчастина стає власністю магазину. Якщо товар перепродається протягом гарантійного періоду, гарантія залишається дійсною на користь покупця, який може вимагати виконання гарантійних зобов'язань за умови пред'явлення оригіналу документа, що підтверджує доставку або купівлю, і виконання умов, необхідних для виконання гарантійних зобов'язань. Перепродаж товару не впливає на гарантійний термін, що залишився станом на дату перепродажу.
Винятки з гарантії:
Гарантія обмежується вартістю виробу. Гарантія не поширюється на випадки нормального зносу виробу або його компонентів, зміни зовнішнього вигляду внаслідок старіння виробу, проблем, інцидентів або пошкоджень, що виникли в результаті неправильного або недбалого використання виробу, недотримання рекомендацій, наведених у цьому посібнику, у разі випадкового пошкодження або пошкодження внаслідок неналежного використання, у разі пошкодження, спричиненого зовнішніми джерелами, такими як погода, у разі косметичного пошкодження, такого як подряпини, у разі поломки, спричиненої подіями, що не залежать від продавця, у разі крадіжки виробу.
Якщо виріб використовується в іншій країні, ніж та, в якій він був придбаний, ваша гарантійна вимога може бути визнана недійсною. У такому випадку, будь ласка, зверніться до продавця в країні походження, де ви придбали виріб, який розгляне гарантійну претензію в кожному конкретному випадку.

IMPORTANT, PĂSTRAȚI PENTRU ORICE REFERINȚĂ ULTERIOARĂ: CITIȚI CU ATENȚIE

ÎN ORICE ETAPĂ DE INSTALARE, UTILIZARE ȘI ÎNTREȚINERE, VĂ RECOMANDĂM SĂ CITIȚI CU ATENȚIE ACESTE INSTRUCȚIUNI DE UTILIZARE ÎNAINTE DE A FOLOSI PRODUSUL. REȚINEȚI AVERTIZĂRILE DE BAZĂ REFERITOARE LA SECURITATE DIN ACEST MANUAL ȘI PĂSTRAȚI MANUALUL PENTRU CONSULTARE ULTERIOARĂ.

Vă mulțumim pentru că ați ales acest produs. În timpul proiectării și fabricării produselor noastre, depunem toate eforturile pentru a garanta o calitate excelentă și a răspunde în mod optim nevoilor utilizatorilor.

Orice modificare a produsului este exclusiv responsabilitatea instalatorului sau clientului.

Trebuie să folosiți ambalajul produsului ca suport de montaj pentru a evita orice deteriorare (zgârieturi, porțiuni de vopsea sărită, murdărie...).

Urmăriți instrucțiunile de montare a elementelor și funcționarea produsului.
Montarea și demontarea acestui produs trebuie efectuate de un adult.
Acest produs nu este o jucărie.
Acest aparat nu trebuie să fie utilizat de către copii.
Curățarea și întreținerea nu trebuie efectuate de copii.
Copiilor nu trebuie să li se permită să se joace cu aparatul.
Aparatele pot fi utilizate de persoane cu capacități fizice, senzoriale sau mentale reduse sau care nu au experiență și cunoștințe, cu condiția să fi primit supraveghere sau instrucțiuni privind utilizarea în siguranță a aparatului și să înțeleagă pericolele implicate.
Aparatele care nu sunt protejate împotriva înghețului nu trebuie lăsate în aer liber pe timp de îngheț.
Nu utilizați aparatul în cazul în care este deteriorat.
Înlocuiți întotdeauna piesele deteriorate.
Acest Curățător de piscină generează aspirație. Mențineți părul, hainele largi, degetele și toate părțile corpului departe de deschiderile și piesele în mișcare ale aparatului.
Folosiți exclusiv accesoriile și piesele de schimb specificate în acest manual.
Nu lăsați niciodată acest aparat conectat la priză atunci când este depozitat pentru o perioadă lungă.
Nu lăsați niciodată acest aparat în apă când este oprit sau descărcat.
Nu utilizați acest aparat pentru repunerea în funcțiune a piscinei (începutul sezonului).
Acest aparat este conceput pentru întreținerea generală de rutină a piscinei sau spa-ului dumneavoastră.
Nu îl utilizați pentru curățarea murdăriei acumulate pe perioade lungi, de exemplu la începutul sezonului de utilizare a piscinei.
Acest aparat este conceput pentru utilizare sub apă: Trebuie să fie scufundat pentru a funcționa corect. Nu utilizați acest aparat ca aspirator multiuză.
Nu utilizați acest aparat fără sac filtrant și/sau capacul carcasei aspiratorului.
Nu aspirați obiecte ascuțite, deoarece pot deteriora sacul filtrant.
Nu aspirați substanțe toxice, lichide combustibile sau inflamabile (de exemplu benzină) și nu utilizați aparatul în prezența vaporilor inflamabili sau explozivi.
Nu lăsați niciodată să cadă un obiect pe aparat și nu introduceți obiecte în deschiderile aparatului.
Asigurați-vă că toate orificiile aparatului rămân libere de frunze, resturi și orice ar putea reduce fluxul de apă.
Opriți și deconectați aparatul înainte de a-l curăța, repara, schimba sacul filtrant și efectua întreținerea.

Nu încărcați produsul cu un încărcător cu ștecăr deteriorat.
Depozitați aparatul în interior, într-un loc uscat și curat. Nu-l expuneți la ploaie sau temperaturi extreme și nu-l manipulați cu mâinile ude când este încărcat. Nu încărcați aparatul în timpul utilizării.
Acest produs conține baterii reîncărcabile de Ion de litiu care nu pot fi înlocuite. Nu aruncați acest produs în gunoiul menajer, în centrele de colectare municipală sau lângă foc, deoarece bateria reîncărcabilă integrată poate curge sau exploda. Eliminați întotdeauna bateriile respectând legile și reglementările locale.
Acest articol este destinat a fi utilizat numai pentru situațiile descrise în acest manual.
Operațiunile de încărcare trebuie efectuate conform instrucțiunilor din secțiunea „încărcarea bateriei”.

SIMBOLURILE DE PE PRODUS

AVERTIZARE! Toate etichetele cu avertizări de siguranță de pe echipament trebuie să fie menținute curate și lizibile. Dacă etichetele cu avertizări de siguranță lipsesc sau sunt ilizibile, acestea trebuie să fie înlocuite, solicitând departamentul de servicii post-vânzare al distribuitorului local.

CE	Conform cu standardele europene: Acest simbol înseamnă că echipamentul respectiv este conform cu directivele europene aplicabile și s-a efectuat un test de conformitate cu directivele menționate.
	Conform reglementărilor tehnice din Ucraina.
	Citiți și asigurați-vă că înțelegeți toate instrucțiunile înainte de a utiliza echipamentul și respectați toate instrucțiunile privind avertizările și siguranța. Înainte de încărcare, citiți instrucțiunile
	Echipament de clasă II

	Este interzisă aruncarea aparatelor electrice împreună cu deșeurile menajere. Aparatele electrice uzate trebuie colectate separat și depuse la centre de colectare special prevăzute în acest scop. Solicitați informații privind reciclarea de la administrația locală sau distribuitor.
IPX8	Cod de protecție internațională (gradul de protecție împotriva pătrunderii prafului și a apei)
3m	Adâncimea maximă de imersie admisă
	Doar pentru uz interior

1. SFATURI DE UTILIZARE

Acest produs este destinat uzului casnic și neprofesional, în aer liber. Țineți produsul departe de flăcări și de sursele directe de căldură, cum ar fi radiatoarele de exterior și grătarele.

Durabilitate

· Temperatura maximă a lichidului de pompat în regim continuu nu trebuie să depășească +35°C.
· Acest aspirator de piscină nu trebuie utilizat pentru curățarea lichidelor inflamabile, gazoase sau explozive.

Aplicații

· Domenii de utilizare:
Piscine mici, iazuri cu pești, bazine de înot și lacuri decorative.
· Material utilizat ca mediu:
Apă de piscină, apă limpede și apă de ploaie.

Instrucțiuni de utilizare

· Pentru asamblarea completă a aparatului, mânerul și aspiratorul trebuie instalate în pompă în ordinea indicată în diagramă.

Încărcarea bateriei:

Utilizați numai unitatea de alimentare <XH2150-1500WG> furnizată în ambalajul produsului.

Deconectați încărcătorul după finalizarea încărcării.

OBSERVAȚIE: LED-ul de nivel de încărcare se aprinde roșu continuu în timpul încărcării bateriei. Devine verde fix atunci când bateria este complet încărcată.

2. ÎNTREȚINERE ȘI CURĂȚARE

Deconectați acest produs înainte de a efectua întreținerea sau curățarea.

Aspiratorul de piscină necesită întreținere după fiecare utilizare.

· Atenție! Înainte de întreținere, opriți dispozitivul.
· Curățați filtrele și verificați dacă nu există obiecte care împiedică buna funcționare.
· Dacă nu este utilizat pentru o perioadă lungă sau trebuie depozitat pe timpul iernii, clătiți-l cu apă, goliți-l complet și lăsați-l să se usuce.
· În caz de risc de îngheț, dispozitivul trebuie golit complet.
· După pauze îndelungate, verificați dacă rotorul funcționează corect pornind și oprind scurt aparatul.

Pentru o durată de viață mai lungă, se recomandă verificarea și întreținerea regulată.

3. REPARARE

În cazul unei piese defecte sau rupte, vă rugăm să contactați serviciul post-vânzare, care are o listă de piese de schimb disponibile pentru acest produs.

4. PROTECȚIA MEDIULUI

Produsele electrice uzate nu trebuie aruncate împreună cu deșeurile menajere. Produsele electrice uzate se colectează separat și trebuie eliminate la un punct de colectare desemnat. Contactați autoritățile locale sau dealerul pentru sfaturi privind reciclarea.

Acumulatorii și bateriile trebuie reciclate sau eliminate în mod corespunzător.
Nu aruncați bateriile la gunoiul menajer, la deșeurile municipale sau în foc, deoarece bateriile pot prezenta scurgeri sau exploda. Nu deschideți, nu scurtcircuitați și nu deteriorați bateriile, deoarece acest lucru ar putea cauza răniri.

Produsele aflate la sfârșitul ciclului de viață trebuie să fie duse la o agenție de colectare a deșeurilor pentru a fi sortate.

5. NORME PRIVIND SIGURANȚA ȘI INSTALAREA ELECTRICĂ

AVERTISMENT: Citiți toate instrucțiunile de siguranță, instrucțiunile de utilizare, ilustrațiile și specificațiile furnizate împreună cu acest instrument electric.
Nerespectarea tuturor instrucțiunilor de mai jos poate provoca șoc electric, incendiu și/sau răni grave.

Informații despre securitate

1. Citiți cu atenție modul de utilizare și respectați instrucțiunile pe care le conține. Prin consultarea acestui mod de utilizare, vă familiarizați cu aparatul, învățați să-l utilizați corect și veți observa măsurile de securitate pe care trebuie să le luați.
2. Luați măsuri pentru ca copiii să nu aibă acces la dispozitiv.
3. Utilizatorul aparatului este responsabil pentru terții prezenți în zona de lucru.
4. Înainte de prima utilizare a aparatului, un electrician trebuie să verifice că măsurile de protecție electrică necesare au fost luate.

ATENȚIE!

1. Dispozitivul de curățare a piscinei nu trebuie să fie utilizat în timp ce persoanele se află în apă.
2. Aparatele pot fi utilizate de persoane cu capacități fizice, senzoriale sau mentale reduse sau care nu au experiență și cunoștințe, cu condiția să fi primit supraveghere sau instrucțiuni privind utilizarea în siguranță a aparatului și să înțeleagă pericolele implicate.
3. În cazul în care aparatul este deteriorat, acesta trebuie înlocuit de către producător, reprezentantul său de vânzări sau de către persoane cu calificare similară, pentru a evita orice pericol.
4. Contactați electricianul!
5. Nu utilizați aparatul decât în scopurile specificate în acest mod de utilizare.
6. Sunteți responsabil pentru siguranța în locul de muncă.
7. În timpul încărcării, aveți grijă ca aparatul să fie conectat la o priză electrică situată într-un loc ferit de riscuri de inundație și de umiditate.
8. Operatorul este responsabil pentru regulile locale de securitate și de instalare (solicitați sfatul electricianului).
9. În cazul în care dispozitivul de curățare a piscinei se strică, orice reparație necesară trebuie să fie efectuată de către un electrician.
10. Nu lăsați niciodată pompa să funcționeze pe uscat și nu o puneți în funcțiune cu o priză de aer complet închisă. Garanția producătorului este anulată dacă pompa este deteriorată din cauza funcționării pe uscat.
11. Intervalul de temperatură a apei: 4° C (39,2° F)-35° C (95° F).
12. Opriți dispozitivul de curățare înainte de a-l reîncărca.
13. Pentru a evita orice deteriorare inutilă, părul, corpul sau articolele de îmbrăcăminte trebuie să rămână la distanță de aspiratorul de murdărie, deoarece acesta exercită o forță de aspirație atunci când funcționează.
14. Nu demontați dispozitivul de curățare în mod arbitrar.
15. Utilizați încărcătorul original pentru a reîncărca dispozitivul de curățare.
16. În timpul încărcării, așezați dispozitivul de curățare în interior, într-un loc bine aerisit, curat și uscat.
17. Dacă încărcătorul este deteriorat, opriți încărcarea.
18. În cazul în care cablul de alimentare este deteriorat, acesta trebuie înlocuit de către producător sau de către personalul autorizat pentru a evita orice pericol.
19. Aveți grijă ca dispozitivul de curățare și încărcătorul să fie uscate înainte de încărcare.
20. Dispozitivul de curățare este special conceput pentru mediul submarin mai degrabă decât pentru un mediu universal.
21. Evitați utilizarea aspiratorului pentru a curăța obiecte ascuțite pentru nu deteriora aspiratorul și filetul filtrant.
22. În timpul încărcării, așezați dispozitivul de curățare în interior, într-un loc bine aerisit, curat și uscat.

6. INSTRUCȚIUNI PENTRU BATERIE

Punerea în funcțiune:

Conectați încărcătorul la dispozitiv conform imaginii. Specificații: Intrare 100–240V, 50/60Hz, 0,8A; Ieșire 21V–1,5A. În timpul procesului de încărcare, dacă LED-ul devine roșu, aceasta înseamnă că bateria este în curs de încărcare; dacă LED-ul devine verde, aceasta înseamnă că dispozitivul de curățare este complet încărcat. Înainte de prima utilizare, încărcați dispozitivul de curățare timp de 1,5 ore. După încărcarea completă, dispozitivul de curățare poate funcționa 50–60 minute.

Indicator de nivel al bateriei:

Dacă nivelul bateriei este de peste 50% (atunci când întrerupătorul este aprins), LED-ul verde rămâne aprins timp de 10 secunde, apoi se stinge, dacă nivelul bateriei este de peste 20%, dar sub 50% (atunci când întrerupătorul este aprins sau dacă tensiunea scade în acest interval în timpul utilizării), LED-ul verde clipește de 10 ori, apoi se stinge; dacă nivelul bateriei este sub 20% (atunci când întrerupătorul este aprins sau dacă tensiunea scade în acest interval în timpul utilizării), LED-ul roșu rămâne aprins timp de 10 secunde, apoi se stinge; dacă nivelul bateriei este sub 10%, LED-ul roșu rămâne aprins până când dispozitivul se stinge și LED-ul se stinge pentru a-i reaminti utilizatorului să reîncarce bateria;
Indicație de aspirare: În cazul în care curentul de sarcină atinge valoarea definită, LED-ul roșu clipește după un interval de 10 secunde și dispozitivul se oprește automat după 1 minut; în cazul în care curentul de încărcare este mai mic decât valoarea definită, LED-ul roșu se stinge (dacă nivelul bateriei este sub 10% și fiecare încărcare de aspirare atinge simultan valoarea definită, indicația nivelului bateriei este prioritară, iar LED-ul roșu rămâne aprins până când dispozitivul se oprește, iar LED-ul se stinge).

7. SPECIFICAȚII TEHNICE

Model	PCT403T-1.5SL
Putere	40W
Tensiune nominală	DC18 V
Capacitatea bateriei	2AH
Debit max.	4200l/h
Particule	<25mm
Temperatură maximă a apei	35°C
Protecție împotriva umidității	IPX8
Durată de încărcare a bateriei	90 minute
Durată de viață a bateriei	50-60 minute

8. DEPANARE

Avertisment: Pentru a evita orice pericol, toată instalarea, inclusiv reparațiile și înlocuirea componentelor, trebuie efectuate de personal de service autorizat. Înainte de a utiliza dispozitivul de curățare, opriți aparatul și deconectați-l de la sursa de alimentare.

Problemă	Motive	Soluții
Deșeurile nu sunt curățate	Bateria se consumă	Reîncărcați dispozitivul de curățare și apoi va putea funcționa 50-60 de minute după ce a fost încărcat complet.
	Roata este deteriorată	Contactați distribuitorul pentru a repara sau înlocui roata cu pale.
	Roata este blocată	Opriți dispozitivul de curățare și verificați elicea. Apelați la personal specializat pentru a elimina blocajele la nivelul roții.
	Sacul de filtrare este plin	Curățați deșeurile din sacul de filtrare.
Deșeurile se scot prin partea din față	Robinetul antiretur este deteriorat	Înlocuiți robinetul antiretur.
Deșeuri la filetul filtrant	Filetul filtrant este deteriorat	Înlocuiți filetul filtrant.
Mânerul/tija de prelungire nu se conectează	Cablul de conectare V este deteriorat	Înlocuiți cablul în V.
Dispozitivul de curățare nu este conectat	Bateria este deteriorată	Contactați distribuitorul pentru a înlocui bateria. Atenție! Pentru a evita deteriorarea dispozitivului de curățare, cumpărați baterie cu litiu de marcă originală în vederea înlocuirii.
	Încărcătorul este deteriorat	Contactați distribuitorul pentru a înlocui încărcătorul. Atenție! Pentru a evita deteriorarea dispozitivului de curățare din cauza încărcătorului, cumpărați încărcător de marcă originală în vederea înlocuirii.

9. GARANȚIE

Produsul achiziționat este însoțit de o garanție comercială. Această garanție completează garanțiile legale datorate clientului în temeiul legislației în vigoare pe teritoriul pe care a fost distribuit produsul.
Garanția comercială începe de la data achiziționării produsului și se acordă pentru o perioadă de **3** ani.
Garanția acoperă repararea sau înlocuirea, la libera alegere a magazinului, a produsului dumneavoastră. Aceasta acoperă defectele de fabricație apărute ca urmare a lipsei unor piese și/sau componente, precum și daunele cauzate în condiții normale de utilizare. În acest caz, vă rugăm să trimiteți magazinului de unde ați achiziționat produsul dovada de livrare sau de cumpărare. Dacă nu se prezintă acest document, pentru orice lucrare care urmează să fie efectuată asupra produsului se va stabili un deviz care trebuie acceptat înainte de orice intervenție. Garanția inițială nu se prelungește dacă produsul este reparat sau înlocuit. Orice piesă de schimb care a fost înlocuită devine proprietatea magazinului. În cazul în care produsul este revândut în timpul perioadei de garanție, garanția rămâne valabilă - noul beneficiar fiind cumpărătorul, care poate solicita astfel aplicarea garanției, cu condiția să fie prezentată dovada originală de livrare sau de cumpărare și să fie îndeplinite condițiile de aplicare a garanției. Revânzarea produsului nu modifică în niciun mod perioada de garanție rămasă la data revânzării.
Excluderi din garanție:
Garanția este limitată la valoarea produsului. Garanția nu se aplică în cazul uzurii normale a produsului sau a componentelor sale, a modificărilor de aspect datorate îmbătrânirii produsului, a problemelor, incidentelor sau daunelor rezultate din utilizarea incorectă sau neglijentă a produsului, a nerespectării recomandărilor din acest manual, în caz de deteriorare accidentală sau de deteriorare rezultată în urma unei utilizări necorespunzătoare, în caz de daune cauzate de surse externe, cum ar fi condițiile meteorologice, în caz de deteriorare a aspectului, cum ar fi zgârieturi, în caz de defecțiune cauzată de un eveniment care nu se află sub controlul vânzătorului, în caz de furt al produsului.
În cazul în care produsul este utilizat într-o altă țară decât cea în care a fost achiziționat, este posibil să nu vă fie recunoscut dreptul la garanție. În acest caz, vă rugăm să contactați vânzătorul din țara de origine în care ați achiziționat produsul, care va examina cererea de garanție în funcție de situația specifică.

IMPORTANTE, A CONSERVAR PARA FUTURAS CONSULTAS: LEIA CUIDADOSAMENTE

DURANTE A INSTALAÇÃO, UTILIZAÇÃO E MANUTENÇÃO, ACONSELHAMOS LER COM ATENÇÃO ESTAS INSTRUÇÕES ANTES DE UTILIZAR O PRODUTO. OBSERVE OS AVISOS BÁSICOS DE SEGURANÇA CONTIDOS NESTE MANUAL E CONSERVE ESTE MANUAL PARA CONSULTA POSTERIOR.

Agradecemos por ter escolhido este produto. Durante a criação e a fabricação dos nossos produtos, fazemos nosso melhor para garantir uma excelente qualidade e atendimento às necessidades dos usuários.

Qualquer modificação do produto é de responsabilidade exclusiva do instalador ou do cliente.

Recomendamos usar a embalagem do produto como superfície para sua montagem, a fim de evitar danos (arranhões, lascas na pintura, sujeira etc).

Siga as instruções para montar os componentes e operar o produto.Este produto deve ser montado e desmontado por um adulto.
Este produto não é um brinquedo.Este aparelho não deve ser usado por crianças.
A limpeza e a manutenção não devem ser realizadas por crianças.As crianças não devem brincar com o aparelho.
Os aparelhos podem ser utilizados por pessoas com capacidades físicas, sensoriais ou mentais reduzidas ou com falta de experiência e conhecimento, desde que tenham recebido supervisão ou instruções sobre a utilização segura do aparelho e compreendam os perigos envolvidos.
Os aparelhos que não estão protegidos contra o gelo não devem ser deixados ao ar livre em tempo frio.
Nunca utilize o aparelho se ele estiver danificado.
Sempre substitua as peças danificadas. Esse Limpador de piscina gera sucção. Mantenha cabelos, roupas soltas, dedos e todas as partes do corpo longe das aberturas e das partes móveis do aparelho.
Use somente os acessórios e peças sobressalentes especificados nestas instruções.Nunca deixe este aparelho guardado por um longo período conectado a uma tomada elétrica.Nunca deixe o aparelho na água quando ele estiver desligado ou descarregado.Não use o aparelho quando a piscina for novamente colocada em serviço (no início da temporada).
Este aparelho foi projetado para a manutenção geral de rotina de sua piscina ou spa.
Não o utilize para limpar sujeira pesada acumulada por longos períodos, por exemplo, no início da temporada de uso da piscina.Este aparelho foi projetado para uso subaquático: Ele deve estar imerso para funcionar corretamente. Não use este aparelho como um aspirador multiuso.
Não use este aparelho sem o reservatório do filtro e/ou a tampa do compartimento do aspirador.
Não aspire objetos pontiagudos, pois isso pode danificar o reservatório do filtro.Não aspire substâncias tóxicas, líquidos combustíveis ou inflamáveis (por exemplo, gasolina) e não use o aparelho próximo de vapores inflamáveis ou explosivos.Nunca deixe cair nenhum objeto sobre o aparelho ou insira qualquer objeto nas aberturas do aparelho.
Mantenha todas as aberturas do aparelho livres de folhas, detritos e qualquer outra coisa que possa reduzir o fluxo de água.Desligue e desconecte o aparelho da tomada antes de limpar, consertar, trocar o reservatório do filtro ou realizar qualquer operação de manutenção.Não carregue o produto usando um carregador com um plugue danificado.Guarde o aparelho em um local seco e limpo. Não o exponha à chuva ou a temperaturas extremas e não o manuseie com as mãos molhadas quando estiver sendo recarregado. Não recarregue o aparelho durante seu uso.Este produto contém baterias deÍon de lítio recarregáveis e não substituíveis. Não descarte este produto na lixeira normal ou no centro de coleta de lixo local, nem o deixe perto do fogo, pois a bateria recarregável integrada pode vazar ou explodir. Sempre descarte as baterias de acordo com as leis e os regulamentos locais.Este produto foi projetado para ser

usado somente nas situações descritas neste manual.O aparelho deve ser recarregado de acordo com as instruções da seção "Recarga da bateria".

SÍMBOLOS DO PRODUTO

AVISO! AVISO! Todas as sinalizações de segurança no produto devem ser mantidas limpas e legíveis. Caso estejam ausentes ou ilegíveis, devem ser substituídas entrando em contato com o serviço pós-venda do revendedor local.

CE	Está em conformidade com as normas europeias: Este símbolo significa que este aparelho está de acordo com as diretivas europeias aplicáveis e que foi realizado um teste de conformidade com essas diretivas.
	Conforme aos regulamentos técnicos da Ucrânia.
	Leia e compreenda todas as instruções antes de operar o produto e siga todos os avisos e instruções de segurança. Antes de carregar, leia as instruções
	Equipamento de classe II

	Produtos elétricos não devem ser descartados juntamente com o lixo doméstico. Produtos elétricos usados devem ser coletados separadamente e descartados em pontos de coleta designados para esse fim. Entre em contato com as autoridades locais ou distribuidor para obter instruções quanto à reciclagem.
IPX8	Código de proteção internacional (grau de proteção contra poeira e entrada de água)
3m	Profundidade máxima permitida de imersão
	Apenas para uso interno

1. MODO DE USAR

Este produto foi projetado para uso doméstico e não profissional ao ar livre. Mantenha o produto longe de chamas e fontes diretas de calor, como radiadores externos e churrasqueiras.

Durabilidade

· A temperatura máxima do fluido a ser bombeado durante a operação contínua não deve exceder +35°C.
· Este limpador de piscina não deve ser usado para limpar líquidos combustíveis, gasosos ou explosivos.

Utilização

· Campo de utilização:· Piscina pequena, lago com peixes, piscina natural e lago ornamental.· O material usado como suporte:Água de piscina, água limpa e chuva.

Instruções de uso

· Para montar uma máquina completa, a alça e o aspirador de sujeira devem ser instalados na bomba na ordem mostrada no diagrama.

Carregamento da bateria:

Use apenas com a fonte de alimentação <XH2150-1500WG> fornecida na embalagem do produto.

Desconecte o carregador quando a recarga estiver completa.

OBSERVAÇÕES: A luz LED do nível de carga fica vermelha fixa durante o carregamento da bateria. A luz fica verde constante quando a bateria está totalmente carregada.

2. MANUTENÇÃO E LIMPEZA

Desconecte o produto da tomada antes de fazer manutenções ou limpezas.

Os limpadores de piscina exigem manutenção após cada uso.

· Atenção! Desligue o limpador de piscina antes de cada manutenção.
· Limpe os filtros e verifique se nada está obstruindo o funcionamento do produto.
· Se o aspirador de piscina não for usado por um longo período ou se for guardado durante os meses de inverno, enxágue-o com água, esvazie-o completamente e deixe-o secar.
· Se houver risco de geada, o limpador de piscina deve ser completamente esvaziado.
· Após longas pausas, verifique se o rotor está girando corretamente ligando e desligando o aparelho por alguns instantes.

Para garantir uma vida útil longa, recomendamos fazer inspeções e manutenções regulares.

3. REPARO

No caso de uma peça defeituosa ou quebrada, entre em contato com o serviço pós-venda, que tem uma lista de peças de reposição disponíveis para este produto.

4. PROTEÇÃO AMBIENTAL

Os produtos elétricos usados não devem ser descartados com o lixo doméstico. Os produtos elétricos usados são coletados separadamente e devem ser descartados em um ponto de coleta designado. Entre em contato com as autoridades locais ou revendedor para obter orientação sobre reciclagem.

As baterias e as pilhas devem ser recicladas ou descartadas adequadamente. Não se descarte de baterias no lixo doméstico, lixo municipal ou em um fogo, pois as baterias podem vazar ou explodir. Não abra, cause curto-circuito ou danifique as baterias, pois isso pode causar ferimentos.

Os produtos em fim de vida útil devem ser levados a um centro de coleta de resíduos para a triagem.

5. INSTRUÇÕES DE SEGURANÇA E INSTALAÇÃO ELÉTRICA

AVISO: Leia todas as instruções de segurança, instruções, ilustrações e especificações fornecidas com este equipamento elétrico.O não cumprimento de todas as instruções listadas abaixo pode resultar em choque elétrico, incêndio e/ou ferimentos graves.

Informações de segurança

1. Leia atentamente as instruções de uso e observe as informações nelas contidas. Ao consultar este manual, você se familiarizará com o aparelho, aprenderá a usá-lo corretamente e observará as precauções de segurança a serem tomadas.

2. Tome as medidas necessárias para garantir que as crianças não tenham acesso ao aparelho.
3. O usuário do equipamento é responsável pela presença de qualquer pessoa na área de trabalho.
4. Antes de usar o aparelho pela primeira vez, um eletricista deve verificar se as medidas de proteção elétrica necessárias foram tomadas.

ATENÇÃO!

1. O limpador de piscina não deve ser usado quando houver pessoas na água.
2. Os aparelhos podem ser utilizados por pessoas com capacidades físicas, sensoriais ou mentais reduzidas ou com falta de experiência e conhecimento, desde que tenham recebido supervisão ou instruções sobre a utilização segura do aparelho e compreendam os perigos envolvidos.
3. Se o aparelho estiver danificado, ele deverá ser substituído pelo fabricante, por um agente autorizado ou por pessoas igualmente qualificadas para evitar qualquer perigo.
4. Entre em contato com seu eletricista!
5. Use o aparelho somente para os fins especificados neste manual.
6. Você é responsável pela segurança no local de trabalho.
7. Durante a recarga, certifique-se de que o aparelho esteja conectado a uma tomada em um local protegido de possíveis inundações e umidade.
8. O operador é responsável pelas normas locais de segurança e instalação (consulte seu eletricista para obter orientação).
9. Se o limpador de piscina quebrar, os reparos necessários devem ser feitos por um eletricista.
10. Nunca deixe a bomba funcionar a seco e nunca coloque o aparelho em operação com a entrada de ar completamente fechada. A garantia do fabricante será anulada se a bomba for danificada em decorrência do ressecamento.
11. Faixa de temperatura da água: 4 °C (39,2 °F) – 35 °C (95 °F).
12. Desligue o limpador antes de recarregá-lo.
13. Para evitar danos desnecessários, cabelos, partes do corpo ou roupas devem ser mantidos longe do aspirador, pois ele exerce uma força de sucção quando está em operação.
14. Não desmonte o limpador arbitrariamente.
15. Use o carregador original para recarregar o limpador.
16. Coloque o limpador dentro de casa em um local bem ventilado, limpo e seco quando estiver sendo recarregado.
17. Se o carregador estiver danificado, interrompa a recarga.
18. Se o cabo de alimentação estiver danificado, ele deverá ser substituído pelo fabricante ou por um agente autorizado para evitar qualquer perigo.
19. Certifique-se de que o limpador e o carregador estejam secos antes de efetuar a recarga.
20. O limpador foi projetado especialmente para o ambiente subaquático, e não para ser um limpador de uso geral.
21. Evite usar o aspirador para limpar objetos pontiagudos, pois isso pode danificar o aspirador e o tecido do filtro.
22. Coloque o limpador dentro de casa em um local bem ventilado, limpo e seco quando estiver sendo recarregado.

6. INSTRUÇÕES PARA A BATERIA

Início de operação:

Conecte o carregador ao limpador conforme mostrado no diagrama. Características do carregador: Entrada 100-240 V, 50/60 Hz, 0,8 A; Saída 21 V – 1,5 A. Durante o processo de recarga, se a luz indicadora ficar vermelha, a bateria está sendo carregada; se a luz indicadora ficar verde, o limpador está totalmente carregado. Antes da primeira utilização, carregue o limpador por 1,5 hora. Depois de totalmente carregado, o limpador pode funcionar por 50 a 60 minutos.

Indicador do nível da bateria:

Se o nível da bateria não estiver abaixo de 50% (quando o interruptor estiver ligado), a luz verde permanecerá acesa por 10 segundos e depois se apagará; se o nível da bateria estiver acima de 20%, mas abaixo de 50% (quando o interruptor estiver ligado ou se a tensão cair nesse

intervalo durante o uso), a luz verde piscará 10 vezes e depois se apagará; se o nível da bateria estiver abaixo de 20% (quando o interruptor estiver ligado ou se a tensão cair nesse intervalo durante o uso), a luz vermelha permanecerá acesa por 10 segundos e depois se apagará; se o nível da bateria estiver abaixo de 10%, a luz vermelha permanecerá acesa até que o aparelho seja desligado e a luz se apagará para lembrar o usuário de recarregar a bateria; Indicação de sucção: Quando a corrente de carga atinge o valor definido, o LED vermelho pisca após 10 segundos e o dispositivo se desliga automaticamente após 1 minuto; quando a corrente de carga está abaixo do valor definido, o LED vermelho se apaga (se o nível da bateria estiver abaixo de 10% e a carga de sucção atingir simultaneamente o valor definido, a indicação do nível da bateria tem prioridade e o LED vermelho permanece aceso até que o dispositivo se desligue e o LED se apague).

7. ESPECIFICAÇÕES TÉCNICAS

Modelo	PCT403T-1.5SL
Potência	40W
Tensão nominal	DC18V
Capacidade da bateria	2AH
Fluxo máximo	4200l/h
Partículas	<25mm
Temperatura máxima da água	35°C
Proteção contra umidade	IPX8
Tempo de carga da bateria	90 minutos
Vida útil da bateria	50-60 minutos

8. SOLUÇÃO DE PROBLEMAS

Aviso: Para evitar qualquer perigo, todos os trabalhos de instalação, incluindo reparos e substituição de componentes, devem ser realizados por um agente autorizado. Antes de usar o limpador, desligue o aparelho e desconecte-o da tomada.

Problema	Causas	Soluções
Não limpar os resíduos	A bateria está acabando	Recarregue o limpador e ele poderá funcionar por 50 a 60 minutos após ser totalmente recarregado.
	A roda está danificada	Entre em contato com o revendedor para reparar ou substituir a roda de aletas.
	A roda está travada	Desligue o limpador e verifique a hélice. Entre em contato um profissional para remover o que bloqueia a roda.
	O reservatório de filtro está cheio	Limpe os resíduos do reservatório de filtro.
Os resíduos saem pelas seções frontais	A válvula de retenção está danificada	Substitua a válvula de retenção.
Resíduos do tecido de filtragem	O tecido de filtragem está danificado	Substitua o tecido de filtragem.
A alça/ponte de extensão não se conecta	O cabo de conexão V está danificado	Substitua o cabo em V.

O limpador não apresenta problemas	A bateria está danificada	Entre em contato com o revendedor para substituir a bateria. Atenção! Para evitar danos ao limpador, compre uma bateria de lítio original e substitua-a.
	O carregador está danificado	Entre em contato com o revendedor para substituir o carregador. Atenção! Para evitar danos ao limpador provocados pelo carregador, adquira um carregador original para substituição.

9. GARANTIA

Uma garantia comercial é oferecida para seu produto. Essa garantia complementa as garantias legais devidas ao cliente em virtude da lei em vigor no território em que o produto foi distribuído. A garantia comercial começa a partir da data de compra do produto e é concedida por um período de **3** anos.

A garantia cobre o reparo ou a substituição, a critério da loja, do seu produto. Ela cobre defeitos de fabricação devido à falta de peças e/ou componentes, bem como danos causados em condições normais de uso. Nesse caso, envie o comprovante de entrega ou de compra à sua loja. Sem essa produção prévia, qualquer trabalho a ser realizado no produto estará sujeito a um orçamento que deverá ser aceito pelo cliente antes de qualquer trabalho ser realizado. O reparo ou a substituição do seu produto não estende o período de garantia inicial. Qualquer peça sobressalente que tenha sido substituída passa a ser propriedade da loja. Se o produto for revendido durante o período de garantia, a garantia permanecerá válida em favor do comprador, que poderá solicitar que a garantia seja invocada, desde que o comprovante original de entrega ou compra seja apresentado e que as condições para invocar a garantia sejam atendidas. A revenda do produto não tem efeito sobre o período de garantia restante na data da revenda.

Exclusões da garantia:

A garantia é limitada ao valor do produto. A garantia não se aplica em caso de desgaste normal do produto ou dos seus componentes, alterações na aparência devido ao envelhecimento do produto, problemas, incidentes ou danos resultantes do uso incorreto ou negligente do produto, não cumprimento das recomendações fornecidas neste manual, em caso de danos acidentais ou danos resultantes de uso inadequado, em caso de danos causados por fontes externas, como o clima, em caso de danos cosméticos, como arranhões, em caso de falha causada por um evento fora do controle do vendedor, em caso de roubo do produto.

Se o produto for usado em um país diferente daquele em que foi comprado, seu pedido de garantia poderá ser invalidado. Nesse caso, entre em contato com o revendedor do país de origem onde o produto foi adquirido, que examinará a reivindicação de garantia caso a caso.

IMPORTANT, TO BE KEPT FOR FUTURE REFERENCE : PLEASE READ CAREFULLY

WE RECOMMEND YOU READ THIS MANUAL CAREFULLY BEFORE PRODUCT INSTALLATION, USE OR MAINTENANCE. PLEASE TAKE NOTE OF THE BASIC SAFETY WARNINGS IN THIS MANUAL AND KEEP IT SAFE FOR FUTURE REFERENCE.

Thank you for choosing this product. When designing and manufacturing our products, we do our utmost to provide excellent quality and meet users' needs.

Any modification made to the product is the sole responsibility of the installer or the customer.

You must use the product packaging as a surface for installing the product to avoid damage (scratches, paint stains, dirt, etc.).

Follow the instructions for installing the components and operating the product.This product must be assembled and dismantled by an adult.
This product is not a toy.This appliance must not be used by children.
Cleaning and maintenance must not be carried out by children.Children must not play with the appliance.
Appliances can be used by persons with reduced physical, sensory or mental capabilities or lack of experience and knowledge if they have been given supervision or instruction concerning use of the appliance in a safe way and if they understand the hazards involved.
Appliance without indication that they are protected against the effect of freezing shall not be left outside during freezing weather conditions.
Do not use the appliance if it is damaged.
Replace damaged components promptly.This pool cleaner generates suction. Keep hair, loose clothing, fingers, and any body parts away from openings and moving parts.Use only accessories and replacement parts specified in this manual.Never leave this product plugged into the main outlet for long-term storage.Never leave this product in the water when it is OFF or has run out of battery power.Do not use this product for pool opening (start of the season).
This product is designed for routine general maintenance of your pool or spa.
Do not use it to clean heavy dirt accumulated over long periods, for example at the start of the pool season.This appliance is designed for underwater use: It must be immersed to operate correctly. Do not use this appliance as an all-purpose vacuum cleaner.Do not use this product without the filter bag and/or vacuum body cover.Do not vacuum sharp objects, as this may damage the filter bag.Do not vacuum toxic substances, flammable or combustible liquids such as gasoline, or operate in the presence of explosive or flammable fumes.Never insert or drop objects into any opening on the appliance.
Keep all openings free of leaves, debris, or anything that may reduce the water flow.Always turn off and unplug the appliance before cleaning, servicing, changing the filter bag or any routine maintenance.Do not charge the product with a damaged plug charger.Charge the product indoors in a clean and dry place. Do not expose to rain or extreme temperatures and do not handle with wet hands during charging. Never charge the product while operating it.This product contains sealed non-replaceable Li-ion rechargeable batteries. Do not dispose of the product in regular trash, municipal waste stream or by fire, as the built-in rechargeable battery may leak or explode. Always dispose of the batteries safely in accordance with your local law and regulations.This product is intended to be used only for the purposes described in the manual.Charging operations shall be carried out in accordance with the instructions in “Charging the Battery” section.

SYMBOLS OF THE PRODUCT

WARNING! All the safety signs on the product must be kept clean and legible. In case these safety signs are missing or illegible, they must be replaced by contacting the after-sale service department of your local dealer.

CE	Complies with European standards: This symbol means that this appliance is compliant with the applicable European directives, and a test of compliance with these directives has been performed.
	Conform to the technical regulations of Ukraine.
	Read and understand all instructions before operating the product, follow all warning and safety instructions. Before charging, read the instructions
	class II equipment

	Electrical products should not be discarded with household products. Used electrical products must be collected separately and disposed of at collection points provided for this purpose. Talk with your local authorities or dealer for advice on recycling.
IPX8	International protection code (protection degree against dust and water intrusion)
3m	Maximum permissible immersion depth
	For indoor use only

1. USE RECOMMENDATIONS

This product is intended for domestic and non-professional outdoor use. Keep the product away from flames and direct sources of heat such as outdoor radiators and barbecues.

Durability

· The maximum temperature of the medium to be pumped during continuous operation must not exceed +35°C.
· This pool cleaner must not be used to clean combustible, gaseous or explosive liquids.

Applications

· Scope:Small swimming pools, fish ponds, swimming pools and landscaped pools.· Medium:Pool water, clear water and rain.

Operating instructions

· To assemble a complete machine, the handle and dirt sucker should be installed into the pump in order as the figure shows.

Charging the battery:

Use only with <XH2150-1500WG> supply unit provided in the product packaging.

Unplug the charger when the battery is fully charged.

NOTE: The charge level LED light turns solid red during battery charging. The light turns solid green when the battery is fully charged.

FR

ES

PT

IT

EL

PL

UA

RO

BR

EN

2. CARE AND CLEANING

Unplug this product before servicing or cleaning it.

Pool cleaners require maintenance after each use.

· Caution! Switch off the pool cleaner before servicing it.
· Clean the filters and check that nothing is obstructing the product's operation.
· If the pool cleaner is not going to be used for a long time or has to be removed for the winter months, rinse it out with water, empty it completely and allow it to dry.
· If there is a risk of frost, the pool cleaner must be emptied completely.
· After a long period of disuse, make sure the rotor turns correctly by briefly switching the pool cleaner on and off.

To ensure a long service life, however, we recommend regular inspection and maintenance.

3. REPAIR

In the event of a faulty or broken part, please contact the after-sales service, which has a list of spare parts available for this product.

4. ENVIRONMENTAL PROTECTION

Used electrical products must not be disposed of with household waste.
Used electrical products are collected separately and must be disposed of at a collection centre set up for this purpose. Contact your local authority or dealer for advice on recycling.

Batteries must be recycled or disposed of correctly. Do not dispose of batteries in household or municipal waste or in a fire, as the batteries may leak or explode.
leak or explode. Do not open, short-circuit or damage the batteries, as this may batteries as this could cause injury.

End-of-life products should be taken to a waste collection organisation for sorting.

5. SAFETY AND ELECTRICAL INSTALLATION INSTRUCTIONS

WARNING: Read all the safety instructions, instructions, illustrations and specifications supplied with this power tool.Failure to comply with all the instructions listed below may result in electric shock, fire and/or serious injury.

Safety information

1. Please read the manual very carefully and follow the information it contains. By referring to this manual, you will familiarise yourself with the appliance, learn how to use it correctly and note the safety precautions to be taken.
2. Take the necessary measures to ensure that children do not have access to the appliance.
3. The user of the appliance is responsible for any third parties present in the work area.
4. Before using the appliance for the first time, an electrician must check that the necessary electrical protection measures have been taken.

CAUTION!

1. The pool cleaner must not be used when people are in the water.
2. Appliances can be used by persons with reduced physical, sensory or mental capabilities or lack of experience and knowledge if they have been given supervision or instruction concerning use of the appliance in a safe way and if they understand the hazards involved.

3. If the appliance is damaged, it must be replaced by the manufacturer, a service agent or similarly qualified persons to avoid any hazard.
4. Contact your electrician!
5. Only use the appliance for the purposes specified in this manual.
6. You are responsible for safety in the work area.
7. When charging, ensure that the appliance is plugged into a socket in a place where there is no risk of flooding and which is protected against moisture.
8. The operator is responsible for local safety and installation regulations (ask your electrician for advice).
9. If the pool cleaner breaks down, any necessary repairs must be carried out by an electrician.
10. Never allow the pump to run dry, and never operate it with the air intake completely closed. The manufacturer's warranty shall lapse if the pump is damaged due to it being allowed to run dry.
11. Water temperature range: 4°C (39.2°F) - 35 °C (95°F).
12. Please switch off the cleaner before charging it.
13. To avoid unnecessary damage, hair, body parts or clothing should be kept away from the dirt sucker, as it exerts a suction force when in operation.
14. Do not dismantle the cleaner arbitrarily.
15. Please use the original charger to charge the cleaner.
16. Please place the cleaner indoors in a well-ventilated, clean and dry place when it is charging.
17. If the charger is damaged, stop charging it.
18. If the power cord is damaged, it must be replaced by the manufacturer or authorised personnel to avoid any hazard.
19. Make sure the cleaner and charger are dry before charging.
20. The cleaner is specially designed for the underwater environment, rather than an all-purpose cleaner.
21. Avoid using the vacuum to clean sharp objects, as this could damage the vacuum and the filter bag.
22. Please place the cleaner indoors in a well-ventilated, clean and dry place when it is charging.

6. BATTERY INSTRUCTIONS

Commissioning:

Connect the charger to the cleaner as shown in the diagram. Charger specifications: Input 100-240V, 50/60Hz, 0.8A; Output 21V-1.5A. During the charging process, if the indicator light turns red, it means the battery is charging; if the indicator light turns green, it means the cleaner is fully charged. Before using for the first time, please charge the cleaner for 1.5 hours. Once fully charged, the cleaner can run for 50 to 60 minutes.

Battery level indicator:

If the battery level is not below 50% (when the switch is on). the green light stays on for 10 seconds, then goes off; if the battery level is above 20% but below 50% (when the switch is on or if the voltage drops within this range during use), the green light flashes 10 times, then goes off; if the battery level is below 20% (when the switch is on or if the voltage drops within this range during use), the red light stays on for 10 seconds, then goes off; if the battery level is below 10%, the red light stays on until the appliance is switched off, and the light goes off to remind the user to recharge the battery; Suction indicator: When the load current reaches the set value, the red LED flashes after 10 seconds and the appliance switches off automatically after 1 minute; when the charging current is below the set value, the red LED goes off (if the battery level is below 10% and the suction load simultaneously reaches the set value, the battery level indication takes priority and the red LED remains on until the appliance switches off and the LED goes off).

7. TECHNICAL SPECIFICATIONS

Model	PCT403T-1.5SL
Power	40W
Rated voltage	DC18V
Battery capacity	2AH
Max. flow	4200l/h
Particles	<25mm
Maximum water temperature	35°C
Humidity protection	IPX8
Battery charge time	90 minutes
Battery life	50-60 minutes

8. TROUBLESHOOTING

Warning: To avoid any hazard, all installation work, including repairs and replacement of components, must be carried out by authorised service personnel. Before using the cleaner, please switch off the appliance and unplug it.

Problem	Reasons	Solutions
Fails to clean the waste	The battery runs out	Charge the cleaner; it can operate for 50 to 60 minutes after being fully charged.
	The impeller is damaged	Contact your dealer to repair or replace the impeller.
	The impeller is blocked	Turn off the cleaner and check the impeller. Please call in a professional to clean the blockage in the impeller.
	The filter bag is full	Clean the waste in the filter bag.
Waste comes out through the front parts	The check valve is damaged	Change the check valve.
Waste comes out from the filter bag	The filter bag is damaged	Change the filter bag.
Handle/telescoping tube fails to connect	The connecting V-cord is damaged	Change the V-cord.
The cleaner fails to charge	The battery is damaged	Contact your dealer to replace the battery. Caution! To avoid damaging the cleaner, please buy the original lithium battery to replace it.
	The charger is damaged	Contact your dealer to replace the charger. Caution! To avoid damaging the cleaner caused by the charger, please purchase the original charger to replace it.

9. WARRANTY

A commercial guarantee is offered for your product. This guarantee supplements the legal guarantees owed to the customer by virtue of the law in force in the territory in which the product was distributed.
The commercial guarantee starts from the date of purchase of the product and is granted for a period of **3** years.
The guarantee covers the repair or replacement, at your shop's discretion, of your product. It covers manufacturing defects due to missing parts and/or components as well as damage caused under normal conditions of use. In this case, please send your shop your proof of

delivery or purchase. Without this prior production, any work to be carried out on the product will be subject to an estimate that you will have to accept before any intervention. The repair or replacement of your product does not extend the initial warranty period. Any spare part that has been replaced becomes the property of the shop. If the product is resold during the warranty period, the warranty remains valid in favour of the purchaser, who may request that the warranty be invoked provided that the original proof of delivery or purchase is produced and that the conditions for invoking the warranty are met. The resale of the product has no effect on the warranty period remaining at the date of resale.

Warranty exclusions :

The warranty is limited to the value of the product. The guarantee is not intended to apply in the event of normal wear and tear of the product or its components, changes in appearance due to ageing of the product, problems, incidents or damage resulting from incorrect or negligent use of the product, failure to comply with the recommendations given in this manual, in the event of accidental damage or damage resulting from improper use, in the event of damage caused by external sources such as the weather, in the event of cosmetic damage such as scratches, in the event of failure caused by an event beyond the control of the seller, in the event of theft of the product.

If the product is used in a country other than that in which it was purchased, your warranty claim may be invalidated. In this case, please contact the retailer in the country of origin where you purchased the product, who will examine the Warranty claim on a case-by-case basis.

ADEO Services - 135 rue Sadi Carnot CS 00001 - 59790 RONCHIN - France

UE / Dichiarazione di conformità CE
Deklaracja zgodności UE/WE
Δήλωση συμμόρφωσης ΕΕ / ΕΚ
Declaração de conformeidade da UE/CE

Modello di prodotto/prodotto | Model produktu/produkt | Μοντέλο προϊόντος/Προϊόν: | Modelo do produto

95928899

La presente dichiarazione di conformità è rilasciata sotto la responsabilità esclusiva del fabbricante | Niniejsza deklaracja zgodności wydana zostaje na wyłączną odpowiedzialność producenta. | Επωνυμία και διεύθυνση του κατασκευαστή ή του εξουσιοδοτημένου αντιπροσώπου του | Nome e endereço do fabricante ou do seu representante autorizado

ADEO Services, 135 Rue Sadi Carnot - CS 00001 59790 Ronchin - France

La presente dichiarazione di conformità è rilasciata sotto la responsabilità esclusiva del fabbricante | Niniejsza deklaracja zgodności wydana zostaje na wyłączną odpowiedzialność producenta. | Η παρούσα δήλωση συμμόρφωσης εκδίδεται με αποκλειστική ευθύνη του κατασκευαστή | Esta declaração de conformidade é emitida sob a exclusiva responsabilidade do fabricante.

Objeto de la declaración | Przedmiot deklaracji | Στόχος της δήλωσης | Objeto da declaração :

Tipologia di prodotto | Rodzaj produktu | Τύπος Προϊόντος | Tipo de producto	**MANUAL BATTERY POOL CLEANER FOR ABOVE-GROUND POOLS NATERIAL**
Riferimento del prodotto | Referencje produktu | Αναφορά προϊόντος | Referência do produto:	**95928899**
Riferimento del Modello industriale di Tipo | Model/typ/numer fabryczny | Αναφορά σχεδιασμού βιομηχανικού τύπου | Referência Industrial de Tipo	**PCT403T-1.5SL**
Marca del prodotto | Marka produktu | Μάρκα προϊόντος | Marca do produto	**NATERIAL**
EAN	**3276007972320**
Codifica del numero di serie | Kodowanie numeru seryjnego | Κωδικοποίηση σειριακού αριθμού | Codificação do número de série	**SN SSSSSSSSSS XX DDMMYY nn PPPPPP (SN: Serial No., SSSSSSSSSS : Supplier code, XX : Production line ID, DDMMYY: Production date, nn: number of version of product, PPPPPP : the last 6 numbers of PO number.)**

L'oggetto della dichiarazione di cui sopra è conforme alla pertinente normativa di armonizzazione dell'Unione | Wymieniony powyżej przedmiot niniejszej deklaracji jest zgodny z odnośnymi wymaganiami unijnego prawodawstwa harmonizacyjnego | Ο στόχος της δήλωσης που περιγράφεται παραπάνω είναι σύμφωνος με τη σχετική ενωσιακή νομοθεσία εναρμόνισης: | O objeto da declaração acima descrita está em conformidade com a legislação de harmonização da União aplicável:

Riferimenti alle pertinenti norme armonizzate utilizzate o alle specifiche in relazione alle quali è dichiarata la conformità | Odwołania do odnośnych norm zharmonizowanych, które zastosowano, lub do specyfikacji, w odniesieniu do których deklarowana jest zgodność: | Μνεία των σχετικών εναρμονισμένων προτύπων που χρησιμοποιούνται ή μνεία των προδιαγραφών σε σχέση με τις οποίες δηλώνεται η συμμόρφωση: | Referências às normas harmonizadas pertinentes utilizadas ou referências às especificações para as quais a conformidade é declarada

Dove applicabile il nome e il numero del laboratorio notificato che ha rilasciato la certificazione e il riferimento al documento | W stosownych przypadkach, notyfikowana nazwa i numer laboratorium, które wydało certyfikat oraz odniesienie do dokumentu | Όπου ισχύει το γνωστοποιημένο όνομα και τον αριθμό του εργαστηρίου που εξέδωσε την πιστοποίηση και την αναφορά στο έγγραφο | Quando aplicável o nome e número do laboratório notificado que emitiu a certificação e a referência ao documento

Directive 2014/35/EU (Low Voltage Directive (LVD))	**EN 60335-1:2012+A11+A13+A1+A14+A2+A15 EN IEC 60335-2-41:2021+A11 EN 62233:2008**
Directive 2014/30/EU (EMC Directive)	**EN IEC 55014-1:2021 EN IEC 55014-2:2021 EN IEC 61000-3-2:2019+A1 EN 61000-3-3:2013+A1+A2**
Directive 2011/65/EU (RoHS Directive)	**Directive (EU) 2015/863 EN IEC 63000:2018**
Regulation (EU) 2023/1542 (Batteries and Waste Batteries Regulation)	**(EU) 2023/1542**

Firmato in vece e per conto di | Podpisano w imieniu | Υπογραφή για και εξ ονόματος | Assinado por e em nome de:	**LEMOINE ERIC**
	International Projects Quality Leader
Luogo | miejsce | Τόπος | Local	**Ronchin - FRANCE**
data del rilascio | Data wydania | ημερομηνία έκδοσης | data de emissão	**02/10/2025**

ADEO Services SAS
135 Rue Sadi Carnot
CS 00001
59790 RONCHIN

EU/EC Declaration of conformity
Declaración de conformidad UE/CE
Declarația de conformitate a UE/CE

Product Model | Modelo del producto | Modelul de produs/produsul:

95928899

Name and address of the manufacturer or his authorised representative | Nombre y dirección del fabricante o de su representante autorizado | Denumirea și adresa producătorului sau a reprezentantului său autorizat:

ADEO Services, 135 Rue Sadi Carnot - CS 00001 59790 Ronchin - France

This declaration of conformity is issued under the sole responsibility of the manufacturer | La presente declaración de conformidad se expide bajo la exclusiva responsabilidad del fabricante | Declarația de conformitate este emisă pe răspunderea exclusivă a producătorului

Object of the declaration | Objeto de la declaración | Obiectul declarației :

Product Type - Description | Tipo de producto | Tip produs	**MANUAL BATTERY POOL CLEANER FOR ABOVE-GROUND POOLS NATERIAL**
Product Reference | Referencia del producto | Referință produs	**95928899**
Industrial Type Design Reference | Referencia Industrial de Tipo | Referință de desing industrial	**PCT403T-1.5SL**
Product Brand | Marca | Marcă a produsului:	**NATERIAL**
EAN	**3276007972320**
Serial number coding or batch number | Codificación del número de serie | Cod de numere de serie	**SN SSSSSSSSSS XX DDMMYY nn PPPPPP (SN: Serial No., SSSSSSSSSS : Supplier code, XX : Production line ID, DDMMYY: Production date, nn: number of version of product, PPPPPP : the last 6 numbers of PO number.)**

The object of the declaration described above is in conformity with the relevant Union harmonization legislation | El objeto de la declaración descrita anteriormente es conforme a la legislación de armonización pertinente de la Unión | Obiectul declarației descris mai sus este în conformitate cu legislația comunitară relevantă de armonizare a Uniunii	References to the relevant harmonised standards used or references to the specifications in relation to which conformity is declared | Referencias a las normas armonizadas pertinentes utilizadas, o referencias a las especificaciones respecto a las cuales se declara la conformidad | Referințele standardelor armonizate relevante folosite sau referințele specificațiilor în legătură cu care se declară conformitatea:	When applicable, the name and number of notified body number | Cuando corresponda, el nombre y número de laboratorio notificado que haya emitido la certificación y la referencia al documento | Unde este cazul numele și numărul de laborator notificat care a eliberat certificarea și trimiterea la document
Directive 2014/35/EU (Low Voltage Directive (LVD))	**EN 60335-1:2012+A11+A13+A1+A14+A2+A15 EN IEC 60335-2-41:2021+A11 EN 62233:2008**	
Directive 2014/30/EU (EMC Directive)	**EN IEC 55014-1:2021 EN IEC 55014-2:2021 EN IEC 61000-3-2:2019+A1 EN 61000-3-3:2013+A1+A2**	
Directive 2011/65/EU (RoHS Directive)	**Directive (EU) 2015/863 EN IEC 63000:2018**	
Regulation (EU) 2023/1542 (Batteries and Waste Batteries Regulation)	**(EU) 2023/1542**	

Signed for and on behalf of | Firmado por y en nombre de | Semnat pentru și în numele	**LEMOINE ERIC** **International Projects Quality Leader**
Place | Lugar | Locație	**Ronchin - FRANCE**
Date of issue | Fecha de expedición | Datat	**02/10/2025**

ADEO Services SAS
135 Rue Sadi Carnot
CS 00001
59790 RONCHIN

FR Ce produit est recyclable. S'il ne peut plus être utilisé, veuillez l'apporter dans un centre de recyclage de déchets.

ES Este producto es reciclable. Si ya no se puede usar, llévelo a un centro de reciclaje de residuos.

PT Este produto é reciclável. Se deixar de o utilizar, entregue-o num centro de reciclagem de resíduos.

IT Questo prodotto può essere riciclato. Se deve essere smaltito, portalo presso un centro di reciclaggio.

EL Αυτό το προϊόν είναι ανακυκλώσιμο. Εάν δεν μπορεί πλέον να χρησιμοποιηθεί, μεταφέρετε την σε κάποιο κέντρο ανακύκλωσης απορριμμάτων.

PL Ten produkt poddawany jest recyklingowi, kiedy przestaje być użyteczny należy dostarczyć go do punktu zbiórki odpadów.

UA Цей продукт може перероблятися. Якщо воно більше не є придатне для використування, здайте його в утилізаційний центр.

RO Aceast produs este reciclabil. Dacă nu mai poate ti folosit, vă rugăm să îl aduceţi într-un centru de reciclare a deşeurilor.

BR Este produto é reciclável. Se não puder mais ser usado, descarte em um centro de reciclagem de resíduos.

EN This product is recyclable. If it cannot be used anymore, please take it to waste recycling centre.

** Garantie 3 ans / 3 años de garantía / Garantia de 3 anos / Garanzia 3 anni / Εγγύηση 3 ετών / Gwarancja 3-letnia / 3 роки / Garanţie 3 ani / Garantia 3 anos / 3-year warranty

EU : ADEO SERVICES
135, rue Sadi Carnot- CS 00001 59790- RONCHIN- France
www.product-regulatory.adeoservices.com

UA : Виробник: ТОВ "Адео Сервісез С.А.", вул. Саді Карно, CS 00001, 59790 Роншен, Франція. Імпортер: ТОВ "Леруа Мерлен Україна", 04201 Україна, м.Київ, вул. Полярна 17А, +380 44 498 46 00. Імпортер приймає претензії від споживачів щодо товару, а також проводить його ремонт, технічне і гарантійне обслуговування.

BR : LEROY MERLIN COMPANHIA BRASILEIRA DE BRICOLAGEM CNPJ: 01.438.784/0001-05
Rua Pascoal Pais, nº. 525, 6º andar cj 61 a 64, Vila Cordeiro, São Paulo -SP. CEP: 04581-060
CALM (Central de Atendimento Leroy Merlin) Capitais 4020-5376 Demais Regiões
0800-0205376
IMAGENS ILUSTRATIVAS

SA : Imported by Adeo South Africa (PTY) LTD T/A Leroy Merlin
Hosted in Leroy Merlin Fourways Store, 35 Roos Street, Witkoppen Ext 97, Sandton, 2191
Johannesburg, Gauteng, South Africa
Tel: +27 10 493 8000 Email: contact@leroymerlin.co.za

Made in China
Країна походження Китай / Fabricado na China