saheco@saheco.com
(+34) 93 852 92 23
www.saheco.com

FICHA TÉCNICA DE PRODUCTO

Juego de accesorios SF-P70 pletina encastrada. x2 Freno retenedor

Código: 00 72 16

Marca: Saheco

Categoría: Herrajes para puertas correderas

Imagen

Especificaciones Técnicas
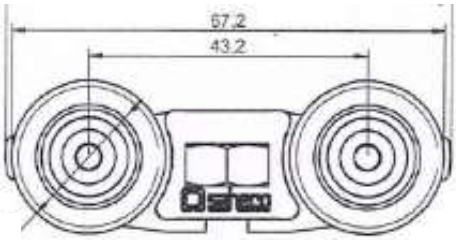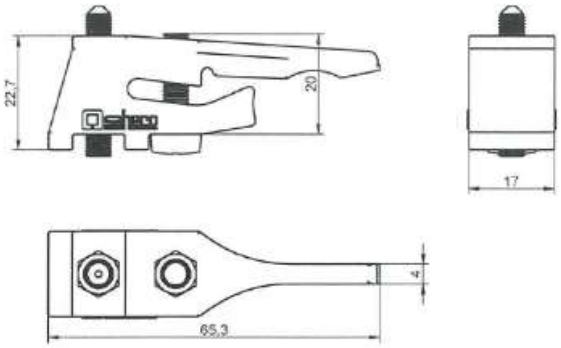
- **Peso máximo hoja:** 70Kg
- **Dimensiones:**