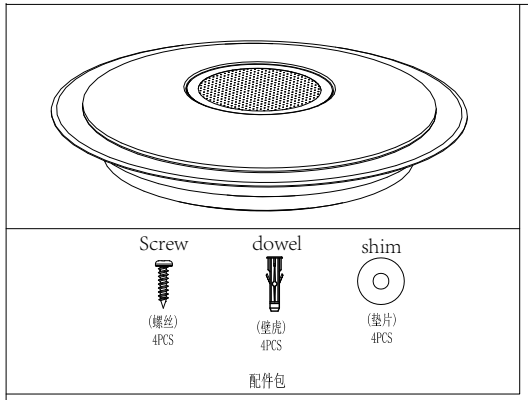

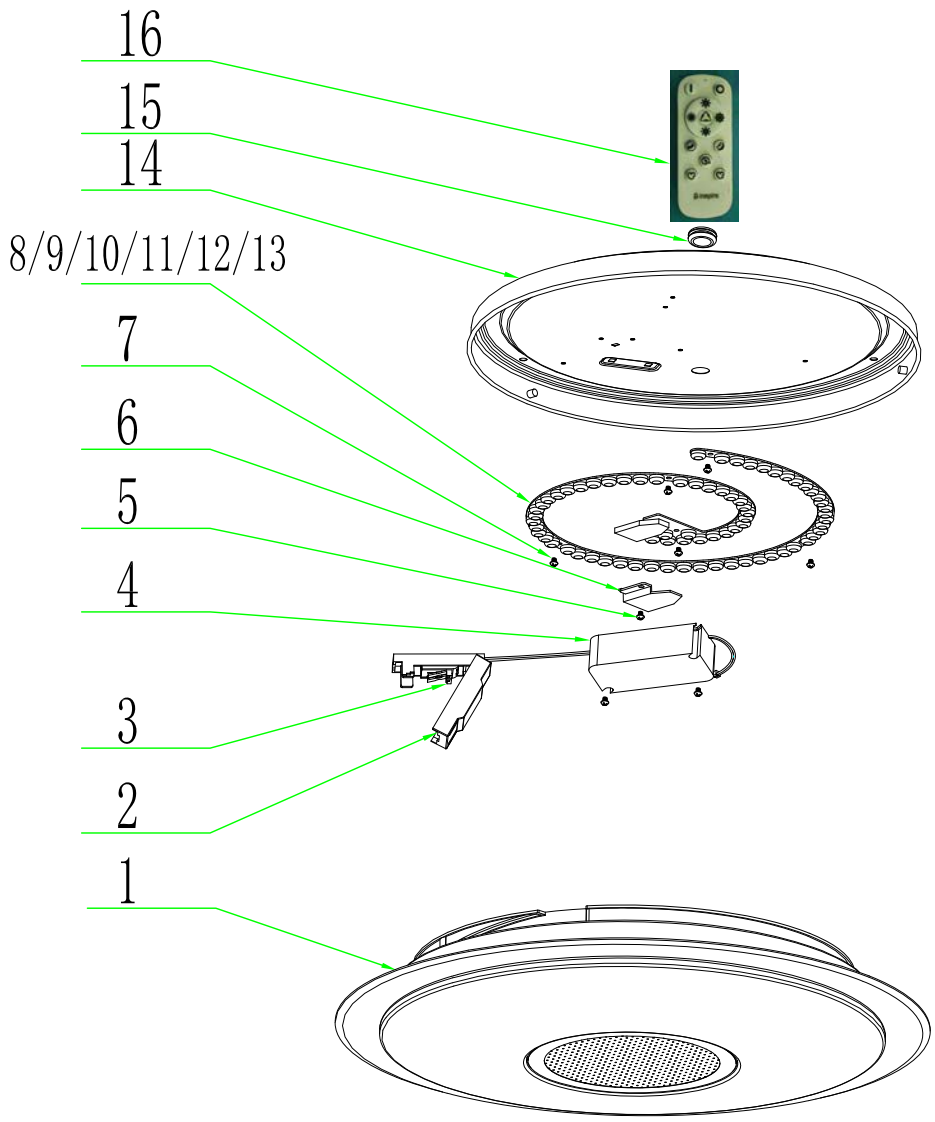

16	遥控器	1PCS	RC
15	护线套	1PCS	bushing
14	底盘	1PCS	backplate
13	2PIN端子	1PCS	2 pin connector
12	PCB控制板	1PCS	PCB controller
11	3528LED	52PCS	LED
10	3528LED	52PCS	LED
9	透镜	104PCS	Lens
8	铝基板	1PCS	PCB
7	螺丝	7PCS	Screw
6	防护罩	1PCS	Cover
5	螺丝	3PCS	Screw
4	电源	1PCS	Driver
3	连接器	1PCS	terminal
2	接线盒	1PCS	terminal box
1	灯罩	1PCS	shade
序号	物料名称	用量	