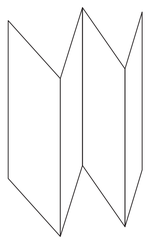

# 风琴折三折

## 正　面

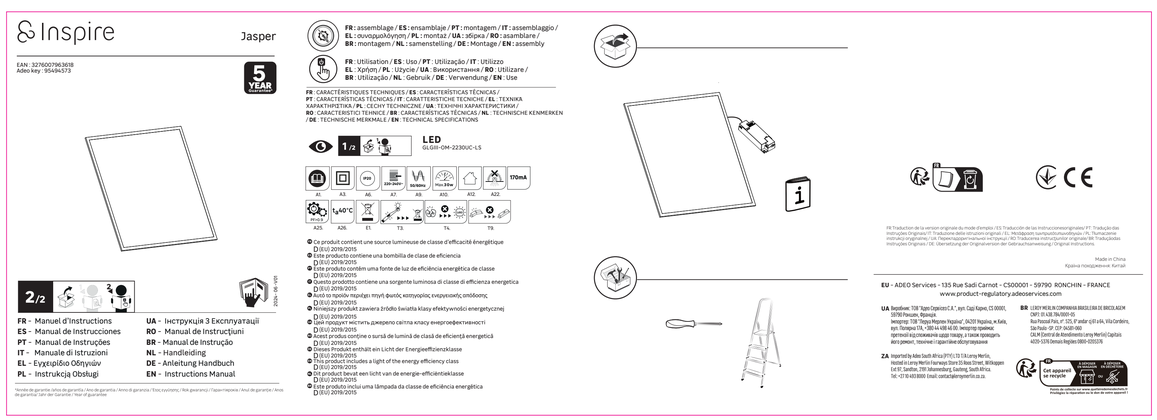
Inspire
Jasper
EAN : 3276007963618
Adeo key : 95494573
5 YEAR Guarantee
2/2
2024-06-V01
FR - Manuel d'Instructions
ES - Manual de Instrucciones
PT - Manual de Instruções
IT - Manuale di Istruzioni
EL - Εγχειρίδιο Οδηγιών
PL - Instrukcja Obsługi
UA - Інструкція з Експлуатації
RO - Manual de Instrucțiuni
BR - Manual de Instrução
NL - Handleiding
DE - Anleitung Handbuch
EN - Instructions Manual
*Année de garantie / Año de garantía / Ano de garantia / Anno di garanzia / Έτος εγγύησης / Rok gwarancji / Гарантийна година / Anul de garanție / Année de garantie / Jahr der Garantie / Year of guarantee
FR : assemblage / ES : ensamblaje / PT : montagem / IT : assemblaggio / EL : συναρμολόγηση / PL : montaż / UA : збірка / RO : asamblare / BR : montagem / NL : samenstelling / DE : Montage / EN : assembly
FR : Utilisation / ES : Uso / PT : Utilização / IT : Utilizzo
EL : Χρήση / PL : Użycie / UA : Використання / RO : Utilizare / BR : Utilização / NL : Gebruik / DE : Verwendung / EN : Use
FR : CARACTÉRISTIQUES TECHNIQUES / ES : CARACTERÍSTICAS TÉCNICAS / PT : CARACTERÍSTICAS TÉCNICAS / IT : CARATTERISTICHE TECNICHE / EL : ΤΕΧΝΙΚΑ ΧΑΡΑΚΤΗΡΙΣΤΙΚΑ / PL : CECHY TECHNICZNE / UA : ТЕХНІЧНІ ХАРАКТЕРИСТИКИ / RO : CARACTERISTICI TEHNICE / BR : CARACTERÍSTICAS TÉCNICAS / NL : TECHNISCHE KENMERKEN / DE : TECHNISCHE MERKMALE / EN : TECHNICAL SPECIFICATIONS
1/2
LED
GLGIII-OM-2230UC-LS
A1
A3
A6
220-240V
A7
50/60Hz
A8
Max.20W
A15
A12
A22
170mA
A25
≤40°C
A26
E1
T3
T4
T9
Ce produit contient une source lumineuse de classe d'efficacité énergétique (UE) 2019/2015
Este producto contiene una bombilla de clase de eficiencia (UE) 2019/2015
Este produto contém uma fonte de luz de eficiência energética de classe (UE) 2019/2015
Questo prodotto contiene una sorgente luminosa di classe di efficienza energetica (UE) 2019/2015
Αυτό το προϊόν περιέχει πηγή φωτός κατηγορίας ενεργειακής απόδοσης (ΕΕ) 2019/2015
Niniejszy produkt zawiera źródło światła klasy efektywności energetycznej (UE) 2019/2015
Цей продукт містить джерело світла класу енергоефективності (ЄС) 2019/2015
Acest produs conține o sursă de lumină de clasă de eficiență energetică (UE) 2019/2015
Dieses Produkt enthält ein Licht der Energieeffizienzklasse (EU) 2019/2015
Dit product bevat een lichtbron van de energie-efficiëntieklasse (EU) 2019/2015
Denne produkt indeholder en lampe af den energi efficiency class (EU) 2019/2015
Det produkt består av en lampa av den energi-effektivitetsklassen (EU) 2019/2015
Este produto inclui uma lâmpada da classe de eficiência energética (EU) 2019/2015
FR Traduction de la version originale du mode d'emploi / ES Traducción de las instrucciones originales / PT Tradução das Instruções Originais / IT Traduzione delle istruzioni originali / EL Μετάφραση των πρωτοτύπων οδηγιών / PL Tłumaczenie instrukcji oryginalnej / UA Переклад оригінальної інструкції / RO Traducerea instrucțiunilor originale / BR Tradução das Instruções Originais / DE Übersetzung der Originalversion der Gebrauchsanweisung / Original instructions
Made in China
Країна походження: Китай
EU - ADEO Services - 135 Rue Sadi Carnot - CS00001 - 59790 RONCHIN - FRANCE
www.product-regulatory.adeoservices.com
UA. Виробник: ТОВ "Адео Сервісіз С.А.", вул. Саді Карно, CS 00001, 59790 Роншен, Франція.
Імпортер: ТОВ "Леруа Мерлен Україна", 04201 Україна, м. Київ, вул. Полярна 17А, +380 44 498 48 00. Імпортер приймає претензії від споживачів щодо товару, а також проводить його ремонт, технічне і гарантійне обслуговування
ZA. Imported by Adeo South Africa (PTY) LTD T/A Leroy Merlin, Hosted at Leroy Merlin Fourways Store 01 Boa Street, Midnapore Ext 97, Sandton, 2191 Johannesburg, Gauteng, South Africa. Tel: +27 10 410 8000. Email: contactaleroymerlin.co.za.
BR LEROY MERLIN COMPANHIA BRASILEIRA DE BRICOLAGEM. CNPJ: 01.438.784/0001-05
Rua Pascoal Paes, nº 125, 9º andar- Q.01 a 04, Vila Cordeiro, São Paulo- SP. CEP: 04508-080
CAL.PA Central de Atendimento Leroy Merlin Capitais 4020-5576 Demais Regiões 0800-0205576
Cet appareil se recycle
Pour en savoir plus, rendez-vous sur www.quivoit.com
Consulte las reglas en tu zona para el reciclaje de electrónicos en www.quivoit.com
Consulte as regras em sua região para reciclagem de eletrônicos em www.quivoit.com

## 反　面

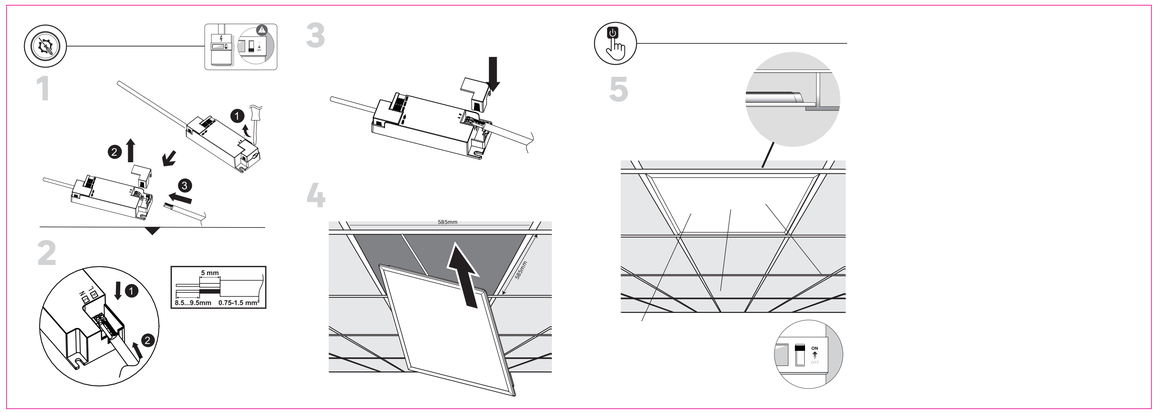
1
2
5 mm
8.5...9.5mm
0.75-1.5 mm²
3
4
585mm
585mm
5