INSTRUÇÕES DE USO E INSTALAÇÃO

Muito obrigado por comprar este equipamento de ar condicionado.
Leia atentamente antes de usar este aparelho e mantenha-o para referência futura.

ÍNDICE

PRECAUÇÕES DE SEGURANÇA.....2
IDENTIFICAÇÃO DE PEÇAS.....10
SEGURANÇA DE AR CONDICIONADO.....14
REQUERIMENTOS DE INSTALAÇÃO.....14
Ferramentas e Peças.....14
Requisitos de Localização.....15
Requisitos Elétricos.....15
INSTRUÇÕES DE INSTALAÇÃO.....15
Desembalar o Ar Condicionado.....15
Instalar o Ar Condicionado Local (na janela).....16
Instalação Completa.....18
USO DO AR CONDICIONADO LOCAL. 19
Iniciar Seu Ar Condicionado Local..... 20
Usar o Controle Remoto..... 21
Sons Normais..... 25
CUIDADOS COM AR CONDICIONADO LOCAL.....26
Drenar o Ar Condicionado..... 26
Drenar o Ar Condicionado (Modelos de aquecimento) 26
Limpar o Exterior..... 26
Limpar o Filtro de Ar.....26
Armazenamento Após o Uso..... 26
SOLUÇÃO DE PROBLEMAS..... 27

INSTRUÇÕES DE SEGURANÇA

Este aparelho pode ser utilizado por crianças com idade igual ou superior a 8 anos e pessoas com capacidades físicas, sensoriais ou mentais reduzidas ou falta de experiência e conhecimento, se tiverem recebido supervisão ou instruções relativas ao uso do aparelho de forma segura e compreendam os perigos envolvidos. As crianças não devem brincar com o aparelho. A limpeza e a manutenção do utilizador não devem ser feitas por crianças sem supervisão.
As crianças devem ser supervisionadas para garantir que não brincam com o aparelho.
Se o cabo de alimentação estiver danificado, ele deve ser substituído pelo fabricante, o seu agente de serviço ou pessoas com qualificações semelhantes, a fim de evitar um risco.
O aparelho deve ser instalado de acordo com as regulamentações de cablagem nacionais.
A gama de pressões estáticas externas é de -0,2 Pa a 0,2 Pa. Mantenha a unidade a 5 m ou mais afastada das superfícies combustíveis.
Não opere o seu ar condicionado num espaço molhado/húmido, tal como casas de banho ou lavandarias.

SALVAGUARDA DO MEIO AMBIENTE

Este aparelho é feito de material reciclável ou reutilizável. O descarte deve ser realizado em conformidade com a regulamentação local sobre eliminação de resíduos. Antes de o descartar, certifique-se de que corta o cabo de alimentação para que o aparelho não possa ser reutilizado.
Para obter informações mais detalhadas sobre o manuseio e a reciclagem deste produto, entre em contacto com as autoridades locais que lidam com a recolha seletiva de lixo ou a loja onde comprou o eletrodoméstico.

DESCARTE DO APARELHO
Este aparelho está marcado de acordo com a Diretiva Europeia 2012/19/UE, Resíduos de Equipamentos Elétricos e Eletrónicos (REEE).

Esta marca indica que este produto não deve ser descartado com outros resíduos domésticos em toda a UE. Para evitar possíveis danos ao meio ambiente ou à saúde humana causados pelo descarte não controlado de resíduos, recicle-os de forma responsável para promover a reutilização sustentável de recursos materiais. Para devolver o dispositivo que utilizou, use os sistemas de devolução e recolha ou entre em contacto com o revendedor onde o produto foi comprado.
Eles podem levar este produto para reciclagem ambientalmente segura.



Precauções de segurança

Precauções para o uso de refrigerante R290

Os procedimentos básicos de trabalho de instalação são os mesmos que os do refrigerante convencional (R22 ou R410A).

No entanto, preste atenção nos seguintes pontos:

⚠ CUIDADO

1. **Transporte de equipamentos que contenham refrigerantes inflamáveis**
   Conformidade com os regulamentos de transporte
2. **Marcação de equipamentos com sinais**
   Conformidade com os regulamentos locais
3. **Eliminação de equipamentos que usam refrigerantes inflamáveis**
   Cumprimento das normas nacionais
4. **Armazenamento de equipamentos/aparelhos**
   O armazenamento de equipamentos deve estar de acordo com as instruções do fabricante.
5. **Armazenamento de equipamento embalado (não vendido)**
   - A proteção do pacote de armazenamento deve ser construída de forma que o dano mecânico ao equipamento dentro da embalagem não cause vazamento da carga de refrigerante.
   - O número máximo de peças do equipamento que podem ser armazenados será determinado pelas regulamentações locais.
6. **Informações da manutenção**

6-1 **Verificações da área**

Antes de começar a trabalhar em sistemas que contenham refrigerantes inflamáveis, são necessárias verificações de segurança para garantir que o risco de ignição seja minimizado.Para reparação no sistema de refrigeração, as seguintes precauções devem ser cumpridas antes de realizar trabalhos no sistema.

6-2 **Procedimento de trabalho**

O trabalho deve ser realizado sob um procedimento controlado para minimizar o risco de presença de gás ou vapor inflamável quanto o trabalho está sendo realizado.

6-3 **Área de trabalho geral**

- Todos os pessoais de manutenção e outros que trabalhem na área local devem ser instruídos sobre a natureza do trabalho que está sendo realizado. O trabalho em espaços confinados deve ser evitado.
- A área ao redor do espaço de trabalho deve ser separada.Certifique-se de que as condições dentro da área tenham sido tornadas seguras pelo controle de material inflamável.

6-4 **Verificar a presença de refrigerante**

- A área deve ser verificada com um detector de refrigerante apropriado antes e durante o trabalho, para garantir que o técnico esteja ciente de atmosferas potencialmente inflamáveis.
- Certifique-se de que o equipamento de detecção de vazamento que está sendo utilizado é adequado para uso com refrigerantes inflamáveis, isto é, sem incêndio, adequadamente selado ou intrinsecamente seguro.sem incêndio, adequadamente selado ou intrinsecamente seguro.

Precauções de segurança

⚠ CUIDADO

6-5 **Presença do extintor de incêndio**

- Se houver algum trabalho quente a ser realizado no equipamento de refrigeração ou em qualquer peça associada, o equipamento apropriado de extinção de incêndio deve estar disponível.
- Tenha um extintor de pó seco ou CO2 adjacente à área de carga.

6-6 **Sem fontes de ignição**

- Nenhuma pessoa que trabalhe em relação a um sistema de refrigeração que envolva a exposição de qualquer trabalho de tubulação que contenha refrigerante inflamável deve usar qualquer fonte de ignição de forma a que isso possa levar ao risco de incêndio ou explosão.
- Todas as possíveis fontes de ignição, incluindo o consumo de cigarro, devem ser mantidas suficientemente distantes do local de instalação, reparação, remoção e eliminação em que o refrigerante inflamável pode ser liberado para o espaço circundante.
- Antes do trabalho, a área ao redor do equipamento deve ser avaliada para garantir que não haja perigos inflamáveis ou riscos de ignição.Os sinais "Não fumar" devem ser exibidos.

6-7 **Área ventilada**

- Certifique-se de que a área esteja aberta ou que seja adequadamente ventilada antes de entrar no sistema ou realizar qualquer trabalho quente.
- Um grau de ventilação deve continuar durante o período em que o trabalho é realizado.
- A ventilação deve dispersar com segurança qualquer refrigerante liberado e de preferência expulsá-lo externamente para a atmosfera.

6-8 **Verificações para o equipamento de refrigeração**

- Nos locais em que os componentes elétricos estão sendo trocados, eles devem ser adequados ao objetivo e à especificação correta.
- Em todos os momentos, as diretrizes de manutenção e serviço do fabricante devem ser seguidas.Em caso de dúvida, consulte o departamento técnico do fabricante para obter assistência.
- As seguintes verificações devem ser aplicadas às instalações que utilizem refrigerantes inflamáveis:
  - O tamanho da carga está de acordo com o tamanho da sala dentro do qual as peças que contêm o refrigerante estão instaladas;
  - As máquinas e saídas de ventilação funcionam adequadamente e não estão obstruídas;
  - Se for utilizado um circuito de refrigeração indireto, o circuito secundário deve ser verificado quanto à presença de refrigerante;
  - A marcação para o equipamento continua a ser visível e legível. As marcas e os sinais que são ilegíveis devem ser corrigidos;
  - Tubos de refrigeração ou componentes são instalados numa posição em que é improvável que sejam expostos a qualquer substância que possa corroer componentes que contêm o refrigerante,a menos que os componentes sejam

⚠ CUIDADO

construídos de materiais inerentemente resistentes a ser corroídos ou adequadamente protegidos contra corrosão.

6-9 **Verificações para dispositivos elétricos**

- A reparação e a manutenção de componentes elétricos devem incluir verificações de segurança iniciais e procedimentos de inspeção de componentes.
- Se houver uma falha que possa comprometer a segurança, nenhuma fonte de energia elétrica deve ser conectada ao circuito até que seja tratada satisfatoriamente.
- Se a falha não puder ser resolvida imediatamente, mas é necessário continuar a operação, deve ser utilizada uma solução temporária adequada.
- Isso deve ser reportado ao proprietário do equipamento para que todas as partes sejam avisadas.
- As verificações de segurança iniciais devem incluir:
  - Que os capacitores são descarregados: isso deve ser feito de forma segura para evitar a possibilidade de faísca;
  - Que não haja componentes elétricos ativos e fiação ao carregar, recuperar ou purgar o sistema;
  - Que existe continuidade da ligação à terra.

7. **Reparos de componentes selados**

- Durante a reparação de componentes selados, todos os suprimentos elétricos devem ser desconectados do equipamento que está sendo trabalhado antes de qualquer remoção de tampas seladas, etc.
- Se for absolutamente necessário ter um fornecimento elétrico de equipamentos durante a manutenção, então uma forma de detecção de vazamento permanentemente operacional deve estar localizada no ponto mais crítico para alertar sobre uma situação potencialmente perigosa.
- Deve ser dada especial atenção ao seguinte para garantir que, através de trabalhar em componentes elétricos, a caixa não seja alterada de forma a que o nível de proteção seja afetado.
- Isso deve incluir danos aos cabos, número excessivo de conexões, terminais não feitos para a especificação original, danos nas vedações, encadernação incorreta das glândulas, etc.
- Certifique-se de que o aparelho esteja montado de forma segura.
- Certifique-se de que as vedações ou os materiais de vedação não se degradaram de modo a que eles não servem mais para evitar a entrada de atmosferas inflamáveis.
- As peças de reposição devem estar de acordo com as especificações do fabricante.

NOTA:
O uso de selante de silicone pode inibir a eficácia de alguns tipos de equipamentos de detecção de vazamentos. Componentes intrinsecamente seguros não precisam de ser isolados antes de trabalhar neles.

8. **Reparos dos componentes intrinsecamente seguros**

- Não aplique nenhuma carga permanente de indução ou capacitância no circuito sem garantir que isso não exceda a tensão e a corrente permitidas para o equipamento em uso.
- Componentes intrinsecamente seguros são os únicos tipos que podem ser trabalhados enquanto vivem na presença de uma atmosfera inflamável.O aparelho de teste deve estar na

⚠ CUIDADO

classificação correta.
- Substitua componentes apenas por peças especificadas pelo fabricante.
- Outras peças podem resultar na ignição do refrigerante na atmosfera dum vazamento.

9. **Cablagem**
- Verifique se a cablagem não está sujeita a desgaste, corrosão, pressão excessiva, vibração, bordas afiadas ou quaisquer outros efeitos ambientais adversos.
- A verificação também deve levar em conta os efeitos do envelhecimento ou vibração contínua de fontes como compressores ou ventiladores.

10. **Detecção de refrigerantes inflamáveis**
- Em nenhuma circunstância, fontes potenciais de ignição podem ser usadas na busca ou detecção de vazamentos de refrigerante.
- Uma tocha de haleto (ou qualquer outro detector com uma chama descoberta) não deve ser utilizada.

11. **Métodos de detecção de vazamento**
- Os seguintes métodos de detecção de vazamento são considerados aceitáveis para sistemas que contenham refrigerantes inflamáveis:
  - Os detectores de vazamento eletrônicos devem ser usados para detectar refrigerantes inflamáveis, mas a sensibilidade pode não ser adequada ou precisa de ser recalibrada. (O equipamento de detecção deve ser calibrado numa área sem refrigerante.)
  - Certifique-se de que o detector não é uma fonte potencial de ignição e é adequado para o refrigerante utilizado.
  - O equipamento de detecção de vazamento deve ser ajustado numa percentagem da LFL do refrigerante e deve ser calibrado para o refrigerante empregado e a percentagem apropriada de gás (25% no máximo) é confirmada.
  - Os fluidos de detecção de vazamento são adequados para uso com a maioria dos refrigerantes, mas o uso de detergentes que contenham cloro deve ser evitado, pois o cloro pode reagir com o refrigerante e corroer o tubo de cobre.
  - Se for provado um vazamento, todas as chamas nuas devem ser removidas/extinguidas.
  - Se for encontrada uma fuga de refrigerante que exija a brasagem, todo o refrigerante deve ser recuperado do sistema ou isolado (por meio de válvulas de desligamento) numa parte do sistema remoto do vazamento.
  - O nitrogênio livre de oxigênio (OFN) deve ser purgado através do sistema antes e durante o processo de brasagem.

12. **Remoção e evacuação**
- Ao entrar no circuito do refrigerante para fazer reparos - ou para qualquer outro propósito - procedimentos convencionais devem ser utilizados.
- No entanto, é importante que as melhores práticas sejam seguidas, uma vez que a inflamabilidade é uma consideração.
- O seguinte procedimento deve ser adotado:
  - Remova o refrigerante;
  - Purgue o circuito com gás inerte;

⚠ CUIDADO

– Evacue;
– Purge novamente com gás inerte;
– Abra o circuito através de cortar ou soldar.

- A carga de refrigerante deve ser recuperada nos cilindros de recuperação corretos.
- O sistema deve ser "Lavado" com OFN para tornar a unidade segura.
- Esse processo pode precisar de ser repetido várias vezes.
- O ar comprimido ou oxigênio não deve ser usado para esta tarefa.
- A lavagem deve ser conseguida através de quebrar o vácuo no sistema com OFN e continuar a preencher até que a pressão de trabalho seja alcançada e, em seguida, ser ventilado para a atmosfera e, finalmente, bombear para um vácuo.
- Este processo deve ser repetido até que nenhum refrigerante esteja dentro do sistema.Quando a carga OFN final é utilizada, o sistema deve ser ventilado para a pressão atmosférica para permitir que o trabalho ocorra.
- Esta operação é absolutamente vital se as operações de brasagem no trabalho de tubagem ocorrerem.
- Certifique-se de que a saída para a bomba de vácuo não esteja próxima de fontes de ignição e há ventilação disponível.

13.**Procedimentos de carregamento**

- Além dos procedimentos convencionais de carregamento, os seguintes requisitos devem ser seguidos:
  – Certifique-se de que a contaminação de diferentes refrigerantes não ocorre ao utilizar o equipamento de carga.
  – Mangueiras ou linhas devem ser tão curtas quanto possível para minimizar a quantidade de refrigerante contido nelas.
  – Os cilindros devem ser mantidos na posição vertical.
  – Certifique-se de que o sistema de refrigeração esteja ligado à terra antes de carregar o sistema com refrigerante.
  – Rotule o sistema quando o carregamento estiver completo (se não estiver).
  – Deve-se tomar cuidado extremo para não sobrecarregar o sistema de refrigeração.
- Antes de recarregar o sistema, a pressão deve ser testada com OFN.
- O sistema deve ser testado por vazamento após a conclusão do carregamento, mas antes do comissionamento.
- Um teste de vazamento seguinte deve ser realizado antes de sair do local.

14.**Descomissionamento**

- Antes de realizar este procedimento, é essencial que o técnico esteja completamente familiarizado com o equipamento e todos os detalhes.
- Recomenda-se a boa prática de que todos os refrigerantes sejam recuperados com segurança.
- Antes da tarefa ser realizada, uma amostra de óleo e refrigerante deve ser tomada em caso que uma análise seja necessária antes da reutilização de refrigerante recuperado.É essencial que a energia elétrica esteja disponível antes que a tarefa seja iniciada.
  a). Familiarize-se com o equipamento e a sua operação.
  b). Isole o sistema eletricamente.

Precauções de segurança

⚠ CUIDADO

c) Antes de tentar o procedimento, assegure-se de que:
- – O equipamento de movimentação mecânica está disponível, se necessário, para o tratamento de cilindros de refrigerante;
- – Todo o equipamento de proteção pessoal está disponível e está sendo usado corretamente;
- – O processo de recuperação é supervisionado em todos os momentos por uma pessoa competente;
- – Equipamentos de recuperação e cilindros estão em conformidade com os padrões apropriados.

d) Bombeie o sistema de refrigerante, se possível.

e) Se um vácuo não for possível, faça um colector para que o refrigerante possa ser removido de várias partes do sistema.

f) Certifique-se de que o cilindro esteja situado na balança antes da recuperação ter lugar.

g) Inicie a máquina de recuperação e opere-a de acordo com as instruções do fabricante.

h) Não sobrecarregue os cilindros. (Não mais de 80% de carga líquida em volume).

I) Não exceda a pressão de trabalho máxima do cilindro, mesmo que seja temporária.

j) Quando os cilindros foram preenchidos corretamente e o processo foi concluído, certifique-se de que os cilindros e os equipamentos são removidos do local prontamente e todas as válvulas de isolamento no equipamento estão fechadas.

k) O refrigerante recuperado não deve ser carregado em outro sistema de refrigeração, a menos que tenha sido limpo e verificado.

15. Rotulagem
- O equipamento deve ser rotulado, indicando que foi descomissionado e esvaziado de refrigerante.
- O rótulo deve ser datado e assinado.
- Certifique-se de que existam rótulos no equipamento que indicam que o equipamento contém refrigerante inflamável.

16. **Recuperação**
- Ao remover o refrigerante dum sistema, seja para manutenção ou desmantelamento, recomenda-se a boa prática de que todos os refrigerantes sejam removidos com segurança.
- Ao transferir refrigerante para cilindros, assegure-se de que apenas sejam utilizados cilindros apropriados de recuperação de refrigerante.
- Certifique-se de que o número correto de cilindros para suportar a carga total do sistema esteja disponível.
- Todos os cilindros a serem utilizados são designados para o refrigerante recuperado e marcados para esse refrigerante (isto é, cilindros especiais para recuperação de refrigerante).
- Os cilindros devem estar completos com válvula de alívio de pressão e válvulas de desligamento associadas em boas condições de funcionamento.
- Os cilindros de recuperação vazios são evacuados e, se possível, refrigerados antes que a recuperação seja iniciada.
- O equipamento de recuperação deve estar em bom estado de funcionamento com um conjunto de instruções relativas ao equipamento que está disponível e deve ser

Precauções de segurança

⚠ CUIDADO

adequado para a recuperação de refrigerantes inflamáveis.

- Além disso, um conjunto de balanças calibradas deve estar disponível e em bom estado de funcionamento.
- As mangueiras devem ser completas com acoplamentos de desconexão sem vazamentos e em boas condições.
- Antes de usar a máquina de recuperação, verifique se ela está em bom estado de funcionamento, foi devidamente mantida e que quaisquer componentes elétricos associados são selados para evitar a ignição no caso de liberação de refrigerante.
- Consulte o fabricante em caso de dúvida.
- O refrigerante recuperado deve ser devolvido ao fornecedor de refrigerante no cilindro de recuperação correto, e a Nota de Transferência de Resíduos relevante é arranjada.
- Não misture refrigerantes em unidades de recuperação e especialmente não em cilindros.
- Se os compressores ou os óleos do compressor forem removidos, certifique-se de terem sido evacuados para um nível aceitável para garantir que o refrigerante inflamável não permaneça dentro do lubrificante.
- O processo de evacuação deve ser realizado antes de retornar o compressor aos fornecedores.
- Somente o aquecimento elétrico no corpo do compressor deve ser utilizado para acelerar esse processo.
- Quando o óleo é drenado dum sistema, ele deve ser realizado com segurança.

⚠ CUIDADO

- Ao mover ou deslocalizar o ar condicionado, consulte técnicos de serviço experientes para desconexão e reinstalação da unidade.
- Não coloque quaisquer outros produtos elétricos ou pertences domésticos sob a unidade interna ou a unidade externa.A condensação que caia da unidade pode torná-los molhados e pode causar danos ou mau funcionamento da sua propriedade.
- Não use meios para acelerar o processo de descongelação ou limpar, além dos recomendados pelo fabricante.
- O aparelho deve ser armazenado numa sala sem fontes contínuas de ignição (por exemplo, chamas abertas, um aparelho de gás de operação ou um aquecedor elétrico de operação).
- Não perfure ou queime.
- Esteja ciente de que os refrigerantes podem não conter um odor.
- Para evitar aberturas de ventilação de obstrução.
- O aparelho deve ser armazenado numa área bem ventilada onde o tamanho da sala corresponde à área da sala conforme especificado para a operação.
- O aparelho deve ser armazenado numa sala sem chamas continuamente abertas (por exemplo, um aparelho a gás em operação) e fontes de ignição (por exemplo, um aquecedor elétrico de operação).
- O aparelho deve ser armazenado de forma a evitar danos mecânicos.

Precauções de segurança

⚠ CUIDADO

- Qualquer pessoa que esteja envolvida em trabalho ou entrar em um circuito de refrigerante deve possuir um certificado atual válido duma autoridade de avaliação credenciada pelo setor, o que autoriza sua competência para lidar com refrigerantes de acordo com uma especificação de avaliação reconhecida pelo setor.
- O serviço só deve ser realizado conforme recomendado pelo fabricante do equipamento.
- A manutenção e a reparação que requerem a assistência de outro pessoal habilitado devem ser realizados sob a supervisão da pessoa competente no uso de refrigerantes inflamáveis.
- Não use meios para acelerar o processo de descongelação ou limpar, além dos recomendados pelo fabricante.
- O aparelho deve ser instalado, operado e armazenado numa sala com uma área de piso superior a :+AP-09CR4GE*S00（10,3m^2）, +AP-09HR4GF*S01（14,4m^2）, +AP-12CR4GF*S00（13,6m^2）, +AP-12HR4GF*S00（14,4m^2）.
- O trabalho de tubulação deve ser cumprido com os regulamentos nacionais do gás.
- Espaços onde os tubos de refrigeração devem estar em conformidade com as regulamentações nacionais de gás.
- A manutenção deve ser feita apenas como recomendado pelo fabricante.
- Todos os procedimentos de trabalho que afetam a segurança devem ser só conduzidos por pessoas competentes.
- A quantidade máxima de carga de refrigerante é de 0,936 kg.
- Os conectores mecânicos utilizados no interior devem obedecer ao ISO 14903.Quando os conectores mecânicos são reutilizados no interior, as peças de vedação devem ser renovadas.Quando as juntas alargadas são reutilizadas no interior, a parte de alargamento deve ser re-fabricada.
- A instalação do trabalho de tubulação deve ser reduzida ao mínimo.
- As conexões mecânicas devem ser acessíveis para fins de manutenção.

Explicação dos símbolos exibidos na unidade interna ou na unidade externa.

 Cuidado, risco de vida	**ATENÇÃO**	Este símbolo mostra que este aparelho usa um refrigerante inflamável. Se o refrigerante estiver vazado e exposto a uma fonte de ignição externa, existe o risco de incêndio.
	**CUIDADO**	Este símbolo mostra que o manual de operação deve ser lido com cuidado.
	**CUIDADO**	Este símbolo mostra que um pessoal de serviço deve estar lidando com este equipamento com referência ao manual de instalação.
	**CUIDADO**	Este símbolo mostra que a informação está disponível como o manual de operação ou o manual de instalação.

Parâmetro dos fusíveis do aparelho:
+AP-09CR4GE*S00(T3.15A, 250V),+AP-09HR4GF*S01(T5A, 250V),
+AP-12CR4GF*S00(T3.15A, 250V),+AP-12HR4GF*S00(T3.15A, 250V).

IDENTIFICAÇÃO DE PEÇAS

- Frente

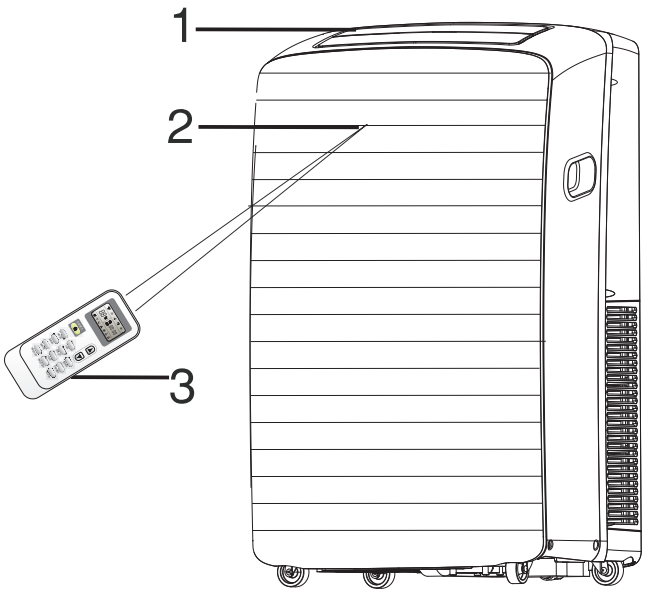

1 Saída de ar frio

2 Receptor de sinal

3 Controle remoto

4 Painel de controle

5 Entrada de ar do evaporador

6 Maçaneta de transporte

7 Porta de drenagem secundária

8 Mangueira de saída de ar

9 Entrada de ar do condensador

10 Porta de drenagem principal

11 Fonte de alimentação
(Pode diferir do mostrado)

12 Clipe de mangueira de drenagem
(modelos de bomba de calor)

13 Mangueira de drenagem
(modelos de bomba de calor)

- Posterior

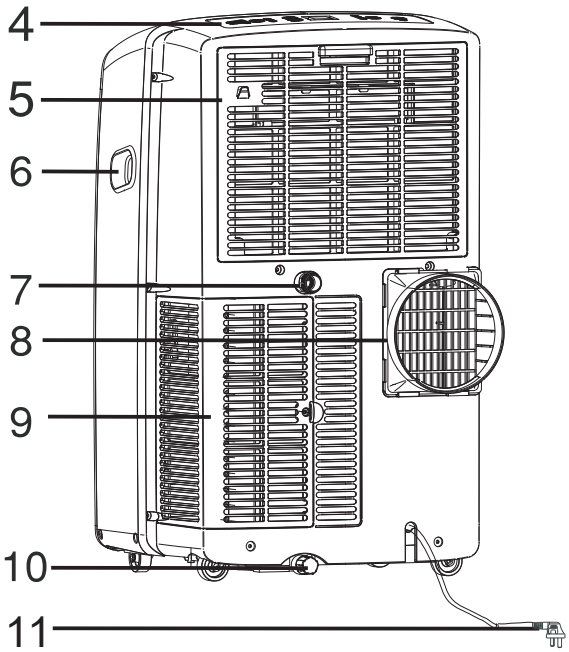

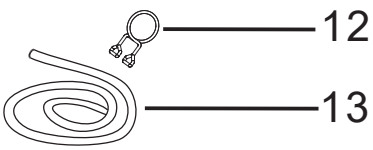

⚠ As figuras neste manual são baseadas na visão externa dum modelo padrão.

Elas podem diferir daquelas do ar condicionado que você selecionou.

SEGURANÇA DO AR CONDICIONADO

A sua segurança e a segurança dos outros são muito importantes.

Nós fornecemos muitas mensagens importantes de segurança neste manual e no seu aparelho. Leia e cumpra sempre todas as mensagens de segurança.

Este é o símbolo de alerta de segurança.

Este símbolo alerta-o sobre possíveis perigos que podem matar ou causar ferimentos a si e a outras pessoas.

Todas as mensagens de segurança irão seguir o símbolo de alerta de segurança e a palavra "PERIGO" ou "AVISO". Estas palavras significam:

⚠PERIGO — **Pode morrer ou ficar gravemente ferido se não seguir <u>imediatamente</u> as instruções.**

⚠ATENÇÃO — **Pode morrer ou ficar gravemente ferido se não seguir as instruções.**

Todas as mensagens de segurança informam qual é o potencial perigo, informam como reduzir a possibilidade de ferimentos e informam o que pode acontecer se as instruções não forem seguidas.

INSTRUÇÕES DE SEGURANÇA IMPORTANTES

AVISO: Para reduzir o risco de incêndio, choque elétrico ou ferimentos ao usar o ar condicionado, siga estas precauções básicas:

- Conecte numa tomada aterrada de 3 pinos.
- Não remova o pino aterrado.
- Não use um adaptador.
- Não use um cabo de extensão.
- Desconecte o ar condicionado antes de fazer manutenção.
- Use duas ou mais pessoas para mover e instalar o ar condicionado.

GUARDE ESTAS INSTRUÇÕES

ELIMINAÇÃO DA UNIDADE

- Antes de descartar o dispositivo, é necessário retirar as células das baterias e eliminá-las por motivos de reciclagem.
- Quando precisar descartar a unidade, consulte o nosso revendedor. Se os tubos forem removidos incorretamente, o refrigerante pode ser soprado e entrar em contacto com a pele, causando ferimentos. Lançar o refrigerante para a atmosfera também danifica o ambiente. Por favor, recicle ou elimine o material de embalagem do produto de uma forma ambientalmente responsável.
- Nunca armazene ou envie o ar condicionado invertido ou lateralmente para evitar danos no compressor.
- O aparelho não deve ser usado por crianças pequenas ou pessoas inválidas sem supervisão. As crianças pequenas devem ser supervisionadas para garantir que não brincam com o aparelho.

REQUISITOS DE INSTALAÇÃO

Ferramentas e peças

Reúna as ferramentas e peças necessárias antes de iniciar a instalação.Leia e siga as instruções fornecidas juntamente com as ferramentas listadas aqui.

Ferramentas necessárias

- Chave Phillips
- Serra
- Lápis
- Tesoura
- Berbequim sem fios e broca 1/8"

Peças fornecidas

A empresa fornece apenas um plano para instalar o ar condicionado portátil. Consulte "Instalar ar condicionado portátil" (P4-P8)

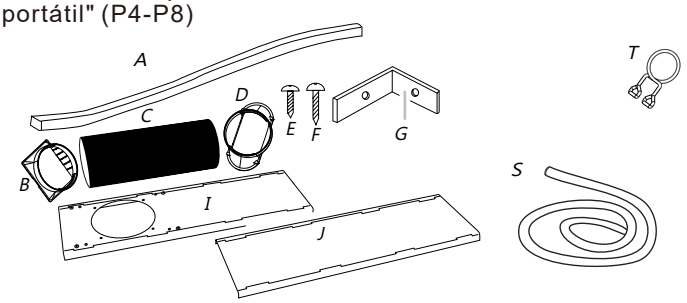

A. Vedação de espuma
B. Acoplamento falso
C. Mangueira de escape flexível
D. Adaptador de escape da janela
E. Parafusos 1/2" (2)
F. Parafusos de madeira(4)
G. Suporte de fecho de janela(2)
I. Secção deslizante exterior
J. Secção deslizante interior
S. Moangueira de drenagem(1) (modo de aquecimento)
T. Clipe para mangueira de drenagem(1)(modo de aquecimento)

Requisitos de localização

NOTAS:

■ A mangueira de escape flexível permite a colocação do ar condicionado entre 60 cm e 170 cm da janela ou porta.
Para aparelhos com aquecedores suplementares, o espaço mínimo dos aparelhos a superfícies combustíveis é de 100 cm.
clearance from the appliances to combustible surfaces is 100cm.

■ Os ares condicionados portáteis são projetados como refrigeração suplementar para áreas locais dentro de uma divisão.

Janela deslizante vertical

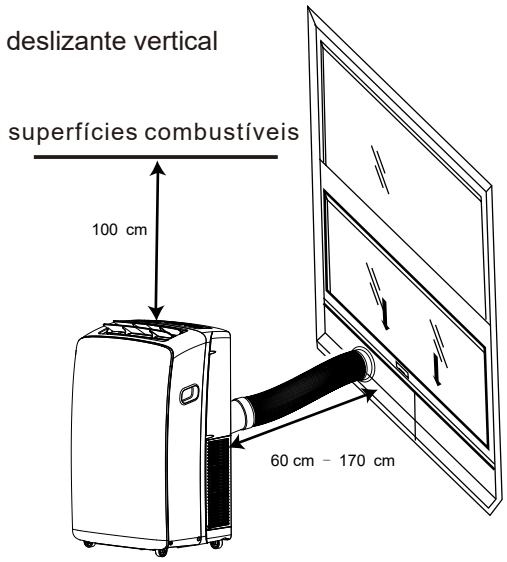

Janela deslizante horizontal

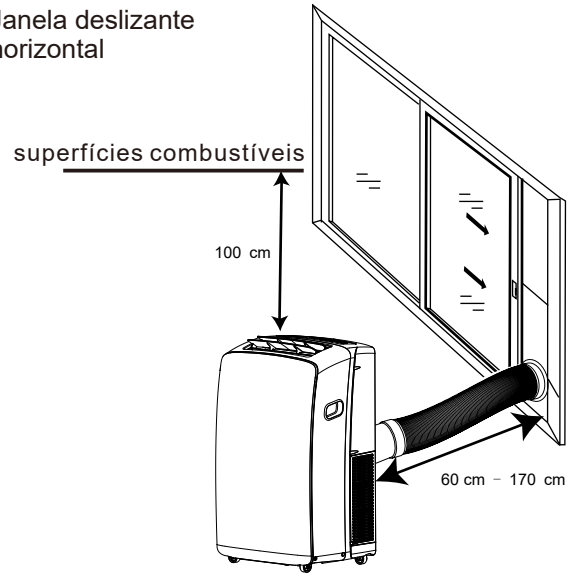

NOTAS:

■ Para garantir uma ventilação adequada, mantenha a distância necessária entre a saída de ar de retorno e a parede ou outros obstáculos de pelo menos 60 cm.

■ Não bloqueie a saída de ar.

■ Forneça acesso fácil à tomada de 3 pinos aterrada.

Requisitos elétricos

⚠ ATENÇÃO



Perigo de choque elétrico

Conecte numa tomada aterrada de 3 pinos.

Não remova o pino aterrado.

Não use um adaptador.

Não use um cabo de extensão.

O não cumprimento destas instruções pode resultar em morte, incêndio ou choque elétrico.

■ O ar condicionado portátil deve ser conectado a uma tomada de 3 pinos aterrada de 220 a 240 V, 50 HZ e 20 A aterrada.

■ Recomenda-se a utilização de um fusível de temporização ou disjuntor de circuito de temporização.

■ Toda a cablagem deve estar em conformidade com os códigos elétricos locais e nacionais, e ser instalada por um eletricista qualificado. Se tiver alguma dúvida, entre em contacto com um eletricista qualificado.

INSTRUÇÕES DE INSTALAÇÃO

Desembalar o ar condicionado

⚠ ATENÇÃO

Perigo de peso excessivo

Use duas ou mais pessoas para mover e instalar o ar condicionado.

Não fazer isso pode resultar em lesões nas costas ou outras lesões.

Retirar materiais de embalagem

- Retire e elimine/recicle os materiais de embalagem.
- Retire os resíduos de fita adesiva e cola das superfícies antes de ligar o ar condicionado. Esfregue uma pequena quantidade de detergente líquido sobre o adesivo com os dedos. Limpe com água morna e seque.
- Não utilize instrumentos afiados, álcool para assepsia, fluidos inflamáveis ou produtos de limpeza abrasivos para remover fita adesiva ou cola. Estes produtos podem danificar a superfície do seu ar condicionado.
- Manuseie o ar condicionado com cuidado.

Instalar a mangueira e o adaptador de escape

1. Transporte o ar condicionado para o local selecionado. Veja “Requisitos de localização”.
2. Conecte o acoplamento falso à mangueira de escape flexível. Gire em sentido anti-horário até ficar bem preso no lugar.

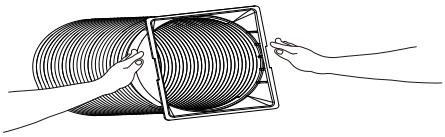

3. Conecte o adaptador de escape da janela à mangueira de escape flexível. Gire em sentido anti-horário até ficar bem preso no lugar.

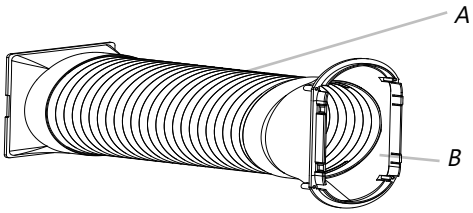

A. Mangueira de escape flexível
B. Adaptador de escape da

4. Insira o acoplamento falso na ranhura na parte de trás do ar condicionado.
5. Deslize para baixo para encaixar a mangueira no lugar.

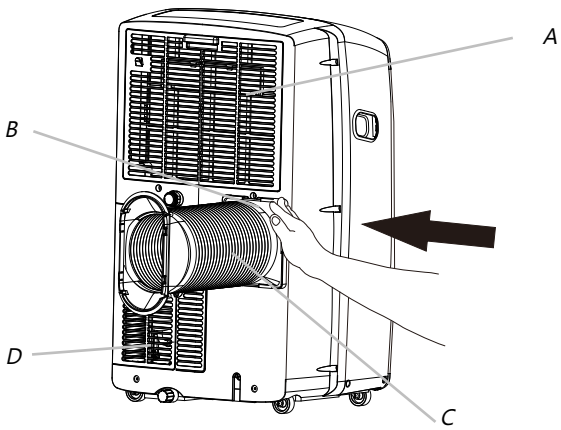

A. Entrada de ar do evaporador
B. Acoplamento falso
C. Mangueira de escape flexível
D. Entrada de ar do condensador

Instalação na janela

O seu kit deslizante para janelas foi concebido para ajustar-se às aplicações de janela vertical e horizontal mais comuns. Transporte o ar condicionado para o local selecionado. Veja “Requisitos de localização”.

1. Insira o adaptador de escape da janela na ranhura no kit deslizante para janelas.

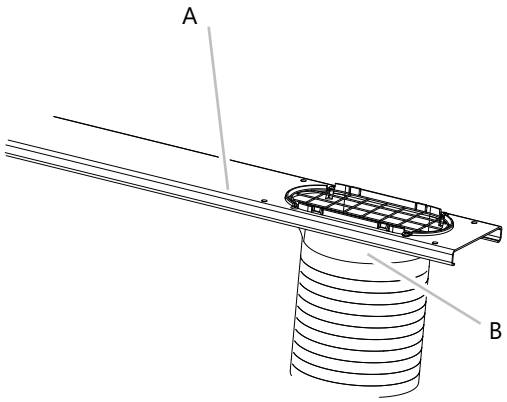

A. Kit deslizante para janelas
B. Adaptador de escape da

2. Abra a janela.
3. Meça a abertura da janela.
   - Se a abertura da janela for muito estreita para o kit deslizante para janelas, remova a secção deslizante interior do kit deslizante para janelas.

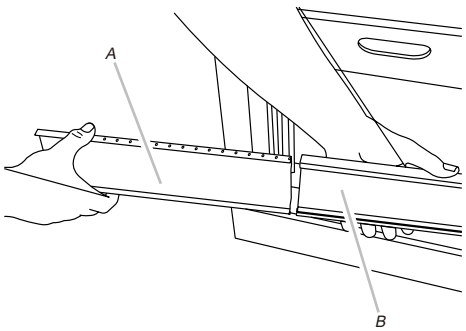

A. Secção deslizante interior
B. Secção deslizante exterior

   - Usando uma serra, corte a secção deslizante interior para ajustar a abertura da janela.
   - Deslize a secção deslizante interior para a secção deslizante exterior do kit deslizante para janelas.

4. Coloque o kit deslizante para janelas na janela, alargando-o para caber na largura da janela. Certifique-se de que a tampa de proteção da chuva está do lado exterior da janela.

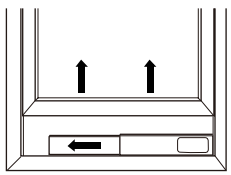

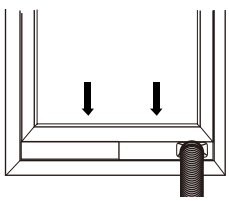

NOTA: Para a instalação de janelas de batente, o kit deslizante para janelas pode ser instalado verticalmente com a abertura do kit deslizante para janelas na parte inferior.

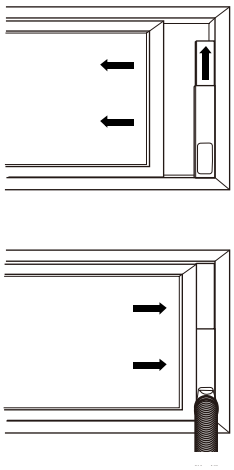

5. Insira o parafuso ½" (fornecidos 2) no orifício na secção deslizante interior que está mais próximo da extremidade da secção deslizante exterior de

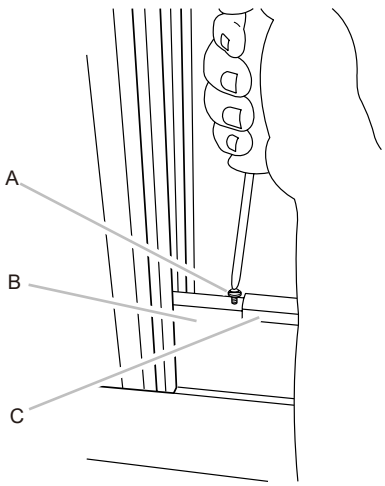

A. Parafuso ½" (fornecidos 2)
B. Secção deslizante interior
C. Secção deslizante exterior

6. Feche a janela no kit deslizante para janelas para fixação.

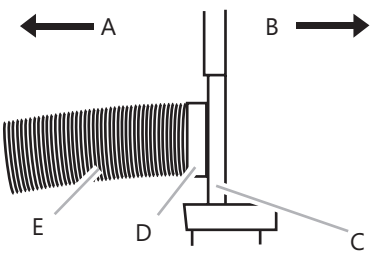

A. Para ar condicionado portátil
B. Exterior
C. Kit deslizante para janelas
D. Adaptador de escape da janela
E. Mangueira de escape flexível

1. Coloque o suporte de fecho de janela na parte superior da janela inferior e contra o caixilho da janela superior.
2. Use uma broca de 1/8” para perfurar um orifício inicial através do orifício no suporte.
3. Conecte o suporte de fecho de janela ao caixilho da janela com o parafuso de madeira (fornecidos 4) para encaixar a janela no lugar.

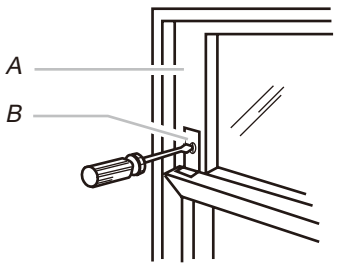

A. Caixilho de janela superior
B. Suporte de fecho de janela

4. Insira a vedação de espuma atrás da parte superior do caixilho da janela inferior e contra o vidro da janela superior.

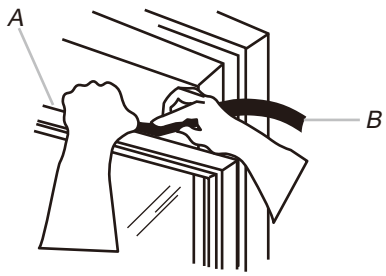

A. Parte superior do caixilho da janela inferior
B. Vedação de espuma

⚠ ATENÇÃO



Perigo de choque elétrico

Conecte numa tomada aterrada de 3 pinos.

Não remova o pino aterrado.

Não use um adaptador.

Não use um cabo de extensão.

O não cumprimento destas instruções pode resultar em morte, incêndio ou choque elétrico.

5. Conecte numa tomada aterrada de 3 pinos.

USO DO AR CONDICIONADO LOCAL

Operar o seu ar condicionado local corretamente ajuda-o a obter os melhores resultados possíveis.

Esta secção explica a operação correta do ar condicionado.

IMPORTANTE:

- O visor do ar condicionado mostra a temperatura definida.
- Apenas no modo de espera, o visor mostra a temperatura ambiente.
- Ao alterar os modos enquanto o ar condicionado está em operação, o compressor parará durante 3 a 5 minutos anteriormente
- Se um botão for pressionado durante esse tempo, o compressor não reiniciará durante outros 3 a 5 minutos.
- No modo Cooling (Refrigeração) ou Dry (Seco), o compressor e o ventilador do condensador pararão quando a temperatura ambiente atingir a temperatura definida.

NOTA: Em caso de falha de energia, o ar condicionado operará nas configurações anteriores quando a energia for restaurada.

◆ Condição operacional

COOLING (REFRIGERAÇÃO)	A melhor temperatura ambiente para o aparelho funcionar é 21 ℃~35 ℃
HEATING (AQUECIMENTO)	A melhor temperatura ambiente para o aparelho funcionar é 7 ℃~20 ℃
SECAGEM	A melhor temperatura ambiente para o aparelho funcionar é 19 ℃~35 ℃

A temperatura de alguns produtos é permitida além do intervalo. Em situações específicas, consulte o comerciante. Se o ar condicionado funcionar no modo COOLING (REFRIGERAÇÃO) ou DRY (SECO) com a porta ou a janela abertas por um longo período de tempo quando a humidade relativa estiver acima de 80%, orvalho poderá escorrer da saída.

Iniciar Seu Condicionador de ar local



NOTA: Os símbolos podem ser diferentes desses modelos, mas as funções são semelhantes.

Exibição frontal

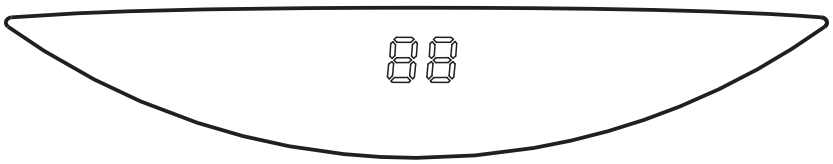

NOTA: As figuras neste manual são baseadas na visão externa dum modelo padrão. Eles podem diferir daquelas do ar condicionado que você selecionou.

1. Selecionar o modo. Veja "MODO".
2. Selecionar a velocidade do ventilador. Veja "VENTILADOR".
3. Definir a temperatura. Veja "TEMPERATURA".
4. Pressione o botão PODER para ligar o ar condicionado.



POWER

NOTA:
Quando o ar condicionado estiver ligado, ele funcionará de acordo com a configuração anterior.

Somente quando a unidade for operada com ar IMPROVAVELMENTE MUITO HUMIDO, a água será coletada no recipiente dentro da unidade. Se o recipiente de água estiver cheio, o ar condicionado irá parar. A tela exibirá “E5” para informá-lo para esvaziar o recipiente interno.

Modo

Modos de operação:
1. Pressione e solte MODO até que o símbolo pisque para a configuração desejada.



MODE

2. Escolha Arrefecimento, Secagem, Apenas Ventilador ou Aquecimento.
Arrefecimento - Esfria o quarto. Pressione VENTILADOR para selecionar ALTA, MÉDIA ou BAIXA. Pressione o botão Mais ou Menos para ajustar a temperatura.

COOL

Secagem - Seca o quarto. O ar condicionado seleciona automaticamente a temperatura. O ventilador funciona somente em baixa velocidade.
NOTA: O modo de secagem não deve ser usado para resfriar a sala.

DRY

Somente Ventilador - Somente o ventilador é executado. Pressione VENTILADOR para selecionar ALTA, MÉDIA ou BAIXA.

FAN

Aquecimento - Aquece o quarto. Pressione VENTILADOR para selecionar ALTA, MÉDIA ou BAIXA. Pressione o botão MAIS ou MENOS para ajustar a temperatura.
OBSERVAÇÃO: O aquecimento NÃO está disponível para ar condicionado de apenas resfriamento.

HEAT

Velocidade do ventilador

1. Pressione e solte VENTILAODR para escolher a velocidade desejada do ventilador.



FAN

2. Escolha Alta, Média ou Baixa.
Auto - Controla automaticamente a velocidade do ventilador, dependendo da temperatura ambiente atual e da configuração do controle de temperatura.
Alta - para a velocidade máxima do ventilador

HIGH

Média - para a velocidade normal do ventilador

MED

Baixa - para a velocidade mínima do ventilador

LOW

Temperatura

Pressione o botão PLUS (MAIS) para aumentar a temperatura.
Pressione o botão PLUS (MAIS) uma vez para aumentar a temperatura definida em 1 .



PLUS

Pressione o botão MINUS (MENOS) para baixar a temperatura.
Pressione o botão MINUS (MENOS) uma vez para reduzir a temperatura definida em 1 .



MINUS

NOTA:

No modo Cooling (Refrigeração), a temperatura pode ser definida entre 16 °C e 30 .

No modo Fan Only (Ventilador Apenas), a temperatura não pode ser ajustada.

SILENT (SILENCIOSO)

Pressione o botão SILENT (SILENCIOSO) para iniciar o modo silencioso.



Quando a luz de SILENT (SILENCIOSO) acender nas luzes do painel de controlo, o modo silencioso será ligado.

Usar o controlo remoto

Inserir as baterias

1. Retire a tampa da bateria na direção da seta.

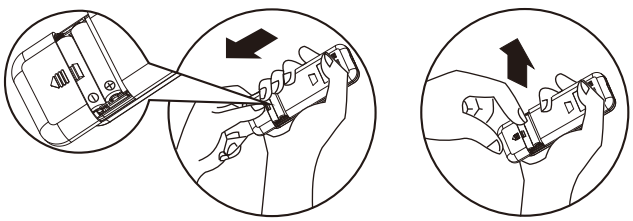

2. Insira baterias novas, certificando-se de que as (+) e (-) da bateria estão adequadas.
3. Recoloque a tampa, deslizando-a de volta à posição.

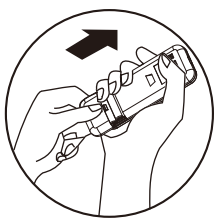

NOTA:

- Use baterias 2 LR03 AAA(1,5 volt). Não use baterias recarregáveis. Substitua as pilhas por novas do mesmo tipo quando o visor escurecer ou após 6 meses.
- Se recarregar as baterias depois de remover as antigas, perderá a predefinição e o temporizador voltará para Zero.

Trajeto de armazenamento

O clipe na parte de trás da unidade pode ser usado para armazenar o controlo remoto.

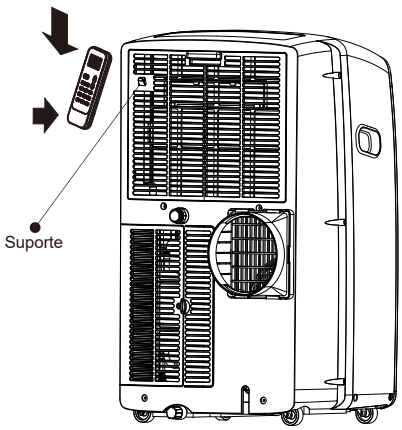

Como usar

Para operar o ar condicionado da sala, aponte o controle remoto para o receptor de sinal.
O controlo remoto irá operar o ar condicionado a uma distância de até 7 m ao apontar para o recetor de sinal do ar condicionado.

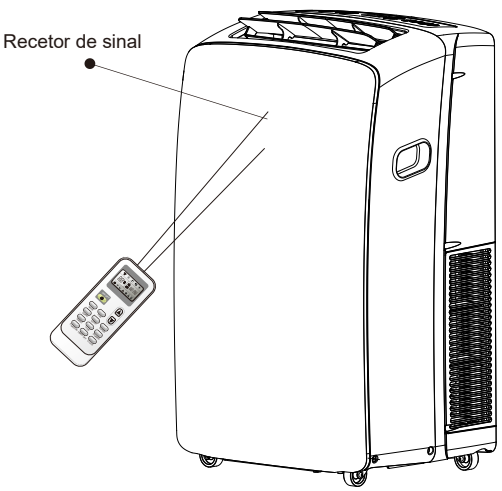

Controlo remoto

NOTA: A aparência do controlo remoto pode variar.

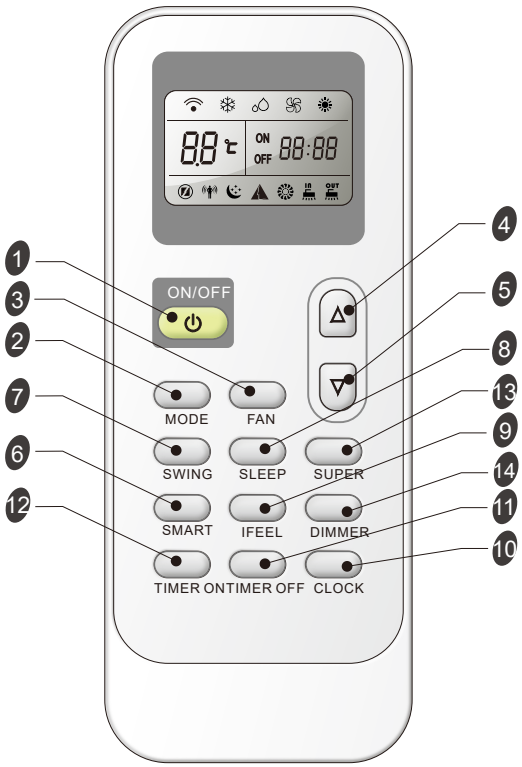

Botão e função

1	ON/OFF	LIGADO/ DESLIGADO	8	SLEEP	DORMIR
2	MODE	MODE	9	IFEEL	IFEEL
3	FAN	VENTILADOR	10	CLOCK	CLOCK (RELÓGIO)
4	△	UP (PARA CIMA)	11	TIMER OFF	Timer Off (Temporizador desligado)
5	▽	DOWN (PARA BAIXO)	12	TIMER ON	Timer On (Temporizador ligado)
6	SMART	SMART	13	SUPER	SUPER
7	SWING	SWING (OSCILAÇÃO)	14	DIMMER	DIMMER (REGULADOR DE ILUMINAÇÃO)

Símbolos de indicação

Símbolos de indicação no LCD:

Indicador de resfriamento	Velocidade automática do ventilador
Indicador de secagem	Velocidade alta de ventilador
Indicador de ventilador único	Velocidade média do ventilador
Indicador de aquecimento	Velocidade baixa do ventilador

Indicador Smart	Transmissão de sinal.
Indicador de repouso	ON OFF 88:88 Exibir temporizador definido
Indicador Ifeel	Exibir hora atual
Indicador Super	88 ℃ Exibir Temperatura definida

Ligar ou desligar

Pressione o botão ON/OFF (LIGAR/DESLIGAR) para ligar ou desligar a unidade



NOTA:
- Alterar modos durante a operação. Às vezes, a unidade não responde imediatamente. Espere 3 minutos.
- Aguarde 3 minutos antes de reiniciar o aparelho.

Modo

1. Pressione MODE (MODO) repetidamente até ver o símbolo piscar para a configuração desejada.



2. Escolha Cooling (Refrigeração), Dry (Seco), Fan Only (Ventilador Apenas) e Heating (Aquecimento).

■ Refrigeração-refrigera o quarto. Pressione FAN (VENTILADOR) para selecionar AUTO (AUTOMÁTICO), HIGH (ALTO), MID (MÉDIO) ou LOW (BAIXO).

Pressione o botão UP (PARA CIMA) ou DOWN (PARA BAIXO) para ajustar a temperatura.



■ Seco-seca o quarto. O ar condicionado seleciona automaticamente a temperatura. O ventilador funciona somente em baixa velocidade.

NOTA: O modo Dry (Seco) não deve ser usado para refrigerar o espaço. Uma diminuição ou aumento de até 2 °C pode ser definido(a) com o controlo remoto se ainda se sentir desconfortável.



■ Ventilador Apenas-funciona apenas o ventilador. Pressione o botão FAN (VENTILADOR) para ajustar a velocidade do ventilador.



NOTA: A velocidade automática do ventilador não pode ser selecionada no modo Fan Only (Ventilador Apenas).

■ Aquecimento-aquece a divisão. Pressione FAN (VENTILADOR) para selecionar a velocidade do ventilador. Pressione o botão TEMP (TEMP.) para cima ou para baixo para ajustar a temperatura.



Modo SMART

Pressione o botão SMART, o modo Smart (operação de lógica difusa)age diretamente, independentemente de a unidade estar ligada ou desligada. Neste modo, a temperatura e a velocidade do ventilador são definidas automaticamente com base na temperatura ambiente real.

Para cancelar o Modo Smart, basta pressionar o botão MODE (MODO).



O modo de operação e a temperatura são determinados pela temperatura interior.

Com modelos de aquecedor

Temperatura interior	Modo de operação	Temperatura-alvo
21℃ ou abaixo	Aquecimento	22°C
21-23°C	Ventilador apenas	
23-26°C	Seco	Temperatura ambiente diminui 2 °C após operar durante 3 minutos
Acima de 26 ℃	Refrigeração	26°C

Modelos refrigeração apenas

Temperatura interior	Modo de operação	Temperatura-alvo
21℃ ou abaixo	Ventilador apenas	
23-26°C	Seco	Temperatura ambiente diminui 2 °C após operar durante 3 minutos
Acima de 26 ℃	Refrigeração	26°C

NOTA: A temperatura, o fluxo e a direção do ar são controlados automaticamente no modo smart. Contudo, uma diminuição ou aumento de até 2 °C pode ser definido (a) com o controlo remoto se ainda se sentir desconfortável.

O que pode fazer no modo ⚠		
Seu sentimento	**Botão**	**Ajuste**
Desconfortável devido ao volume de fluxo de ar inadequado.	 FAN	A velocidade do ventilador interior alterna entre High (Alta), Medium (Média) e Low (Baixa) cada vez que este botão é pressionado.
Desconfortável devido a uma direção de fluxo inadequada.	 SWING	Pressione-o uma vez, o difusor oscila para alterara direção do fluxo de ar. Pressione-o novamente, a oscilação para.

SUPER

O botão SUPER é usado para iniciar ou parar a refrigera ção ou o aquecimento rápido.

1. Pressione o botão SUPER. O ar condicionado ajusta automaticamente a velocidade do ventilador para High (Alto) e a temperatura para 16℃. O aquecimento rápido opera na velocidade automática do ventilador, alterando a temperatura definida automaticamente para 30℃.



2. Para desativar o controlo Super, pressione qualquer botão no controlo remoto ou painel de controlo exceto Timer On (Temporizador ligado), Timer Off (Temporizador desligado), Clock(Relógio), Dimmer (Regulador de Iluminação), Ifeel e Swing (Oscilação).

NOTA:

■ No modo SUPER, pode definir a direção do fluxo de ar ou temporizador.

■ O modo SMART não está disponível no modo SUPER.

■ SUPER button is ineffective in SMART mode.

resfriamento rápido aquecimento rápido

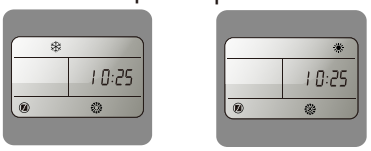

Velocidade do ventilador

1. Pressione o botão FAN (VENTILADOR), escolha a velocidade desejada para o ventilador.

Auto → Alta → Média → baixo

■ Controla automaticamente a velocidade do ventilador, dependendo da temperatura ambiente atual e da configuração do controlo de temperatura.

NOTA: A velocidade automática do ventilador não podeser selecionada no modo Fan Only (Ventilador Apenas).



■ Alto para a velocidade máxima do ventilador



■ Médio para a velocidade normal do ventilador



■ Baixo para velocidade mínima do ventilador



Temperatura

- Pressione o botão UP (PARA CIMA) para aumentar a temperatura. Pressione o botão UP (PARA CIMA) uma vez para aumentar a temperatura definida em 1 .



- Pressione o botão DOWN (PARA BAIXO) para baixar a temperatura.Pressione o botão DOWN (PARA BAIXO) uma vez para reduzir a temperatura definida em 1 .



NOTAS:

- No modo Cooling (Refrigeração) e Heating (Aquecimento), a temperatura pode ser definida entre 16℃ e 30℃ .
- No modo Fan Only (Ventilador Apenas), a temperatura não pode ser ajustada.

Modo Sleep (Sono)

O modo SLEEP (SONO) pode ser definido para o modo de operação Cooling (Refrigeração), Heating (Aquecimento) ou Dry (Seco). Esta função proporciona-lhe um ambiente mais confortável para o sono.


SLEEP

NOTA:

- O aparelho parará a operação automaticamente após o funcionamento por 8 horas.
- A velocidade do ventilador é ajustada automaticamente em baixa velocidade.
- No modo Cooling (Refrigeração), se a temperatura ambiente atual estiver abaixo de 26℃, a temperatura aumentará automaticamente 1℃ durante a primeira hora após o controlo Sleep (Sono) ter sido ativado, depois permanece a mesma.

  Se a temperatura ambiente for de 26℃ ou mais, a temperatura definida não será alterada.

- No modo Heating (Aquecimento), a temperatura definida diminuirá 3℃ no máximo durante 3 horas constantemente e, em seguida, permanecerá estável.

1. Pressione MODE (MODO) para selecionar Cooling (Refrigeração), Heating (Aquecimento) ou Dry (Seco).

   NOTA: O controlo de espera não pode ser selecionado quando Fan Only (Ventilador Apenas) ou SMART estiver selecionado.
2. Pressione o botão UP (PARA CIMA) ou DOWN (PARA BAIXO) para definir a temperatura.
3. Pressione SLEEP (SONO). Após 5 segundos, as luzes no visor do painel de controlo irão escurecer.

NOTA: A temperatura e a direção do fluxo de ar podem ser ajustadas durante o controlo Sleep (Sono). A velocidade do ventilador é definida automaticamente para baixa velocidade. Após 5 segundos, as luzes no visor do painel de controlo irão escurecer novamente.

4. Para desativar o controlo Sleep (Sono), pressione SLEEP (SONO), MODE (MODO), FAN (VENTILADOR), ON/OFF (LIGAR/DESLIGAR), SUPER ou aguarde 8 horas para que o controlo Sleep (Sono) seja desligado automaticamente.

NOTA:O ar condicionado voltará às configurações anteriores após a desativação do controlo Sleep (Sono).

I FEEL

O sensor de temperatura incorporado no controlo remoto é ativado.

Pode sentir a temperatura ao redor e transmitir o sinal de volta paraa unidade. A unidade pode ajustar a temperatura de modo proporcionar o máximo conforto.


IFEEL

NOTA:

Usado para definir a operação no modo IFEEL. Pressione uma vez, a função IFEEL será iniciada. Pressione novamente, a função IFEEL será desligada.Se a função FEEL não puder ser desligada, tente pressionar este botão durante cerca de 5 segundos.

Aconselhamos a colocar o controlo remoto no local onde a unidade interna recebe sinal facilmente.

Aconselhamos a cancelar o modo IFEEL, de modo a poupar energia quando parar o ar condicionado.



DIMMER (REGULADOR DE ILUMINAÇÃO)

Pressione o botão DIMMER (REGULADOR DE ILUMINAÇÃO) para desligar a luz e o visor na unidade.


DIMMER

NOTA:

- Quando a luz estiver apagada, o sinal de receção acenderá a luz novamente.

Função Clock (Relógio)

1. Pode ou ajustar o tempo real pressionando o botão CLOCK (RELÓGIO).



CLOCK

2. Usar os botões Up (Para cima) e Down (Para baixo) para obter hora correta.



3. Pressione o botão CLOCK (RELÓGIO) novamente, o tempo real é definido.

TIMER ON/OFF (TEMPORIZADOR LIGADO/DESLIGADO)

É conveniente acertar o temporizador com os botões TIMER ON/OFF (TEMPORIZADOR LIGADO/DESLIGADO) antes de sair, para que volte à confortável temperatura ambiente que configurou.

NOTA: É um controlo de temporizador real. Deve definir CLOCK (RELÓGIO) primeiro.

PARA TIMER ON (TEMPORIZADOR LIGADO)

O botão TIMER ON (TEMPORIZADOR LIGADO) pode ser usado para ligar a unidade automaticamente na hora que definiu.

1. Pressione TIMER ON (TEMPORIZADOR LIGADO), depois "On 12:00" pisca no LCD.



TIMER ON

2. Pressione o botão UP (PARA CIMA) ou DOWN (PARA BAIXO) para obter a hora desejada para ligar o aparelho.

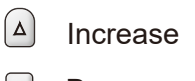



- Pressione o botão UP (PARA CIMA) ou DOWN (PARA BAIXO) uma vez para aumentar ou diminuir o tempo em 1 minuto.
- Pressione e mantenha pressionado o botão (PARA CIMA) ou DOWN (PARA BAIXO) durante 2 segundos para aumentar ou diminuir a configuração do tempo em 10 minutos.
- Pressione e mantenha pressionado o botão (PARA CIMA) ou DOWN (PARA BAIXO) durante mais tempo para aumentar ou diminuir a configuração do tempo em 1 hora.

3. Quando a hora desejada for exibida no LCD, pressione o botão TIMER ON (TEMPORIZADOR LIGADO) para confirmar.

   Um “Bipe” pode ser ouvido, “ON” para de piscar.

   O indicador TIMER (TEMPORIZADOR) acende no aparelho.

4. Após o tempo desejado ser exibido durante 5 segundos, o relógio será exibido no LCD do controlo remoto em vez do tempo desejado.

Para cancelar Timer On (Temporizador Ligado)

Pressione o botão TIMER ON (TEMPORIZADOR LIGADO) novamente, um "bipe" pode ser ouvido e o indicador desaparece, o modo TIMER ON (TEMPORIZADOR LIGADO) foi cancelado.

NOTA: É semelhante a definir TIMER OFF (TEMPORIZADOR DESLIGADO), pode fazer com que a unidade/aparelho se desligue automaticamente na hora que definir.



TIMER OFF

SWING (OSCILAÇÃO)

Pressione SWING (OSCILAÇÃO) uma vez para alterar a direção do fluxo de ar vertical. Pressione novamente para parar o difusor do fluxo de ar na direção desejada do fluxo de ar.



SWING

NOTA:

- O fluxo de ar é ajustado automaticamente para um determinado ângulo de acordo com o modo de operação depois de ligar a unidade.
- A direção do fluxo de ar também pode ser ajustada conforme a sua necessidade, pressionando o botão SWING (OSCILAÇÃO).
- Não gire os difusores de ajuste vertical manualmente, caso contrário poderão ocorrer avarias. Se isso acontecer, desligue a unidade primeiro e suspenda a fonte de alimentação, depois restaure a fonte de alimentação novamente.

Sons normais

Quando o seu ar condicionado está a funcionar normalmente, pode ouvir sons como:

- Movimento de ar do ventilador.
- Cliques do ciclo do termostato.
- Vibrações ou ruído devido à má construção da parede ou janela.
- Um zumbido agudo ou ruído pulsante causado pelo ligar e desligar do compressor de elevada eficiência moderno.

CUIDADOS COM AR CONDICIONADO LOCAL

Drenar o ar condicionado

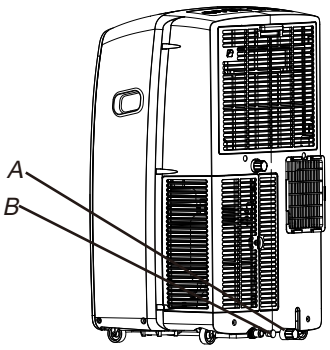

A. Cobertura da drenagem primária B. Tampão de drenagem primária

⚠ AVISO

Perigo de peso excessivo

Use duas ou mais pessoas para mover e instalar o ar condicionado.

Não fazer isso pode resultar em lesões nas costas ou outras lesões.

1. Desconecte o ar condicionado ou desconecte a energia.
2. Mova o ar condicionado para um local de drenagem ou para o exterior.
   NOTA: Para evitar os vazamentos de água da unidade, mova o ar condicionado lentamente e mantenha-o nivelado.
3. Remova a cobertura e tampão de drenagem primária.
4. Drene a água completamente através do orifício de drenagem.
   NOTA: Se o ar condicionado for armazenado após o uso, consulte "Armazenamento após uso".
5. Reinstale o tampão de drenagem no orifício de drenagem primário.
6. Reinstale a cobertura da drenagem primária no orifício de drenagem.
7. Reposicione o ar condicionado.
8. Conecte o ar condicionado ou reconecte a energia.

Drenar o ar condicionado (modelos de aquecimento)

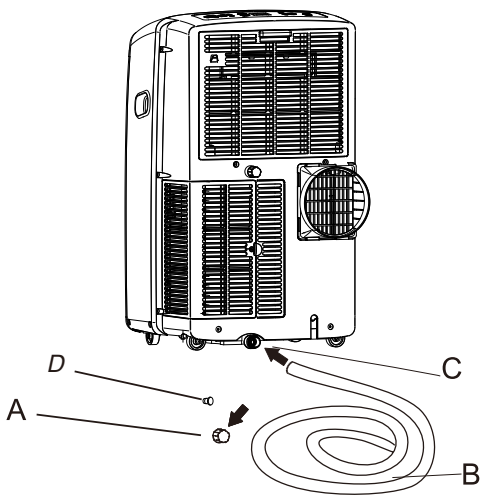

A. Porta de drenagem primária
B. Mangueira de drenagem
C. Orifício de drenagem primário
D. Tampão de drenagem primária

AVISO: Por favor, conecte a mangueira de drenagem no modo de aquecimento, ou a unidade irá parar de funcionar após a água atingir o nível de aviso.

1. Descubra a porta de drenagem primária.
2. Conecte a mangueira de drenagem à mangueira de drenagem principal. Certifique-se de que o conector não tem fuga de água.
3. Coloque a outra extremidade da mangueira de drenagem num ponto de descarga. Verifique se a mangueira fica plana e está no dreno. Certifique-se de que a extremidade da mangueira que vai para o dreno está a um nível mais baixo do que a extremidade da mangueira que se conecta à unidade. A mangueira não deve estar dobrada ou comprimida.

Limpar o exterior

1. Pressione ON/OFF para desligar o ar condicionado.
2. Desconecte o ar condicionado ou desconecte a energia.
3. Remova o filtro de ar e limpe-o separadamente. Veja "Limpar o filtro de ar".
4. Limpe a parte externa do ar condicionado com um pano macio e húmido.
5. Conecte o ar condicionado ou reconecte a energia.
6. Pressione ON/OFF para ligar o ar condicionado.

Limpar o filtro de ar

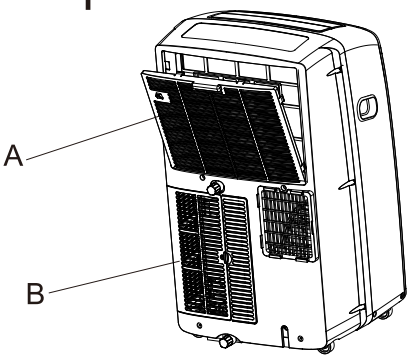

A. Porta do painel do filtro de entrada de ar do evaporador
B. Porta do painel do filtro de entrada de ar do condensador

1. Pressione ON/OFF para desligar o ar condicionado.
2. Abra a porta do painel do filtro na parte de trás do ar condicionado e retire.
3. Remova o parafuso autorroscante da porta do painel do filtro de entrada de ar do condensador e retire.
4. Use um aspirador de pó para limpar o filtro. Se o filtroestiver muito sujo, lave o filtro em água morna com um detergente suave.
   NOTA: Não lave o filtro na máquina de lavar loiça nem utilize produtos de limpeza químicos.
5. Seque o filtro completamente ao ar antes da substituição para garantir a máxima eficiência.
6. Recoloque o filtro de ar na porta do painel do filtro.
7. Reinstale a porta do painel do filtro e o parafuso autorroscante.
8. Pressione ON/OFF para ligar o ar condicionado.

Armazenamento após o uso

Se o ar condicionado não for usado durante um longo períodode tempo:

1. Drene a água completamente. Veja "Drenar o ar condicionado".
2. Coloque o aparelho de ar condicionado na posição Fan Only (Ventilador Apenas) durante aproximadamente 12 horas para secar o ar condicionado.
3. Desconecte o ar condicionado.

SOLUÇÃO DE PROBLEMAS

Antes de ligar para a manutenção, experimente as sugestões abaixo para ver se consegue resolver o seu problema sem ajuda externa.

O ar condicionado não irá funcionar

⚠ ATENÇÃO



AVISO perigo de choque elétrico

Conecte numa tomada aterrada de 3 pinos.

Não remova o pino aterrado.

Não use um adaptador.

Não use um cabo de extensão.

O não cumprimento destas instruções pode resultar em morte, incêndio ou choque elétrico.

- **O cabo da fonte de alimentação está desconectado.**
  Conecte numa tomada aterrada de 3 pinos. Veja “Requisitos elétricos”.
- **Fusível ou disjuntor de circuito de temporização de capacidade incorreta está a ser usado.**
  Substitua por um fusível ou disjuntor de circuito de temporização de capacidade correta. Veja “Requisitos elétricos”.
- **Um fusível doméstico queimou ou um disjuntor de circuito parou.**
  Substitua o fusível ou reinicie o disjuntor de circuito. Veja “ Requisitos elétricos”.
- **O botão On/Off não foi pressionado.**
  Pressione ON/OFF.
- **A energia local falhou.**
  Aguarde que a energia seja restaurada.

O ar condicionado rebenta com fusíveis ou desliga os disjuntores de circuito

- **Muitos aparelhos estão a ser usados no mesmo circuito.**
  Desconecte ou reposicione os dispositivos que partilham o mesmo circuito.
- **Está a tentar reiniciar o ar condicionado logo depois de desligar o ar condicionado.**
  Aguarde pelo menos 3 minutos depois de desligar o ar condicionado antes de tentar reiniciar o ar condicionado.
- **Alterou os modos.**
  Aguarde pelo menos 3 minutos depois de desligar o ar condicionado antes de tentar reiniciar o ar condicionado.

O ar condicionado parece estar a trabalhar muito

- **Existe uma porta ou janela aberta?**
  Mantenha as portas e janelas fechadas.
- **O ar condicionado atual substituiu um modelo antigo.**
  O uso de componentes mais eficientes pode fazer com que o ar condicionado funcione durante mais tempo do que um modelo antigo, mas o consumo total de energia será menor. Os ares condicionados mais novos não emitem o “jato” de ar frio com o qual pode estar acostumado nas unidades mais antigas, mas isso não é uma indicação de menor capacidade de refrigeração ou eficiência. Consulte a taxa de eficiência (EER) e a capacidade nominal (em Btu/h) marcadas no ar condicionado.
- **O ar condicionado está numa sala muito ocupada, ou aparelhos que produzem calor estão em uso na sala.**
  Use exaustores enquanto cozinha ou toma banho e tente não usar aparelhos de produção de calor durante a parte mais quente do dia. Os ares condicionados portáteis são projetados como refrigeração suplementar para áreas locais dentro de uma divisão. Um ar condicionado de maior capacidade pode ser necessário, dependendo do tamanho da divisão que está a ser refrigerada.

O ar condicionado funciona apenas por um curto período de tempo, mas o quarto não está fresco

- A temperatura definida está próxima da temperatura ambiente. Baixe a temperatura definida. Veja "Uso do Ar Condicionado Portátil”.

Exibição de código de erro

- **Se a unidade exibir o código de erro E5, a unidade está cheia de água, então deve drenar a água, consulte “Drenar o ar condicionado”. Após a drenagem, pode colocar a unidade novamente em funcionamento.**
- Se a unidade exibir o código de erro E1/E2/E3//E6/E7/EA, contacte o atendimento ao cliente.

O ar condicionado funciona, mas não refrigera

- **O filtro está sujo ou obstruído por detritos.**
  Limpe o filtro.
- **A saída de ar está bloqueada.**
  Desobstrua a saída de ar.
- **A temperatura definida é muito elevada.**
  Baixe a temperatura definida.

O ar condicionado liga e desliga demais

- **O ar condicionado liga e desliga demais**
  Verifique as capacidades de refrigeração do seu ar condicionado portátil.

Os ares condicionados portáteis são projetados como refrigeração suplementar para áreas locais dentro de uma divisão.

- **O filtro está sujo ou obstruído por detritos.**
  Limpe o filtro.
- **Existe calor ou humidade excessiva (cozinhar com recipientes abertos, chuveiros, etc.) na divisão.**
  Use um ventilador para dissipar o calor ou a humidade do ambiente. Tente não usar aparelhos de produção de calor durante as horas mais quentes do dia.
- **Os difusores estão bloqueados.**

Instale o ar condicionado num local onde os difusores estejam livres de cortinas, persianas, móveis, etc

CE Declaration of Conformity

We, Hisense (Guangdong) Air Conditioning Co., Ltd., with headquarter in No.8 Hisense Road,Advanced Manufacturing Jiangsha, Demonstration Park,Jiangmen CityGuangdong Province,P.R.China, fiscal code 529085, declare that electrical product:

Product: Air Conditioner

Type Designation/Trade mark: AIRE+

Hisense Model no.	Lumelco Model no.
AMW2-14U4RGC	AIRE COND14W2 MULTI (2X1)
AMW2-18U4RXC	AIRE COND18W2 MULTI (2X1)
AMW3-21U4RJC	AIRE COND20W2 MULTI (3X1)
AMW3-24U4RJC	AIRE COND24W2 MULTI (3X1)
AMW4-27U4RJC	AIRE COND27W2 MULTI (4X1)
AMW5-42U4RTA	AIRE COND42W2 MULTI (5X1)
AP-07CR4GKWS00	AIRE07-F PORTATIL R290
AP-09CR4GKWS00	AIRE09-F PORTATIL R290
AP-09HR4GNPS00	AIRE09-P PORTATIL R290
AP-12HR4GQBS00	AIRE12-P2 PORTATIL R290
AST-09UW4RYDTD03	AIRE09EV-TD-WIFI /AIRE09CV-TD WIFI R-32
AS-12UW4RYDTD04	AIRE12EV-TD-WIFI /AIRE12CV-TD WIFI R-32
AST-18UW4RXATD03	AIRE18EV-TD -WIFI / AIRE18CV-TD WIFI R-32
ACT-12UR4RSCA4	AIRE12WE-CST/AIRE12WC-CST/PANEL CST12
ACT-18UR4RSCA4	AIRE18WE-CST/AIRE18WC-CST/PANEL CST18
AUC-24UR4RFGB4	AIRE24WE-CST/AIRE24WC-CST/PANEL CST24
AUC-36UR4RAGB4	AIRE36WE-CST /AIRE36WC-CST/ PANEL AIRE CST24/36
AUC-42UR6RTHB4	AIRE42WE-CST/AIRE42WC-CST/PANEL CST42
ADT-12UX4RSBL4	AIRE12WE-D/AIRE12WC-D
ADT-18UX4RSCL4	AIRE18WE-D/AIRE18WC-D
AUD-24UX4RFCL4	AIRE24WE-D/AIRE24WC-D
AUD-36UX4RADH4	AIRE36WE-D/AIRE36WC-D
AUD-42UX6RTHH4	AIRE42WE-D/AIRE42WC-D
AVT-18UR4RSA4	AIRE18WE C-F/AIRE18WC C-F
AUV-24UR4RFA4	AIRE24WE C-F/AIRE24WC C-F
AUV-36UR4RAB4	AIRE36WE C-F/AIRE36WC C-F

AUV-42UR6RTC4	AIRE42WE C-F/AIRE42WC C-F
AKT-12UR4RSK4	AIRE12WE-SUELO/AIRE12WC-SUELO
AKT-18UR4RSK4	AIRE18WE-SUELO/AIRE18WC-SUELO
mock up -TD	mock up -TD

Has been designed and manufactured at :

Hisense (Guangdong) Air Conditioning Co., Ltd

THE PRODUCT IS IN CONFORMITY WITH THE FOLLOWING STANDARDS:

Low Voltage Directive 2014/35/EU

EN 60335-1:2012 + A11:2014+A13:2017+A1:2019+A2:2019+A14:2019

EN 60335-2-40:2003 + A11:2004 + A12:2005 + A1:2006 + A2:2009 +A13:2012

EMC Directive

EN 55014-1:2017+A11:2020

EN 55014-2:2015

EN 61000-3-2:2014+A1:2019

EN 61000-3-3:2013

EN 61000-3-11:2001

EMF Directive

EN 62233:2008

RED Directive 2014/30/EU & 2014/53/EU

ETSI EN 300 328 V2.1.1 (2016-11)

ETSI EN 301 489-1 V2.1.1 (2017-02)

ETSI EN 301 489-17 V3.1.1 (2017-02)

EN 62311: 2008

ERP Regulation

EN 14825:2018,

(EU) 206/2012, (EU) 2016/2282,

(EU) No 626/2011, (EU) 2017/254

EN 14511-1:2018,EN 14511-2:2018,EN 14511-3:2018,EN 14511-4:2018,

EN 12102-1:2017

RoHS Directives 2011/65/EU & 2015/863/EU

RoHS Directive EN 50581:2012 or EN IEC 63000:2018

EN 62321

F-GAS Directive 517/2014/EU.

REACH Directive (2006/121/EC)

REACH Directive EC-1907-2006 including REACH SVHC224

Based on the above , We, Hisense (Guangdong) Air Conditioning Co., Ltd.authorize LUMELCO S.A. to issue individual CE certificates on their markets in their markets language. Conditions: product must not be changed or altered and the scope of confirmity can not be wider than in the original CE Declaration of Conformity.

Place: Hisense (Guangdong) Air Conditioning Co., Ltd.
No.8 Hisense Road,Advanced Manufacturing Jiangsha Demonstration Park,Jiangmen City Guangdong Province,P.R.China

Date: 2023-3-22

Signature: Joul Kuan

Name: Joul Kuan

Title: Product Manager

海信（广东）空调有限公司
Hisense (Guangdong) Air Conditioning Co.,Ltd.