Spaceo

EVOM

15 YEAR Guarantee*

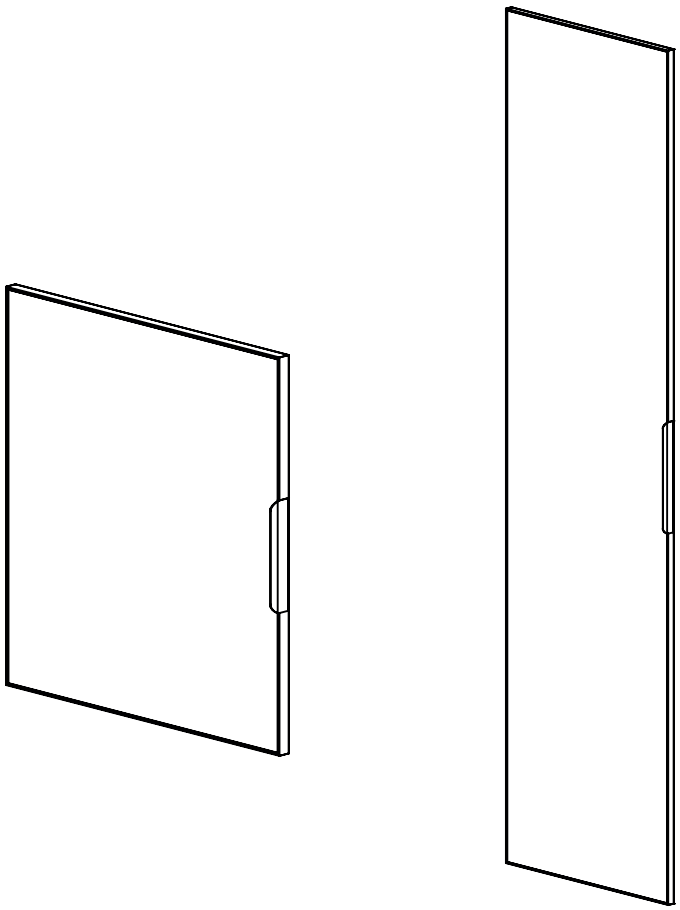

↕ 64

↕ 103

↕ 205

↕ 230

N°01-2025/09-V1

x2

Made in ITALY

FR Manuel d’instructions
IT Manuale di istruzioni
EN Instruction manual
ES Manual de instrucciones
EL Εγχειρίδιο οδηγιών
RO Manual de instrucțiuni
PT Manual de instruções
PL Instrukcja obsługi

*Garantie 15 ans / Garanzia di 15 anni / 15-year guarantee / 15 años de garantía / Εγγύηση 15 ετών / Garanție de 15 ani / Garantia de 15 anos / 15-letnia gwarancja

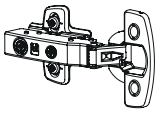
x2

↕ 64 ↕ 103

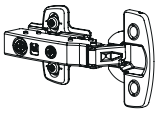
x4

↕ 205

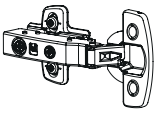
x5

↕ 230



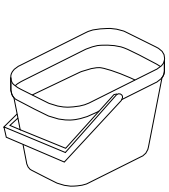

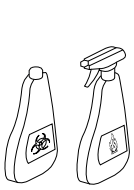

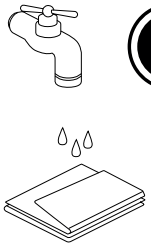

01

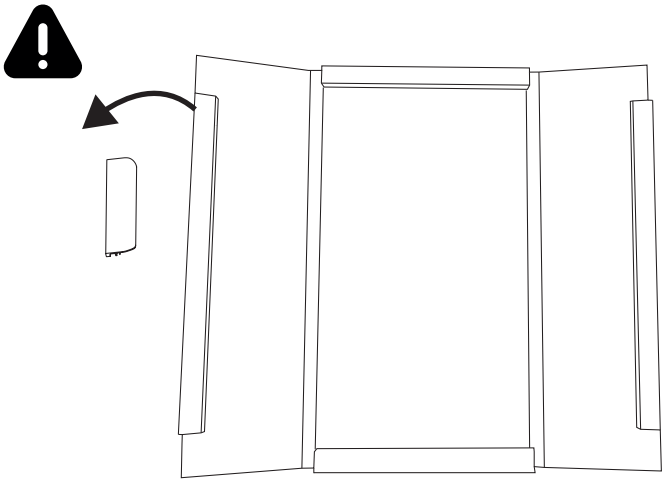

02

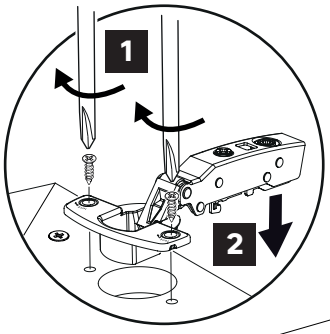

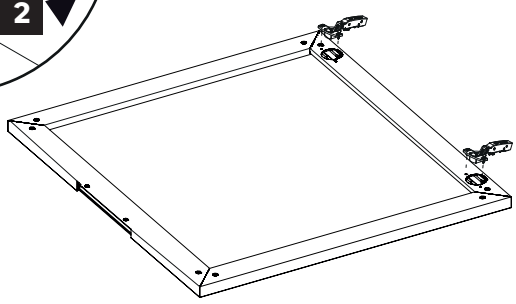

2





FR - Portez des gants protecteurs.
ES - Llevar guantes de protección.
PT - Usar luvas de proteção.
IT - Indossare guanti protettivi.
EL - Φορέστε προστατευτικά γάντια.
PL - Nosić rękawice ochronne.
RO - Purtaţi mănuşi de protecţie.
EN - Wear protective gloves.



FR
IMPORTANT, à conserver pour consultation ultérieure : à lire attentivement

ES
IMPORTANTE, conservar para consultar posteriormente: leer atentamente

PT
IMPORTANTE, conservar para futuras consultas: por favor, leia com atenção

IT
IMPORTANTE, da conservare per ulteriore consultazione: da leggere attentamente

EL
ΣΗΜΑΝΤΙΚΟ, κρατηστε το για μελλοντικη αναφορα. Διαβαστε το προσεκτικα

PL
WAŻNE, przeczytać uważnie I zachować na przyszłość

RO
IMPORTANT, a se pastra pentru consultarea ulterioara: citiți cu atenție

EN
IMPORTANT, to be retained for future reference: please read carefully

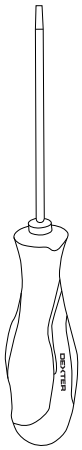

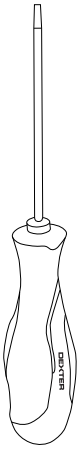

03

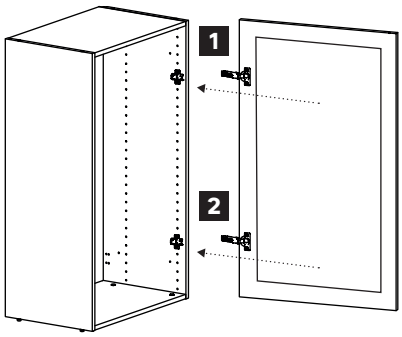

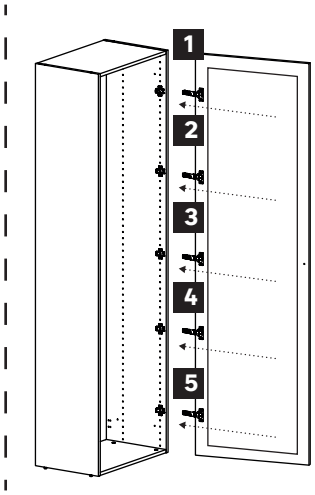

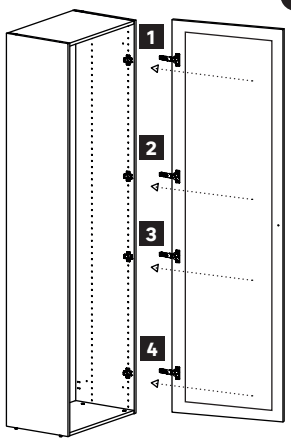

↕ 64 ↕ 103

↕ 230

↕ 205

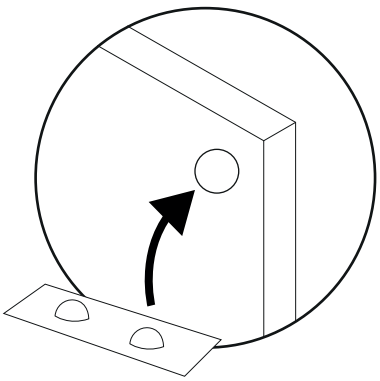

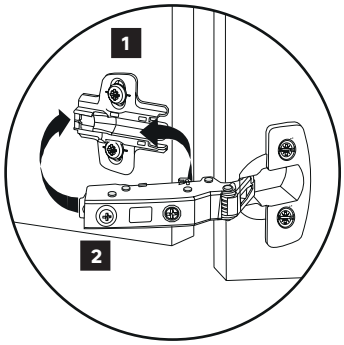

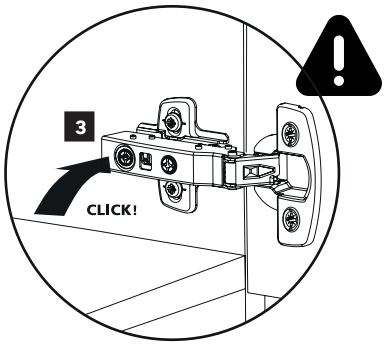

04

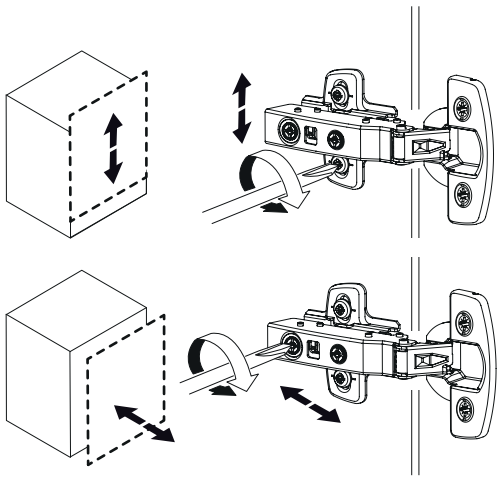

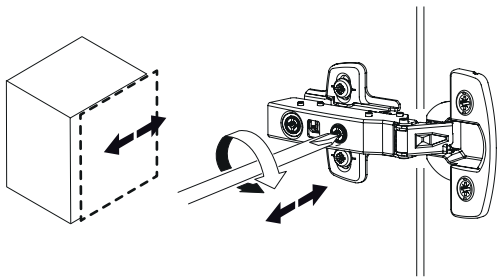

05

1

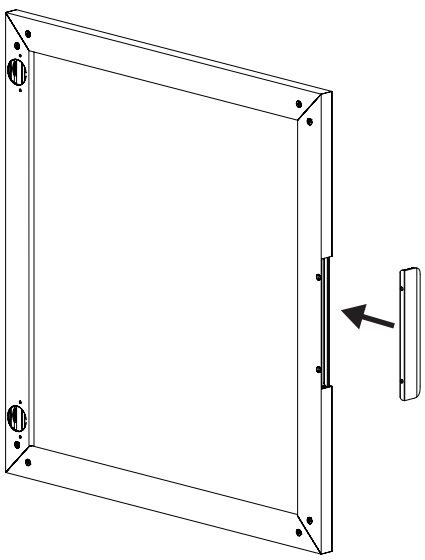

2

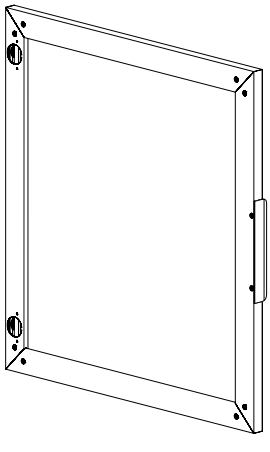

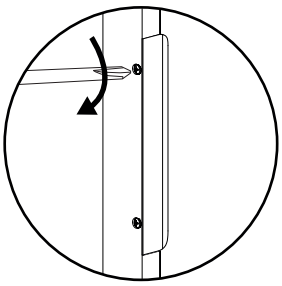

3

FR Ce meuble se recycle, s'il n'est plus utilisable, déposez-le en déchèterie. Notice à trier.
Pour en savoir plus :
www.quefairedemesdechets.fr



FR **Etiquette de traçabilité présente sur le produit.**
Référence à communiquer en cas de demande.

ES Si ya no puede utilizarse, este mueble se puede reciclar, deposítelo en la unidad de clasificación de residuos.

PT Este móvel é reciclável. Quando deixar de ser utilizado, deposite-o num centro de reciclagem de resíduos.

IT Questo mobile può essere riciclato, portatelo in un'isola ecologica se inutilizzabile.

EL ο έπιπλο αυτό είναι ανακυκλώσιμο, εάν δεν μπορεί πλέον να χρησιμοποιηθεί τοποθετήστε το σε χώρο αποβλήτων.

PL Mebel ten poddawany jest recyklingowi, kiedy przestaje być użyteczny należy go dostarczyć do punktu zbiórki odpadów.

RO Această piesă de mobilier este reciclabilă. Dacă nu mai poate fi folosită, vă rugăm să o duceți la centrul de reciclare a deșeurilor.

EN This piece of furniture is recyclable. If it cannot be used anymore, please take it to the waste recycling centre.

ES El producto cuenta con una etiqueta de trazabilidad. En caso de reclamación, indicar esta referencia.

PT Etiqueta de reatreabilidade presente no produto. Referência a comunicar se solicitado.

IT Etichetta di tracciabilità presente sul prodotto. Codice da comunicare in caso di domanda.

EL τικέτα ιχνηλασιμότητας πάνω στο προϊόν. κωδικός αναφοράς πρέπει να αναφέρεται σε περίπτωση αιτήματος

PL Etykieta identyfikacyjna znajduje się na produkcie. Dane referencyjne należy podać w przypadku pytań.

RO Etichetă de trasabilitate prezentă pe produs. Daca se solicită, comunică această referintă.

EN Traceability label affixed to the product. Reference to quote if requested.



FR. À monter soi-même
ES. Producto para montar
PT. A montar pelo próprio
IT. Montaggio a cura dell'acquirente
EL. Συναρμολογείται από το χρήστη
PL. Do własnorecznego montazu
RO. Se va monta de către cumpărător
EN. Self-assembly

15 YEAR Guarantee*

FR **Garantie 15 ans**
ES Garantía 15 años
PT Garantia 15 anos
IT Garanzia 15 anni
EL Εγγύηση 15 ετών
PL Gwarancja 15 lata
RO Garanţie 15 ani
EN 15 years warranty

Imported by Adeo South Africa (PTY) LTD T/A Leroy Merlin, Hosted in Leroy Merlin Fourways Store, 35 Roos Street, Witkoppen Ext 97, Sandton, 2191 Johannesburg, Gauteng, South Africa. Tel: +27 10 493 8000 Email: contact@leroymerlin.co.za

Adeo Services
135, rue Sadi Carnot
CS 00001
59790 Ronchin - France
www.product-regulatory.adeoservices.com

22 PAP

FR IT

FR
Donnez ou recyclez vos meubles.
Association ou Magasin ou Déchèterie
https://quefairedemesdechets.fr