WYBOT

Manual de usuario del limpiador robótico de piscina

WYBOT A1(OS2010)

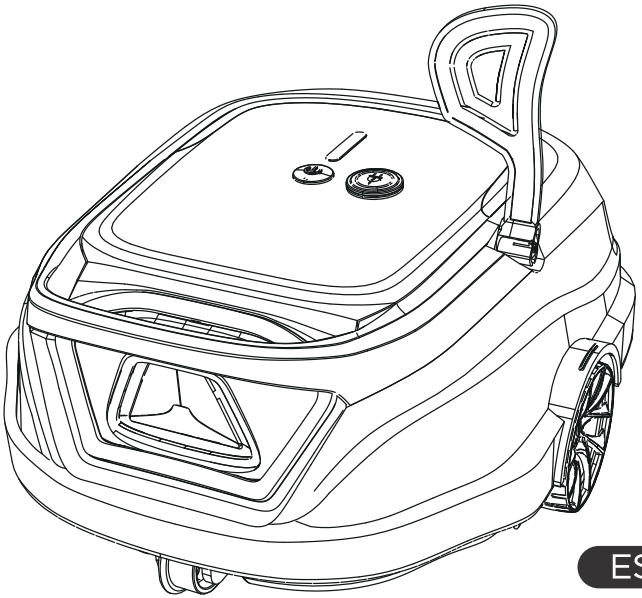

ES

Lea todo el manual antes de utilizar su nuevo limpiador robótico de piscina y tenga este manual a mano para su referencia.

Copyright© 2024 WYBOTICS Co., Ltd. All Rights Reserved.

WYBOT

Gracias por elegir los productos WYBOT, su apoyo significa mucho para nosotros.Brindar continuamente la mejor solución para darle un descanso a la limpieza de la piscina y disfrutar de su tiempo en familia es siempre nuestro objetivo.

El limpiador robótico de piscina WYBOT se dedica a brindar alta eficiencia, bajo consumo de energía, fácil operación y trabajos de limpieza minuciosos de la piscina.

Su apariencia única y funciones confiables como activación con un solo botón, potente succión y fregado, filtración fina, navegación inteligente, control remoto y alta compatibilidad con diversas formas y materiales de construcción de piscinas le garantizan una limpieza de piscina cómoda, inteligente y óptima.

No dude en contactar con nosotros por correo electrónico o visitar nuestro sitio web si tiene alguna pregunta. Nos alegra mucho escuchar sus sugerencias para nuestra mejora continua.

Lea atentamente el manual antes de utilizar el limpiador. Su seguridad es lo más importante. Lee y use el dispositivo según las instrucciones de WYBOTICS CO.,LTD. l no se hace responsable de ninguna pérdida o daño causado uso inadecuado.

ADVERTENCIA

No utilizar el dispositivo considerando las advertencias puede provocar lesiones graves, electrocución o la muerte.
1. Utilice únicamente los accesorios recomendados o vendidos por WYBOTICS CO.,LTD
2. Seque la entrada de carga después de cada limpieza. La humedad en la entrada de carga puede provocar una descarga electrica
3. No cargue el limpiador cuando esté encendido.
4. Utilice únicamente el cargador original y autorizado. Evite cargar otros dispositivos con este cargador. El uso inadecuado puede provocar sobrecalentamiento o fugas de líquido corrosivo de la batería.
5. Asegúrese de que el tomacorriente esté protegido por un interruptor de circuito de falla a tierra (GFCI) y un interruptor de fuga a tierra (ELI).
6. No utilice una base de carga con un cable dañado para evitar descargas eléctricas.
7. No intente utilizar un cable de extensión para conectar el cargador.
8. Nunca permita que los niños lo conduzcan ni que jueguen con ello como si fuera un juguete.
9. No permita que los niños operen o realicen el mantenimiento del dispositivo.
10. No entre en la piscina cuando el limpiafondos esté trabajando en ella.
11. Nunca exponga ni cargue el dispositivo en entornos inflamables.
12. Sólo profesionales autorizados pueden desmontar las piezas selladas del limpiador.
13. No opere el limpiador mientras el filtro de la piscina esté funcionando.

Precaución

Fallo en el dispositivo al usarlo considerando las precauciones puede causar daños al dispositivo o lesiones personales
1. Cargue la unidad antes del primer uso.
2. No coloque el dedo entre las piezas móviles, como la cavidad móvil de la bisagra de la aleta. Podría resultar herido por un movimiento repentino.
3. Desmonte la aleta si no va a utilizar el dispositivo durante un período prolongado. Un almacenamiento inadecuado puede romper la aleta
4. No sobrecargue el limpiador, ya que reducirá la duración de la batería.
5. Cargue el limpiador antes de guardarlo durante un período prolongado (más de 6 meses) para mantener una duración óptima de la batería.
6. Recuerde lavar y limpiar la cesta del filtro después de cada uso.
7. Guarde el limpiador en un lugar fresco y ventilado, lejos de la luz solar directa o de cualquier fuente de calor.
8. Utilice únicamente el limpiador de piscina en las siguientes las aguas que reunen las siguentes condiciones:

Cloro	Máximo 4 mg/L
pH	7.0 - 7.8
Temperatura	41 - 95 °F (5 - 35 °C)
NaCl	Máximo 5000 ppm

CONTENTS

WYBOT A1(OS2010) DE UN VISTAZO 01

Descripción general interna del producto 01

Descripción general externa del producto 02

Lista de contenido 02

EMPEZAR 03

INSERTAR ALETA 03

Carga tu nuevo WYBOT A1(OS2010) 03

Configura tu nuevo WYBOT A1(OS2010) 04

Seleccione tu ciclo de limpieza 05

Ejecute su nuevo WYBOT A1(OS2010) 06

HACER UNA LIMPIEZA DEL FILTRO 08

ESPECIFICACIÓN DEL DISPOSITIVO 10

CÓMO MANTENER SU DISPOSITIVO 10

CÓMO AJUSTAR SU PATRÓN DE LIMPIEZA 11

Separe las ruedas ajustables 11

Restablecer ruta de combinación 11

PREGUNTAS FRECUENTES Y SOLUCIÓN DE PROBLEMAS 12

GARANTÍA LIMITADA 13

CERTIFICACIÓN 14

ATENCIÓN AL CLIENTE DE WYBOT 14

Descripción general interna del producto

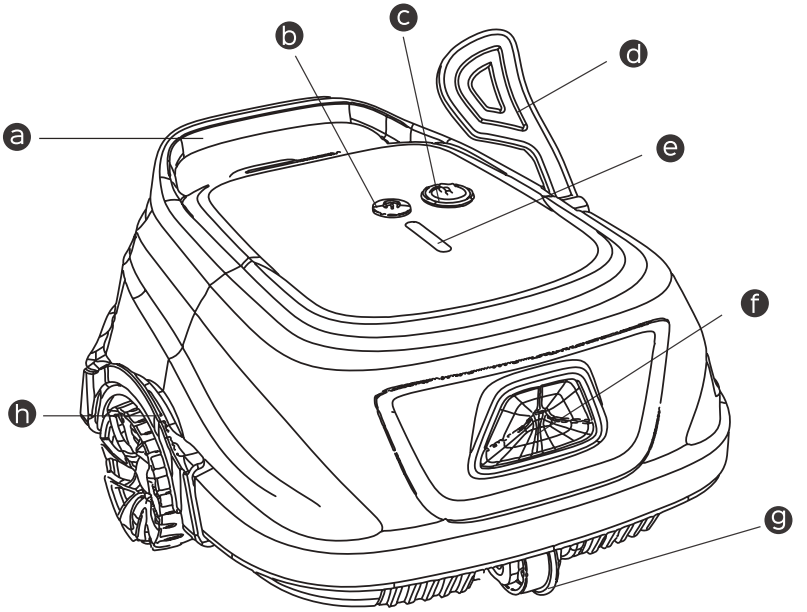

a Manejar

Retire y transporte con el dispositivo.

b Botón de ON (apagado) / OFF (encendido)

Encender/apagar el dispositivo.

c Entrada de carga

Cerrar el cargador.

d Aleta

Insertado en el dispositivo para ayudar al movimiento.

e Indicador LED

Luces de diferentes colores para indicar el estado del dispositivo y el nivel de la batería.

f Salida

dejar salir el agua.

g Rueda ajustable

Ajústelos para modificar el patrón de limpieza.

h Fijación de montaje

Bloquee y desbloquee la cubierta superior del chasis. Hay dos en de cada lado del dispositivo.

Descripción general externa del producto

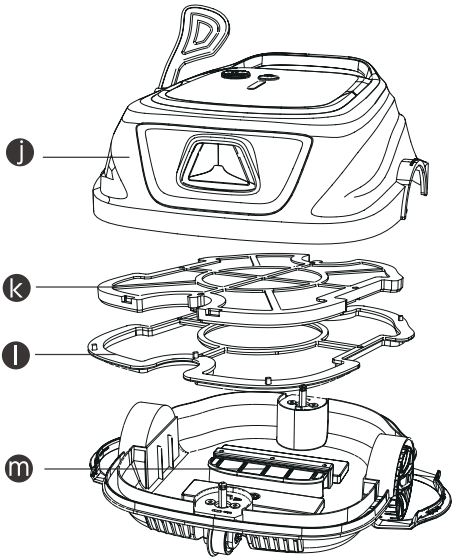

j Parte sellada

Allí se sellan los componentes importantes. Por su seguridad, no intente desmontarlo sin autorización.

k Bandeja de filtro (espuma de algodón)

Evite usarlo cuando la piscina tenga mucho polvo, o que será muy fácil para que el limpiador se atasque. Se recomienda utilizarlo para el mantenimiento diario de la piscina.

l Bandeja de filtro (180 μm)

Se puede utilizar de forma independiente o combinado con la bandeja filtrante de espuma de algodón para atrapar la suciedad más fina.

m Cavidad del almacenamiento

Guarde todos los residuos recogidos.

No use el dispositivo cuando la cubierta superior o los cepillos de fregar estén rotos. Si hay alguna fuga de líquido desde la parte de sellado, deje de cargar o hacer usar el dispositivo.

Lista de contenido

	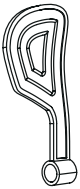		
Dispositivo x 1	Aleta x 1	Bandeja de filtro (espuma de algodón +180μm)	Gancho x 1
		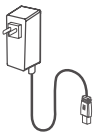	
Manual de usuario x 1	Guía de inicio rápido x 1	Cargador x 1	Tornillo x 1

Insertar aleta

Debe insertar la aleta incluida en el limpiador con la muesca y la ranura alineadas.

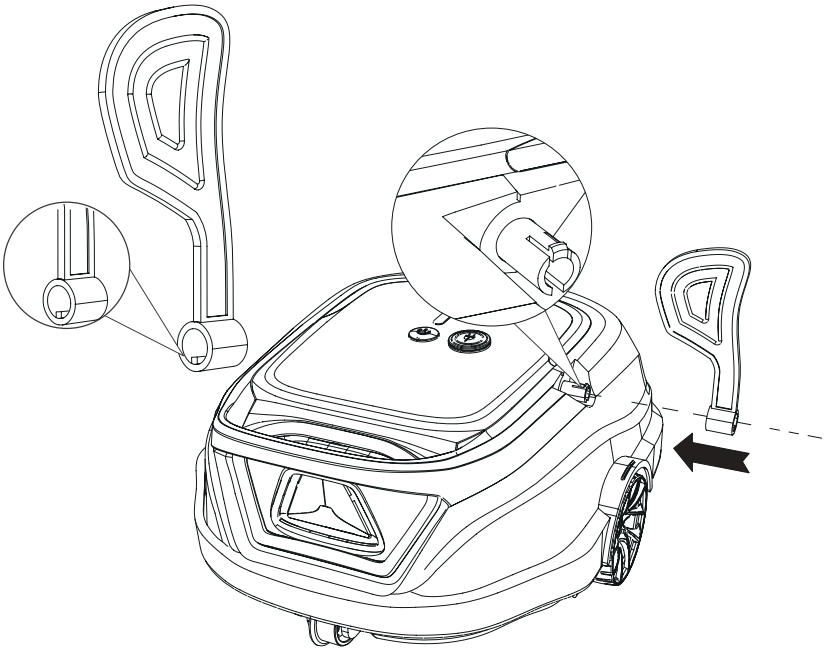

Carga tu nuevo WYBOT A1(OS2010)

El dispositivo tiene una batería recargable de iones de litio y es necesario cargarla antes del primer uso y cuando la batería esté baja.
Conecte su dispositivo a una toma de corriente utilizando el cable y el adaptador incluidos.

Nota:
1. Al cargar, debe asegurarse de que su dispositivo esté al menos a 3 m (aprox. 10 pies) del el borde de la piscina.
2. Para reducir el riesgo de incendio, mantenga su dispositivo y adaptador alejados de la luz solar directa o del agua durante la carga.
3. Para su importante seguridad, debe verificar que el dispositivo esté apagado y que la entrada de carga esté seco antes de cargarlo.
4. El mejor entorno de carga es a temperaturas como de 32 °F -95 °F (0 ℃ -35 ℃), una humedad relativa del 5 % al 95 %.

El limpiador puede indicar el nivel de la batería mostrando luces LED en el frente.

Cantidad	Nivel de bateria (%)
	0~25
	25~50
	50~75
	75~100

¡Completamente cargado!

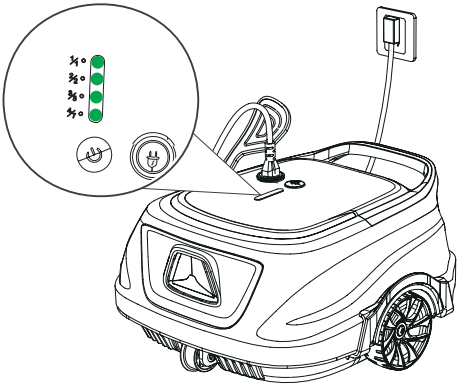

Configura tu nuevo WYBOT A1(OS2010)

Puede encender el dispositivo presionando el botón de encendido/apagado y manteniéndolo presionado durante 1 segundo. El indicador LED en el frente mostrará una luz azul fija cuando el dispositivo esté encendido y mostrará el nivel actual de la batería con una luz verde parpadeante durante 3 segundos.

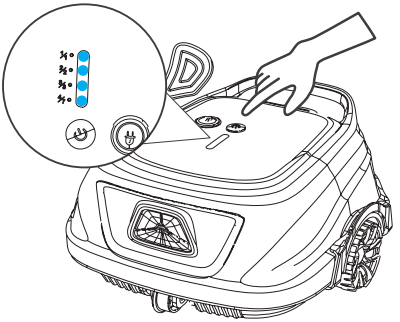

Seleccione tu ciclo de limpieza

La luz LED se vuelve violeta ● después de la indicación del nivel de la batería y puede seleccionar su ciclo de limpieza presionando el botón de encendido/apagado.

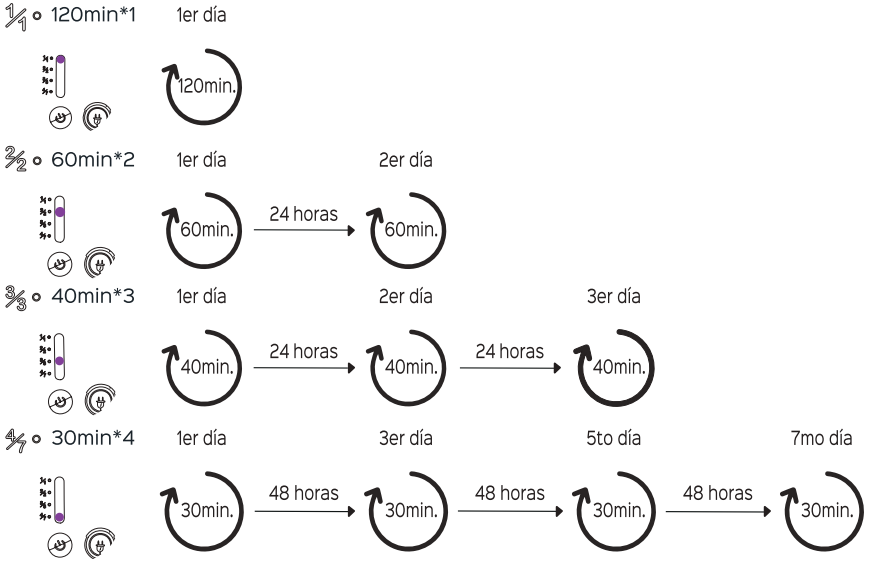

Nota:
1. Si ha seleccionado un ciclo de limpieza, debe asegurarse de que el limpiador esté completamente cargado antes.
2. El ciclo de limpieza predeterminado es una limpieza única durante 2 horas.
3. Si selecciona otros ciclos de limpieza, deberá mantener el limpiafondos en la piscina hasta completar todos los ciclo. Cuando se apague el dispositivo o lo carga durante el ciclo de tiempo, reiniciará el ciclo cuando esté encendido.
4. Si no necesita configurar un ciclo de limpieza, simplemente coloque el limpiador en la piscina para comenzar a limpiar el piso.

El WYBOT A1(OS2010) está diseñado para una interacción fácil de usar y diferentes luces LED indican diferentes estados del limpiador. Consulte a continuación.

Luz LED	Indicación	Estado
●	Sólido	Encendido
	Brillante	bajo trabajo
●	Sólido	Selección del modo de limpieza
●	Brillante	Batería baja o apagado automatico en la piscina
●	Sólido	Nivel de bateria
●	Sólido o intermitente	Falla

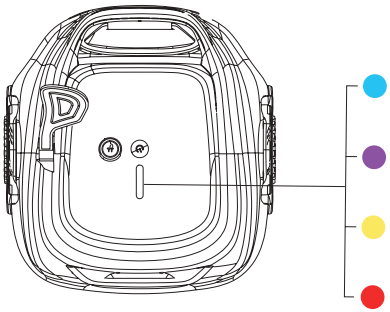

Nota:
1. Cuando la luz amarilla parpadea, debes sacar el dispositivo del agua y cargarlo.
2. Si la luz LED roja está encendida, puede encontrar una solución en la solución de problemas en este manual o llamar al servicio técnico.

Ejecute su nuevo WYBOT A1(OS2010)

Después de seleccionar el ciclo de limpieza, sostenga el mango del limpiafondos y colóquelo en la piscina verticalmente.

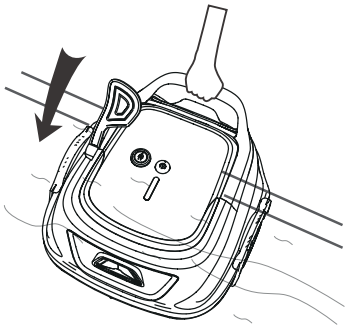

Deje que se hunda hasta el suelo para vaciar el aire atrapado en el interior.

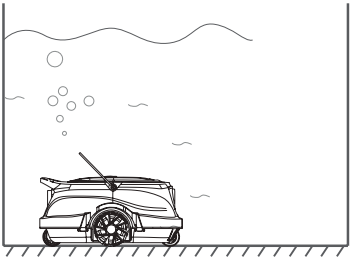

Nota:
Para lograr un rendimiento de limpieza óptimo, debe asegurarse de que la profundidad del agua de la piscina esté al menos a 50 cm (19,5 pulgadas) de altura desde la parte superior del dispositivo.

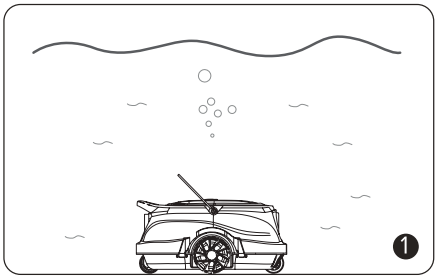

20 segundos de calibración automática en el suelo.

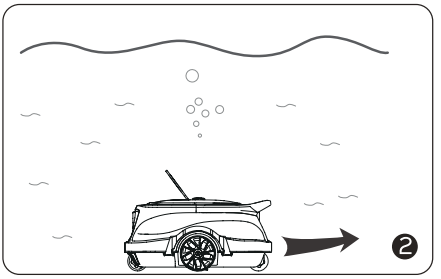

El limpiador comienza a limpiar el piso

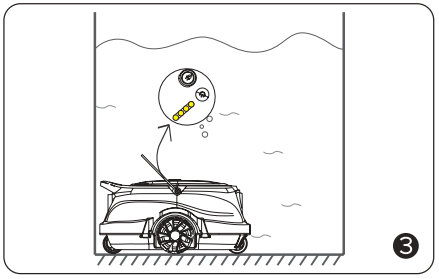

El dispositivo se moverá automáticamente para detenerse en el borde de la pared cuando termine de limpiar o cuando la batería esté baja

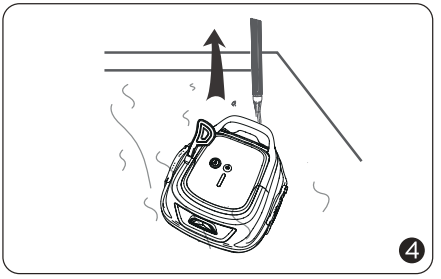

Puede insertar el gancho incluido en una barra de piscina y sacar el limpiador de la piscina.

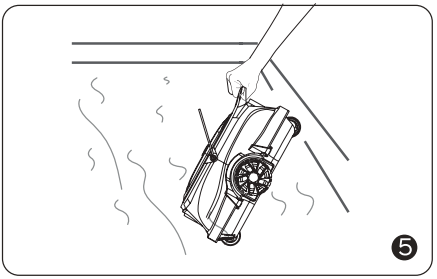

Debes sacar el limpiador verticalmente para drenar el agua del interior rápidamente.

Nota:
Si tienes preestablecido un ciclo de limpieza diferente al predeterminado, deberás dejar el limpiafondos en la piscina para completar todo el ciclo.

HACER UNA LIMPIEZA DEL FILTRO

Retire la cubierta superior desbloqueando los sujetadores en ambos lados.

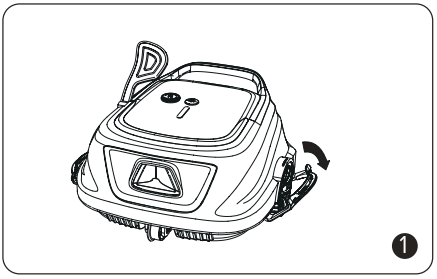

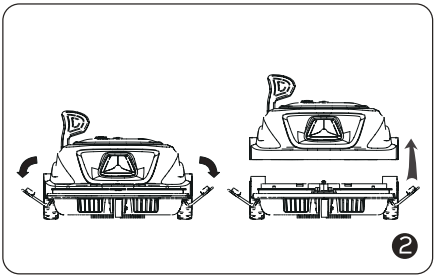

Nota:
1. Debe asegurarse de que el dispositivo esté apagado al abrir la cubierta superior.
2. Es necesario limpiar las bandejas del filtro antes de secarlas.

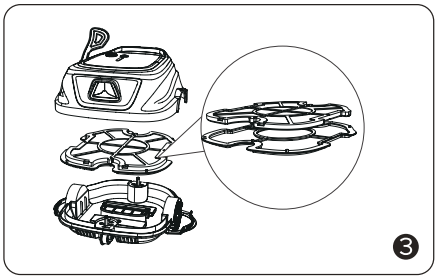

Saque la cesta del filtro.

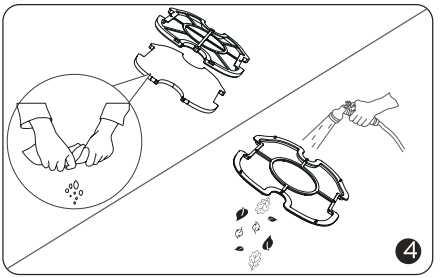

Sacuda todos los residuos y enjuague la bandeja del filtro con agua de la manguera, lave a mano la espuma de algodón.

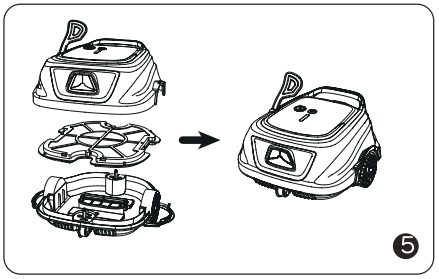

Después de enjuagar, coloque la cesta del filtro en el limpiador y cierre la tapa.

ESPECIFICACIÓN DEL DISPOSITIVO

Nombre	WYBOT A1(OS2010)
Tamaño de la piscina	80m2 ~100m 2 (limpieza de suelos)
Profundidad del agua	Máx. 8,2 pies (2,7 m) y mín. 1,98 pies (60 cm)
Dimensión del dispositivo	13,6 (largo) x 12,4 (ancho) x 6,7 (alto) pulgadas/345 (largo) x 315 (ancho) x 170 (alto) mm
Peso	3,5 kilos
Tiempo de ejecución	2 horas
Tiempo de carga	2 horas y media
Voltaje	22,2 V
Potencia	33W
Entrada del cargador	100-240 V, 50-60 Hz
Salida del cargador	25,2 V/1A
Capacidad de la batería	2600mAh
Filtro	Filtración de doble nivel
Tasa de flujo	8,1 m3/H
Velocidad de movimiento	16 m/min
Resistencia al agua	IPX8

CÓMO MANTENER SU DISPOSITIVO

Debes seguir los pasos para guardar tu limpiador para que mantenga un buen rendimiento.
a) Asegúrese de que el dispositivo esté apagado
b) Seque el limpiador y la cesta del filtro.
c) Cargue completamente la batería
d) Guarde el limpiador en un lugar fresco y ventilado, lejos de la luz solar directa, fuentes de calor, heladas y apriéto con una temperatura ambiente entre 5 ℃ / 41 °F y 45 ℃ / 113 °F .
e) Cargue el limpiador cada tres meses para garantizar una duración óptima de la batería.

Nota:
Si su dispositivo no funciona después de un período prolongado de batería baja o de estar apagado, comuníquese con el equipo de posventa para obtener ayuda. Por su seguridad, no intente desmontarlo sin autorización.

CÓMO AJUSTAR SU PATRÓN DE LIMPIEZA

Si la forma de su piscina es irregular o no está satisfecho con el patrón de limpieza predeterminado, puede cambiar la dirección de las ruedas ajustables para tener un mejor trabajo de limpieza.

Separe las ruedas ajustables

Hay dos juegos de ruedas con las marcas A, B, C y D en la parte delantera y trasera del chasis.
En el vástago de la rueda hayve un pestillo insertado. Puede sostener ese pestillo y empujar hacia el lado interior, y luego se podrá quitar el juego de ruedas.

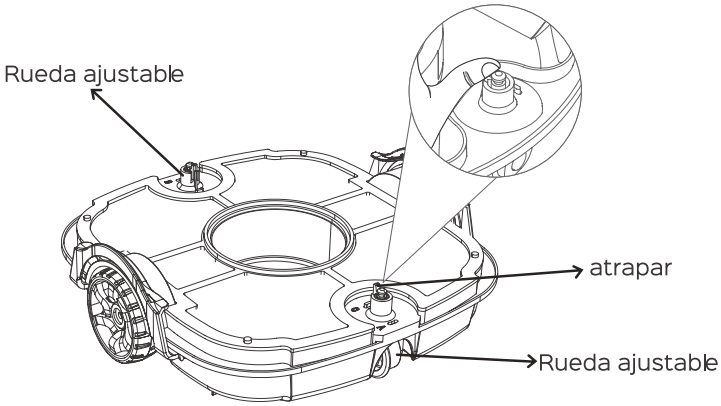

Restablecer ruta de combinación

Inserte la palanca limitadora del kit de ruedas en los orificios marcados A/B/C/D para modificar su ruta de limpieza.

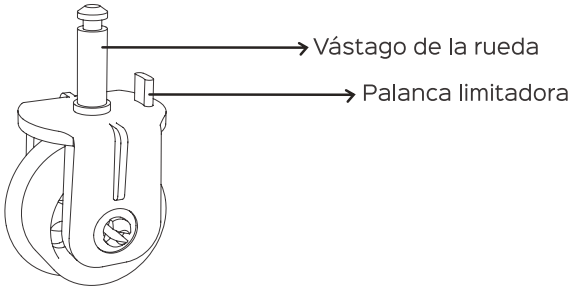

A continuación se ven las combinaciones y sus usos en cada escenario de ruedas ajustables, puede consultarlas.

Combinación	Escenario de uso
A-C	Predeterminado (adecuado para la mayoría de las piscinas)
A-B	Ángulo de rebote más pequeño en comparación con “A – C”
B-C	Para piscinas de forma redonda

Por ejemplo: combinación A-B

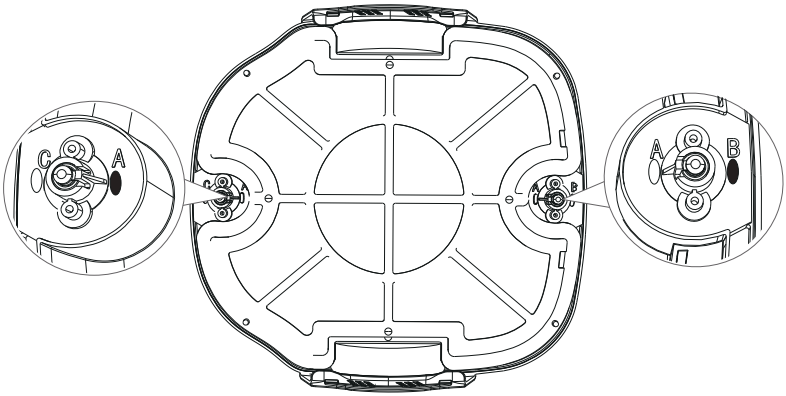

Preguntas frecuentes y solución de problemas

Q: ¿Podría este limpiador limpiar paredes y líneas de agua?
A: Este limpiador está diseñado únicamente para limpiar pisos. No admite limpieza de paredes ni líneas de agua.
Q: ¿Los obstáculos como escalones, zonas con aguas poco profundas, desagües, pendientes, etc. en la piscina afectarán la operacion?
A: La máquina prefiere funcionar sobre suelo plano. Los obstáculos altos harán que el dispositivo se atasque.
Si se encuentra en las siguientes situaciones al utilizar el limpiador, puede consultar la tabla y resolver el problema usted mismo.

Nota:
Si no puede encontrar una solución en la tabla, comuníquese con el equipo de posventa.

Sintoma	Posible causa	Solucion
El zumbador está silencioso o el impulsor no gira después del encendido	Batería baja	Recargar la batería
	Fallo del dispositivo	Contactar con el servicio postventa
El timbre aún suena o que el impulsor no gira después de que el limpiador esté completamente sumergido en el agua.	La aleta está atascada	Retire el limpiador de la piscina e intente girar manualmente la aleta o póngase en contacto con el servicio de postventa.
	La aleta no puede mantenerse en pie cuando el limpiador toca la pared.	La aleta está atascada y despues intente limpiar la cavidad móvil.
La placa oscilante puede mantenerse en pie cuando el limpiador toca la pared, pero el limpiador no puede retroceder.	El canal de agua está atascado.	Intente aclarar las cosas extrañas
El indicador del cargador no funciona	El cargador está dañado	Contactar con el servicio postventa
El limpiador no tiene una cobertura total para el piso.	Angulo de la rueda inadecuado	Ajustar la posición de las ruedas
	Forma especial de piscina	Ajustar la posición de las ruedas
	El sistema de circulación de agua de la piscina está encendido.	Apagar el Sistema

GARANTÍA LIMITADA

1. Todos los limpiadores de piscina WYBOT del mercado han sido inspeccionados y autorizados para su venta según las leyes locales.
2. La duración de la garantía para el motor, la batería y la PCB es de un (1) año a partir de la fecha de compra. Las piezas consumibles, incluida la cesta del filtro, el cepillo, las ruedas, etc., están fuera de la garantía.
3. La garantía se aplica únicamente a los compradores originales y no es válida para reventa ni ningún otro tipo de transferencia.
4. Cualquier daño a la unidad causado por un uso inadecuado, reparación o desmontaje no autorizado no estará cubierto por la garantía que ofrece WYBOTICS CO., LTD.
5. Se deberá presentar el número de pedido o registro para cualquier reclamo o reparación dentro del período de garantía.

CERTIFICACIÓN

Los limpiadores robóticos WYBOT han superado todas las pruebas de rendimiento y fiabilidad ,y también han obtenido las certificaciones pertinentes de los países en los que se venden. usted puede estar seguro.



ATENCIÓN AL CLIENTE DE WYBOT

Debido a la necesidad de mejorar continuamente los productos, los productos del manual están sujetos a los productos reales, y WYBOTICS CO.,LTD. se reserva el derecho de actualizar los productos.
Si encuentra algún problema durante el uso, comuníquese con el equipo de posventa. Para obtener más detalles, comuníquese con el sitio web de WYBOTICS www.wybotpool.com

Servicio al cliente Wybot:
Correo electrónico: support@wybotpool.com
Facebook: @WybotPool
Teléfono: 1-866-777-6655

WYBOT

www.wybotpool.com

Correo electrónico: support@wybotpool.com
Facebook: @WybotPool
WYBOTICS CO., LTD
No.30, Zona Oeste de la Calle 4 Zhongnan, TEDA Tianjin, China
Todos los nombres comerciales son marcas comerciales registradas de los respectivos fabricantes enumerados.



WYBOT

Manuale utente robot apulitore per piscine

WYBOT A1(OS2010)

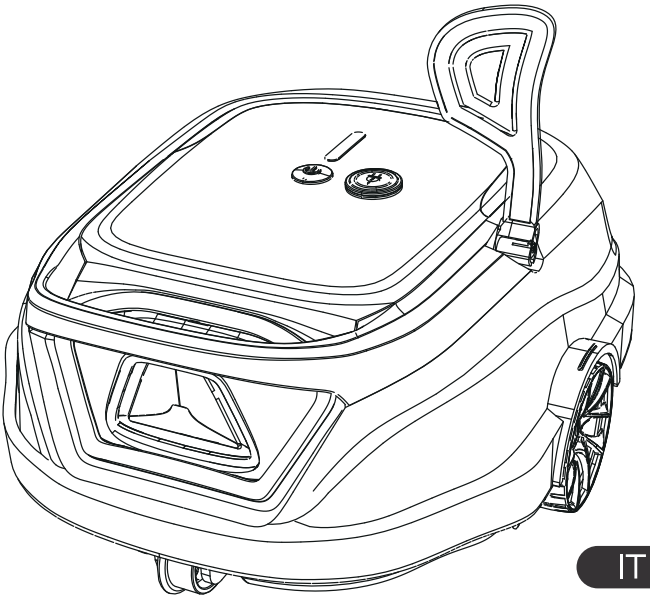

IT

Leggere l'intero manuale prima di utilizzare il nuovo robot pulitore per piscine e tenere questo manuale a portata di mano come riferimento.

Copyright© 2024 WYBOTICS Co., Ltd. All Rights Reserved.

WYBOT

Grazie per aver scelto i prodotti WYBOT, il vostro supporto significa molto per noi. Fornire continuamente la soluzione migliore per liberarti dalla pulizia della piscina e goderti il tempo in famiglia è sempre il nostro obiettivo.
Il robot pulitore per piscine WYBOT è dedicato a offrirti alta efficienza, basso consumo energetico, facilità d'uso e lavori di pulizia approfonditi della piscina.

Il suo esclusivo aspetto e le sue affidabili funzioni, come l'attivazione con un solo pulsante, la potente aspirazione e il lavaggio, la filtrazione fine, la navigazione intelligente, il telecomando e l'elevata compatibilità con diverse forme e materiali di costruzione della piscina, vi assicurano una pulizia comoda, intelligente e ottimale.

Non esitate a contattarci via e-mail o visitare il nostro sito Web per qualsiasi domanda. Siamo molto lieti di sentire i tuoi consigli sul nostro miglioramento continuo.

Prima di utilizzare l'aspirapolvere, leggi attentamente il manuale. La tua sicurezza è la cosa più importante. Si prega di leggere e utilizzare il dispositivo secondo le istruzioni, WYBOTICS Co., Ltd. non è responsabile per eventuali perdite o lesioni causate da un uso improprio.

AVVERTIMENTO

Il mancato utilizzo del dispositivo secondo le avvertenze può provocare lesioni gravi, folgorazione o morte.
1.Utilizzare solo gli accessori consigliati o venduti da WYBOTICS Co., Ltd.
2.Asciugare la porta di ricarica dopo ogni pulizia. La porta di ricarica con umidità può causare scosse elettriche.
3.Non caricare l'aspirapolvere quando è acceso.
4.Utilizzare solo il caricabatterie originale e autorizzato. Evitare di caricare altri dispositivi con questo caricabatterie. Un uso improprio può causare surriscaldamento o perdita di liquido corrosivo dalla batteria.
5.Assicurarsi che la presa elettrica sia protetta da un interruttore differenziale (GFCI) e da un interruttore differenziale (ELI).
6.Non utilizzare una base di ricarica con cavo danneggiato per evitare scosse elettriche.
7.Non cercare di utilizzare una prolunga per collegare il caricabatterie.
8.Non permettere mai ai bambini di salire sull'aspirapolvere e sulla base di ricarica o di giocarci come se fossero un giocattolo.
9.Non consentire ai bambini di utilizzare o effettuare la manutenzione del dispositivo.
10.Non entrare nella piscina mentre l'aspirapolvereè in funzione.
11.Non esporre o caricare mai il dispositivo in ambienti infiammabili.
12.Solo i professionisti autorizzati possono smontare le parti di tenuta dell'aspirapolvere.
13.Non utilizzare l'aspirapolvere mentre il filtro della piscina è in funzione.

Attenzione

Il mancato utilizzo del dispositivo secondo le avvertenze può causare danni al dispositivo o lesioni personali.

1. Caricare l'unità prima del primo utilizzo.
2. Non inserire le dita tra le parti mobili, come la cavità mobile della cerniera del flipper. Potresti ferirti a causa di un movimento improvviso.
3. Smontare il flipper se non si utilizzerà il dispositivo per un lungo periodo. Una conservazione impropria potrebbe far scattare il flipper
4. Non caricare eccessivamente l'aspirapolvere, ciò ridurrà la durata della batteria.
5. Caricare il pulitore prima di metterlo in magazzino per un lungo periodo (oltre 6 mesi) per mantenere una durata ottimale della batteria.
6. Ricordarsi di lavare e pulire il cestello del filtro dopo ogni utilizzo.
7. Conservare l'aspirapolvere in un luogo fresco e ventilato, lontano dalla luce solare diretta o da qualsiasi fonte di calore.
8. 7.Utilizzare il pulitore per piscine solo nelle seguenti condizioni dell'acqua:

Chlor	Massimo 4 mg/l
pH	7.0 - 7.8
Temperatura	41 - 95 °F (5 - 35 °C)
NaCl	Maximal 5000 PPM