Inspire

SAMA S

EAN: 3276007973457/3276007973495
Adeo key : 96009178/96009187

REPAIRABLE**

5 YEAR Guarantee*

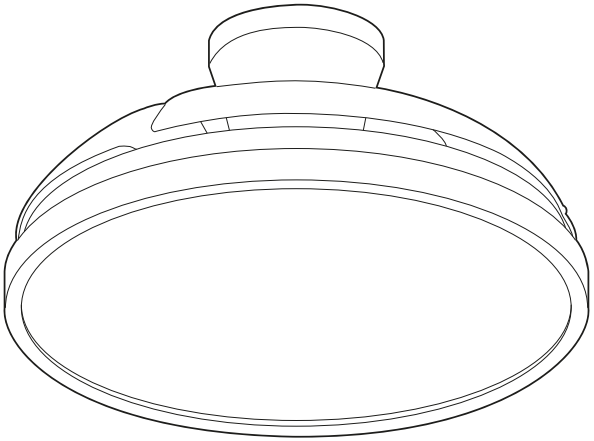

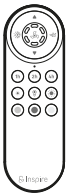

2/2

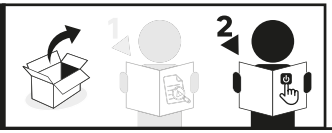



2025-09-V01

FR - Manuel d'Instructions
ES - Manual de Instrucciones
PT - Manual de Instruções
IT - Manuale di Istruzioni
EL - Εγχειρίδιο Οδηγιών
PL - Instrukcją Obsługi
UA - Інструкція З Експлуатації
RO - Manual de Instrucţiuni
BR - Manual de Instrução
NL - Handleiding
DE - Anleitung Handbuch
EN - Instructions Manual

*Année de garantie /años de garantía / Ano de garantia / Anno di garanzia / Έτος εγγύησης / Rok gwarancji / Гарантіяроків / Anul de garanţie / Anos de garantia/ Garantiejaar / Jahr der Garantie / Year of guarantee
** réparable / reparable / reparável / riparabile / διορθώσιμος / naprawiany / ремонтний / reparabil / reparaturfähig / reparável / herstelbaar / reparierbar / repairable

FR : assemblage / **ES :** ensamblaje / **PT :** montagem / **IT :** assemblaggio / **EL :** συναρμολόγηση / **PL :** montaż / **UA :** збірка / **RO :** asamblare / **BR :** montagem / **NL :** samenstelling / **DE :** Montage / **EN :** assembly

FR : Utilisation / **ES** : Uso / **PT** : Utilização / **IT** : Utilizzo / **EL** : Χρήση / **PL** : Użycie / **UA** : Використання / **RO** : Utilizare / **BR** : Utilização / **NL** : Gebruik / **DE** : Verwendung / **EN** : Use

---

FR : CARACTÉRISTIQUES TECHNIQUES / **ES** : CARACTERÍSTICAS TÉCNICAS / **PT** : CARACTERÍSTICAS TÉCNICAS / **IT** : CARATTERISTICHE TECNICHE / **EL** : ΤΕΧΝΙΚΆ ΧΑΡΑΚΤΗΡΙΣΤΙΚΆ / **PL** : CECHY TECHNICZNE / **UA** : ТЕХНІЧНІ ХАРАКТЕРИСТИКИ / **RO** : CARACTERISTICI TEHNICE / **BR** : CARACTERÍSTICAS TÉCNICAS / **NL** : TECHNISCHE KENMERKEN / **DE** : TECHNISCHE MERKMALE / **EN** : TECHNICAL SPECIFICATIONS

SAMA S

EAN: 3276007973457/3276007973495
Adeo key : 96009178/96009187



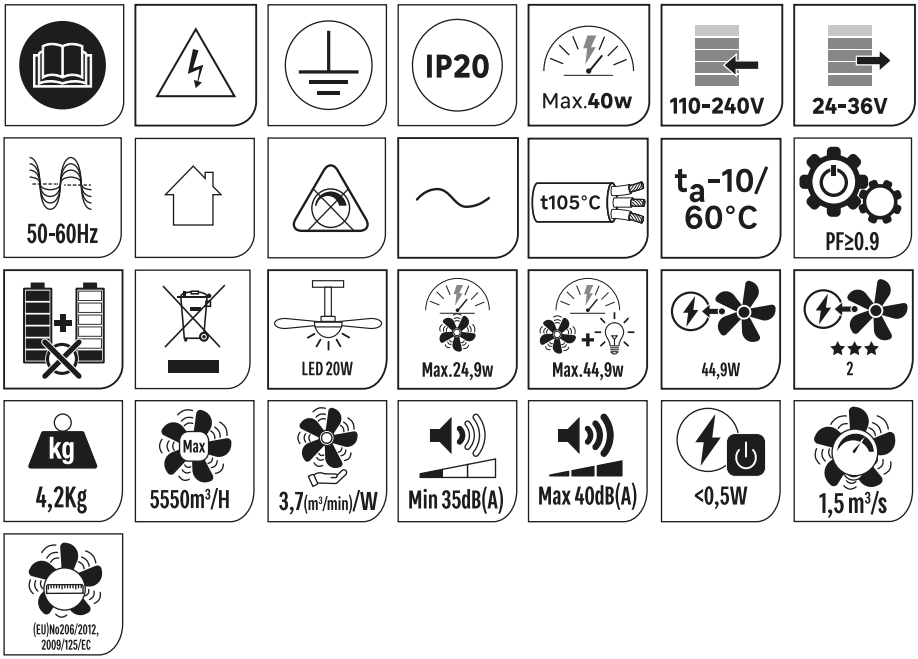

FR – Ce produit contient une source lumineuse de classe d'efficacité énergétique **C** (EU) 2019/2015
ES – Este producto contiene una fuente de luz de clase de eficiencia energética **C** (EU) 2019/2015
PT – Este produto contém uma fonte luminosa de classe de eficiência energética **C** (EU) 2019/2015
IT – Questo prodotto contiene una sorgente luminosa di classe di efficienza energetica **C** (EU) 2019/2015
EL – Αυτό το προϊόν περιέχει μια πηγή φωτός τάξης ενεργειακής απόδοσης **C** (EU) 2019/2015
PL – Ten produkt zawiera źródło światła o klasie efektywności energetycznej **C** (EU) 2019/2015
UA – Цей продукт містить джерело світла класу енергоефективності **C** (EU) 2019/2015
RO – Acest produs conține o sursă de lumină de clasă de eficiență energetică **C** (EU) 2019/2015
BR – Este produto contém uma fonte luminosa de classe de eficiência energética **C** (EU) 2019/2015
NL – Dit product bevat een lichtbron met energie-efficiëntieklasse **C** (EU) 2019/2015
DE – Dieses Produkt enthält eine Lichtquelle der Energieeffizienzklasse **C** (EU) 2019/2015
EN – This product contains a light source of energy efficiency class **C** (EU) 2019/2015

SAMA S

EAN: 3276007973457/3276007973495
Adeo key : 96009178/96009187

1 2 3 4 5 6	1	2	3	4	5	6
W	3,1	4,1	6,5	10,5	16,5	24,9
RPM	149	174	205	223	250	273
m3/H	1880	2270	3340	3700	4950	5550
m3/min/W	10,1	9,2	8,6	5,9	5,0	3,7
XXdB	35,0	36,0	36,0	37,0	39,0	40,0

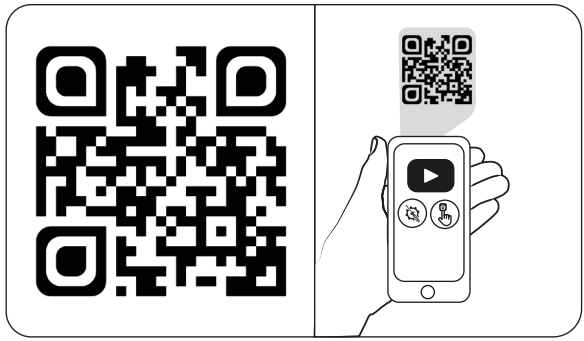

FR : Scanner ce code QR pour voir la vidéo de montage
ES : Escanear este código QR para ver el video de montaje
PT : Digitalize este código QR para ver o vídeo de montagem
IT : Scannerizza questo codice QR per vedere il video di montaggio
EL : Σαρώστε τον συγκεκριμένο κωδικό QR για να δείτε το βίντεο συναρμολόγησης
PL : Zeskanuj ten kod QR, aby zobaczyć wideo montażowe
UA : Відскануйте цей QR-код, щоб переглянути відео про монтаж
RO : Scanați acest cod QR pentru a viziona videoclipul de montaj
BR : Escanear este código QR para ver o vídeo de montagem
NL : Scan deze QR-code om de montagevideo te bekijken
DE : Scannen Sie diesen QR-Code, um das Montagevideo anzusehen
EN : Scan this QR code to view the assembly video



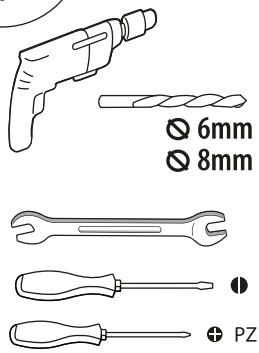

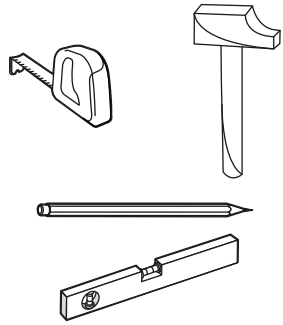

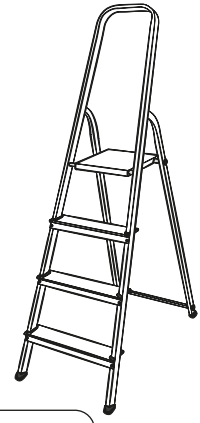



x2

FR: Non-inclus
ES: No incluido
PT: Não incluso
IT: Non incluso
EL: Δεν περιλαμβάνεται
PL: Nie zawiera
UA: Не включено
RO: Nu este inclus
BR: Não incluso
NL: Niet inbegrepen
DE: Nicht enthalten
EN: Not included

A

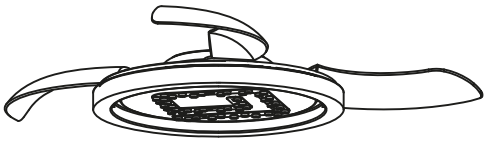

B



C

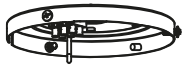

D

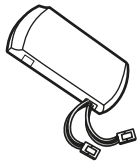

E



F

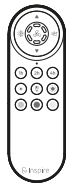

G x5

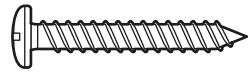

H x5

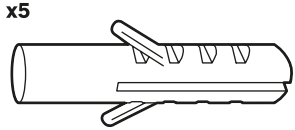

I x2

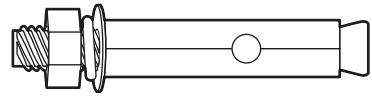

J



K x2



L x2

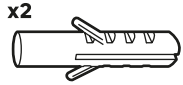

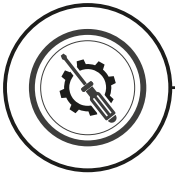

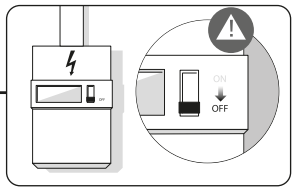

1

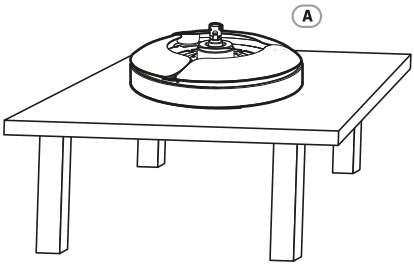

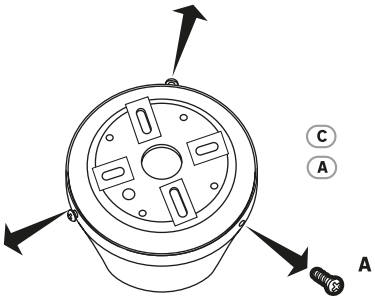

2

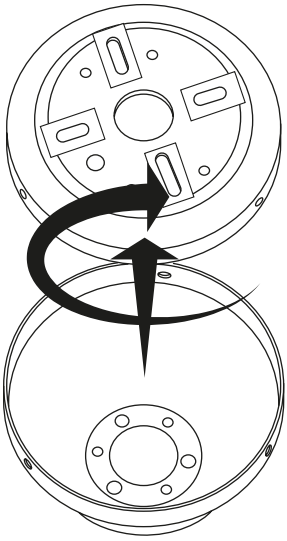

3

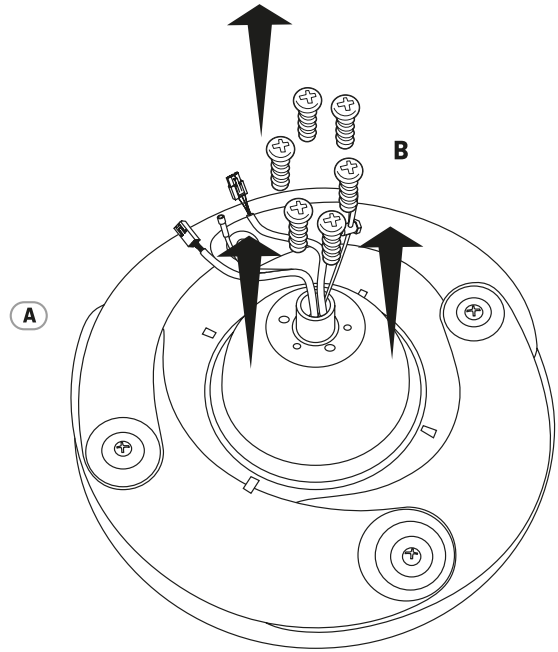

4

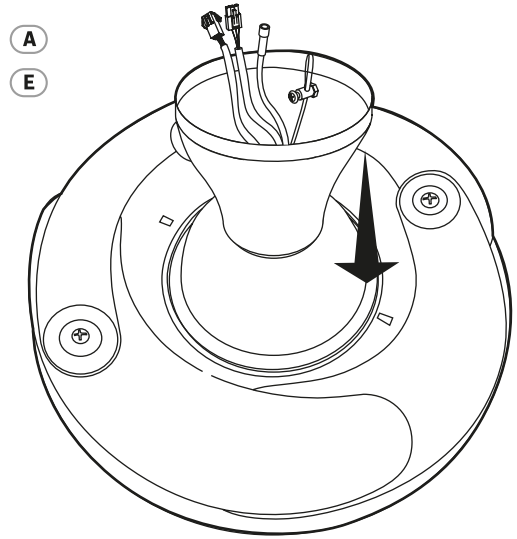

5

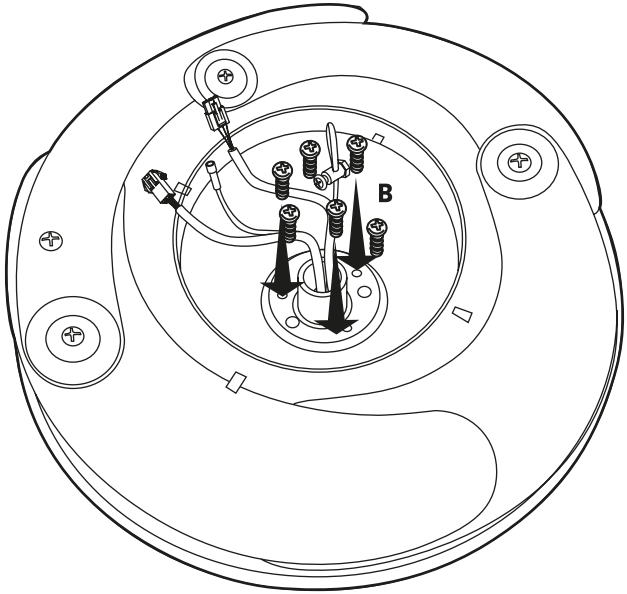



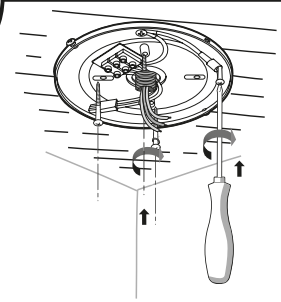

OR

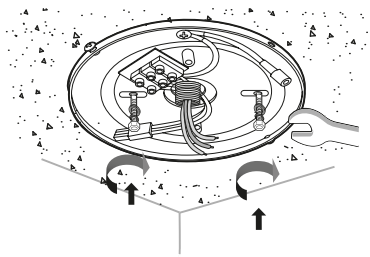

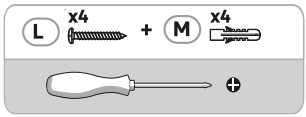

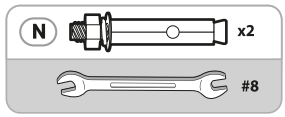

FR - fixé avec une résistance suffisante pour résister à 4 fois le poids du ventilateur de plafond / **ES -** fijado con una resistencia suficiente para soportar 4 veces el peso del ventilador de techo / **PT -** fixado com uma resistência suficiente para suportar 4 vezes o peso do ventilador de teto / **IT -** fissato con una resistenza sufficiente per resistere a 4 volte il peso del ventilatore a soffitto / **GR -** στερεωμένο με επαρκή αντοχή για να αντέξει 4 φορές το βάρος του ανεμιστήρα οροφής / **PL -** przymocowany z wystarczającą wytrzymałością, aby wytrzymać 4 razy ciężar wentylatora sufitowego / **UA -** закріплений з достатньою міцністю, щоб витримати 4-кратний вагу стельового вентилятора / **RO -** fixat cu o rezistenţă suficientă pentru a rezista la 4 ori greutatea ventilatorului de tavan / **BR -** fixado com uma resistência suficiente para suportar 4 vezes o peso do ventilador de teto / **NL -** bevestigd met voldoende sterkte om 4 keer het gewicht van de plafondventilator te weerstaan / **DE -** mit ausreichender Festigkeit befestigt, um 4-mal das Gewicht des Deckenventilators zu tragen / **EN -** fixed with sufficient strength to withstand 4 times the weight of the ceiling fan

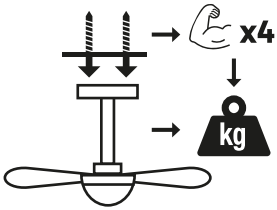

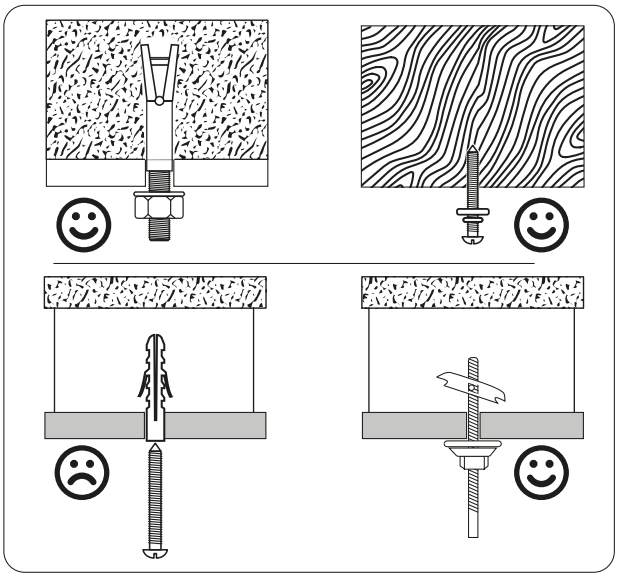

FR - Utiliser des vis et des chevilles adaptées à votre support. / **ES -** Utilice tacos y tornillos adecuados al soporte. / **PT -** Utilize buchas e parafusos adequado ao seu suporte. / **IT -** Utilizzare viti e tasselli adatti per il retro. / **GR -** Χρησιμοποιήστε βίδες και βύσματα που ταιριάζουν στην επιφάνεια στήριξης. / **PL -** Należy użyć śrub i kołków odpowiednich dla podłoża. / **UA -** Використовуйте гвинти та шканти, призначені для задньої поверхні. / **RO -** Utilizaţi şuruburi şi dibluri adecvate pentru suportul dvs. / **BR -** Use parafusos e buchas adequados para seu suporte. / **NL -** Gebruik schroeven en pluggen die geschikt zijn voor uw ondergrond. / **DE -** Verwenden Sie für Ihre Unterlage geeignete Schrauben und Dübel. / **EN -** Use screws and dowels suited to your backing.

6

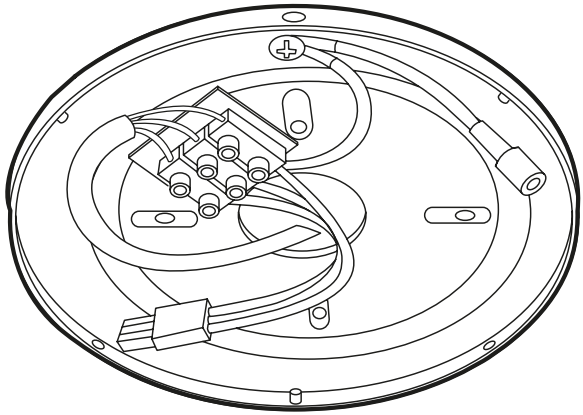

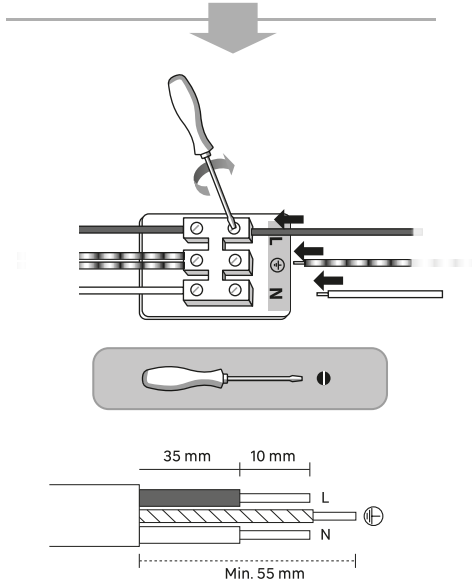

N =Bleu/Azul/Azul/Blu/Μπλε/Niebieski/Синій/Albastru/ Blauw/Blau/**Blue**

=Vert et jaune/Verde y amarillo/Verde e amarelo/Verde e giallo/Πράσινο και κίτρινο /Zielony i żółty/Зелений і жовтий (Zelenyy i zhovtyy)/Verde și galben/Verde e amarelo/ Groen en geel/Grün und gelb/Green and yellow

L =Marron/Marrón/Castanho/Marrone/Καφέ/Brązowy/ Коричневий/Maro/Marrom/bruin/Braun/**Brown**

7

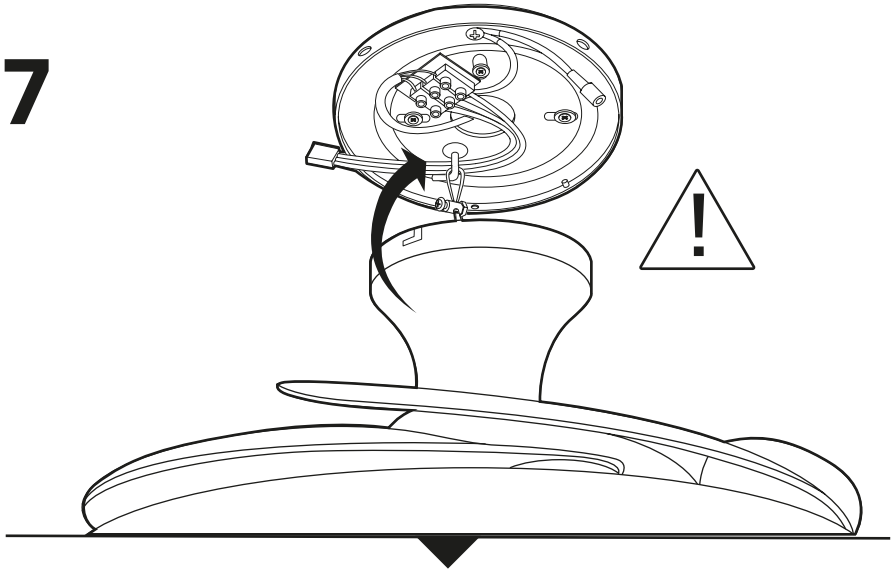

8

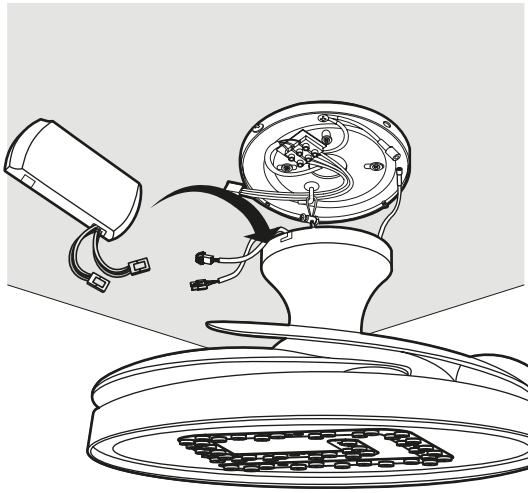

Be aware to don't block the antenna with the cable*

***FR**: Veillez à ne pas bloquer l'antenne avec le câble **ES**: Asegúrese de no bloquear la antena con el cable **PT**: Tenha cuidado para não bloquear a antena com o cabo **IT**: Fare attenzione a non bloccare l'antenna con il cavo **EL**: Προσέξτε να μην μπλοκάρετε την κεραία με το καλώδιο **PL**: Pamiętaj, aby nie blokować anteny kablem **UA**: Переконайтеся, що ви не блокуєте антену кабелем **RO**: Aveți grijă să nu blocați antena cu cablul **BR**: Tenha cuidado para não bloquear a antena com o cabo **NL**: Let op dat u de antenne niet blokkeert met de kabel **DE**: Achten Sie darauf, die Antenne nicht mit dem Kabel zu blockieren

9

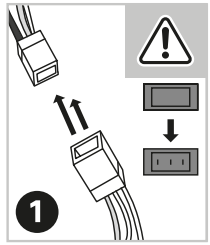

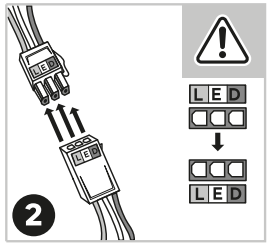

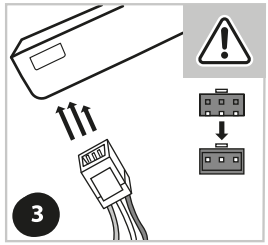

D

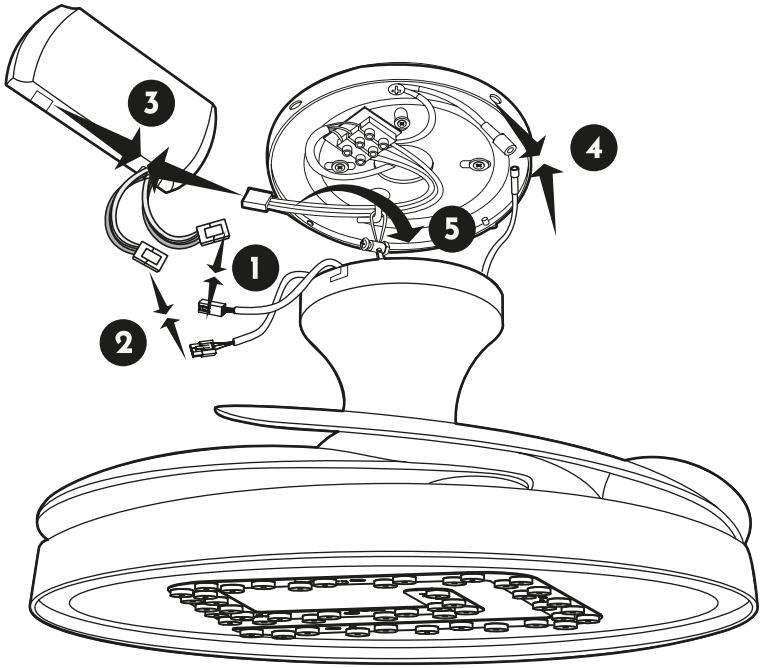

10

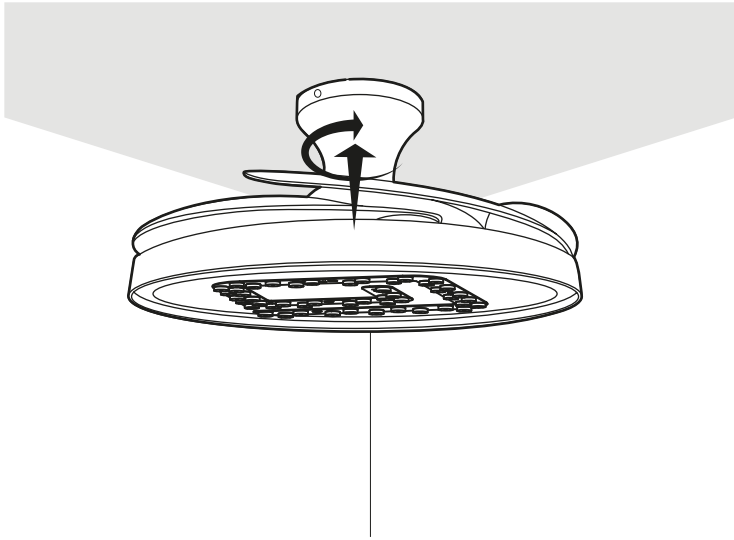

11

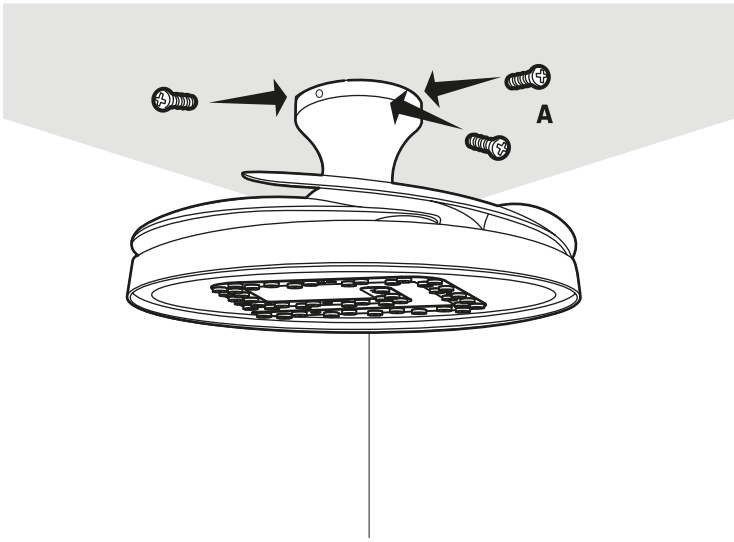

12

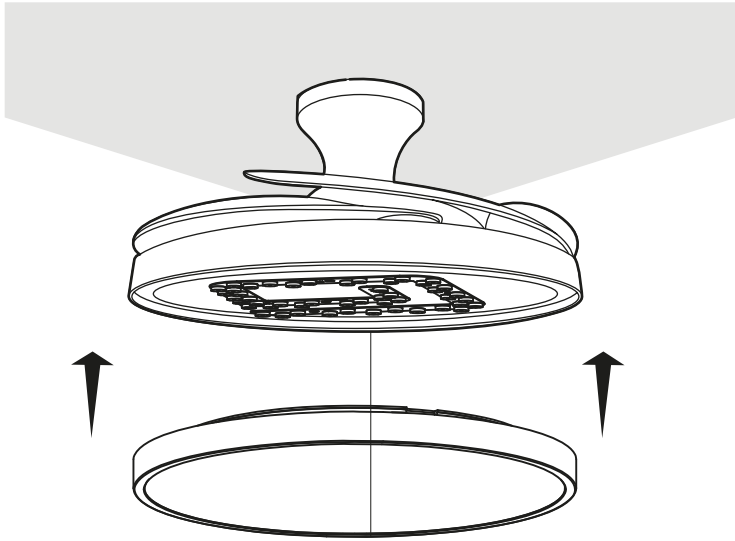

13

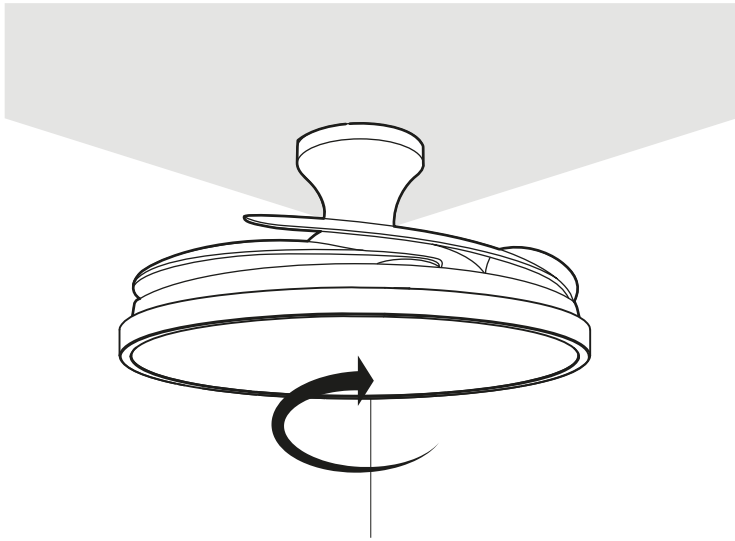

14

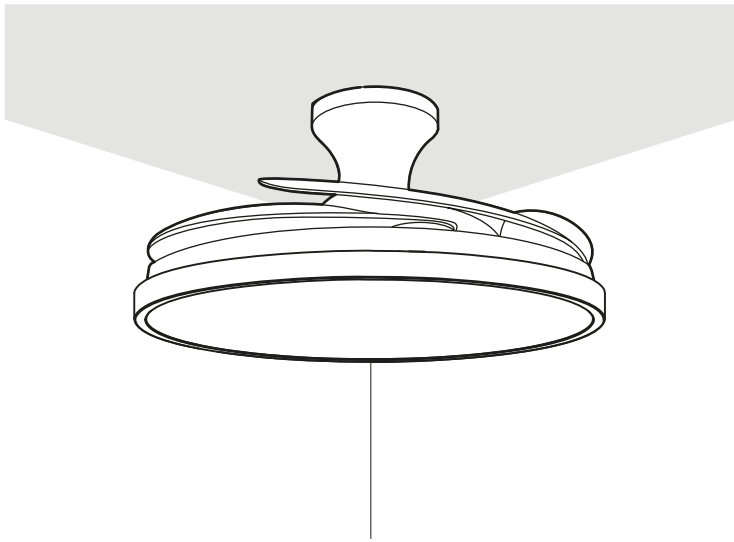

15

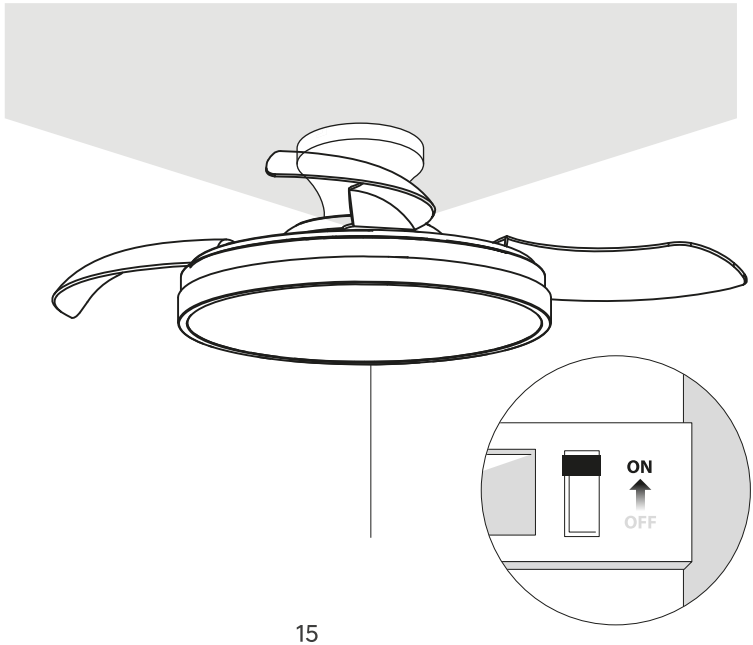







ON/OFF

Jaune/Amarillo/Amarelo/Giallo/Κίτρινο/Żółty/Жовтий/Galben/Geel/Gelb/Yellow | Bleu/Azul/Blu/Μπλε/Niebieski/Блакитний/Albastru/Blauw/Blau/Blue

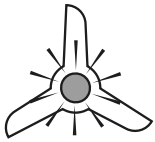

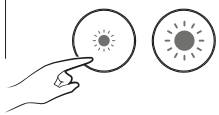





Couleur et intensité de la lumière/Color e intensidad de la luz/Cor e intensidade da luz/Colore e intensità della luce/Χρώμα και ένταση του φωτός/Kolor i intensywność światła/Колір та інтенсивність світла/Culoarea şi intensitatea luminii/Cor e intensidade da luz/Kleur en intensiteit van het licht/Farbe und Intensität des Lichts/Color and intensity of light



ON/OFF

1

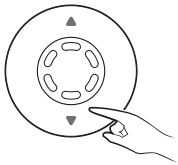

2

Vitesse/Velocidad/Velocidade/Velocità/Ταχύτητα/Prędkość/Швидкість/Viteză/Snelheid/Geschwindigkeit/Speed

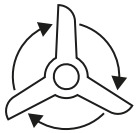

1 - 2 - 3 - 4 - 5 - 6

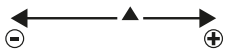



ON/OFF

1

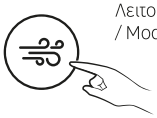

2

Mode brise / Modo brisa / Modo brisa / Modalità brezza / Λειτουργία αεράκι /Tryb bryza / Режим бризу / Modul briză / Modo brisa / Briesmodus / Brisenmodus / Breeze mode

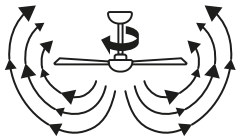

variation de la vitesse / variación de la velocidad / variação da velocidade / variazione della velocità / μεταβολή της ταχύτητας / zmiana prędkości / варіація швидкості / variația vitezei / variação da velocidade / snelheidsvariatie / Geschwindigkeitsvariation / speed variation

1

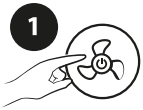

ON

Été/Hiver- Verano/Invierno - Verão/Inverno - Estate/Inverno - Καλοκαίρι/Χειμώνας - Lato/Zima - Літо/Зима - Arǎ/Iarnă - Zomer/Winter - Sommer/Winter - Summer/Winter



2

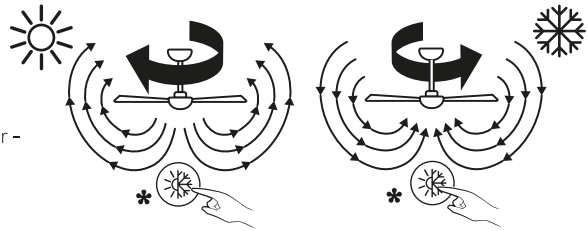

jusqu'à ce que le ventilateur s'arrête et change de direction, sans appuyer sur un autre bouton de la télécommande / mantener pulsado hasta que el ventilador pare y cambie de sentido, sin pulsar otro botón del mando / manter premido até que a ventoinha pare e mude de direção, sem premir outro botão no telecomando / tenere premuto fino a quando il ventilatore si ferma e cambia direzione, senza premere un altro tasto del telecomando / κρατήστε πατημένο μέχρι ο ανεμιστήρας να σταματήσει και να αλλάξει κατεύθυνση, χωρίς να πατήσετε άλλο κουμπί στο τηλεχειριστήριο / przytrzymać, aż wentylator zatrzyma się i zmieni kierunek, bez naciskania innego przycisku na pilocie zdalnego sterowania / утримуйте доти, доки вентилятор не зупиниться і не змінить напрямок, не натискаючи іншу кнопку на пульті дистанційного керування / ţineţi apăsat până când ventilatorul se opreşte şi îşi schimbă direcţia, fără a apăsa alt buton de pe telecomandă / mantenha-o pressionado até que o ventilador pare e mude de direção, sem pressionar outro botão no controle remoto / ingedrukt tot de ventilator stopt en van richting verandert, zonder op een andere knop van de afstandsbediening te drukken / gedrückt halten, bis das Gebläse stoppt und die Richtung ändert, ohne eine andere Taste auf der Fernbedienung zu drücken / hold down until the fan stops and changes direction, without pressing another button on the controller

Minuterie/Temporizador/Χρονοδιακόπτης/Minutnik/Таймер/Cronometru/Timer

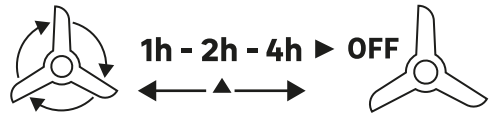

Lumière seulement/Solo luz/Apenas luz/Solo luceΜόνο φως/ Tylko światło/ Тільки світло/Doar lumina/Alleen licht /Nur Licht/**Light only**

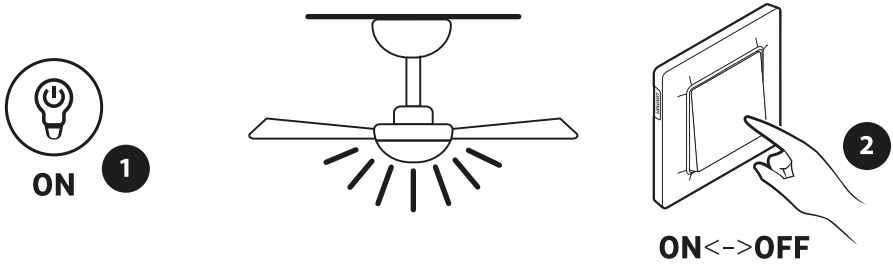

Avec le Ventilateur/Con el Ventilador/Com o Ventilador/Con il Ventilatore/Με τον Ανεμιστήρα/Z Wentylatorem/ З Вентилятором/Cu Ventilatorul/Met de Ventilator/Mit dem Ventilator/**With the Ceiling Fan**

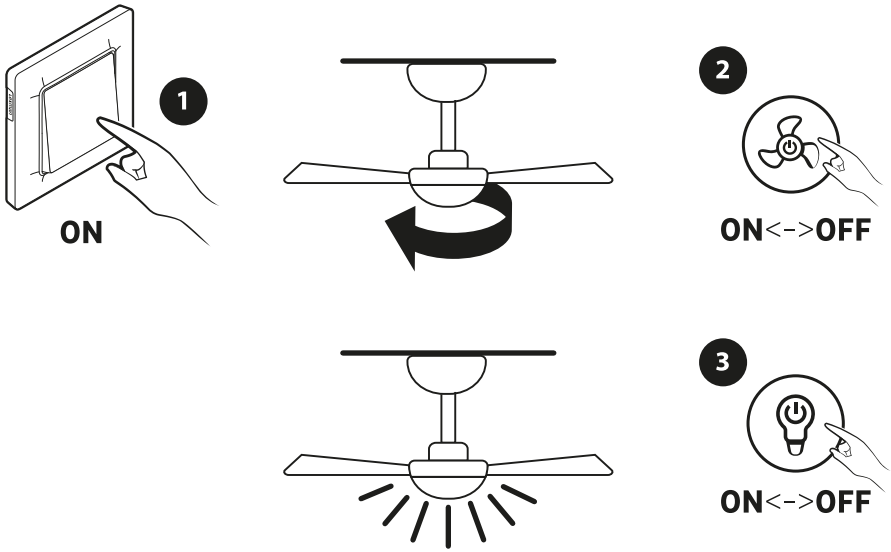



Pair your remote control if the communication with the ceiling fan is not working*

FR: Appairez votre télécommande si la communication avec le ventilateur de plafond ne se fait pas. **ES**: Empareje su control remoto si la comunicación con el ventilador de techo no se realiza. **PT**: Emparelhe o seu controle remoto se a comunicação com o ventilador de teto não estiver funcionando. **IT**: Accoppia il tuo telecomando se la comunicazione con il ventilatore a soffitto non funziona. **EL**: Συνδέστε το τηλεχειριστήριό σας εάν η επικοινωνία με τον ανεμιστήρα οροφής δεν πραγματοποιείται. **PL**: Sparuj swój pilot, jeśli nie ma komunikacji z wentylatorem sufitowym. **UA:** Спаруйте ваш пульт, якщо з'єднання з вентилятором на стелі не відбувається. **RO**: Asociaţi telecomanda dacă nu se realizează comunicarea cu ventilatorul de tavan. **BR**: Emparelhe o seu controle remoto se a comunicação com o ventilador de teto não estiver funcionando. **NL**: Koppel uw afstandsbediening als de communicatie met de plafondventilator niet werkt. **DE**: Koppeln Sie Ihre Fernbedienung, wenn die Kommunikation mit dem Deckenventilator nicht funktioniert.

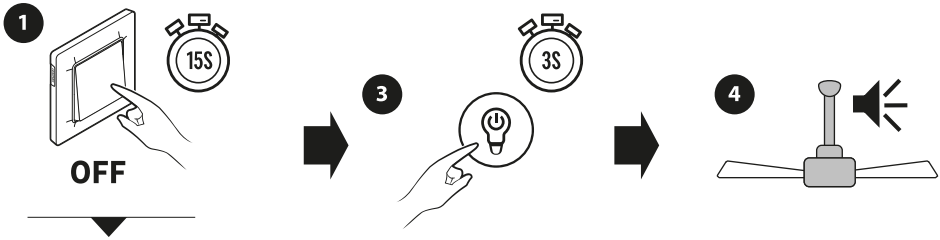

The ceiling fan is beeping.*

*__FR__: Le ventilateur de plafond fait un BIP. **ES**: El ventilador de techo emite un pitido. **PT**: O ventilador de teto faz um bip. **IT**: Il ventilatore a soffitto emette un bip. **EL**: Ο ανεμιστήρας οροφής χτυπάει. **PL**: Wentylator sufitowy wydaje dźwięk. **UA**: Стельовий вентилятор подає звуковий сигнал. **RO**: Ventilatorul de tavan emite un bip. **BR**: O ventilador de teto faz um bip. **NL**: De plafondventilator piept. **DE**: Der Deckenventilator piept.



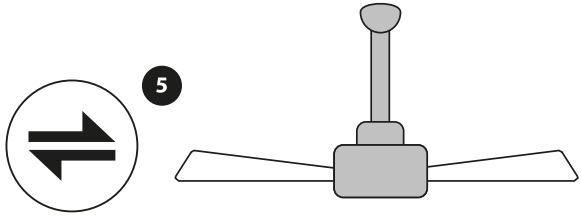

FR – Adeo Services déclare que l'équipement radioélectrique portant la référence mentionnée en première page de ce document, est conforme à la directive 2014/53/UE. Le texte complet de la déclaration UE de conformité est disponible à l'adresse internet suivante: www.product-regulatory.adeoservices.com

ES – Adeo Services declara que el equipo de radio que lleva la referencia mencionada en la primera página de este documento, es conforme con la Directiva 2014/53/UE. El texto completo de la declaración de conformidad de la UE está disponible en la siguiente dirección web: www.product-regulatory.adeoservices.com.

PT – Adeo Services declara que o equipamento de rádio com a referência mencionada na primeira página deste documento está em conformidade com a Diretiva 2014/53/UE. O texto completo da Declaração de Conformidade da UE está disponível no seguinte endereço Web: www.product-regulatory.adeoservices.com

IT – Adeo Services dichiara che l'apparecchiatura radio recante il riferimento indicato nella prima pagina del presente documento è conforme alla Direttiva 2014/53/UE. Il testo completo della Dichiarazione di conformità dell'UE è disponibile al seguente indirizzo web: www.product-regulatory.adeoservices.com

GR – Adeo Services δηλώνει ότι ο ραδιοηλεκτρικός εξοπλισμός που φέρει την αναφερόμενη αναφορά στην πρώτη σελίδα αυτού του εγγράφου, συμμορφώνεται με την Οδηγία 2014/53/ΕΕ. Το πλήρες κείμενο της Δήλωσης Συμμόρφωσης της ΕΕ είναι διαθέσιμο στην ακόλουθη διεύθυνση ιστοσελίδας: www.product-regulatory.adeoservices.com

PL – Adeo Services oświadcza, że urządzenie radiowe opatrzone numerem referencyjnym wymienionym na pierwszej stronie niniejszego dokumentu jest zgodne z dyrektywą 2014/53/UE. Pełny tekst deklaracji zgodności UE jest dostępny pod następującym adresem internetowym: www.product-regulatory.adeoservices.com

UA – Adeo Services заявляє, що радіообладнання, з посиланням на першій сторінці цього документа, відповідає Директиві 2014/53/ЄС. Повний текст Декларації про відповідність ЄС доступний за наступною веб-адресою: www.product-regulatory.adeoservices.com

RO – Adeo Services declară că echipamentul radio care poartă referința menționată pe prima pagină a acestui document, este în conformitate cu Directiva 2014/53/UE. Textul integral al Declarației de Conformitate a UE este disponibil la următoarea adresă web: www.product-regulatory.adeoservices.com

BR – A Adeo Services declara que o equipamento de rádio que possui a referência mencionada na primeira página deste documento, está em conformidade com a Diretiva 2014/53/EU. O texto completo da Declaração de Conformidade da UE está disponível no seguinte endereço da web: www.product-regulatory.adeoservices.com

NL – Adeo Services verklaart dat de radioapparatuur met de referentie vermeld op de eerste pagina van dit document, in overeenstemming is met Richtlijn 2014/53/EU. De volledige tekst van de EU-conformiteitsverklaring is beschikbaar op het volgende webadres: www.product-regulatory.adeoservices.com

DE – Adeo Services erklärt, dass das Funksendegerät mit der auf der ersten Seite dieses Dokuments genannten Referenz in Übereinstimmung mit der Richtlinie 2014/53/EU steht. Der vollständige Text der EU-Konformitätserklärung ist unter folgender Webadresse verfügbar: www.product-regulatory.adeoservices.com

EN – Adeo Services declares that the radio equipment bearing the reference mentioned on the first page of this document, is in conformity with Directive 2014/53/EU. The full text of the EU Declaration of Conformity is available at the following web address: www.product-regulatory.adeoservices.com







IT Raccolta Carta, verifica le disposizioni del tuo Comune.



Points de collecte sur www.quefairedemesdechets.fr
Privilégiez la réparation ou le don de votre appareil !



Made in China
Країна походження: Китай

EU - ADEO Services - 135 Rue Sadi Carnot - CS00001 - 59790 RONCHIN - FRANCE
www.product-regulatory.adeoservices.com

UA Виробник: ТОВ "Адео Сервісез С.А.", вул. Саді Карно, CS 00001, 59790 Роншен, Франція. Імпортер: ТОВ "Леруа Мерлен Україна", 04201 Україна, м.Київ, вул. Полярна 17А, +380 44 498 46 00. Імпортер приймає претензії від споживачів щодо товару, а також проводить його ремонт, технічне і гарантійне обслуговування

ZA Imported by Adeo South Africa (PTY) LTD T/A Leroy Merlin, Hosted in Leroy Merlin Fourways Store 35 Roos Street, Witkoppen Ext 97, Sandton, 2191 Johannesburg, Gauteng, South Africa.
Tel: +27 10 493 8000 Email: contact@leroymerlin.co.za.

BR LEROY MERLIN COMPANHIA BRASILEIRA DE BRICOLAGEM CNPJ: 01.438.784/0001-05
Rua Pascoal Pais, nº. 525, 6º andar cj 61 a 64, Vila Cordeiro, São Paulo -SP. CEP: 04581-060
CALM (Central de Atendimento Leroy Merlin)
Capitais 4020-5376 Demais Regiões
0800-0205376