EAN : 3276007994186
ADEO KEY : 96417719

XJWT-0259

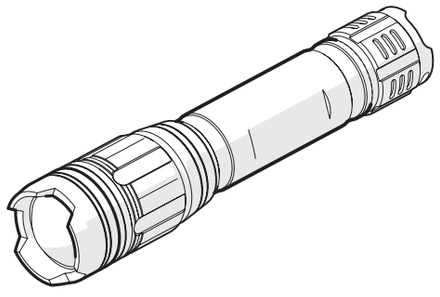

V05/10/2025

1 /1

* Garantie 5 ans / 5 años de garantía / Garantia de 5 anos / Garanzia 5 Anni / Εγγύηση 5 ετών / Gwarancja 5-letnia / Гарантія 5 років / Garantie 5 ani / 5-year guarantee

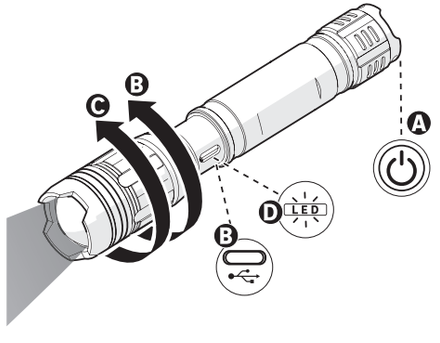

Made in China
Країна походження: Китай

ADEO Services 135 Rue Sadi Carnot - CS 00001 - 59790 RONCHIN - France
www.product-regulatory.adeoservices.com

FR AVERTISSEMENTS

· Lisez attentivement les consignes et respectez-les afin d'éviter tout(e) endommagement ou blessure.
· Lorsque l'appareil est utilisé à proximité d'enfants, une surveillance adéquate est nécessaire afin de prévenir tout risque de blessure.
· Ne pas regarder directement sur la source lumineuse.
· Le chargement doit être effectué exclusivement à l'intérieur, dans un endroit propre et sec.
· Rechargez entièrement le produit avant sa première utilisation.
· Afin de réduire le risque de choc électrique, ne pas immerger dans l'eau ou dans d'autres liquides.
· N'utilisez pas le produit s'il a subi un choc important, s'il est tombé ou s'il a été endommagé de toute autre manière tant qu'il n'a pas été réparé.
· Afin d'éviter tout choc électrique, déconnectez le câble USB de l'alimentation électrique avant de le nettoyer.
· La source de lumière de ce luminaire n'est pas remplaçable, lorsque la source lumineuse atteint sa fin de vie tout le luminaire doit être remplacé.
· En cas d'incendie, utilisez un agent extincteur à poudre sèche à base d'eau.
· Composition chimique de la batterie : Oxydes de cobalt, lithium, magnésium et nickel.
· Instructions de stockage : n'exposez pas la batterie à l'eau, au feu ou à des températures élevées.
· Instructions de charge recommandées : USB-C, 5V⎓, max. 1A

Ne pas insérer incorrectement
Tenir hors de portée des enfants
Ne pas ouvrir, ni démonter
Ne pas court-circuiter
Ne pas exposer au feu.
Luminaire de classe III

Ce marquage indique que ce produit ne doit pas être éliminé avec d'autres déchets ménagers dans toute l'UE. Étant donné que les équipements électriques et électroniques contiennent des substances dangereuses afin de prévenir tout risque pour l'environnement ou la santé humaine résultant d'une élimination non-contrôlée des déchets, recyclez-les de manière responsable afin de promouvoir la réutilisation durable des ressources matérielles.

Li-Ion

Afin de préserver les ressources naturelles, veuillez recycler ou mettre au rebut la batterie selon les normes en vigueur. Cet ensemble de batteries contient des piles au lithium. Consultez votre autorité locale de traitement des déchets pour plus d'informations concernant les options de recyclage ou de mise au rebut disponible. Déchargez votre batterie en allumant votre lampe, puis ouvrez la boîte debatteries de lampe pour tirer les batteries et couvrir les connexions de l'ensemble de batteries avec ruban adhésif ultrarésistant afin d'éviter les court-circuit et les décharges d'énergie. N'essayez pas d'ouvrir ou de supprimer un des composants.

A ON / OFF : Permet d'allumer le produit et modifier la puissance

x1 Appui simple - Intensité 1	*100% de la puissance maximale*
x2 Appui simple	*éteint*
x3 Appui simple - Intensité 2	*30% de la puissance maximale*
x4 Appui simple	*éteint*
x5 Appui simple	*Fonction stroboscopique*
x6 Appui simple	*éteint*

B Port **USB-C**

Le port USB-C est dissimulé sous la tête de la lampe : dévissez-le (sens antihoraire) pour y accéder

C Zoom : Permet de varier la largeur du faisceau (focus large ou concentré).

D Voyant LED : Permet de vérifier l'état de charge de la batterie
Lors du chargement la LED clignote. La LED clignotante determine l'état de la batterie.

Rouge clignotant	*En charge*
Rouge fixe	*Batterie pleine (100%)*

!! Le produit ne fonctionne pas durant le chargement

INFORMATIONS TECHNIQUES

Type de batterie	Li-ion Rechargeable
Nombre de batteries	1 unité
Temps de charge	3,5 heures
Consommation	6 Watts
Puissance de la lumière	450-135 lumens
Distance d'éclairage	113-57 mètres
Autonomie	5-10 heures
IP (Indice de protection avec câble USB connecté)	IP20
IP (Indice de protection sans câble USB connecté)	IP24
Température d'éclairage	4000 Kelvins
Tension	5(VDC) Volts 1(A) Ampère
Dimensions	169 x 30 x 36 mm (LxLxH)

ES ADVERTENCIAS

· Lea atentamente las instrucciones y respételas para evitar daños o lesiones.
· Cuando el aparato se utilice cerca de niños, será necesaria una supervisión adecuada para evitar cualquier riesgo de lesiones.
· No mire directamente a la fuente luminosa.
· La carga deberá realizarse exclusivamente en interiores, en un lugar limpio y seco.
· Recargue completamente el producto antes de utilizarlo por primera vez.
· Para reducir el riesgo de descarga eléctrica, no lo sumerja en agua ni en otros líquidos.
· No utilice el producto si este hubiera recibido un golpe fuerte, se hubiera caído o hubiera sufrido cualquier otro daño hasta que no haya sido reparado.
· Para evitar descargas eléctricas, desconecte el cable USB de la alimentación eléctrica antes de limpiarlo.
· La fuente luminosa de esta luminaria no es sustituible; cuando la fuente luminosa llegue al final de su vida útil, deberá sustituirse la luminaria completa.
· En caso de incendio, utilice un agente extintor de polvo seco a base de agua.
· Composición química de la batería: Óxidos de cobalto, litio, magnesio y níquel.
· Instrucciones de almacenamiento y eliminación: No exponga la batería al agua, al fuego ni a altas temperaturas.
· Instrucciones de carga recomendadas: USB-C, 5V⎓, máx. 1A

No lo inserte incorrectamente.
Mantener fuera del alcance de los niños.
No abrir ni desmontar.
No provoque cortocircuitos.
No desechar en el fuego.
Luminaria de clase III

Este marcado indica que el producto no deberá eliminarse con los desechos domésticos no clasificados en la totalidad de la UE. Dado que los aparatos eléctricos y electrónicos contienen sustancias peligrosas, a fin de prevenir cualquier riesgo para el medio ambiente o la salud humana derivados de la eliminación incontrolada de residuos, recíclelos de forma responsable para promover la reutilización sostenible de los recursos materiales.

Li-Ion

Para preservar los recursos naturales, recicle o deseche la batería de acuerdo con la normativa en vigor. Este conjunto de baterías contiene pilas de litio. Consulte a las autoridades locales de gestión de residuos para obtener más información sobre las opciones de reciclaje y/o de eliminación disponibles. Descargue la batería encendiendo la lámpara y luego abra el compartimento de baterías de la lámpara para extraer las baterías y cubra las conexiones del conjunto de baterías con cinta adhesiva ultrarresistente para evitar cortocircuitos y descargas de energía. No intente abrir ni retirar ninguno de los componentes.

A ON/OFF: Permite encender el producto y modificar la potencia

x1 pulsación sencilla - Intensidad 1	*100 % de la potencia máxima*
x2 pulsaciones sencillas	*apagado*
x3 pulsaciones sencillas - Intensidad 2	*30 % de la potencia máxima*
x4 pulsaciones sencillas	*apagado*
x5 pulsaciones sencillas	*Función estroboscópica*
x6 pulsaciones sencillas	*apagado*

B Puerto **USB-C**

El puerto USB-C está oculto bajo el cabezal de la lámpara: desenrósquelo (en el sentido contrario de las agujas del reloj) para acceder al mismo

C Zoom: Permite variar la anchura del haz (enfoque ancho o concentrado).

D Indicador LED: Permite verificar el estado de carga de la batería
Durante la carga, el LED parpadea. El LED parpadeante determina el estado de la batería.

Rojo parpadeante	*En carga*
Rojo fijo	*Batería llena (100 %)*

¡¡!! El producto no funciona durante la carga

INFORMACIÓN TÉCNICA

Tipo de batería	Li-ion Recargable
Número de baterías	1 unidad
Tiempo de carga	3,5 horas
Consumo	6 vatios
Potencia luminosa	450-135 lúmenes
Distancia de iluminación	113-57 metros
Autonomía	5-10 horas
IP (índice de protección con cable USB conectado)	IP20
IP (índice de protección sin cable USB conectado)	IP24
Temperatura de iluminación	4000 Kelvin
Tensión	5 (V CC) Voltios 1(A) Amperio
Dimensiones	169 x 30 x 36 mm (LxAnxAl)

PT AVISOS

· Leia atentamente as instruções e siga-as para evitar danos ou ferimentos.
· Quando o aparelho for utilizado perto de crianças, é necessário um controlo adequado para evitar qualquer risco de ferimentos.
· Não olhe diretamente para a fonte de luz.
· O carregamento só deve ser efetuado dentro de casa, num local limpo e seco.
· Recarregue totalmente o produto antes de o utilizar pela primeira vez.
· Para reduzir o risco de choque elétrico, não mergulhem o aparelho em água ou em qualquer outro líquido.
· Não utilize o produto se tiver sofrido um choque forte, tiver caído ou estiver danificado de qualquer outra forma, até que seja reparado.
· Para evitar choques elétricos, desligue o cabo USB da fonte de alimentação antes de o limpar.
· A fonte de luz dessa luminária não é substituível; quando a fonte de luz atinge o fim da sua vida útil, toda a luminária deve ser substituída.
· Em caso de incêndio, utilize um agente extintor de pó seco à base de água.
· Composição química da bateria: Óxidos de cobalto, lítio, magnésio e níquel.
· Instruções de armazenamento e descarte: Não exponha a bateria à água, fogo ou altas temperaturas.
· Instruções de carregamento recomendadas: USB-C, 5V⎓, máx. 1A

Não insira incorretamente
Mantenha fora do alcance das crianças
Não abra nem desmonte
Não provoque curto-circuito
Não deitar no fogo
Luminária Classe III

Esta marcação indica que este produto não deve ser eliminado com o lixo doméstico não reciclável em nenhum país da UE. Como os equipamentos elétricos e eletrónicos contêm substâncias perigosas, a fim de evitar qualquer risco para o ambiente ou para a saúde humana resultante da eliminação não controlada de resíduos, recicle-os de forma responsável para promover a reutilização sustentável dos recursos materiais.

Li-Ion

A fim de preservar os recursos naturais, recicle ou elimine a bateria de acordo com os regulamentos atuais. Esta bateria contém pilhas de lítio. Consulte a autoridade local de gestão de resíduos para obter informações sobre as opções disponíveis de reciclagem ou descarte. Descarregue a bateria ligando a lâmpada, depois abra a caixa da bateria da lâmpada para retirar as baterias e cubra as ligações da bateria com fita adesiva ultra-resistente para evitar curto-circuitos e descargas de energia. Não tente abrir ou retirar nenhum dos componentes.

A ON / OFF: Permite ligar o produto e alterar o nível de potência

x1 Pressão simples - intensidade 1	*100% da potência máxima*
x2 Pressão simples	*desligado*
x3 Pressão simples- intensidade 2	*30% da potência máxima*
x4 Pressão simples	*desligado*
x5 Pressão simples	*função estroboscópica*
x6 Pressão simples	*desligado*

B Porta **USB-C**

A porta USB-C está dissimulada sob a cabeça da lâmpada: desaperte-a (no sentido anti-horário) para obter acesso

C Zoom: Permite variar a largura do feixe (foco largo ou concentrado).

D Indicador LED: Permite verificar o estado de carga da bateria
Durante o carregamento, o LED pisca. O LED intermitente indica o estado da bateria.

Vermelho intermitente	*a carregar*
Vermelho fixo	*bateria carregada (100%)*

!! O produto não funciona durante o carregamento

INFORMAÇÕES TÉCNICAS

Tipo de bateria	recarregável de iões de lítio
Número de baterias	1 unidade
Tempo de carregamento	3h30min
Consumo de energia	6 Watts
Potência da luz	450-135 lúmens
Distância de iluminação	113-57 metros
Autonomia	5-10 horas
IP (índice de proteção com o cabo USB conectado)	IP20
IP (índice de proteção sem o cabo USB conectado)	IP24
Temperatura de iluminação	4000 Kelvins
Tensão	5(VDC) Volts 1(A) Ampere
Dimensões	169 x 30 x 36 mm (CxLxA)

IT AVVERTENZE

· Leggere attentamente le istruzioni e attenervisi per evitare danni o lesioni.
· Quando l'apparecchio viene utilizzato nelle vicinanze di bambini, è necessaria un'adeguata supervisione per evitare il rischio di lesioni.
· Non guardare direttamente la sorgente luminosa.
· Il caricamento deve essere effettuato solo in ambienti chiusi, in un luogo pulito e asciutto.
· Ricaricare completamente il prodotto prima di utilizzarlo per la prima volta.
· Per ridurre il rischio di scosse elettriche, non immergere il dispositivo in acqua o altri liquidi.
· Non utilizzare il prodotto se ha subito colpi importanti, se è caduto o è stato danneggiato in altro modo, finché non sia stato riparato.
· Per evitare scosse elettriche, scollegare il cavo USB di alimentazione prima di procedere alla pulizia.
· La sorgente luminosa di questo apparecchio non è sostituibile; quando la sorgente luminosa giunge a fine vita, è necessario sostituire l'intero apparecchio.
· In caso di incendio, utilizzare un estintore a polvere/idrico.
· Composizione chimica della batteria: Ossidi di cobalto, litio, magnesio e nichel.
· Istruzioni per lo stoccaggio e lo smaltimento: non esporre la batteria all'acqua, al fuoco o a temperature elevate.
· Istruzioni di ricarica consigliate: USB-C, 5V⎓, max. 1A

Non inserire in modo errato
Tenere fuori dalla portata dei bambini
Non aprire né smontare
Non cortocircuitare
Non gettare nel fuoco
Apparecchio di illuminazione di classe III

Questo simbolo indica che, in tutti i Paesi UE, il prodotto non deve essere smaltito con i rifiuti domestici indifferenziati. Poiché le apparecchiature elettriche ed elettroniche contengono sostanze pericolose, per evitare qualsiasi rischio per l'ambiente o la salute umana derivante da uno smaltimento incontrollato dei rifiuti, devono essere riciclate responsabilmente al fine di promuovere il riutilizzo sostenibile delle risorse materiali.

Li-Ion

Per preservare le risorse naturali, si prega di riciclare o smaltire la batteria secondo le norme vigenti. Questo pacco batteria contiene batterie al litio. Contattare l'ente locale addetto alla gestione dei rifiuti per ricevere informazioni sulle varie possibilità di riciclo e/o smaltimento disponibili. Scaricare la batteria accendendo la lampada, quindi aprire il vano batterie della lampada per rimuovere le batterie e coprire i collegamenti del pacco batteria con nastro adesivo rinforzato al fine di evitare cortocircuiti o scariche elettriche. Non tentare di aprire o rimuovere i componenti.

A ON / OFF: Permette di accendere il prodotto e modificare la potenza

x1 Pressione singola - Intensità 1	*100% della potenza massima*
x2 Pressione singola	*spegnimento*
x3 Pressione singola - Intensità 2	*30% della potenza massima*
x4 Pressione singola	*spegnimento*
x5 Pressione singola	*Funzione strobo*
x6 Pressione singola	*spegnimento*

B Porta **USB-C**

La porta USB-C è nascosta sotto la testa della lampada: svitare la testa della lampada (in senso antiorario) per accedervi

C Zoom: La funzione permette di variare l'ampiezza del fascio di luce (fascio diffuso o spot).

D Indicatore LED: Controlla lo stato di carica della batteria
Durante la ricarica, il LED lampeggia. Il LED lampeggiante indica lo stato della batteria.

Rosso lampeggiante	*In carica*
Rosso fisso	*Batteria carica al 100%*

!! Il prodotto non è utilizzabile durante la ricarica

INFORMAZIONI TECNICHE

Tipo di batteria	ricaricabile agli ioni di litio
Numero di batterie	1 unità
Tempo di ricarica	3,5 ore
Consumo di energia	6 Watt
Potenza luminosa	450-135 lumen
Distanza di illuminazione	113-57 metri
Autonomia	5-10 ore
IP (indice di protezione con cavo USB collegato)	IP20
IP (indice di protezione senza cavo USB collegato)	IP24
Temperatura di colore	4000 Kelvin
Tensione	5 (VDC) Volt 1(A) Ampere
Dimensioni	169 x 30 x 36 mm (LxLxA)

EL ΠΡΟΕΙΔΟΠΟΙΗΣΕΙΣ

· Διαβάστε και ακολουθήστε όλες τις οδηγίες για την αποφυγή πρόκλησης ζημιάς ή τραυματισμού.
· Όταν το προϊόν χρησιμοποιείται κοντά σε παιδιά, απαιτείται αυστηρή επίβλεψη για την αποφυγή τραυματισμών.
· Μην κοιτάτε απευθείας στην πηγή φωτός.
· Η φόρτιση πρέπει να πραγματοποιείται αποκλειστικά σε εσωτερικό χώρο, σε καθαρό και στεγνό μέρος.
· Φορτίστε πλήρως το προϊόν πριν από την πρώτη χρήση.
· Για να μειώσετε τον κίνδυνο ηλεκτροπληξίας, μην βυθίζετε το προϊόν σε νερό ή άλλα υγρά.
· Μην χρησιμοποιείτε το προϊόν εάν έχει υποστεί σημαντική πρόσκρουση, έχει πέσει ή έχει υποστεί άλλη ζημιά μέχρι να επισκευαστεί.
· Για να αποφύγετε την ηλεκτροπληξία, αποσυνδέστε το καλώδιο USB από την παροχή ρεύματος πριν από τον καθαρισμό.
· Η πηγή φωτός σε αυτό το φωτιστικό δεν αντικαθίσταται. Όταν η πηγή φωτός φτάσει στο τέλος της διάρκειας ζωής της, πρέπει να αντικατασταθεί ολόκληρο το φωτιστικό.
· Σε περίπτωση πυρκαγιάς, χρησιμοποιήστε πυροσβεστικό μέσο ξηράς σκόνης με βάση το νερό.
· Χημική σύσταση της μπαταρίας: Οξείδια κοβαλτίου, λιθίου, μαγνησίου και νικελίου.
· Οδηγίες αποθήκευσης και απόρριψης: Μην εκθέτετε την μπαταρία σε νερό, φωτιά ή υψηλή θερμοκρασία.
· Συνιστώμενες οδηγίες φόρτισης: USB-C, 5V⎓, μέγ. 1A

Μην εισάγετε λανθασμένα
Να φυλάσσεται μακριά από παιδιά
Μην ανοίγετε ή αποσυναρμολογείτε
Μην προκαλείτε βραχυκύκλωμα
Μην το πετάτε στη φωτιά
III Φωτιστικό κατηγορίας III

Αυτή η σήμανση υποδεικνύει ότι το προϊόν δεν πρέπει να απορρίπτεται μαζί με άλλα αστικά απόβλητα σε ολόκληρη την ΕΕ. Δεδομένου ότι ο ηλεκτρικός και ηλεκτρονικός εξοπλισμός περιέχει επικίνδυνες ουσίες, για να αποτρέψετε πιθανό κίνδυνο για το περιβάλλον ή την ανθρώπινη υγεία από την ανεξέλεγκτη απόρριψη αποβλήτων, ανακυκλώστε τον υπεύθυνα για να προωθήσετε τη βιώσιμη επαναχρησιμοποίηση των υλικών πόρων.

Li-Ion Για την εξοικονόμηση φυσικών πόρων, ανακυκλώστε ή απορρίψτε την μπαταρία σύμφωνα με τους ισχύοντες κανονισμούς. Αυτή η συστοιχία περιέχει μικρές μπαταρίες λιθίου. Συμβουλευτείτε την τοπική αρχή διαχείρισης απορριμμάτων για περισσότερες πληροφορίες σχετικά με τις διαθέσιμες επιλογές ανακύκλωσης ή διάθεσης. Αδείαστε την μπαταρία αναβοντας το προϊόν και, στη συνέχεια, ανοίξτε το κουτί μπαταριών του προϊόντος για να τις βγάλετε. Καλύψτε τις συνδέσεις της μονάδας μπαταριών με υπερανθεκτική κολλητική ταινία προκειμένου να αποτραπεί η πρόκληση βραχυκυκλώματος και εκφόρτισης ενέργειας. Μην επιχειρήσετε να ανοίξετε ή να αφαιρέσετε οποιοδήποτε εξάρτημα.

A ON/OFF: Επιτρέπει το άναμμα του προϊόντος και τη ρύθμιση της ισχύος
x1 Μονό πάτημα - Ένταση 1 ..... *100% της μέγιστης ισχύος*
x2 Μονό πάτημα ..... *Σβήνει*
x3 Μονό πάτημα - Ένταση 2 ..... *30% της μέγιστης ισχύος*
x4 Μονό πάτημα ..... *Σβήνει*
x5 Μονό πάτημα ..... *Στροβοσκοπική λειτουργία*
x6 Μονό πάτημα ..... *Σβήνει*

B Θύρα **USB-C**
⚠ **Η θύρα USB-C είναι κρυμμένη κάτω από την κεφαλή της λάμπας:** ξεβιδώστε το (αριστερόστροφα) για πρόσβαση

C Zoom: Επιτρέπει την αλλαγή του πλάτους της δέσμης (ευρεία ή συγκεντρωμένη εστίαση).

D Ενδεικτική λυχνία LED: Επιτρέπει να ελέγχετε την κατάσταση φόρτισης της μπαταρίας.
Κατά τη φόρτιση, η ενδεικτική λυχνία LED αναβοσβήνει. Η ενδεικτική λυχνία LED που αναβοσβήνει υποδεικνύει την κατάσταση της μπαταρίας.
Αναβοσβήνει με κόκκινο χρώμα ..... *Φορτίζει*
Σταθερά αναμμένη με κόκκινο χρώμα ..... *Γεμάτη μπαταρία (100%)*
!! Το προϊόν δεν λειτουργεί κατά τη φόρτιση

ΤΕΧΝΙΚΕΣ ΠΛΗΡΟΦΟΡΙΕΣ

Τύπος μπαταρίας	Επαναφορτιζόμενη Li-ion
Αριθμός μπαταριών	1 μονάδα
Χρόνος φόρτισης	3,5 ώρες
Κατανάλωση ενέργειας	6 W
Ισχύς φωτισμού	450–135 lumen
Απόσταση φωτισμού	113–57 μέτρα
Αυτονομία	5–10 ώρες
IP (Βαθμός προστασίας με συνδεδεμένο καλώδιο USB)	IP20
IP (Βαθμός προστασίας χωρίς συνδεδεμένο καλώδιο USB)	IP24
Θερμοκρασία φωτισμού	4000 Kelvin
Τάση	5(VDC) Volts 1(A) Ampère
Διαστάσεις	169 x 30 x 36 mm (ΜxΠxΥ)

PL OSTRZEŻENIA

· Należy uważnie przeczytać instrukcje i ich przestrzegać, aby uniknąć uszkodzeń lub obrażeń.
· Jeśli urządzenie jest używane w pobliżu dzieci, konieczny jest odpowiedni nadzór, aby zapobiec ryzyku obrażeń.
· Nie wolno patrzeć bezpośrednio na źródło światła.
· Ładowanie powinno odbywać się wyłącznie w pomieszczeniach zamkniętych, w czystym i suchym miejscu.
· Przed pierwszym użyciem produktu należy go w pełni naładować.
· Aby zmniejszyć ryzyko porażenia prądem, nie należy zanurzać urządzenia w wodzie lub innych płynach.
· Nie należy używać produktu, jeśli został uderzony ostrym narzędziem, upuszczony lub uszkodzony w jakikolwiek inny sposób, dopóki nie zostanie naprawiony.
· Aby uniknąć porażenia prądem, przed czyszczeniem należy odłączyć kabel USB od źródła zasilania.
· Źródło światła w tej oprawie nie jest wymienne; gdy źródło światła osiągnie koniec okresu eksploatacji, należy wymienić całą oprawę.
· W przypadku pożaru należy użyć suchego proszku gaśniczego na bazie wody.
· Skład chemiczny akumulatora: Tlenki kobaltu, litu, magnezu i niklu.
· Instrukcje dotyczące przechowywania i utylizacji: Nie wystawiaj baterii na działanie wody, ognia ani wysokich temperatur.
· Zalecane instrukcje ładowania: USB-C, 5V⎓, maks. 1A

Nie wkładaj nieprawidłowo
Przechowywać w miejscu niedostępnym dla dzieci.
Nie otwierać ani nie demontować
Nie powodować zwarcia
Nie wyrzucać do ognia.
III Oprawa oświetleniowa klasy III

To oznaczenie wskazuje, że tego produktu nie wolno wyrzucać razem z innymi odpadami z gospodarstw domowych w całej UE. Ponieważ sprzęt elektryczny i elektroniczny zawiera substancje niebezpieczne, w celu uniknięcia zagrożenia dla środowiska lub zdrowia ludzkiego wynikającego z niekontrolowanej utylizacji odpadów należy poddawać go recyklingowi w sposób odpowiedzialny, aby promować zrównoważone ponowne wykorzystanie zasobów materialnych.

Li-Ion Aby chronić zasoby naturalne, należy poddać akumulator recyklingowi lub utylizacji zgodnie z obowiązującymi przepisami. Ten zestaw akumulatorów zawiera baterie litowe. Aby uzyskać więcej informacji na temat dostępnych opcji recyklingu lub utylizacji, należy skontaktować się z lokalnym urzędem ds. utylizacji odpadów. Rozładuj akumulator, włączając lampę, a następnie otwórz pojemnik na akumulatory lampy, aby wyciągnąć akumulatory, i zakryj połączenia akumulatora bardzo odporną taśmą samoprzylepną, aby zapobiec zwarciom i rozładowaniu energii. Nie próbuj otwierać ani demontować żadnych elementów.

A ON / OFF: Umożliwia włączenie produktu i zmianę poziomu mocy
1 pojedyncze naciśnięcie – intensywność 1 ..... *100% mocy maksymalnej*
2 pojedyncze naciśnięcia ..... *wyłączenie*
2 pojedyncze naciśnięcia – intensywność 3 ..... *30% maksymalnej mocy*
4 pojedyncze naciśnięcia ..... *wyłączenie*
5 pojedynczych naciśnięć ..... *funkcja stroboskopu*
6 pojedynczych naciśnięć ..... *wyłączenie*

B Port **USB-C**
Port USB-C jest ukryty pod głowicą lampy: odkręć go (w kierunku przeciwnym do ruchu wskazówek zegara), aby uzyskać dostęp

C Powiększenie: Służy do zmiany szerokości wiązki (szerokie lub skupione ognisko).

D Kontrolka LED: Umożliwia sprawdzenie naładowania akumulatora
Podczas ładowania dioda LED miga. Migająca dioda LED wskazuje stan akumulatora.
Migające czerwone światło ..... *trwa ładowanie*
Stałe czerwone światło ..... *akumulator w pełni naładowany (100%)*
!! Produkt nie działa podczas ładowania

INFORMACJE TECHNICZNE

Typ akumulatora:	akumulator litowo-jonowy
Liczba akumulatorów	1 szt.
Czas ładowania	3,5 godziny
Pobór mocy	6 W
Moc światła	450–135 lumenów
Odległość oświetlenia	113–57 metrów
Autonomia	5–10 godzin
IP (wskaźnik ochrony z podłączonym kablem USB)	IP20
IP (wskaźnik ochrony bez podłączonego kabla USB)	IP24
Temperatura oświetlenia	4000 kelwinów
Napięcie	5 woltów (V DC) 1 amper (A)
Wymiary	169 × 30 × 36 mm (dł. × szer. × wys.)

UA ПОПЕРЕДЖЕННЯ

· Уважно прочитайте інструкції та дотримуйтесь їх для уникнення пошкоджень або травм.
· Коли прилад використовується поблизу дітей, необхідний належний нагляд, щоб запобігти ризику травмування.
· Не дивіться прямо на джерело світла.
· Заряджати пристрій необхідно тільки в приміщенні, в чистому, сухому місці.
· Перед першим використанням повністю зарядіть пристрій.
· Щоб зменшити ризик ураження електричним струмом, не занурюйте пристрій у воду або інші рідини.
· Не використовуйте виріб, якщо він зазнав сильного удару, впав або був пошкоджений будь-яким іншим чином, доки його не буде відремонтовано.
· Щоб уникнути ураження електричним струмом, перед чищенням від'єднайте USB-кабель від джерела живлення.
· Джерело світла в цьому світильнику не підлягає заміні; коли джерело світла вичерпує свій ресурс, необхідно замінити світильник повністю.
· У разі пожежі використовуйте сухий порошковий вогнегасник на водній основі.
· Хімічний склад акумулятора: Оксиди кобальту, літію, магнію та нікелю.
· Інструкції щодо зберігання та утилізації: Не піддавайте акумулятор впливу води, вогню або високих температур.
· Рекомендовані інструкції із заряджання: USB-C, 5В⎓, макс. 1A

Не вставляйте неправильно
Зберігати в недоступному для дітей місці
Не відкривайте та не розбирайте
Не допускайте короткого замикання
Не викидайте у вогонь
III Світильник III класу

Це маркування вказує на те, що цей виріб не можна утилізувати разом зі змішаними побутовими відходами на всій території ЄС. Оскільки електричне та електронне обладнання містить небезпечні речовини, з метою запобігання ризику для довкілля та здоров'я людей внаслідок неконтрольованої утилізації відходів, відповідально переробляйте це обладнання, щоб сприяти сталому повторному використанню матеріальних ресурсів.

Li-Ion Для збереження природних ресурсів, переробляйте або утилізуйте акумулятор відповідно до чинних норм. Цей акумуляторний блок містить літієві батареї. Зверніться до місцевого органу з утилізації відходів для отримання інформації про доступні варіанти переробки або утилізації. Розрядіть акумулятор, увімкнувши лампу, потім відкрийте акумуляторний відсік, щоб вийняти акумулятори, і заклейте з'єднання акумуляторного блока армованою клейкою стрічкою, щоб запобігти короткому замиканню або розряду енергії. Не намагайтеся відкрити або вийняти будь-який з компонентів.

A Кнопка увімкнення/вимкнення: Дозволяє увімкнути пристрій і регулювати потужність
1 натискання — інтенсивність 1 ..... *100 % від максимальної потужності*
2 натискання ..... *вимкнення*
3 натискання — інтенсивність 2 ..... *30 % від максимальної потужності*
4 натискання ..... *вимкнення*
5 натискань ..... *>режим стробоскопа*
6 натискань ..... *вимкнення*

B Порт **USB-C**
Порт USB-C прихований під головкою лампи: відкрутіть його (проти годинникової стрілки), щоб отримати доступ

C Зміна кута освітлення: використовується для зміни кута променя (зфокусований або розфокусований).

D Світлодіодний індикатор Дає змогу перевірити стан заряду акумулятора
Під час заряджання світлодіод блимає. Світлодіод, що блимає, вказує на стан заряду акумулятора.
Блимає червоним ..... *Заряджається*
Постійно горить червоний ..... *Акумулятор заряджений (100 %).*
!! Виріб не працює під час заряджання

ТЕХНІЧНІ ДАНІ

Тип акумулятора	Літій-іонний із перезаряджанням
Кількість акумуляторів 1	шт.
Час заряджання	3,5 години
Споживана потужність	6 Вт
Світловий потік	450–135 люмен
Відстань освітлення	113–57 метрів
Автономність	5–10 годин
IP (ступінь захисту з підключеним кабелем USB)	IP20
IP (ступінь захисту без підключеного USB-кабелю)	IP24
Температура освітлення	4000 K
Напруга	5 В пост. струму Струм 1 А
Розміри	169x30x36 мм (ДхШхВ)

RO AVERTISMENTE

· Citiți cu atenție instrucțiunile și respectați-le pentru a evita orice deteriorare materială sau rănire.
· Atunci când aparatul este utilizat în apropierea copiilor, este necesară supravegherea adecvată pentru a preveni riscurile de rănire.
· Nu priviți direct spre sursa luminoasă.
· Încărcarea trebuie să se efectueze numai în interior, într-un loc curat și uscat.
· Încărcați complet produsul înainte de prima utilizare.
· Pentru a reduce riscul de șoc electric, nu scufundați în apă sau alte lichide.
· Nu utilizați produsul dacă a suferit un șoc important, dacă a căzut sau dacă a fost deteriorat în orice alt mod, atât timp cât nu a fost reparat.
· Pentru a evita orice șoc electric, deconectați cablul USB de alimentare electrică înainte de curățare.
· Sursa de lumină a acestui corp de iluminat nu poate fi înlocuită. Când sursa ajunge la sfârșitul duratei de viață, întregul corp de iluminat trebuie înlocuit.
· În caz de incendiu, utilizați un agent de stingere cu pudră uscată, pe bază de apă.
· Compoziția chimică a acumulatorului: oxizi de cobalt, litiu, magneziu și nichel.
· Instrucțiuni de depozitare și eliminare: Nu expuneți bateria la apă, foc sau temperaturi ridicate.
· Instrucțiuni de încărcare recomandate: USB-C, 5V⎓, max. 1A

Nu introduceți incorect
A nu se lăsa la îndemâna copiilor
Nu deschideți și nu demontați
Nu scurtcircuitați
Nu aruncați în foc
III Corp de iluminat clasa III

Acest marcaj indică faptul că produsul nu trebuie aruncat împreună cu alte deșeuri menajere pe întreg teritoriul UE. Având în vedere faptul că echipamentele electrice și electronice conțin substanțe periculoase, pentru a preveni orice risc pentru mediu sau pentru sănătatea umană produs de o eliminare necontrolată a deșeurilor, reciclați-le în mod responsabil pentru a promova reutilizarea durabilă a resurselor materiale.

Li-Ion Pentru a conserva resursele naturale, reciclați sau eliminați acumulatorul în funcție de normele în vigoare. Acest grup de acumulatori conține baterii cu litiu. Pentru informații suplimentare referitoare la opțiunile de reciclare sau de eliminare disponibile, consultați autoritatea locală de procesare a deșeurilor. Descărcați acumulatorul aprinzând lampa, apoi deschideți carcasa acumulatoarelor lămpii pentru a scoate acumulatorii și a acoperi conexiunile grupului de acumulatoare cu bandă adezivă ultrarezistentă, pentru a evita scurtcircuitele și descărcările de energie. Nu încercați să deschideți sau să eliminați una dintre componente.

A PORNIT/OPRIT: permite aprinderea produsului și modificarea puterii
x1 Apăsare scurtă - Intensitate 1 ..... *100% din puterea maximă*
x2 Apăsare scurtă ..... *stins*
x3 Apăsare scurtă - Intensitate 2 ..... *30% din puterea maximă*
x4 Apăsare scurtă ..... *stins*
x5 Apăsare scurtă ..... *Funcție stroboscopică*
x6 Apăsare scurtă ..... *stins*

B Port **USB-C**
Portul USB-C este ascuns sub capul lămpii: deșurubați (în sens invers acelor de ceasornic) pentru acces

C Zoom: permite varierea lărgimii fasciculului (focalizare mare sau concentrată).

D Indicator LED: permite verificarea stării de încărcare a acumulatorului
În timpul încărcării, LED-ul se aprinde intermitent. LED-ul care se aprinde intermitent determină starea acumulatorului.
Roșu intermitent ..... *În curs de încărcare*
Roșu continuu ..... *Acumulator încărcat (100%)*
!! Produsul nu funcționează în timpul încărcării

INFORMAȚII TEHNICE

Tip de acumulator	li-ion
Număr de acumulatoare	1 unitate
Timp de încărcare	3,5 ore
Consum	6 wați
Puterea luminii	450–135 lumeni
Distanța de iluminare	113–57 metri
Autonomie	5–10 ore
IP (Indice de protecție cu cablu USB conectat)	IP20
IP (Indice de protecție fără cablu USB conectat)	IP24
Temperatură de iluminat	4 000 kelvini
Tensiune	5(VDC) volți 1(A) amper
Dimensiuni	169 x 30 x 36 mm (LxLxÎ)

EN WARNINGS

· Read the instructions carefully and follow them to prevent damage and injury.
· To avoid risk of injury, proper supervision is needed when your product is used around children.
· Do not look directly at the light source.
· The product must be charged only indoors, in a clean, dry place.
· Recharge the product fully before using it for the first time.
· To reduce the risk of electric shock, do not immerse the product in water or other liquids.
· Do not use the product if it has been subjected to a heavy impact, dropped or otherwise damaged in any way until it has been repaired.
· To avoid electric shocks, disconnect the USB cable from the power supply before cleaning it.
· The light source of this luminaire is not replaceable; when the light source reaches its end of life, the whole luminaire must be replaced.
· In the event of fire, use a water-based dry powder extinguisher.
· Chemical composition of the battery: Cobalt, lithium, magnesium and nickel oxides.
· Storage and disposal instructions: Do not expose the battery to water, fire or high temperature
· Recommended charging instructions: USB-C, 5V⎓, max. 1A

Do not insert incorrectly
Keep out of reach of children
Do not open or dismantle
Do not short circuit
Do not dispose of in fire
III Class III luminaire

This marking indicates that this product must not be disposed of with other household waste throughout the EU. Since electric and electronic equipment contains hazardous substances, to prevent possible harm to the environment or human health from uncontrolled waste disposal, recycle it responsibly to promote the sustainable reuse of material resources.

Li-Ion To preserve natural resources, please recycle or dispose of the battery in accordance with applicable regulations. This battery pack contains lithium batteries. Consult your local waste management authority for information regarding available recycling or disposal options. Discharge your battery by turning on your light. Then open the battery compartment of the light to remove the batteries and cover the battery pack's terminals with heavy-duty adhesive tape to prevent short circuits and energy discharges. Do not attempt to open or remove any of the components.

A ON / OFF: Allows you to turn on the product and modify the power
x1 Single press - Intensity 1 ..... *100% of maximum power*
x2 Single press ..... *Off*
x3 Single press - Intensity 2 ..... *30% of maximum power*
x4 Single press ..... *Off*
x5 Single press ..... *Strobe function*
x6 Single press ..... *Off*

B **USB-C** port
The USB-C port is hidden beneath the head of the light: unscrew it (anticlockwise) to access it

C Zoom: Allows you to vary the beam width (flood or spot beam).

D LED indicator: Shows the battery charge status
When charging, the LED flashes. The flashing LED indicates the battery status.
Flashing red ..... *Charging*
Steady red ..... *Battery full (100%)*
!! The product does not work when charging

TECHNICAL INFORMATION

Battery type	Rechargeable Li-ion
Number of batteries	1 unit
Charging time	3.5 hours
Power consumption	6 watts
Light output	450–135 lumens
Beam distance	113–57 metres
Run time	5–10 hours
IP (protection rating with USB cable connected)	IP20
IP (protection rating without a USB cable connected)	IP24
Colour temperature	4000 kelvins
Voltage	5 (VDC) volts 1 (A) amperes
Dimensions	169 x 30 x 36 mm (LxWxH)