tibelec

Interrupteur à encastrer

15A 250V ~

3450W max

A bascule unipolaire

- Connexion à cosses, fixation par clipsage
- 32x14mm - découpe 30x11mm, prof. 30mm

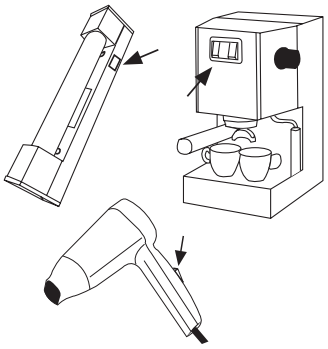

FSC
MIXTE
Papier
FSC® C185370

Avant de faire les branchements, coupez le courant au disjoncteur ou au tableau de fusibles.

Ne pas jeter aux ordures ménagères, utilisez un point de collecte.

Certifié conforme aux normes européennes

996 rue des Hauts de Sainghin CRT4 - 59262 Sainghin en Mélantois France

www.tibelec.fr

FR

FR
Ce produit se recycle

À DÉPOSER EN MAGASIN

OU À DÉPOSER EN DÉCHÈTERIE

Points de collecte sur www.quefairedemesdechets.fr
Privilégiez la réparation ou le don de votre appareil !

Réf. 551220

3 233550 551228

VPK : 31974_24W43 - Made in P.R.C