Inspire

BEACH M/L

EAN : 3276008007397 - Ref : 97199766
3276008007380 - Ref : 97199765

REPAIRABLE**

5 YEAR Guarantee*

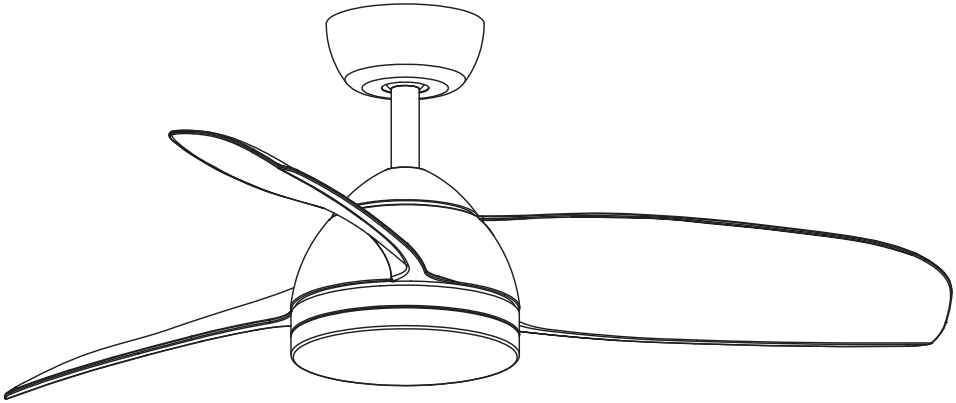

2/2

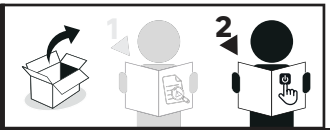

2024-10-03

FR Manuel d'Instructions

ES Manual de Instrucciones

PT Manual de Instruções

IT Manuale di Istruzioni

EL Εγχειρίδιο Οδηγιών

PL Instrukcją Obsługi

UA Інструкція З Експлуатації

RO Manual de Instrucţiuni

BR Manual de Instrução

NL Handleiding

DE Anleitung Handbuch

EN Instructions Manual

*Année de garantie /años de garantía / Ano de garantia / Anno di garanzia / Έτος εγγύησης / Rok gwarancji / Гарантіяроків / Anul de garanție / Anos de garantia/ Jaar van garantie / Jahr der Garantie / Year of guarantee
** réparable / reparable / reparável / riparabile / διορθώσιμος / naprawiany / ремонтний / reparabil / reparaturfähig / Repareerbaar / reparável / repairable

FR : Montage / ES: Montaje / PT: Montagem / IT: Montaggio / EL: Συναρμολόγηση / PL: Montaż / UA: Збірка / RO: Montaj / BR: Montagem / NL: Montage / DE: Montage / EN: Assembly

FR: Utilisation / ES: Utilización / PT: Utilização / IT: Uso / EL: Χρήση / PL: Użytkowanie / UA: Використання / RO: Utilizare / BR: Utilização / NL : Gebruik / DE: Verwenden Sie / EN: Use

---

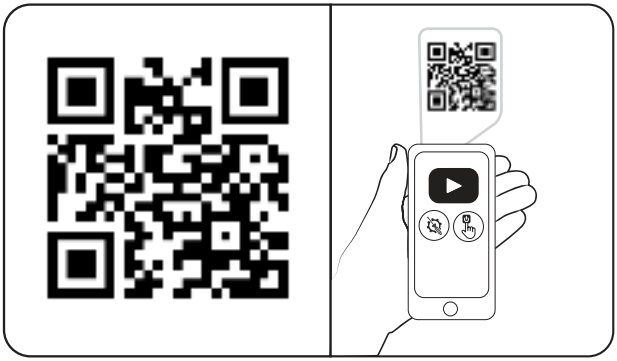

FR : Scanner ce code QR pour voir la vidéo de montage
ES : Escanear este código QR para ver el video de montaje
PT : Digitalize este código QR para ver o vídeo de montagem
IT : Scannerizza questo codice QR per vedere il video di montaggio
EL : Σαρώστε τον συγκεκριμένο κωδικό QR για να δείτε το βίντεο συναρμολόγησης
PL : Zeskanuj ten kod QR, aby zobaczyć wideo montażowe
UA : Відскануйте цей QR-код, щоб переглянути відео про монтаж
RO : Scanați acest cod QR pentru a viziona videoclipul de montaj
BR : Escanear este código QR para ver o vídeo de montagem
NL : Scan deze QR-code om de montagevideo te bekijken
DE : Scannen Sie diesen QR-Code, um das Montagevideo anzusehen
EN : Scan this QR code to view the assembly video

FR: CARACTÉRISTIQUES TECHNIQUES / ES: CARACTERÍSTICAS TÉCNICAS / PT: CARACTERÍSTICAS TÉCNICAS / IT: CARATTERISTICHE TECNICHE / EL: ΤΕΧΝΙΚΑ ΧΑΡΑΚΤΗΡΙΣΤΙΚΑ / PL: DANE TECHNICZNE / UA: ТЕХНІЧНІ ХАРАКТЕРИСТИКИ / RO: CARACTERISTICI TEHNICE / BR: CARACTERÍSTICAS TÉCNICAS / NL: TECHNISCHE KENMERKEN / DE: TECHNISCHE CHARAKTERISTIKA / EN: TECHNICAL CHARACTERISTICS

1 /2

BEACH M : 3276008007397

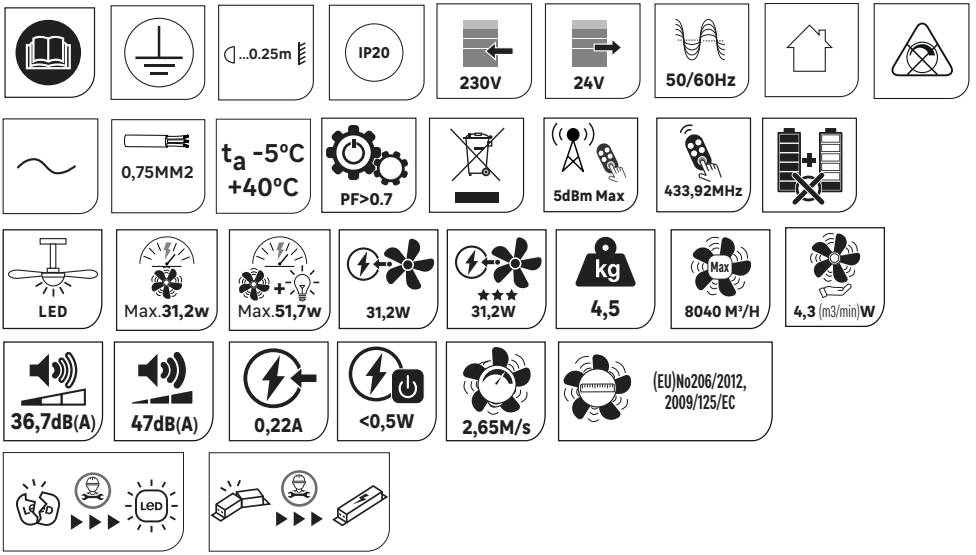

12345	1	2	3	4	5	6
W	3,2	4,8	7,7	12,4	19,4	31,2
RPM	90	109	127	155	179	204
m3/H	3350	4150	5490	6340	7500	8040
m3/min/W	17,8	14,6	11,9	8,5	6,4	4,3
XXdB	36,7	37,5	37,8	39,9	42,7	47

BEACH L : 3276008007380

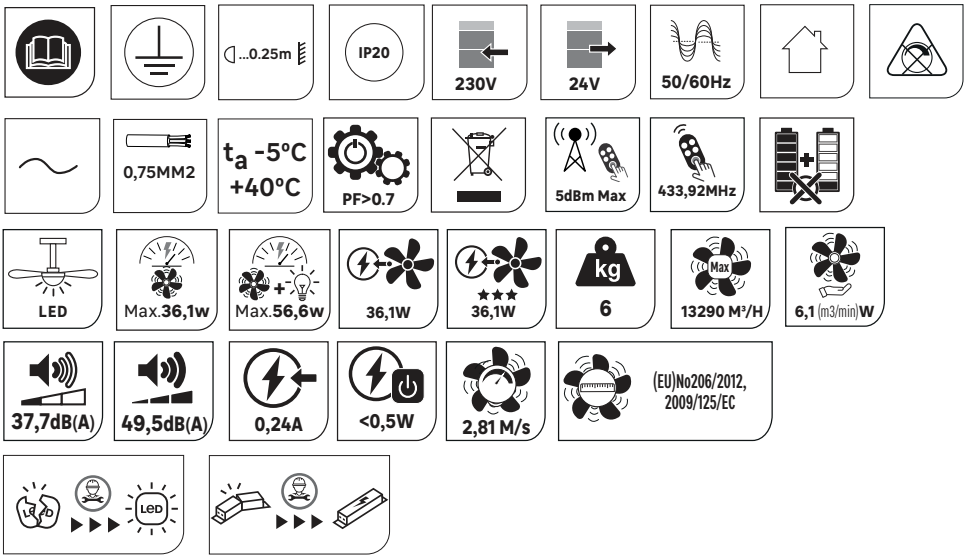

12345	1	2	3	4	5	6
W	5,3	8,6	12,2	17,6	26,4	36,1
RPM	74	100	114	130	150	168
Max m3/H	5010	7260	8120	9480	11120	13290
m3/min/W	15,9	14	11,1	9	7	6,1
XXdB	37,7	40,5	42,2	45	46,9	49,5

FR Ce produit contient une source lumineuse de classe d’efficacité énergétique C. (EU) 2019/2015
ES Este producto contiene una bombilla de clase de eficiencia C. (EU) 2019/2015
PT Este produto contém uma fonte de luz de eficiência energética de classe C. (EU) 2019/2015
IT Questo prodotto contiene una sorgente luminosa di classe di efficienza energetica C. (EU) 2019/2015
EL Αυτό το προϊόν περιέχει πηγή φωτός κατηγορίας ενεργειακής απόδοσης C. (EU) 2019/2015
PL Niniejszy produkt zawiera źródło światła klasy efektywności energetycznej C. (EU) 2019/2015
UA Данное изделие содержит источник света класса энергоэффективности C. (EU) 2019/2015
RO Acest produs con ine o sursă de lumină din clasa de eficien ă energetică C. (EU) 2019/2015
NL Dit product bevat een lamp van energie-efficiëntieklasse C. (EU) 2019/2015
DE Dieses Produkt enthält ein Licht der Energieeffizienzklasse C. (EU) 2019/2015
EN This product includes a light of the energy efficiency class C. (EU) 2019/2015

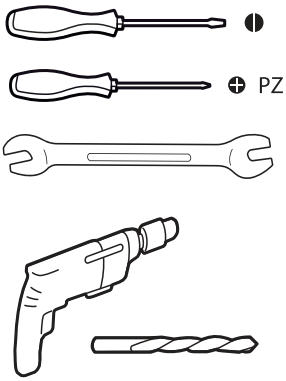

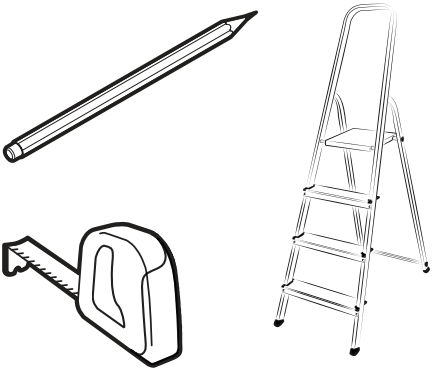

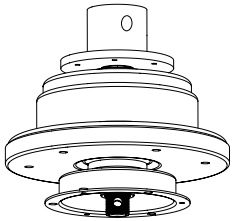

x1

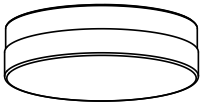

x1

x3

x1

x1

x1

x1

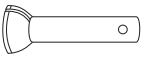

x1

x1

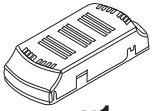

x1

x1

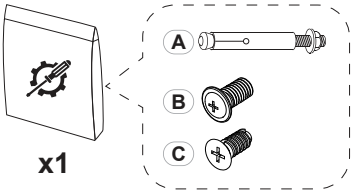

x1

x1

x1

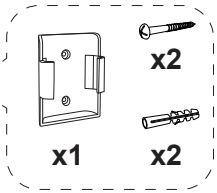

x2

x1 x2

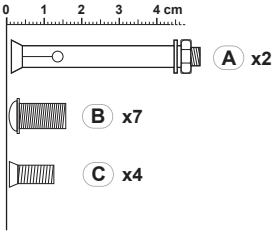

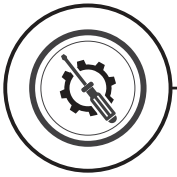

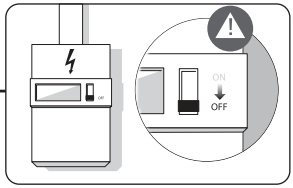

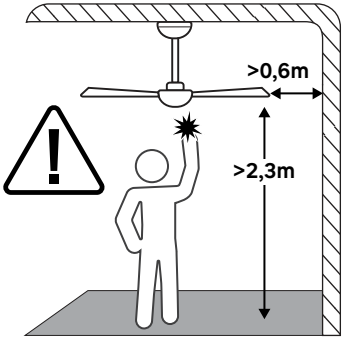

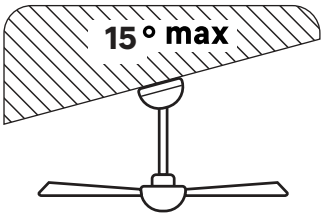

1

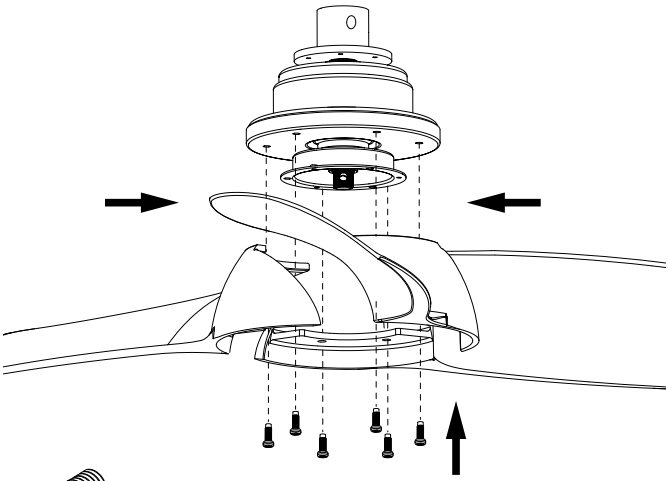

x6

2

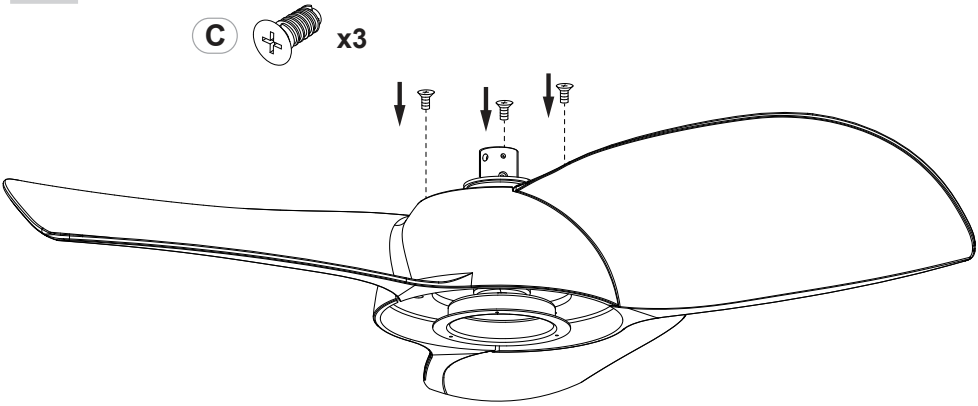

3

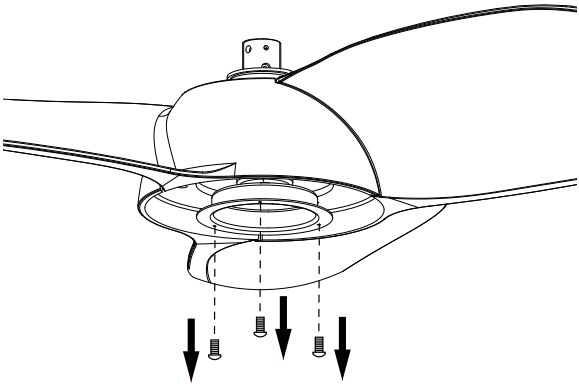

4

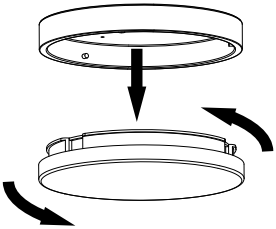

5

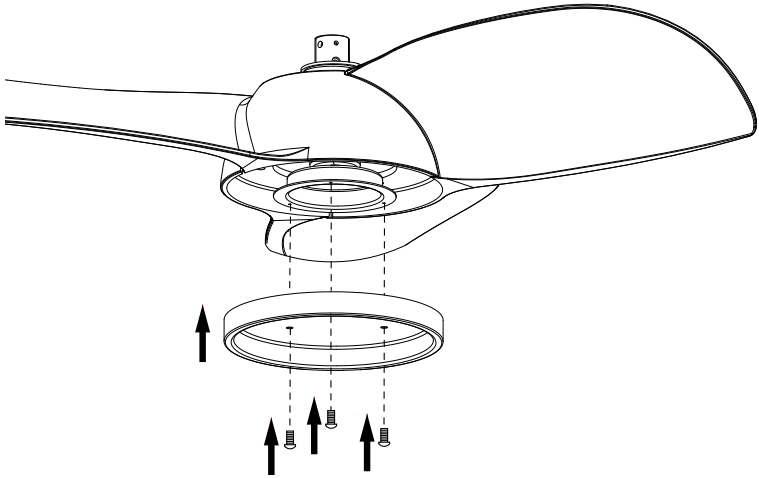

6

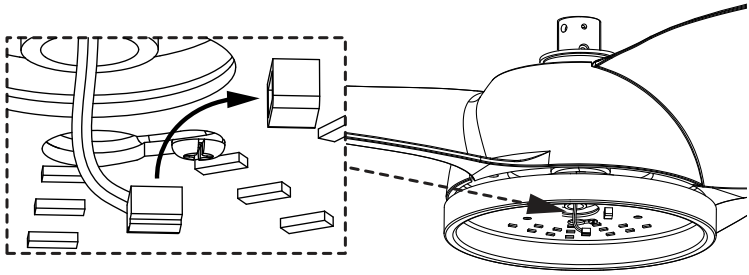

7

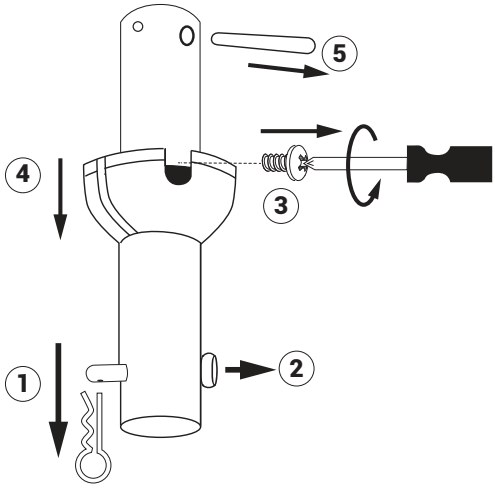

8

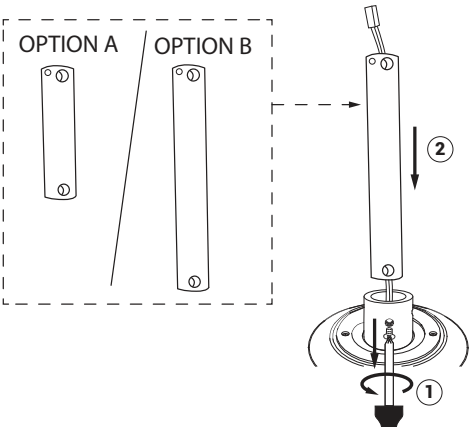

9

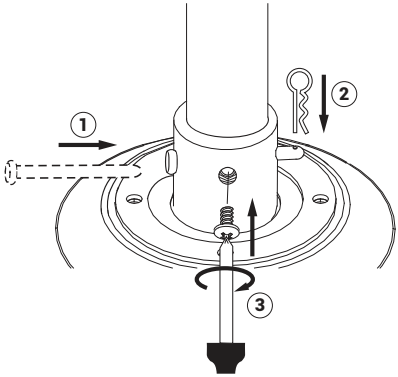

10

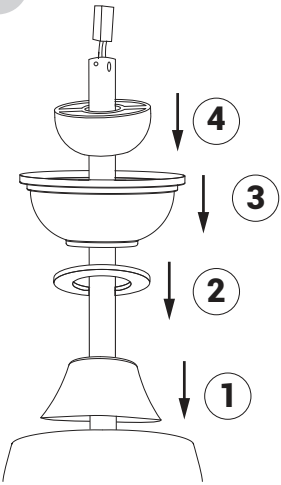

11

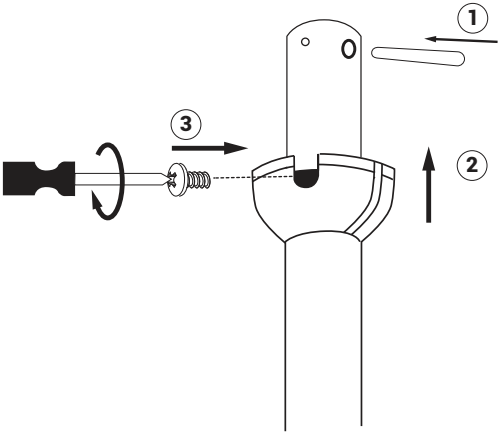

12

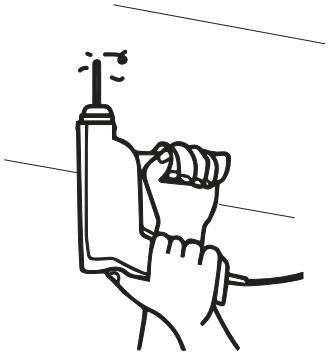

13

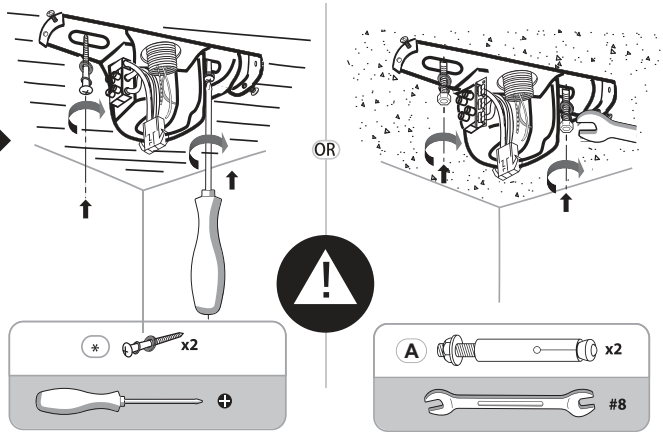

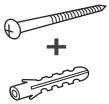

Utiliser des vis et des chevilles adaptées à votre support / Utilice tacos y tornillos adecuados al soporte / Utilize buchas e parafusos adequado ao seu suporte / Utilizzare viti e tasselli adatti per il retro / Χρησιμοποιήστε βίδες και βύσματα που ταιριάζουν στην επιφάνεια στήριξης. / Należy użyć śrub i kołków odpowiednich dla podłoża / Використовуйте гвинти та шканти, призначені для задньої поверхні. / Utilizați șuruburi și dibluri adecvate pentru suportul dvs. / Gebruik schroeven en pluggen die geschikt zijn voor uw ondergrond/Use parafusos e buchas adequados para seu suporte / Verwenden Sie für Ihre Unterlage geeignete Schrauben und Dübel / Use screws and dowels suited to your backing

14

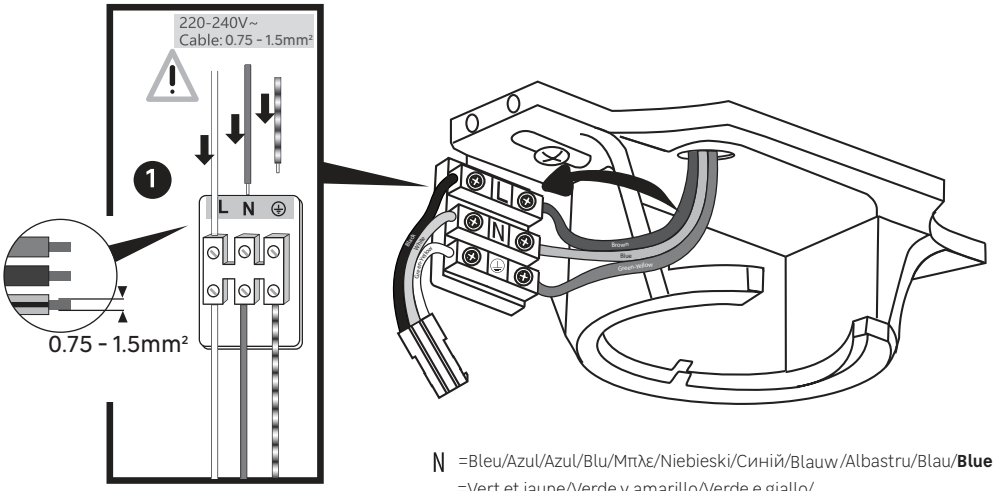

N =Bleu/Azul/Azul/Blu/Μπλε/Niebieski/Синій/Blauw /Albastru/Blau/**Blue**

⏚ =Vert et jaune/Verde y amarillo/Verde e giallo/ Πράσινο και κίτρινο /Zielony i żółty /Зелений і жовтий/Verde-galben/ Verde e amarelo /Groen en Geel /Grün und gelb/**Green and yellow**

L =Marron/Marrón/Castanho/Marrone/Καφέ/Brązowy/ Коричневий/Maro / Bruin/Ma rrom/Braun/**Brown**

15

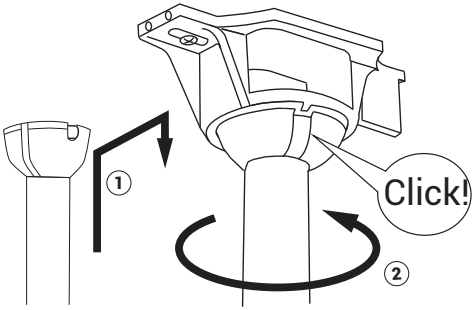

16

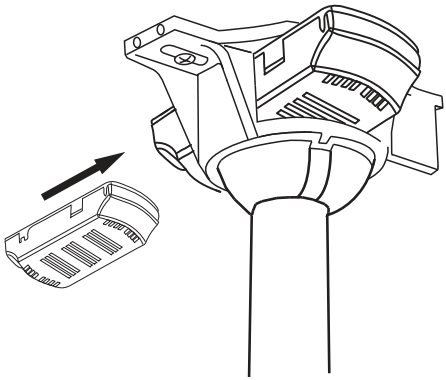

17

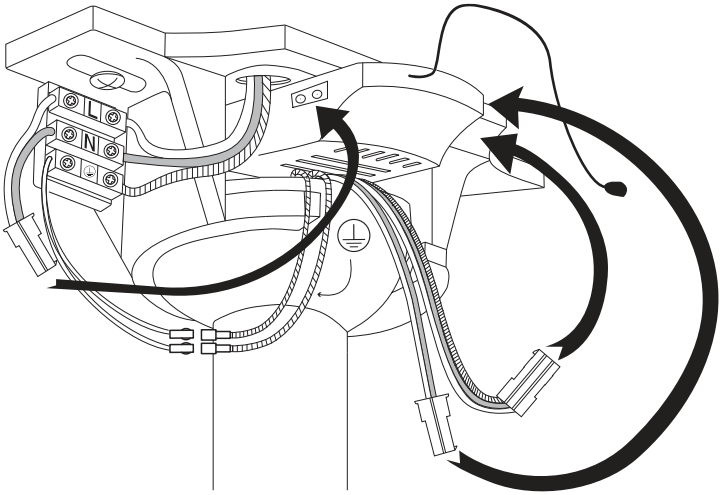

18

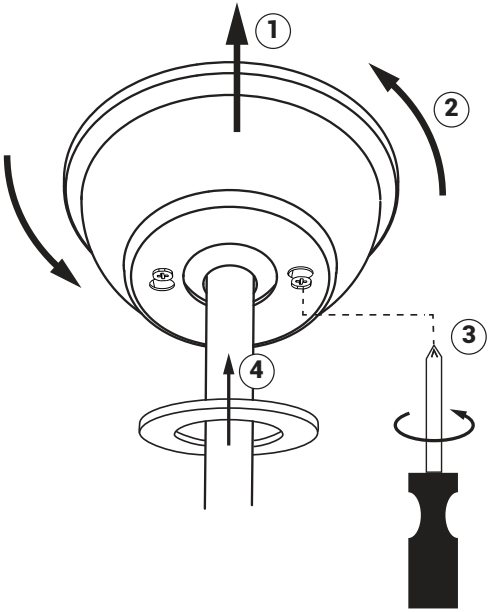

19

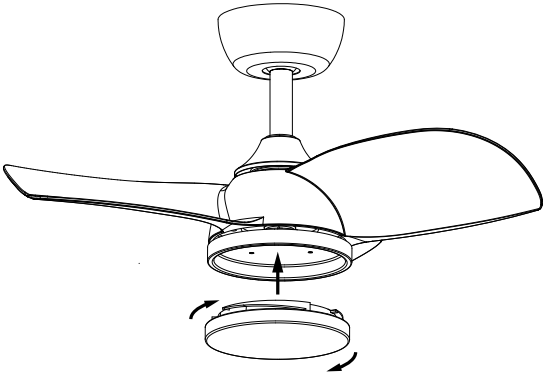

20

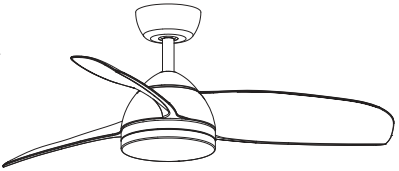

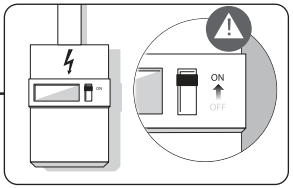

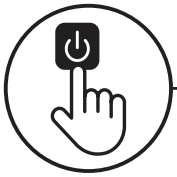

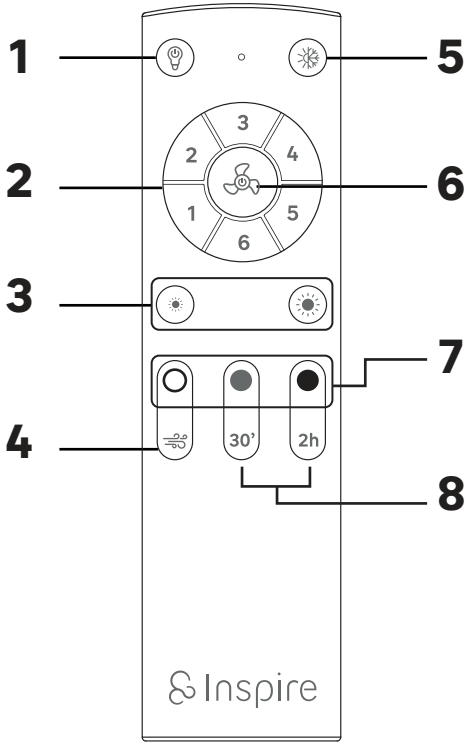

FR

1 Éteindre la lumière

2 Vitesses / Allumer le ventilateur

3 Régler l'intensité de la lumière

4 Mode vent naturel

5 Été / Hiver

6 Éteindre le ventilateur

7 Modifier la température des couleurs /Allumer la lumière

8 Minuterie

ES

1 Apagar luz

2 Velocidades / Encender ventilador

3 Regular intensidad de la luz

4 Modo Viento natural

5 Verano / Invierno

6 Apagar ventilador

7 Cambiar temperatura de color /Encender luz

8 Temporizador

PT

1 Desligar a luz

2 Velocidades / Ligar o ventilador

3 Regulação da intensidade da luz

4 Modo de vento natural

5 verão / inverno

6 Desligar a ventoinha

7 Alterar a temperatura da cor / Ligar a luz

8 Temporizador

IT

1 Spegnimento della luce

2 Velocità / Accensione del ventilatore

3 Regolazione dell'intensità della luce

4 Modalità vento naturale

5 Estate / Inverno

6 Spegnimento del ventilatore

7 Modifica della temperatura del colore / Accensione della luce

8 Timer

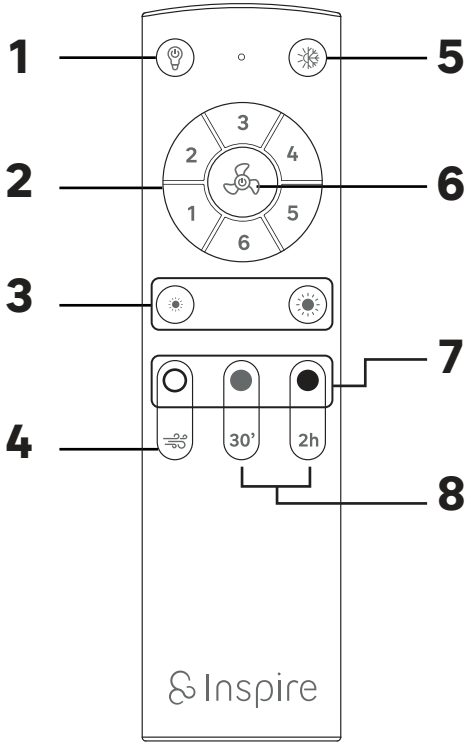

EL

1 Απενεργοποιήστε το φως

2 Ταχύτητες / Ενεργοποίηση ανεμιστήρα

3 Ρύθμιση της έντασης του φωτός

4 Λειτουργία φυσικού ανέμου

5 Καλοκαίρι / Χειμώνας

6 Απενεργοποίηση ανεμιστήρα

7 Αλλαγή θερμοκρασίας χρώματος /Ενεργοποίηση του φωτός

8 Χρονοδιακόπτης

PL

1 Wyłącz światło

2 Prędkości / Włączanie wentylatora

3 Regulacja intensywności światła

4 Tryb naturalnego wiatru

5 Lato / Zima

6 Wyłącz wentylator

7 Zmiana temperatury barwowej /Włączanie światła

8 Timer

UA

1 Вимкнути світло

2 Швидкості / Увімкнення вентилятора

3 Зменшення інтенсивності світла

4 Режим природного вітру

5 Літо / Зима

6 Вимкнути вентилятор

7 Зміна колірної температури

8 Таймер

RO

1 Stingeți lumina

2 Viteze / Porniți ventilatorul

3 Diminuarea intensității luminii

4 Modul vânt natural

5 Vară / Iarnă

6 Oprire ventilator

7 Schimbarea temperaturii de culoare /Aprinderea luminii

8 Cronometru

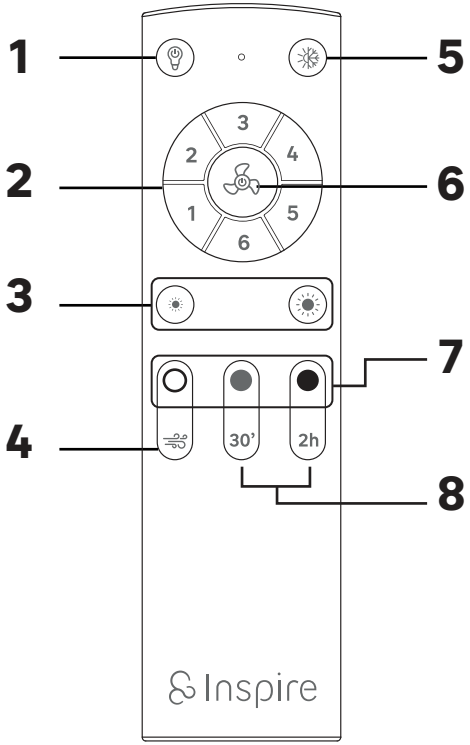

BR

1 Desligar a luz

2 Velocidades / Ligar o ventilador

3 Diminuição da intensidade da luz

4 Modo de vento natural

5 Verão / Inverno

6 Desligar o ventilador

7 Alterar a temperatura da cor /Ligar a luz

8 Temporizador

NL

1 Licht uitschakelen

2 Snelheden / Ventilator inschakelen

3 Lichtintensiteit dimmen

4 Natuurlijke windmodus

5 Zomer / Winter

6 Ventilator uitschakelen

7 Kleurtemperatuur wijzigen / Licht inschakelen

8 Timer

DE

1 Licht ausschalten

2 Geschwindigkeiten / Ventilator einschalten

3 Dimmen der Lichtintensität

4 Natürlicher Windmodus

5 Sommer / Winter

6 Ventilator ausschalten

7 Farbtemperatur ändern /Licht einschalten

8 Zeitschaltuhr

EN

1 Turn off light

2 Speeds / Switch on fan

3 Regulate light intensity

4 Natural wind mode

5 Summer / Winter

6 Turn off fan

7 Change color temperature /Turn on light

8 Timer

FR - Adeo Services déclare que l'équipement radioélectrique portant la référence mentionnée en première page de ce document, est conforme à la directive 2014/53/UE. Le texte complet de la déclaration UE de conformité est disponible à l'adresse internet suivante: www.product-regulatory.adeoservices.com

ES - Adeo Services declara que el equipo de radio que lleva la referencia mencionada en la primera página de este documento, es conforme con la Directiva 2014/53/UE. El texto completo de la declaración de conformidad de la UE está disponible en la siguiente dirección web: www.product-regulatory.adeoservices.com.

PT - Adeo Services declara que o equipamento de rádio com a referência mencionada na primeira página deste documento está em conformidade com a Diretiva 2014/53/UE. O texto completo da Declaração de Conformidade da UE está disponível no seguinte endereço Web: www.product-regulatory.adeoservices.com

IT - Adeo Services dichiara che l'apparecchiatura radio recante il riferimento indicato nella prima pagina del presente documento è conforme alla Direttiva 2014/53/UE. Il testo completo della Dichiarazione di conformità dell'UE è disponibile al seguente indirizzo web: www.product-regulatory.adeoservices.com

GR - Adeo Services δηλώνει ότι ο ραδιοηλεκτρικός εξοπλισμός που φέρει την αναφερόμενη αναφορά στην πρώτη σελίδα αυτού του εγγράφου, συμμορφώνεται με την Οδηγία 2014/53/ΕΕ. Το πλήρες κείμενο της Δήλωσης Συμμόρφωσης της ΕΕ είναι διαθέσιμο στην ακόλουθη διεύθυνση ιστοσελίδας: www.product-regulatory.adeoservices.com

PL - Adeo Services oświadcza, że urządzenie radiowe opatrzone numerem referencyjnym wymienionym na pierwszej stronie niniejszego dokumentu jest zgodne z dyrektywą 2014/53/UE. Pełny tekst deklaracji zgodności UE jest dostępny pod następującym adresem internetowym: www.product-regulatory.adeoservices.com

UA - Adeo Services заявляє, що радіообладнання, з посиланням на першій сторінці цього документа, відповідає Директиві 2014/53/ЄС. Повний текст Декларації про відповідність ЄС доступний за наступною веб-адресою: www.product-regulatory.adeoservices.com

RO - Adeo Services declară că echipamentul radio care poartă referința menționată pe prima pagină a acestui document, este în conformitate cu Directiva 2014/53/UE. Textul integral al Declarației de Conformitate a UE este disponibil la următoarea adresă web: www.product-regulatory.adeoservices.com

BR - A Adeo Services declara que o equipamento de rádio que possui a referência mencionada na primeira página deste documento, está em conformidade com a Diretiva 2014/53/EU. O texto completo da Declaração de Conformidade da UE está disponível no seguinte endereço da web: www.product-regulatory.adeoservices.com

NL - Adeo Services verklaart dat de radioapparatuur met de referentie vermeld op de eerste pagina van dit document, in overeenstemming is met Richtlijn 2014/53/EU. De volledige tekst van de EU-conformiteitsverklaring is beschikbaar op het volgende webadres: www.product-regulatory.adeoservices.com

DE - Adeo Services erklärt, dass das Funksendegerät mit der auf der ersten Seite dieses Dokuments genannten Referenz in Übereinstimmung mit der Richtlinie 2014/53/EU steht. Der vollständige Text der EU-Konformitätserklärung ist unter folgender Webadresse verfügbar: www.product-regulatory.adeoservices.com

EN - Adeo Services declares that the radio equipment bearing the reference mentioned on the first page of this document, is in conformity with Directive 2014/53/EU. The full text of the EU Declaration of Conformity is available at the following web address: www.product-regulatory.adeoservices.com

FR Ce produit est recyclable. S'il ne peut plus être utilisé, veuillez l'apporter dans un centre de recyclage de déchets.
ES Este producto es reciclable. Si ya no se puede usar, llévelo a un centro de reciclaje de residuos.
PT Este produto é reciclável. Se deixar de o utilizar, entregue-o num centro de reciclagem de resíduos.
IT Questo prodotto può essere riciclato. Se deve essere smaltito, portalo presso un centro di riciclaggio.
EL Αυτό το προϊόν είναι ανακυκλώσιμο. Εάν δεν μπορεί πλέον να χρησιμοποιηθεί, μεταφέρετε την σε κάποιο κέντρο ανακύκλωσης απορριμμάτων.
PL Ten produkt poddawany jest recyklingowi, kiedy przestaje być użyteczny należy dostarczyć go do punktu zbiórki odpadów.
UA Цей продукт може перероблятися. Якщо воно більше не є придатне для використування, здайте його в утилізаційний центр.
RO Aceast produs este reciclabil. Dacă nu mai poate ti folosit, vă rugăm să îl aduceţi într-un centru de reciclare a deşeurilor.
BR Este produto é reciclável. Se não puder mais ser usado, descarte em um centro de reciclagem de resíduos.
NL Dit product is recyclebaar. Als het niet meer kan worden gebruikt, breng het dan naar een afvalrecyclingcentrum.
DE Dieses Produkt ist recycelbar. Wenn es nicht mehr verwendet werden kann, bringen Sie es bitte zum Recycling-Center.
EN This product is recyclable. If it cannot be used anymore, please take it to waste recycling centre.

FR IT

PAP

Traduction de la version originale du mode d'emploi / Traducción de las Instruccionesoriginales / Tradução das Instruções Originais / Traduzione delle istruzioni originali / Μετάφραση τωνπρωτότυπωνοδηγιών / Tłumaczenie instrukcji oryginalnej / Перекладоригінальної інструкції / Traducerea instrucţiunilor originale/ Traduçãodas Instruções Originais / Originele instructies /Original-Anleitung / Original Instructions.

Made in China
Країна походження: Китай

EU ADEO Services - 135 Rue Sadi Carnot - CS00001 - 59790 RONCHIN - FRANCE

UA Виробник: ТОВ "Адео Сервісез С.А.", вул. Саді Карно, CS 00001, 59790 Роншен, Франція.
Імпортер: ТОВ "Леруа Мерлен Україна", 04201 Україна, м.Київ, вул. Полярна 17А, +380 44 498 46 00. Імпортер приймає претензії від споживачів щодо товару, а також проводить його ремонт, технічне і гарантійне обслуговування

ZA Imported by Adeo South Africa (PTY) LTD T/A Leroy Merlin, Hosted in Leroy Merlin Fourways Store 35 Roos Street, Witkoppen Ext 97, Sandton, 2191 Johannesburg, Gauteng, South Africa.
Tel: +27 10 493 8000 Email: contact@leroymerlin.co.za.

BR LEROY MERLIN COMPANHIA BRASILEIRA DE BRICOLAGEM
CNPJ: 01.438.784/0001-05
Rua Pascoal Pais, nº. 525, 6º andar cj 61 a 64, Vila Cordeiro, São Paulo -SP. CEP: 04581-060
CALM (Central de Atendimento Leroy Merlin) Capitais 4020-5376 Demais Regiões 0800-0205376