Manuel de l'utilisation

Cliquez sur le lien https://www.ezviz.com/page/hg2-choose-language
ou scannez le code QR pour regarder les vidéos tutoriels.

www.ezviz.com

COPYRIGHT © Hangzhou EZVIZ Software Co., Ltd. TOUS DROITS RÉSERVÉS.
Toutes les informations (y compris, entre autres, les libellés, les images, les graphiques) appartiennent à Hangzhou EZVIZ Software Co., Ltd. (ci-après dénommée « EZVIZ »). Ce manuel de l'utilisateur (ci-après dénommé « le manuel ») ne peut pas être reproduit, modifié, traduit ou publié, en partie ou dans sa totalité, en aucune façon que ce soit, sans l'autorisation écrite préalable de EZVIZ. Sauf disposition contraire, EZVIZ ne donne aucune garantie ou ne fait aucune représentation, expresse ou implicite, concernant le manuel.

À Propos de Ce Manuel
Ce manuel fournit des instructions d'utilisation et de gestion du produit. Les images, les tableaux, les figures et toutes les autres informations ci-après ne sont donnés qu'à titre de description et d'explication. Les informations contenues dans ce manuel sont modifiables sans préavis, en raison d'une mise à jour d'un micrologiciel ou pour d'autres raisons. Vous trouverez la dernière version sur le site Internet EZVIZ™ (http://www.ezviz.com).

Révisions
Nouvelle publication – Janvier 2025

Reconnaissance des Marques Déposées
EZVIZ ™, ™, et d'autres marques de commerce et logos d'EZVIZ sont la propriété d'EZVIZ dans diverses juridictions. Toutes les autres marques et tous les logos mentionnés ci-après appartiennent à leurs propriétaires respectifs.

Mentions Légales
DANS LES LIMITES PRÉVUES PAR LA LOI EN VIGUEUR, LE PRODUIT DÉCRIT, AVEC SON MATÉRIEL, LOGICIEL ET MICROLOGICIEL, EST FOURNI « EN L'ÉTAT », AVEC SES FAIBLESSES ET ERREURS, ET EZVIZ N'OFFRE AUCUNE GARANTIE, EXPRESSE OU IMPLICITE, Y COMPRIS, ENTRE AUTRES, LES GARANTIES TACITES DE VALEUR MARCHANDE, DE QUALITÉ SATISFAISANTE, D'ADÉQUATION À UN USAGE SPÉCIFIQUE ET DE NON-VIOLATION DES DROITS DE TIERS. EZVIZ, SES DIRECTEURS, OFFICIERS, EMPLOYÉS OU AGENTS NE POURRONT EN AUCUN CAS ÊTRE TENUS POUR RESPONSABLES DE TOUT DOMMAGE SPÉCIAL, CONSÉCUTIF, ACCIDENTEL OU INDIRECT, Y COMPRIS LES DOMMAGES POUR PERTE DE BÉNÉFICES COMMERCIAUX, INTERRUPTION D'ACTIVITÉ, OU PERTE DE DONNÉES OU DE DOCUMENTATION, EN RELATION AVEC L'UTILISATION DE CE PRODUIT, MÊME SI EZVIZ A ÉTÉ INFORMÉ DE LA POSSIBILITÉ DE TELS DOMMAGES.
DANS LES LIMITES AUTORISÉES PAR LA LOI EN VIGUEUR, EN AUCUN CAS LA RESPONSABILITÉ TOTALE CUMULÉE D'EZVIZ NE DÉPASSERA LE PRIX D'ACHAT D'ORIGINE DU PRODUIT.
EZVIZ N'ASSUME AUCUNE RESPONSABILITÉ POUR LES DOMMAGES CORPORELS OU MATÉRIELS RÉSULTANT D'UNE PANNE DE PRODUIT OU D'UN ARRÊT DE SERVICE CAUSÉ PAR : A) UNE INSTALLATION INCORRECTE OU UNE UTILISATION AUTRE QUE CELLE DEMANDÉE ; B) LA PROTECTION DES INTÉRÊTS NATIONAUX OU PUBLICS ; C) UN CAS DE FORCE MAJEURE ; D) VOUS-MÊME OU UN TIERS, Y COMPRIS, MAIS SANS S'Y LIMITER, L'UTILISATION DE PRODUITS, LOGICIELS, APPLICATIONS ET AUTRES DE TIERS.
EN CE QUI CONCERNE LE PRODUIT AVEC UN ACCÈS À INTERNET, L'UTILISATION DU PRODUIT EST TOTALEMENT À VOS PROPRES RISQUES. EZVIZ N'ASSUMERA AUCUNE RESPONSABILITÉ POUR TOUT FONCTIONNEMENT ANORMAL, FUITES DE DONNÉES PRIVÉES OU AUTRES DOMMAGES RÉSULTANT DE CYBERATTAQUES, ATTAQUES DE PIRATES, VIRUS OU TOUT AUTRE RISQUE DE SÉCURITÉ LIÉ A INTERNET ; TOUTEFOIS, EZVIZ FOURNIRA UNE ASSISTANCE TECHNIQUE RAPIDE LE CAS ÉCHÉANT. LES LOIS SUR LA SURVEILLANCE ET LA PROTECTION DES DONNÉES VARIENT SELON LA JURIDICTION. VEUILLEZ VÉRIFIER TOUTES LES LOIS PERTINENTES DANS VOTRE JURIDICTION AVANT D'UTILISER CE PRODUIT AFIN DE VOUS ASSURER QUE VOTRE UTILISATION EST CONFORME À LA LÉGISLATION APPLICABLE. EZVIZ NE SERA PAS TENUE RESPONSABLE EN CAS D'UTILISATION DE CE PRODUIT À DES FINS ILLÉGALES.
EN CAS DE CONFLIT ENTRE LES DISPOSITIONS PRÉCÉDENTES ET LES LOIS EN VIGUEUR, CES DERNIÈRES PRÉVALENT.

Table des matières

Consignes de sécurité 1

Vue d'ensemble 3

1. Contenu de l'emballage 3
2. Matériel nécessaire (non fourni) 5
3. Exigences d'espace 6
4. Domaine d'application 6
5. Vue générale de l'installation 7
6. Connexion typique 7

Prérequis pour l'installation 10

1. Analyse des risques 10
   - 1.1 Réglementation 10
   - 1.2 Caractéristiques du moteur de portail 10
   - 1.3 Vérification de la sécurité du portail 10
   - 1.4 Règles de sécurité 11
2. Élimination des risques 12
   - 2.1 Au bord principal 12
   - 2.2 Au niveau du bord secondaire 12
   - 2.3 À la glissière supérieure 13
   - 2.4 Entre les barreaux d'un portail ajouré et le pilier 13
   - 2.5 Zone de dégagement 14

Installer le répéteur sans fil 15

1. Notions de base 15
2. Obtenir l'application EZVIZ 15
3. Choisissez un emplacement d'Installation 16
4. Branchez le répéteur sans fil 17
5. Ajouter le répéteur sans fil à votre compte EZVIZ 17

Installer le moteur de portail 19

1. Notions de base 19
2. Retirez le couvercle du moteur de portail 21
3. Fixez le moteur de portail au sol 22

Installer les crémaillères et la tôle de butée 26

1. Composants requis 26
2. Déverrouiller le moteur de portail 26
3. Fixez les crémaillères 27
4. Fixez la plaque de butée 28
5. Verrouiller le moteur de portail 30

Installez les photocellules 31

1. Composants requis 31
2. Principes de base des photocellules 31

3. Procédure d'installation 31
Installez la caméra avec lumière d'alarme 34
1. Composants requis 34
2. Principes de base de la caméra avec lumière d'alarme 34
3. Procédure d'installation 35
Installer d'autres composants (optionnel) 40
1. Connexion au panneau d'interphone, bouton-poussoir ou interrupteur à clé 40
2. Connexion à un contrôleur d'ouverture personnalisé 41
3. Connexion au capteur d'arrêt ou au bouton d'arrêt d'urgence 42
4. Connexion d'une gâche électrique 43
5. Raccordement à l'éclairage de zone 44
Configuration préliminaire 45
1. Vérification du câblage 45
2. Mettez sous tension le moteur de portail 45
3. Définir le sens d'ouverture du portail 46
4. Ajouter la télécommande 47
5. Testez les photocellules 49
6. Tester l'ouverture/la fermeture du portail 50
7. Installer la batterie de secours 51
8. Refermez le couvercle du moteur de portail 52
Paramètres 53
1. Gestion du répéteur sans fil 53
1.1 Page de détails du répéteur sans fil 53
1.2 Paramètres du répéteur sans fil 53
1.3 Appairage d'un nouveau répéteur sans fil 54
2. Gestion du moteur de portail 56
2.1 Page des détails du moteur de portail 56
2.2 Paramètres de la motorisation de portail 58
2.3 Paramètres du haut-parleur 64
3. Gestion de la caméra avec lumière d'alarme 65
3.1 Vue en direct 65
3.2 Paramètres de la caméra 66
3.3 Paramètres du haut-parleur 67
Codes d'erreur 68
Données techniques 70
Garantie 72
Aide et support 73
Initiatives sur l'utilisation des produits vidéo 74

Consignes de sécurité

Nous nous réservons le droit d'apporter toute modification aux caractéristiques techniques, fonctionnelles ou esthétiques de nos produits. Ce moteur pour portail coulissant (ci-après dénommé « moteur de portail » ou « appareil »), ainsi que son manuel d'utilisation, a été conçu pour automatiser l'ouverture du portail tout en respectant les normes européennes en vigueur.

Précautions d'utilisation

- Un moteur de portail est un produit qui peut présenter des risques pour les personnes, les animaux et les biens. Pour votre sécurité personnelle, il est essentiel de suivre et de conserver ces instructions.
- Cet appareil convient à une utilisation par des enfants âgés de 8 ans et plus, ainsi que par des personnes ayant des capacités physiques, sensorielles ou mentales réduites, ou un manque d'expérience et de connaissances, à condition qu'elles soient correctement surveillées, qu'elles aient reçu des instructions concernant l'utilisation sûre de l'appareil et qu'elles comprennent les risques encourus. Les enfants ne doivent pas jouer avec l'appareil. Gardez les télécommandes hors de portée des enfants. Le nettoyage et l'entretien ne doivent pas être effectués par des enfants sans surveillance.
- Cet appareil ne doit être utilisé que pour sa finalité prévue, à savoir motoriser un portail coulissant destiné à l'accès des véhicules. Toute autre utilisation est considérée comme dangereuse.
- Les opérations d'ouverture ou de fermeture du portail doivent être effectuées avec une visibilité claire sur le portail. Si le portail n'est pas dans la ligne de mire de l'utilisateur, l'installation doit être équipée d'un dispositif de sécurité, tel que des photocellules, et son bon fonctionnement doit être vérifié tous les six mois.
- Tous les utilisateurs potentiels doivent être formés à l'utilisation du moteur de portail en lisant ce manuel. Il est essentiel de veiller à ce qu'aucune personne non formée (comme un enfant) ne puisse actionner le portail.
- Avant de déplacer le portail, assurez-vous que personne ne se trouve dans la zone de déplacement du portail.
- Évitez tout obstacle naturel (comme des branches, des pierres, de l'herbe haute, etc.) qui pourrait entraver le mouvement du portail.
- N'actionnez pas manuellement le portail tant que le moteur de portail n'est pas déconnecté du portail.
- L'utilisation de l'appareil non conforme aux instructions de ce manuel et entraînant des dommages ne saurait engager la responsabilité de la société EZVIZ.

Précautions d'installation

- Lisez attentivement ce manuel avant de commencer l'installation.
- L'alimentation électrique de ce moteur de portail doit être conforme aux normes en vigueur (y compris la NFC 15-100, la LVD 2014/35/UE et la Directive Machines 2006/42/CE) et doit être réalisée par du personnel qualifié.
- L'alimentation secteur de 230 V doit être protégée par un disjoncteur approprié conforme aux normes en vigueur.
- Toutes les connexions électriques doivent être effectuées hors tension (disjoncteur de protection en position « OFF ») et la batterie déconnectée.
- Veillez à ce que les risques d'écrasement et de cisaillement entre les parties mobiles du portail motorisé et les parties fixes environnantes soient évités ou clairement signalés lors de l'installation.
- Le moteur de portail doit être installé sur un portail conforme aux spécifications décrites dans ce manuel.
- Le moteur de portail ne doit pas être installé dans un environnement présentant des conditions explosives (par exemple : présence de gaz, fumées inflammables, etc.).
- L'installateur doit vérifier que l'environnement d'installation respecte les exigences de la plage de température spécifiées sur le moteur de portail.
- Le fil servant d'antenne doit rester à l'intérieur du boîtier électronique.

- Il est strictement interdit de modifier l'un des composants fournis dans ce kit ou d'utiliser des éléments supplémentaires non recommandés dans ce manuel.
- Lors de l'installation, et tout particulièrement lors du réglage du moteur de portail, il est impératif de s'assurer qu'aucune personne, y compris l'installateur, ne se trouve dans la zone de mouvement du portail au début et pendant toute la durée du réglage.
- La·caméra·avec·lumière·d'alarme est un élément de sécurité essentiel.
- Si l'installation ne correspond à aucun des cas décrits dans ce manuel, il est essentiel de nous contacter afin que nous puissions vous fournir tous les éléments nécessaires pour une installation sûre et conforme.
- Après l'installation, assurez-vous que le mécanisme est correctement réglé et que les systèmes de protection, ainsi que le dispositif de déverrouillage manuel, fonctionnent correctement.
- Ne laissez pas les enfants jouer avec les dispositifs de commande fixes. Gardez les télécommandes hors de portée des enfants.
- La société EZVIZ ne peut être tenue responsable d'aucun dommage si l'installation n'est pas réalisée conformément aux instructions de ce manuel.

Entretien et nettoyage

- Il est essentiel de lire attentivement toutes les instructions fournies dans ce manuel avant d'effectuer toute opération de maintenance ou de nettoyage sur le moteur de portail.
- Débranchez l'alimentation électrique lors des opérations de nettoyage ou de maintenance, en particulier si l'appareil est commandé automatiquement.
- Toute modification technique, électronique ou mécanique du moteur de portail doit être approuvée par notre service technique. Dans le cas contraire, la garantie sera immédiatement annulée.
- En cas de dysfonctionnement, la pièce défectueuse doit être remplacée uniquement par une pièce d'origine.
- Inspectez fréquemment l'installation afin de détecter tout défaut du portail ou du moteur de portail.
- N'utilisez pas de substances abrasives ou corrosives pour nettoyer l'appareil.
- Ne nettoyez pas l'appareil avec un nettoyeur haute pression.
- Utilisez un chiffon doux, simple et légèrement humide pour le nettoyage.
- N'utilisez pas d'aérosol pour pulvériser ce moteur de portail, car cela pourrait endommager les composants internes.

Avertissements concernant l'utilisation des piles

- Jeter une pile au feu ou dans un four chaud, la découper ou la broyer mécaniquement peut engendrer une explosion.
- Laisser une pile ou une batterie dans un environnement à une température extrêmement élevée peut entraîner une explosion ou une fuite de liquide ou de gaz inflammable.
- Une batterie exposée à des pressions atmosphériques extrêmement basses peut également entraîner une explosion ou une fuite de liquide ou de gaz inflammable.

Vue d'ensemble

1. Contenu de l'emballage

Moteur de portail et accessoires

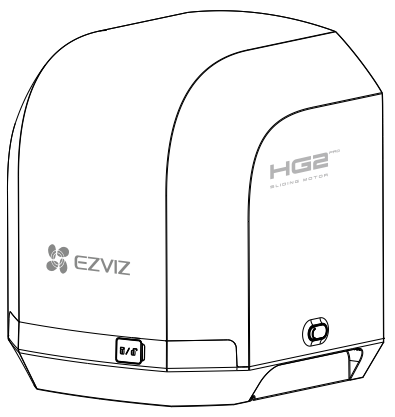

Moteur de portail coulissant (×1)

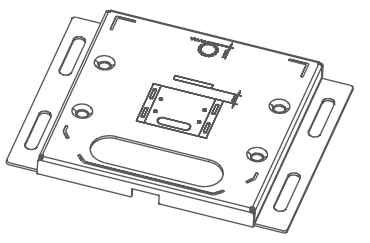

Base de montage (×1)

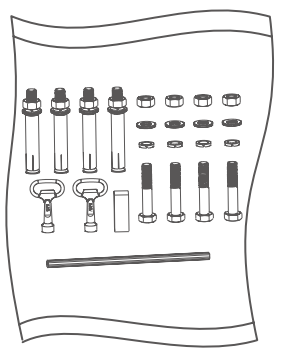

Kit de visserie (×1) *

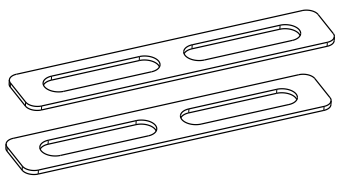

Cale (×2)

Caméra avec lumière d'alarme et accessoires

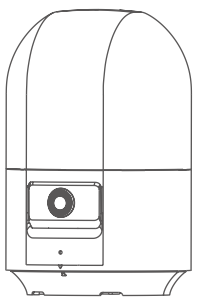

Caméra avec lumière d'alarme (×1)

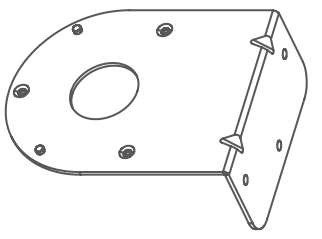

Support mural (×1)

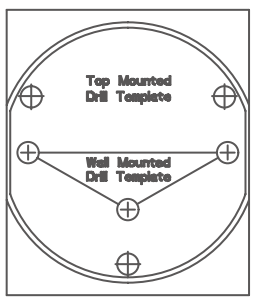

Gabarit de perçage (×1)

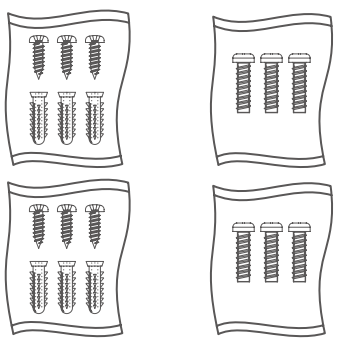

Kit de visserie (×4) *

Crémaillères et accessoires

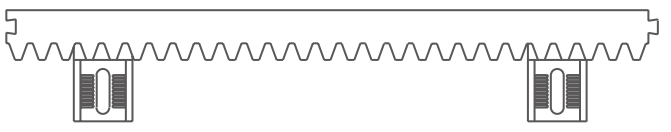

Crémaillère (0,33 m×12)

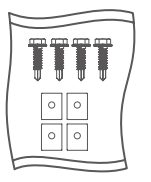

Kit de vis autoperceuses (×7) *

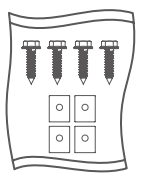

Kit de vis autotaraudeuses (×6) *

Photocellules et accessoires

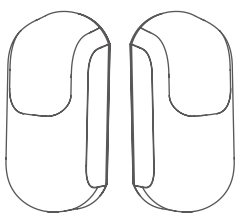

Photocellule (×2)

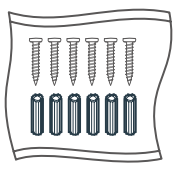

Kit de visserie (×1) *

Autres

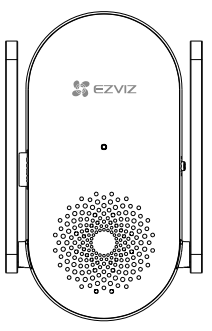

Répéteur sans fil (×1)

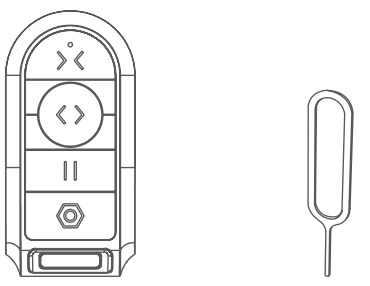

Télécommandes (×2) et broche (×1)

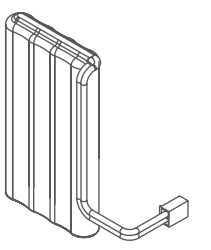

Batterie de secours (×1)

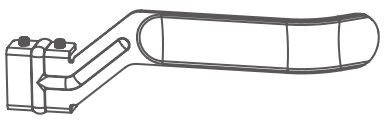

Tôle de butée gauche (×1)

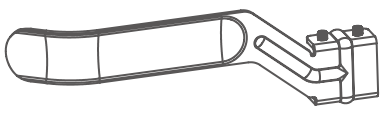

Tôle de butée droite (×1)

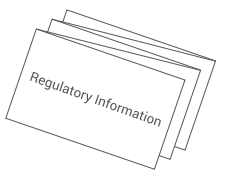

Document d'informations réglementaires (×5)

Guide de démarrage rapide (×1)

Kit de visserie du moteur de portail coulissant

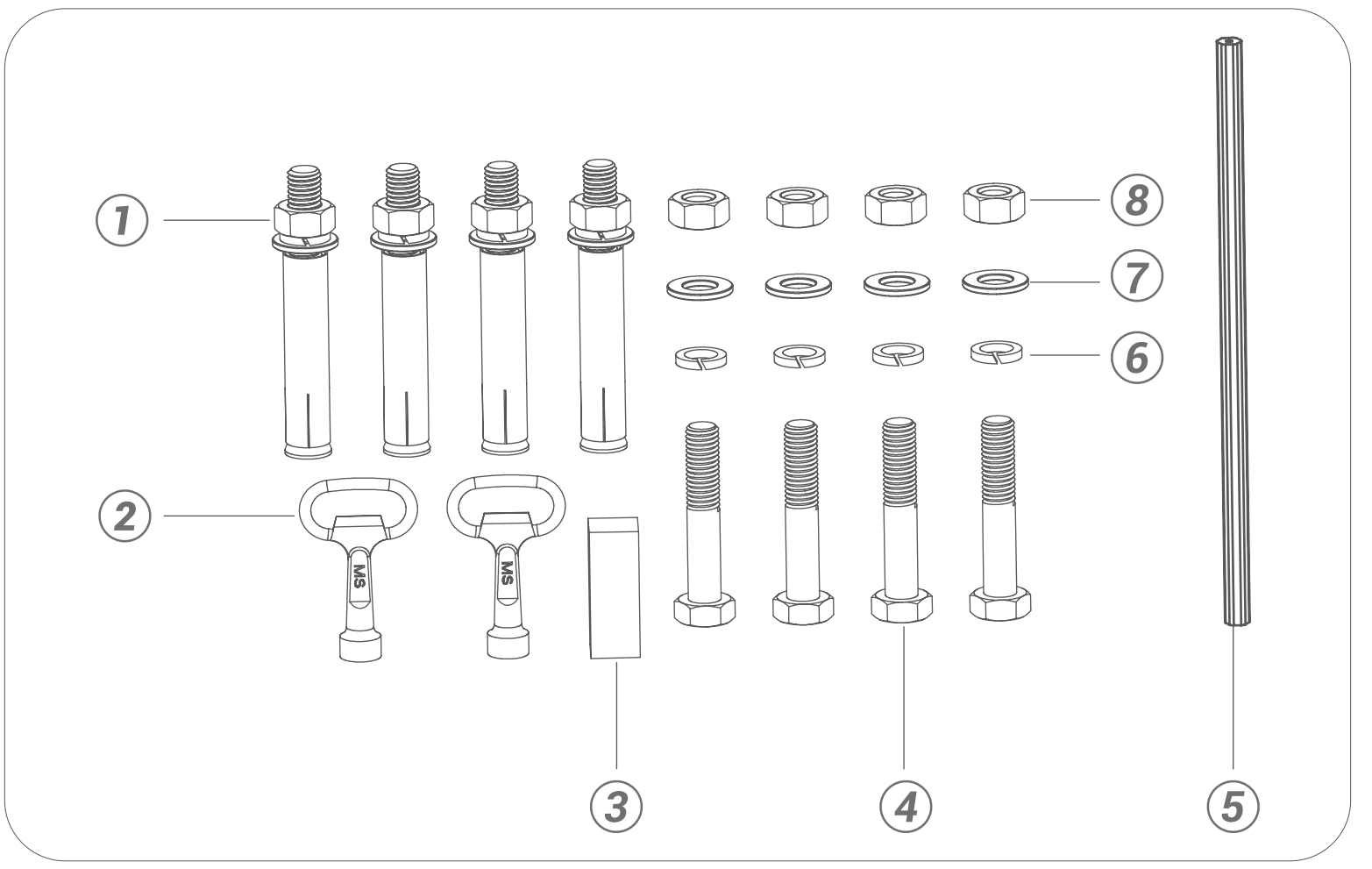

N°.	Nom	Quantité
1	Vis à expansion M10	4
2	Clé	2
3	Niveau à bulle miniature	1
4	Vis hexagonale M10	4
5	Crayon	1
6	Rondelle élastique M10	4
7	Rondelle plate M10	4
8	Écrou M10	4

Kit de visserie de La caméra avec lumière d'alarme

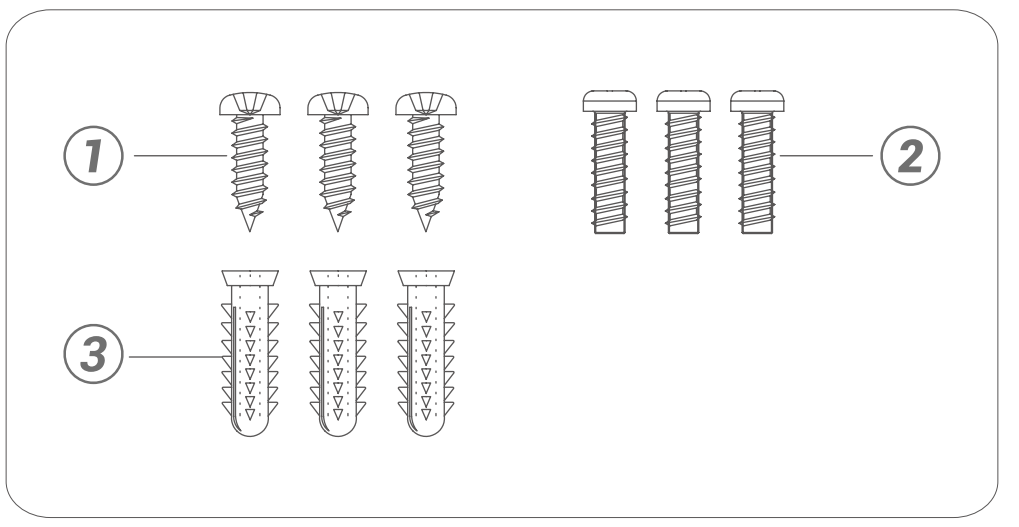

N°.	Nom	Quantité
1	Vis autotaraudeuse PA3×25	3 par lot
2	Vis à tête cylindrique M3×12	3 par lot
3	Cheville 6×25	3 par lot

Kit de visserie de la crémaillère

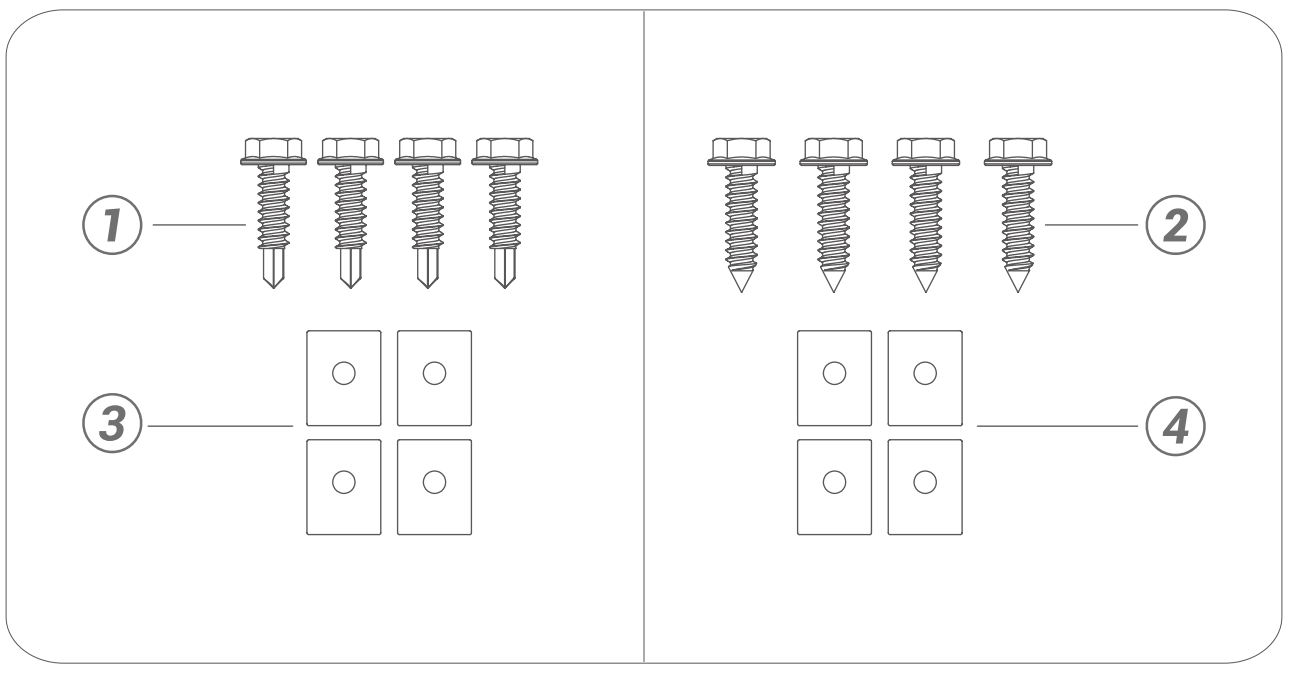

N°.	Nom	Quantité
1	Vis autoperceuse 6,3 × 25	4 par lot
2	Vis autotaraudeuse 6,3 × 25	4 par lot
3, 4	Joint	4 par lot

Kit de visserie de la photocellule

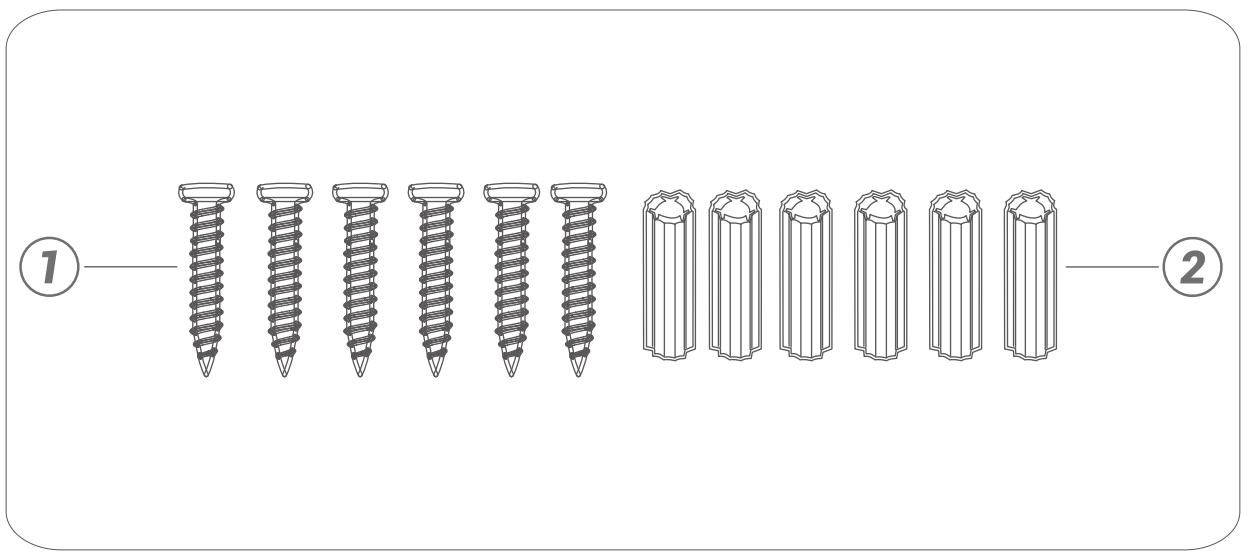

N°.	Nom	Quantité
1	Vis autoperceuse KA3×20	6
2	Cheville 6×25	6

2. Matériel nécessaire (non fourni)

Les outils nécessaires à l'installation doivent être en bon état et conformes aux normes de sécurité en vigueur.

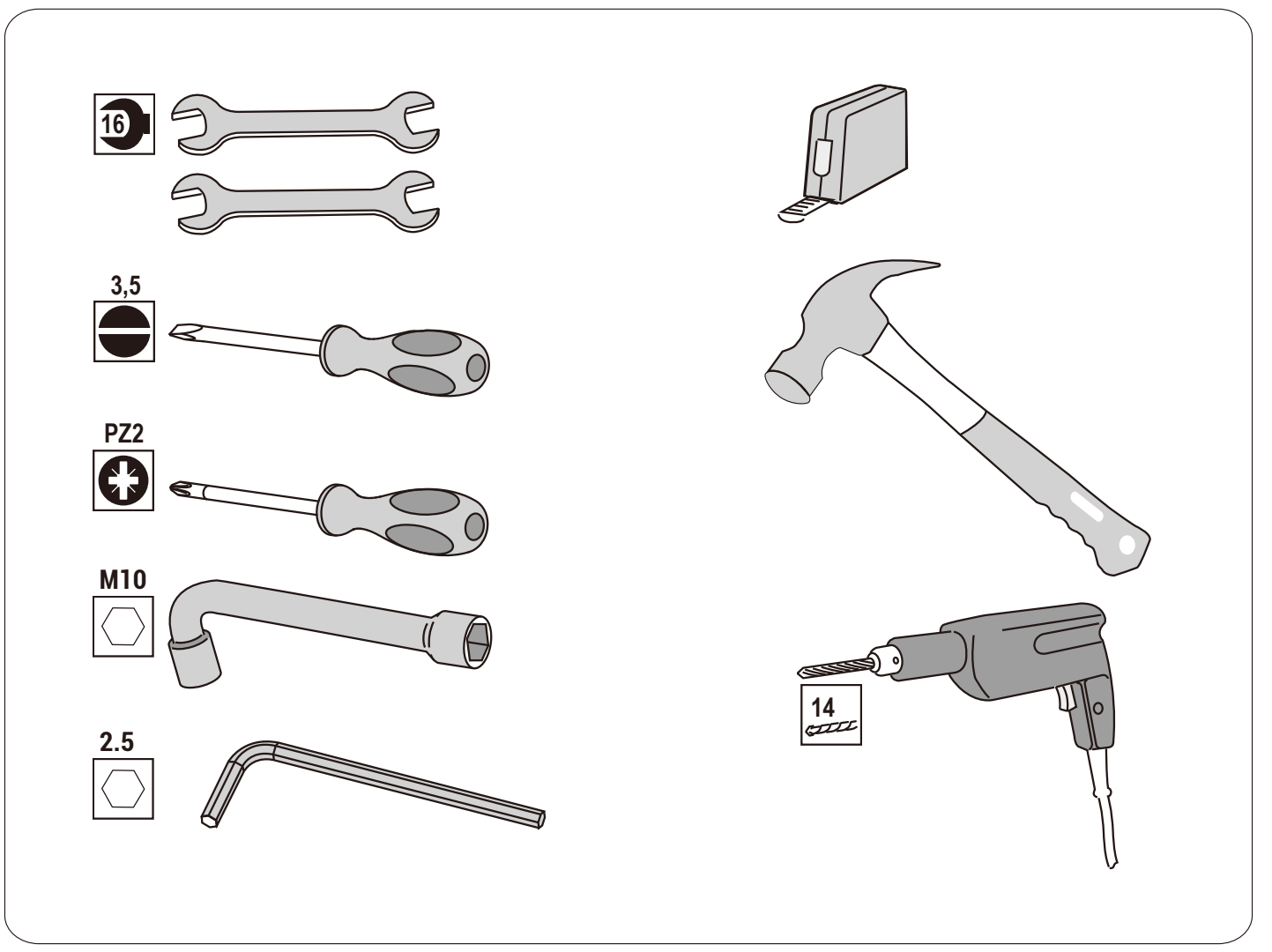

Les câbles utilisés doivent être choisis pour un usage extérieur. Le passage des câbles entre les deux piliers doit être conforme aux normes en vigueur. Les spécifications recommandées pour les câbles sont indiquées dans le tableau ci-dessous.

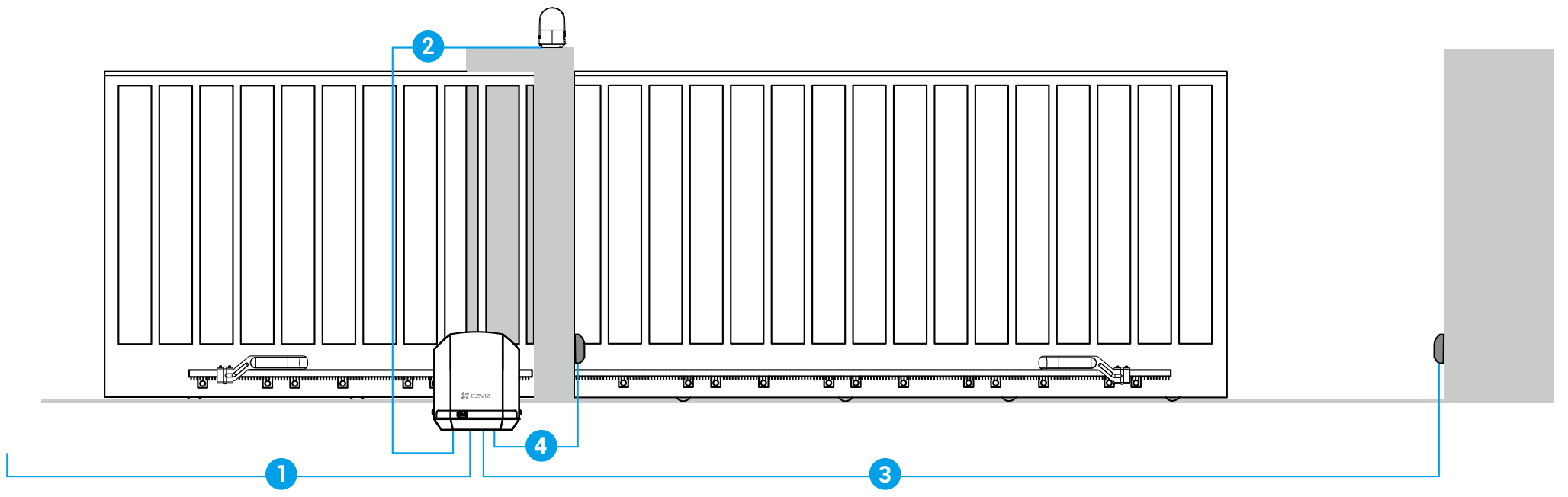

N°.	Connexion	Câble	Longueur maximale
1	Alimentation électrique 230 V CA.	3 × 1,5 mm^2	Illimité
2	Caméra avec lumière d'alarme	2 × 0,75 mm^2	10 m
3	Émetteur de photocellule (TX)	2 × 0,75 mm^2	10 m
4	Récepteur de photocellule (RX)	2 × 0,75 mm^2	10 m

3. Exigences d'espace

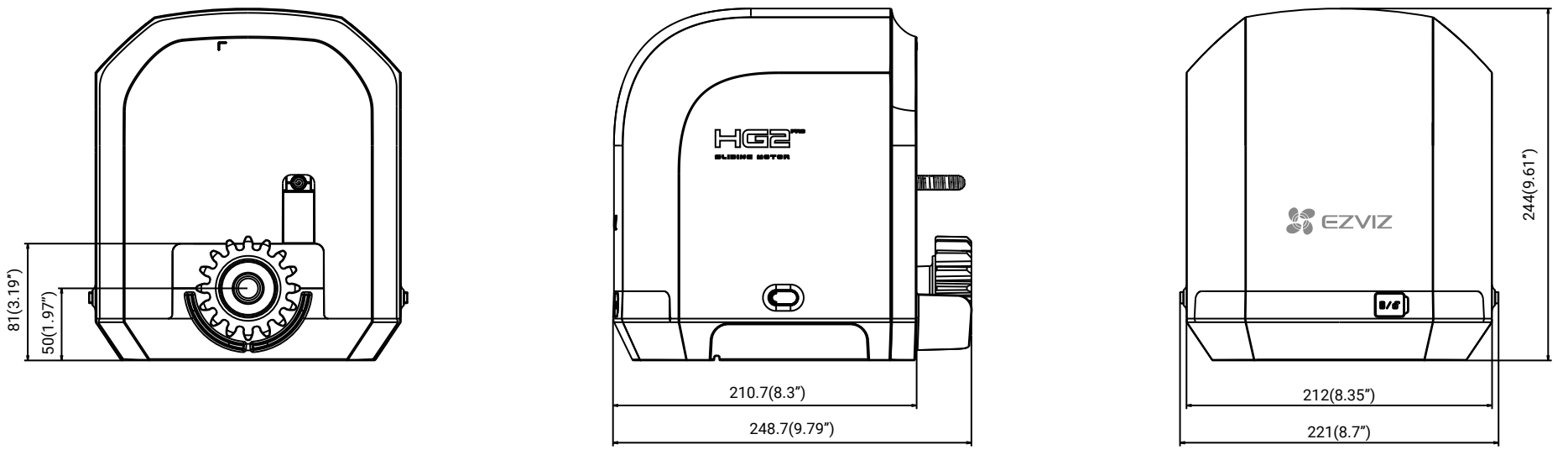

* Unité : mm (pouce)

4. Domaine d'application

Ce produit est destiné à l'entraînement d'un portail coulissant :

- d'une longueur maximale de 8 m et d'un poids maximal de 600 kg
- en PVC, bois ou métal
- pour une maison individuelle

5. Vue générale de l'installation

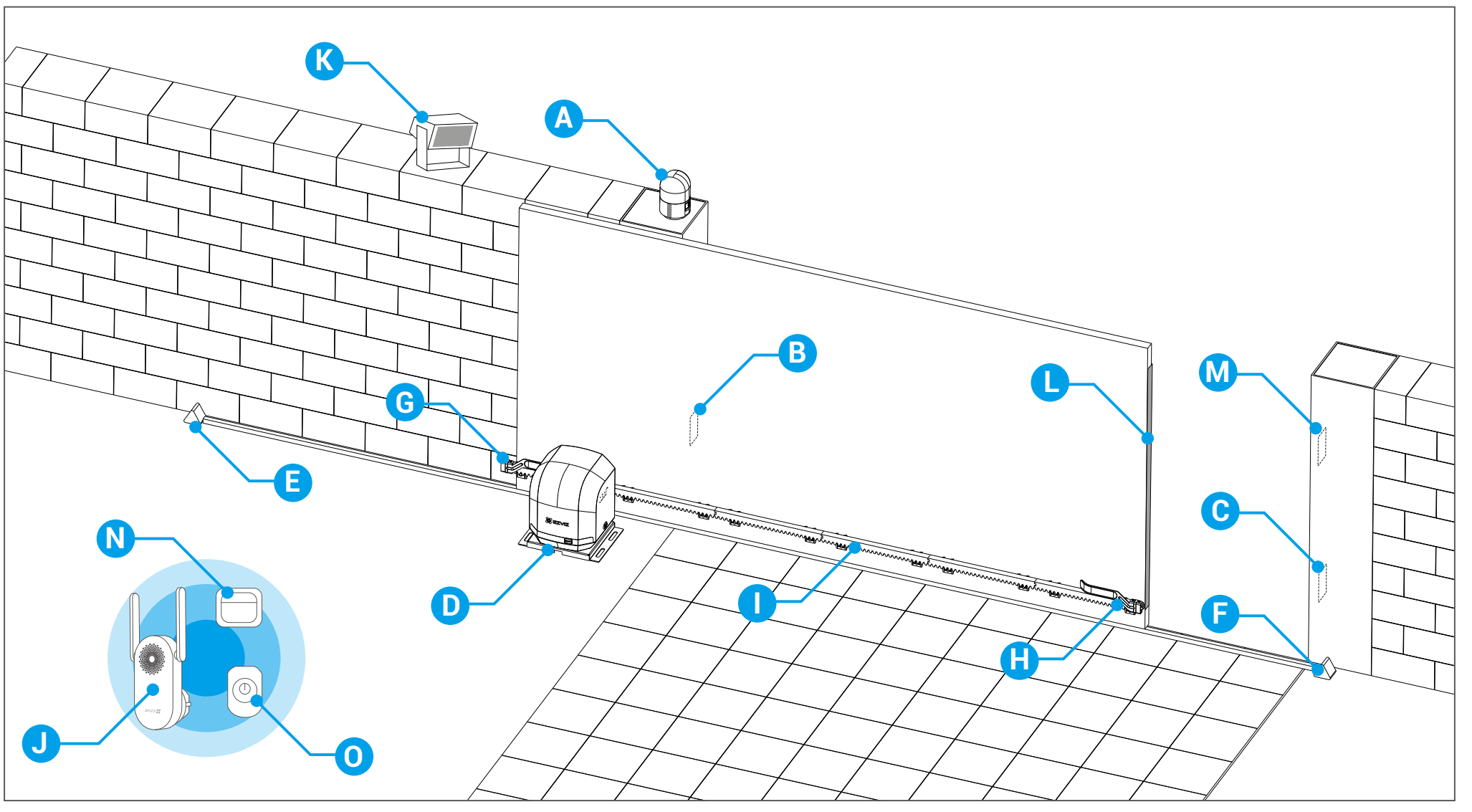

N°.	Nom	N°.	Nom
A	Caméra avec lumière d'alarme	I	Crémaillères
B	Photocellule TX (ou RX)	J	Répéteur sans fil
C	Photocellule RX (ou TX)	K	Éclairage de zone *
D	Moteur de portail	L	Limiteur de force *
E	Butée de fin de course d'ouverture *	M	Panneau d'interphone *
F	Butée de fin de course de fermeture *	N	Bouton-poussoir *
G	Tôle de butée gauche	O	Interrupteur à clé *
H	Tôle de butée droite		

* indique que le composant n'est pas inclus dans le paquet.

6. Connexion typique

Il est recommandé de passer les câbles avant de commencer l'installation.

Le cheminement des câbles doit être conforme aux normes en vigueur. Soit le câble est enterré à 80 cm de profondeur avec un grillage avertisseur rouge, soit il est passé dans une gaine.

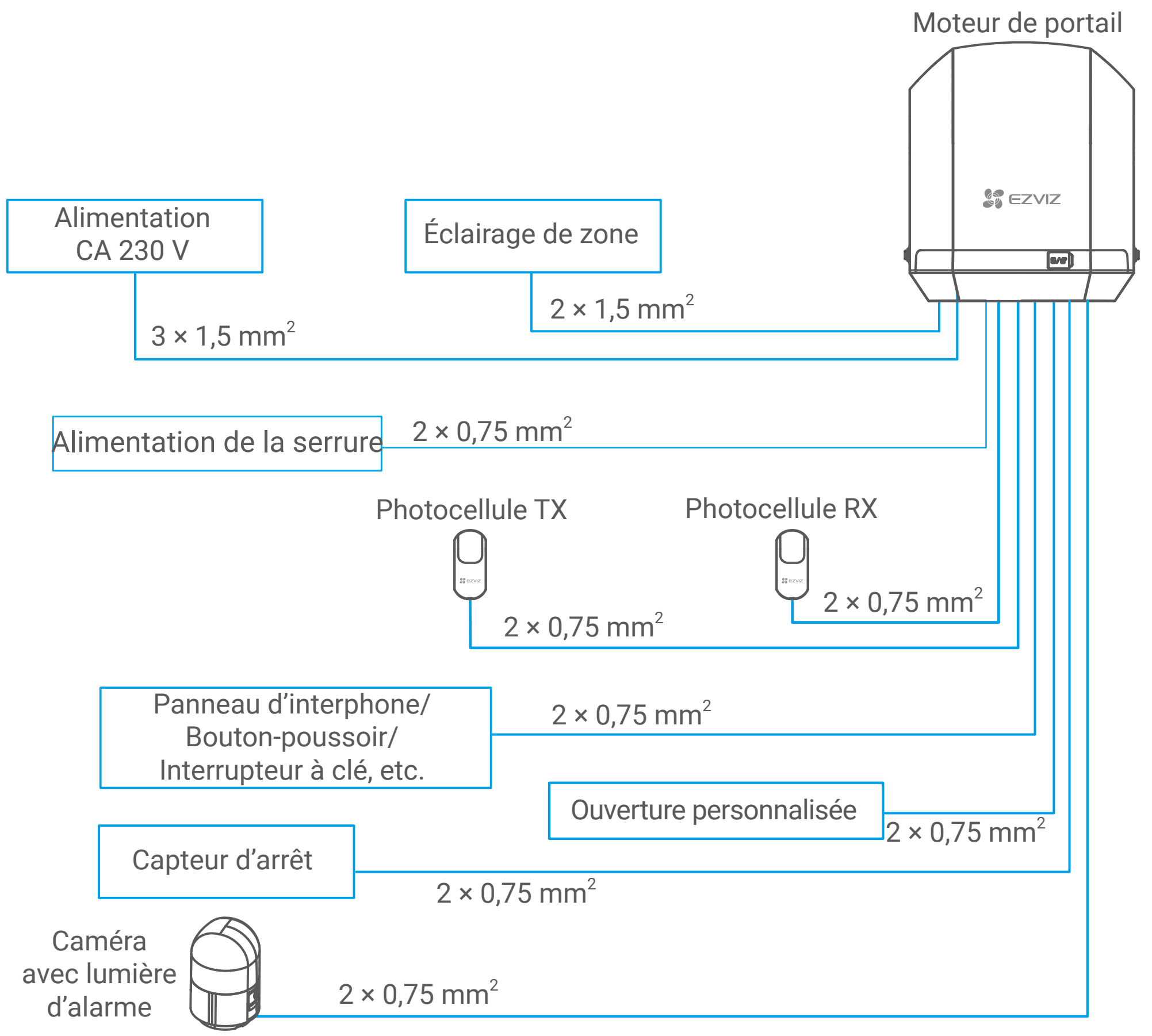

L'étiquette « Cable Connection Instructions (Instructions deconnexion des câbles)» (située sur le dessus du moteur de portail) décrit les connexions des borniers, comme indiqué dans le tableau ci-dessous.

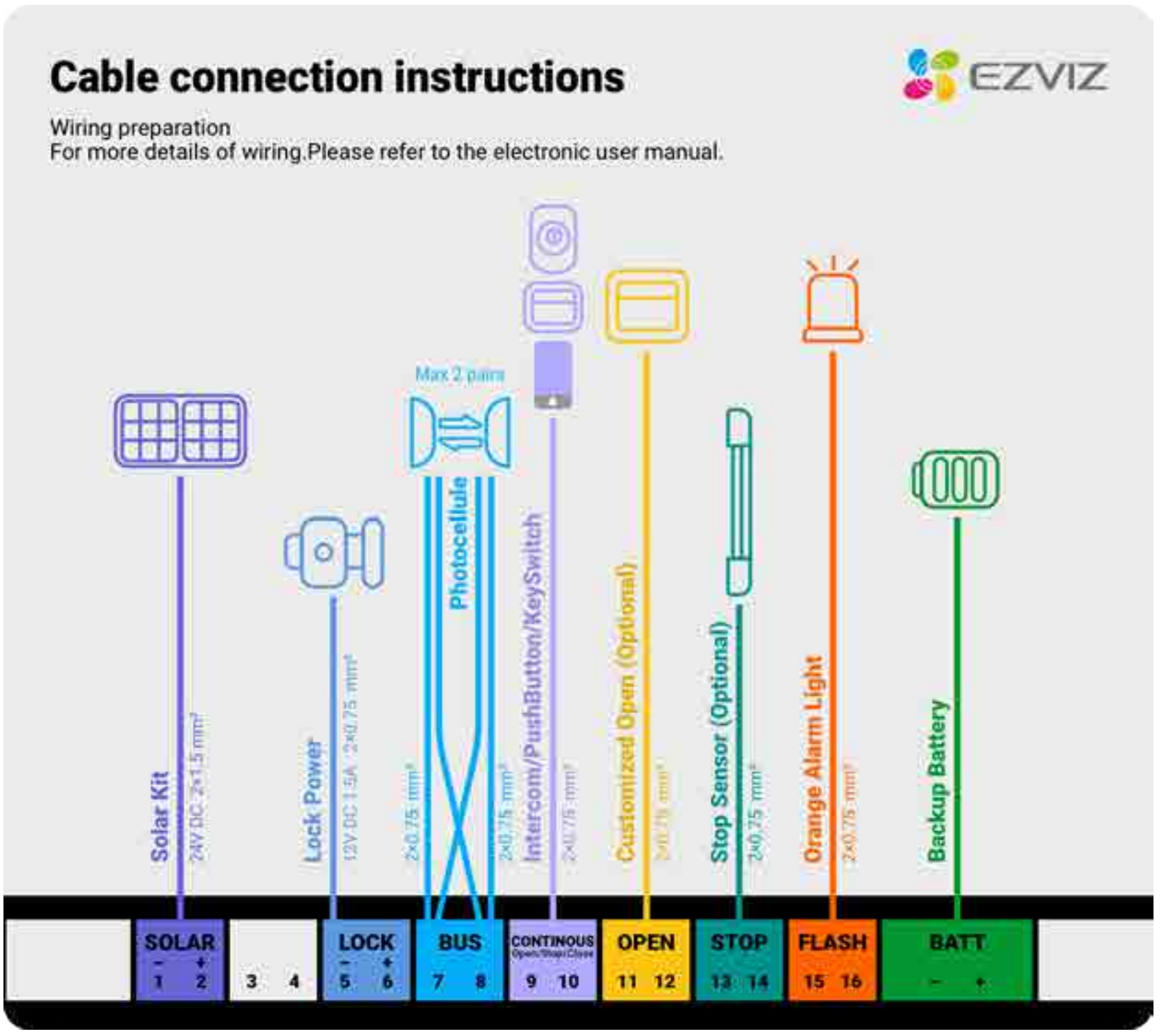

Bornes	Nom	Description
1 & 2	SOLAR	Utilisé pour connecter au kit solaire 24 V. Faites attention à la polarité lors du raccordement des câbles.
3 & 4	Réservé	
5 & 6	LOCK	Utilisé pour fournir une alimentation 12 V CC à une gâche électrique (sans fournir de signaux de commande). Faites attention à la polarité lors du raccordement des câbles.

Bornes	Nom	Description
7 & 8	BUS	Utilisé pour raccorder des photocellules. i Un maximum de deux paires de photocellules peut être connecté simultanément. (La deuxième paire est vendue séparément.)
9 & 10	CONTINUOUS	Utilisé pour connecter des panneaux d'interphone, des boutons-poussoirs ou des commutateurs à clé afin de contrôler le portail selon la séquence « Ouvrir-Arrêter-Fermer ».
11 & 12	OPEN (Optionnel)	Utilisé pour connecter des signaux de commande externes afin d'ouvrir le portail. Vous pouvez personnaliser le mode d'ouverture (y compris 1/4 ouvert, 1/2 ouvert, 3/4 ouvert et ouverture totale) dans l'application EZVIZ.
13 & 14	STOP (optionnel)	Utilisé pour connecter des signaux de commande externes, tels qu'un capteur d'arrêt. En cas d'obstacle, le portail s'arrêtera immédiatement.
15 & 16	FLASH	Permet de connecter à la caméra avec lumière d'alarme.
	BATT - & BATT +	Utilisé pour connecter la batterie de secours. i Faites attention à la polarité lors du raccordement des câbles.

Nom		Description
LIGHT	N	Utilisé pour connecter au fil neutre pour l'éclairage de la zone.
	Lout	Utilisé pour connecter à la phase pour l'éclairage de la zone.
230 V	N	Utilisé pour se connecter au fil neutre du câble d'alimentation.
	L	Utilisé pour raccorder au fil de phase du câble d'alimentation.
Tige de mise à la terre		Utilisé pour raccorder au fil de terre du câble d'alimentation.

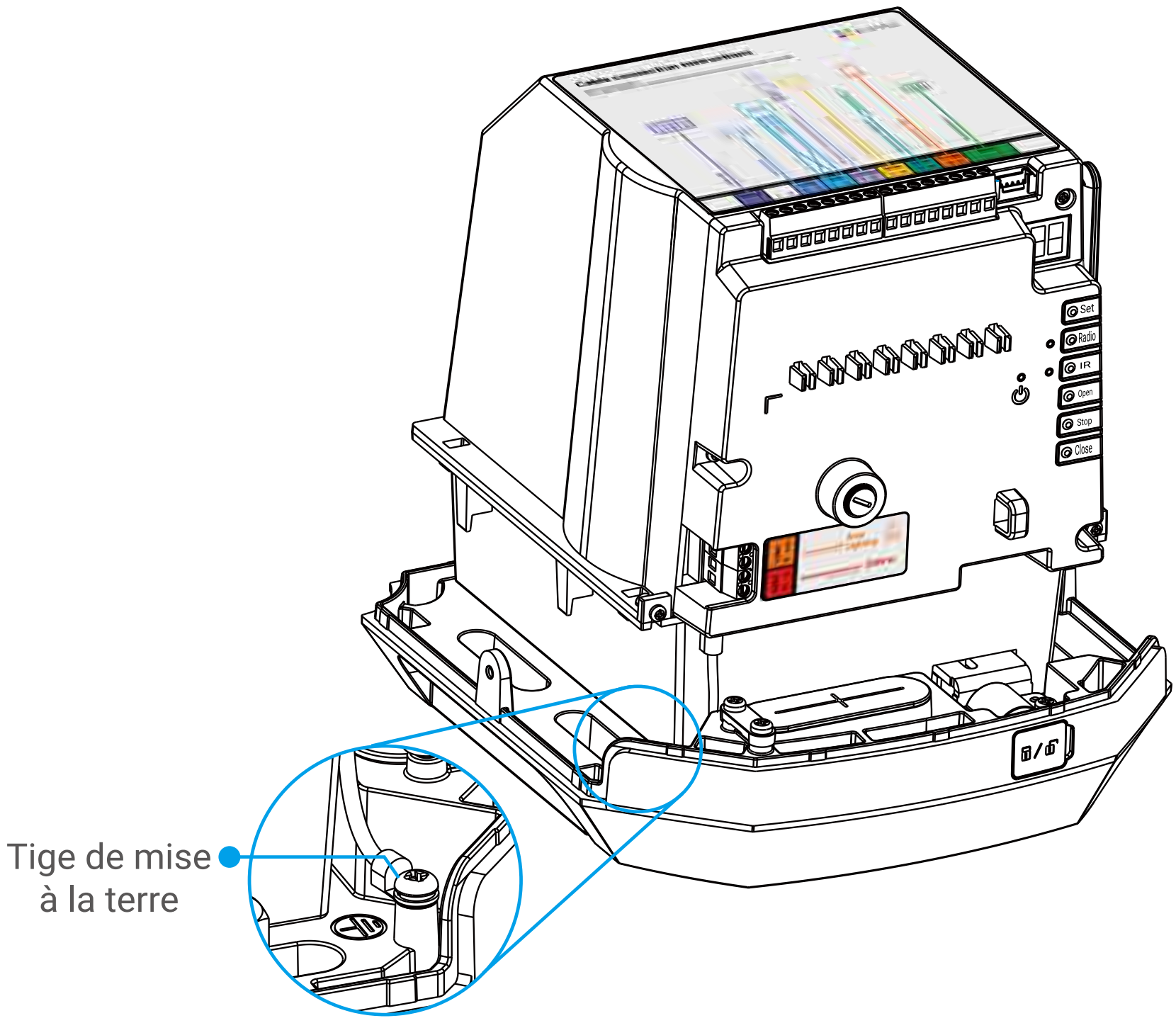

Prérequis pour l'installation

1. Analyse des risques

1.1 Réglementation

L'installation du moteur de portail sur un portail coulissant dans le cadre d'une utilisation de type « Résidentiel » doit être conforme à la Directive 89/106/CEE relative aux produits de construction.

La norme de référence utilisée pour vérifier cette conformité est l'EN 13241-1, qui s'appuie sur un ensemble de plusieurs normes, dont l'EN 12453, lesquelles spécifient les méthodes et composants permettant de sécuriser le portail motorisé afin de réduire, voire d'éliminer complètement, les dangers pour les personnes.

L'installateur doit former l'utilisateur final à la bonne utilisation du moteur de portail, et l'utilisateur ainsi formé doit, à l'aide de ce guide, former à son tour les autres personnes susceptibles de l'utiliser.

La norme EN 12453 précise que la protection minimale du bord principal du portail dépend du type d'utilisation ainsi que du type de commande utilisé pour mettre le portail en mouvement.

Le moteur de portail est un système commandé par impulsion, ce qui signifie qu'une simple impulsion sur l'un des éléments de commande (télécommande, interrupteur à clé, etc.) met le portail en mouvement.

Les spécifications de la norme EN 12453 permettent donc les 3 cas d'utilisation suivants ainsi que les niveaux de protection minimaux :

- Commande par impulsion avec portail visible
  - Limiteur de force uniquement.
- Commande par impulsion avec portail non visible
  – Limiteur de force et 2 paires de photocellules pour protéger l'ouverture et la fermeture du portail.
- Commande automatique (fermeture automatique avec temporisation)
  – Limiteur de force et 1 paire de photocellules pour protéger la fermeture automatique.

La·caméra·avec·lumière·d'alarme est un élément de sécurité essentiel.

Les dispositifs de sécurité, tels que les photocellules, ainsi que leur bon fonctionnement doivent être vérifiés tous les six mois.

1.2 Caractéristiques du moteur de portail

Cet moteur de portail peut automatiser des portails coulissants mesurant jusqu'à 8 m de long et pesant jusqu'à 600 kg.

1.3 Vérification de la sécurité du portail

Le moteur de portail est strictement réservé à un usage résidentiel. Le portail ne doit pas être installé dans un environnement explosif ou corrosif (présence de gaz, de fumées inflammables, de vapeur ou de poussière).

- Le portail ne doit pas être équipé de systèmes de verrouillage de sécurité (gâche, serrure, loquet, etc.).
- Le rail de guidage doit être parfaitement droit, horizontal et correctement fixé au sol.
- Le rail du portail et les roues doivent avoir une forme et des dimensions compatibles afin de garantir une bonne fluidité du mouvement du portail et d'éliminer tout risque de déraillement.
- Le portail doit être arrêté lors de l'ouverture et de la fermeture par des butées solidement fixées au sol, afin que sa course soit limitée et, surtout, pour éliminer tout risque de déraillement du portail.
- Le bloc d'installation sur lequel sera fixé le moteur de portail ne doit pas être

exposé aux inondations. Sinon, prévoyez de surélever le bloc d'installation.

- Vérifiez que le portail est en bon état mécanique, correctement équilibré et qu'il peut s'ouvrir et se fermer sans résistance. Il est conseillé de lubrifier les galets de guidage et les roues de support.
- Vérifiez que les points de fixation des différents éléments sont situés à des endroits protégés des chocs et que les surfaces sont suffisamment solides.
- Vérifiez que le portail ne comporte aucune partie saillante dans sa structure.
- Si le portail est de type ajouré, il est impératif d'installer un grillage ou un filet de protection afin qu'aucun élément ne puisse passer à travers les barreaux du portail lorsqu'il est en mouvement, ou de placer un limiteur de force sur chaque zone de cisaillement.
- Le portail doit être conforme aux exigences de la norme EN 13241-1.
- Si l'installation ne correspond pas à l'un des cas indiqués dans ce guide, contactez-nous afin que nous puissions vous fournir tous les éléments nécessaires pour une bonne installation, sans risque de dommage.

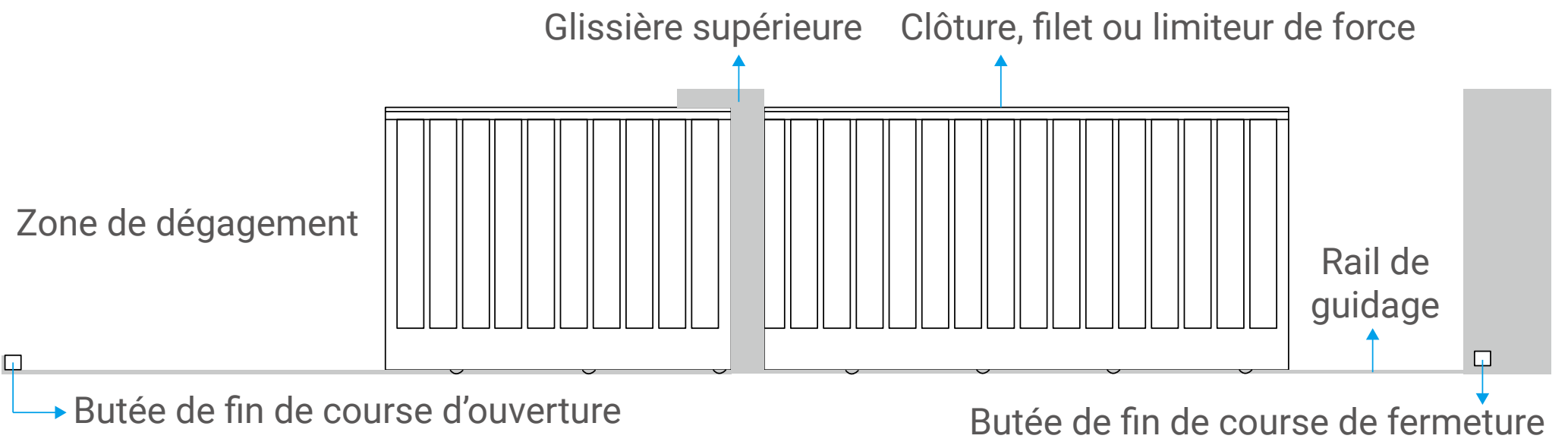

1.4 Règles de sécurité

La norme EN 12453 spécifie les exigences de performance relatives à la sécurité d'utilisation de tous les types de portails et barrières motorisés destinés à être installés dans des zones accessibles aux personnes, et dont l'usage principal est de permettre, en toute sécurité, l'accès de marchandises et de véhicules accompagnés ou conduits par des personnes aux locaux industriels, commerciaux ou résidentiels.

Le mouvement réel d'un portail peut créer des situations dangereuses pour les personnes, les biens et les véhicules à proximité, qui, de par leur nature, ne peuvent pas toujours être évitées par la conception.

Les risques possibles dépendent de l'état du portail, de la manière dont il est utilisé et du site d'installation.

Après avoir vérifié la conformité du portail et avant de commencer l'installation, il est impératif de procéder à une analyse des risques de l'installation afin d'éliminer toute situation dangereuse ou d'informer l'utilisateur des situations dangereuses qui ne peuvent pas être évitées.

Les risques générés par un portail coulissant motorisé, ainsi que les solutions adoptées pour les éliminer, sont indiqués dans le schéma ci-dessous.

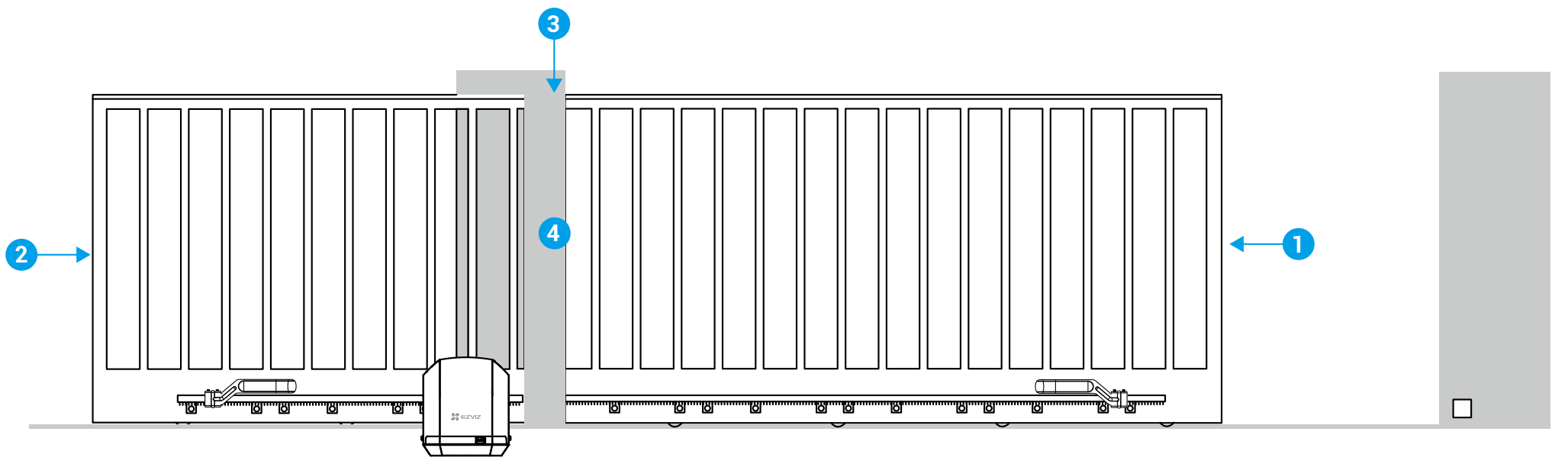

1 : Au bord primaire	2 : Au bord secondaire
Risque d'électrocution et d'écrasement Solution : limiteur de force et cellules photoélectriques (selon le type d'utilisation) ; régler une vitesse de portail faible et un niveau de sensibilité élevé à la résistance au rebond ; limiteurs de force	Risque d'électrocution, d'écrasement et de coincement Solution : photocellules, grillage et distance de sécurité ; régler une vitesse de portail faible et un niveau de sensibilité élevé pour la détection de rebond ; limiteurs de force
3 : À la glissière supérieure	**4 : Entre les barreaux d'un portail ajouré et le pilier**
Risque de coincement de la main Solution : distance de sécurité et protection	Risque de cisaillement Solution : grille, filet ou limiteur de force

2. Élimination des risques

2.1 Au bord principal

Il existe un risque d'écrasement entre le bord principal du portail et le pilier lorsqu'il se ferme. Afin de réduire ce risque, le moteur de portail est doté de la fonction de protection par rebond en cas de résistance. Si le moteur de portail doit exercer une force supérieure à celle autorisée (en ajustant un seuil de sensibilité à l'effort), il s'arrête automatiquement et relâche la pression contre l'obstacle (personne ou véhicule).

Il est également recommandé d'installer les photocellules fournies afin de détecter le passage d'une personne ou d'un véhicule lors de la fermeture du portail. La coupure du faisceau de la photocellule doit entraîner l'arrêt immédiat du portail.

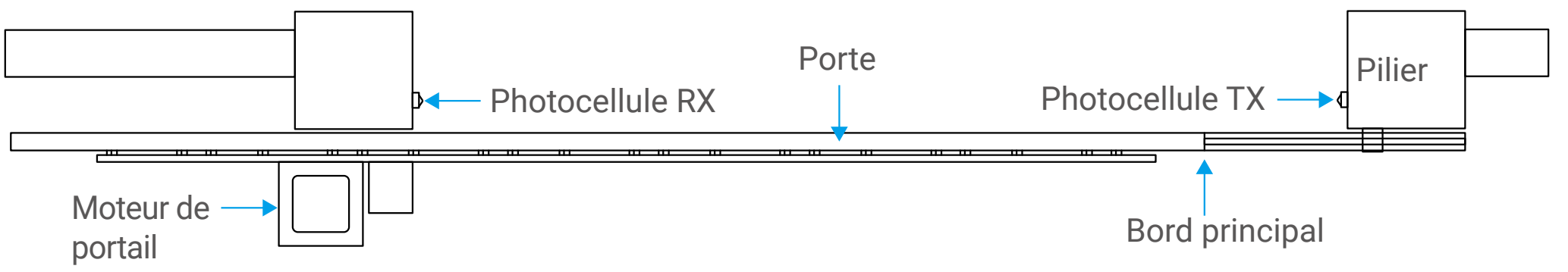

Vue de dessus

Vous pouvez également installer un limiteur de force au bord principal pour la protection.

2.2 Au niveau du bord secondaire

Selon votre installation, il peut exister des risques d'impact ou d'écrasement dans la zone de dégagement du portail. Dans ce cas, vous devez éliminer ces risques, par exemple en clôturant la zone de dégagement ou en installant un limiteur de force.

- Exemple avec une clôture de 1,5 m

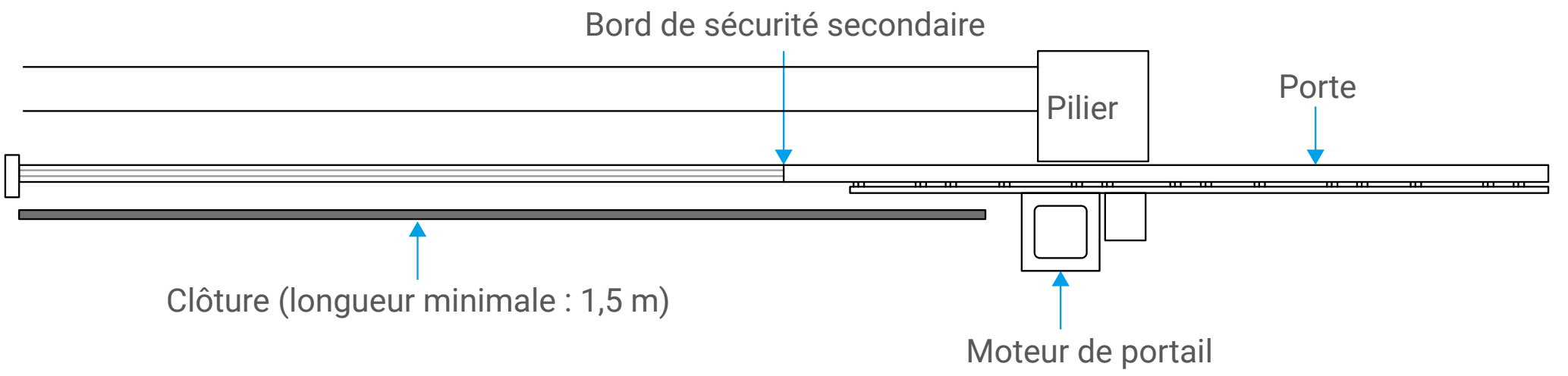

Vue de dessus

2.3 À la glissière supérieure

Il existe un risque d'écrasement des mains entre les galets de la glissière supérieure et le portail. Pour éviter ce risque, il est recommandé de respecter les distances de sécurité indiquées dans le schéma ci-dessous.

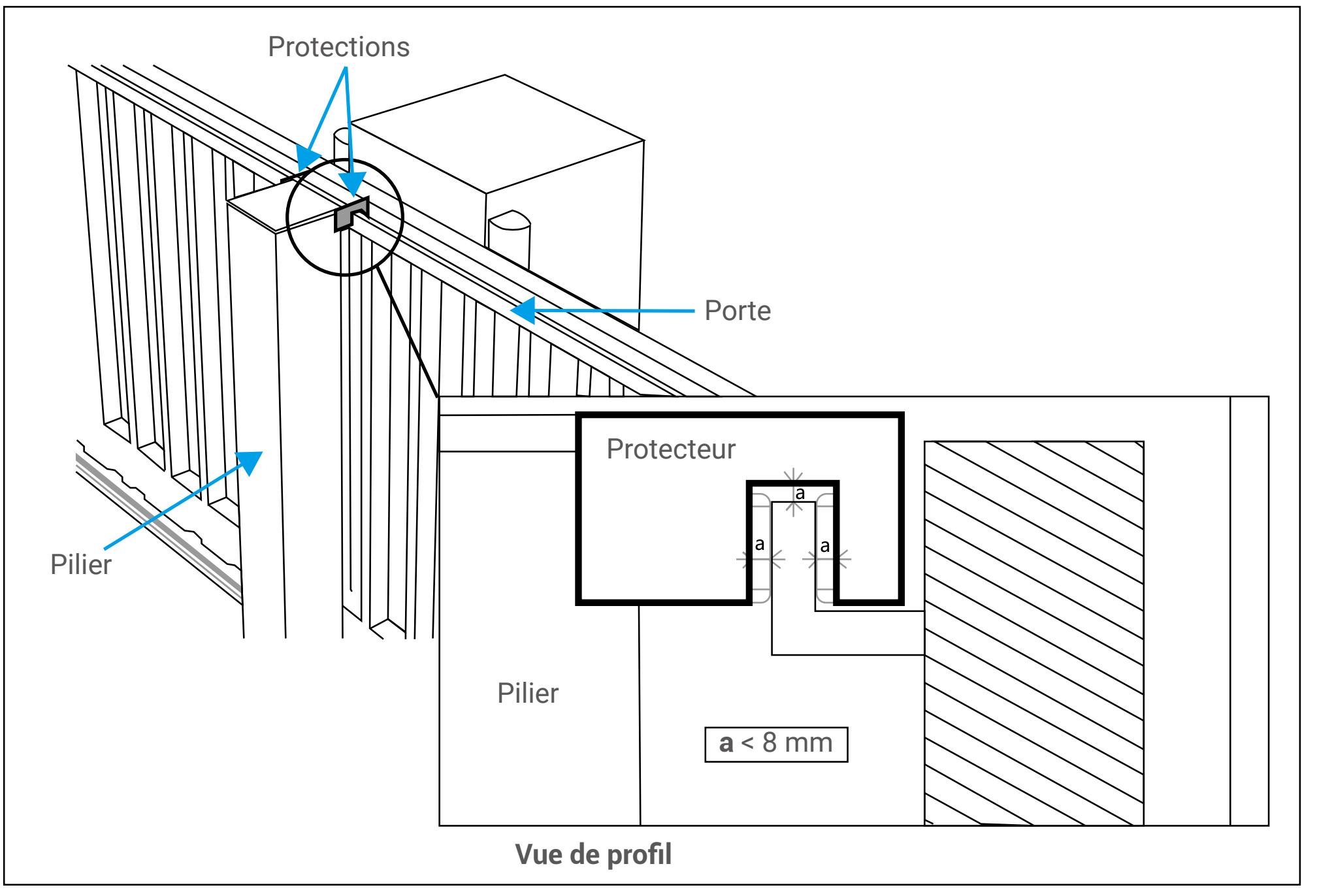

2.4 Entre les barreaux d'un portail ajouré et le pilier

Si le portail est un portail ajouré, il existe un risque de cisaillement entre les barreaux du portail et le pilier lorsque le portail est en mouvement. Deux solutions pour éliminer ce risque :

- Installez une clôture ou un filet sur le portail. Le maillage doit être aussi fin que possible afin d'éviter que vos doigts ne puissent le traverser.
- Installez un ou deux limiteurs de force sur chaque pilier.

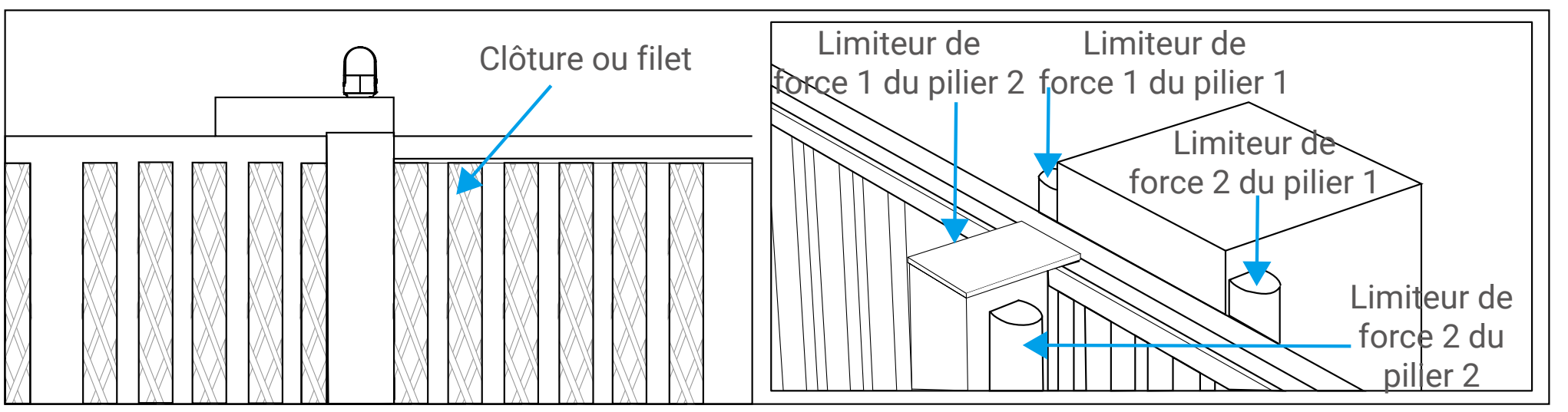

2.5 Zone de dégagement

Afin d'éliminer tout risque de coincement dans la zone de dégagement du portail, il est recommandé de respecter les distances de sécurité indiquées dans le schéma ci-dessous.

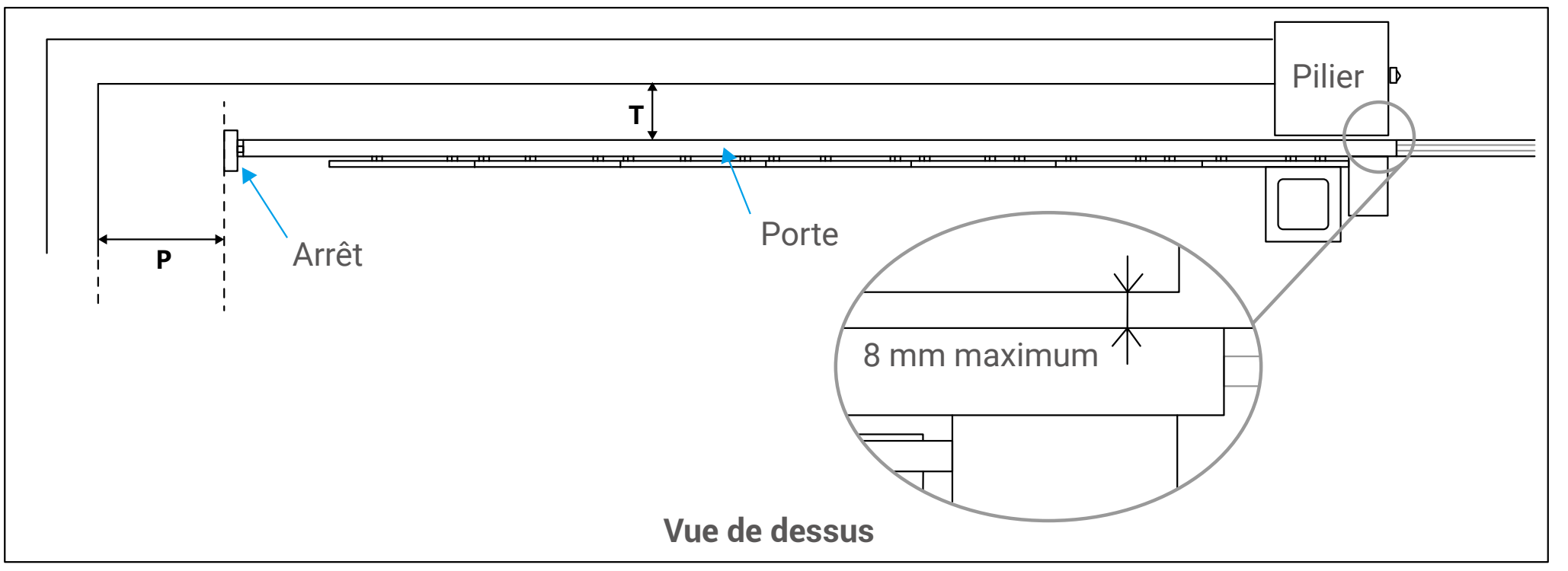

- Si la distance T est inférieure à 100 mm, la distance P doit être supérieure à 200 mm.
- Si la distance T est supérieure à 100 mm, la distance P doit être supérieure à 500 mm.

Installer le répéteur sans fil

Pour les instructions d'installation et d'utilisation du répéteur sans fil, veuillez vous référer à son manuel d'utilisation.

1. Notions de base

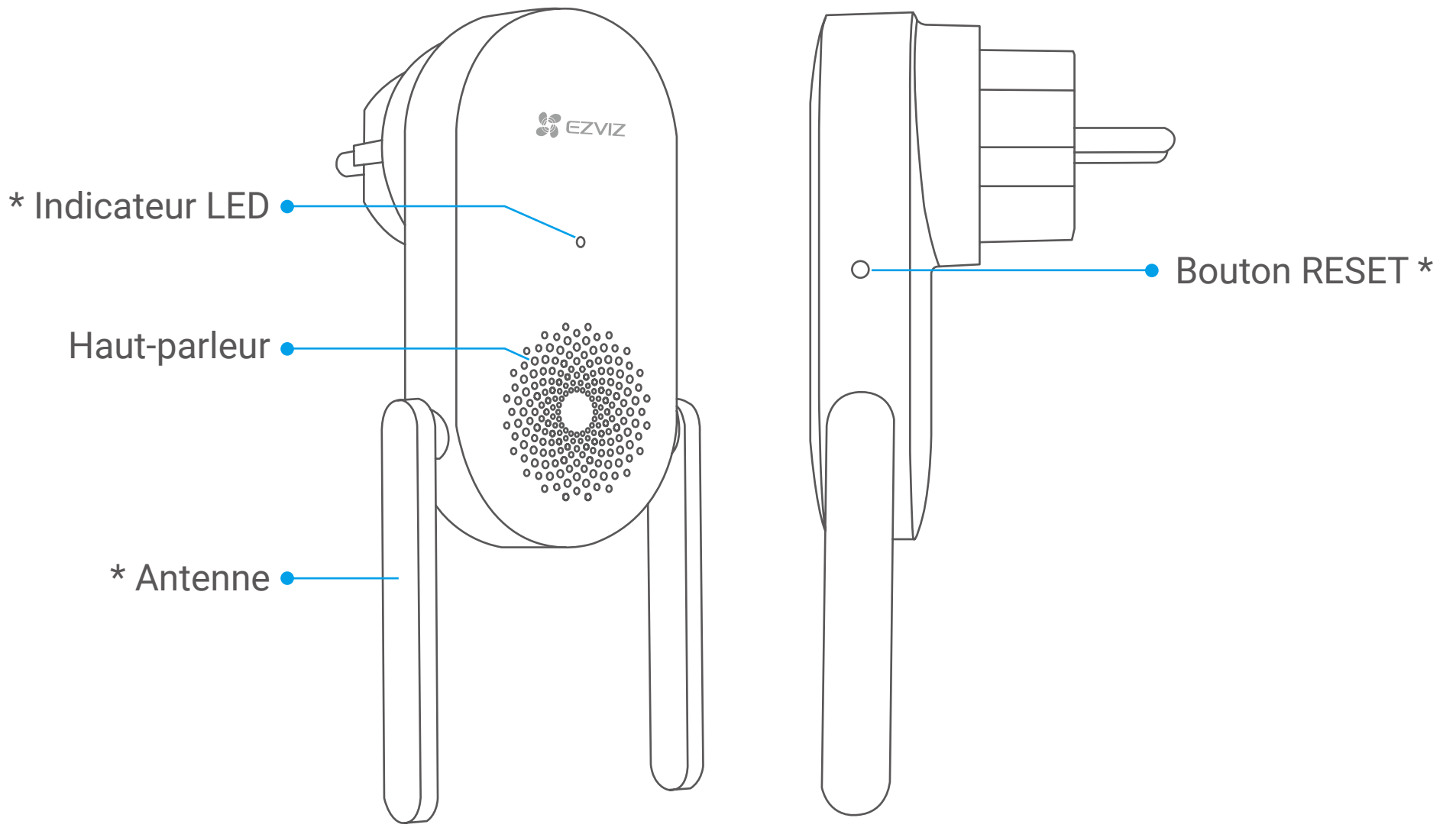

Nom	Description
Antenne	Améliore la transmission des signaux du réseau sans fil entre le répéteur sans fil, le moteur de portail et la caméra avec lumière d'alarme.
Indicateur LED	Rouge fixe : Le répéteur sans fil est en cours de démarrage.
	Clignotement lent en rouge : la connexion Wi-Fi a échoué.
	Clignotement rapide en rouge: La connexion du répéteur sans fil au moteur de portail ou à la caméra avec lumière d'alarme est rompue.
	Bleu fixe : Le répéteur sans fil fonctionne correctement.
	Clignotement rapide en bleu : Le répéteur sans fil est prêt pour la connexion Wi-Fi.
Bouton RESET	**Réinitialiser le répéteur sans fil :** Maintenez ce bouton enfoncé pendant au moins 3 secondes (mais moins de 10 secondes) jusqu'à ce que vous entendiez un bip, puis relâchez le bouton. L'indicateur LED devient rouge fixe, ce qui indique que le répéteur sans fil a été redémarré et que tous les paramètres ont été réinitialisés par défaut.
	Réassocier le répéteur sans fil : Maintenez ce bouton enfoncé pendant 10 secondes jusqu'à ce que l'indicateur LED clignote rapidement en rouge et bleu de façon alternée, ce qui indique que le répéteur sans fil est désormais prêt à être réappairé.
	Coupure rapide du son : Appuyez une fois sur le bouton pour couper le son du répéteur sans fil.
Entrée d'alimentation	100 à 240 V CA, 50/60 Hz

2. Obtenir l'application EZVIZ

1. Connectez votre téléphone mobile au réseau Wi-Fi (conseillé).
2. Téléchargez et installez l'application EZVIZ en recherchant « EZVIZ » dans l'App Store ou dans Google Play™.
3. Lancez l'application et créez un compte EZVIZ.

Application EZVIZ	
Download on the App Store	GET IT ON Google Play

Si vous possédez déjà l'application, vérifiez que vous utilisez la dernière version. Pour déterminer si une mise à jour est disponible, accédez à l'App Store et effectuez une recherche avec le mot-clé EZVIZ.

3. Choisissez un emplacement d'Installation

Choisissez un emplacement d'installation offrant un bon signal sans fil vers le répéteur sans fil. Veuillez garder à l'esprit les conseils suivants :

- Installez le répéteur sans fil aussi près que possible du moteur de portail et de La·caméra·avec·lumière·d'alarme, en veillant à ce qu'il y ait le moins de murs possible entre eux.
- Les antennes du répéteur sans fil doivent être relevées.
- Assurez-vous qu'il n'y ait aucun obstacle métallique à proximité.

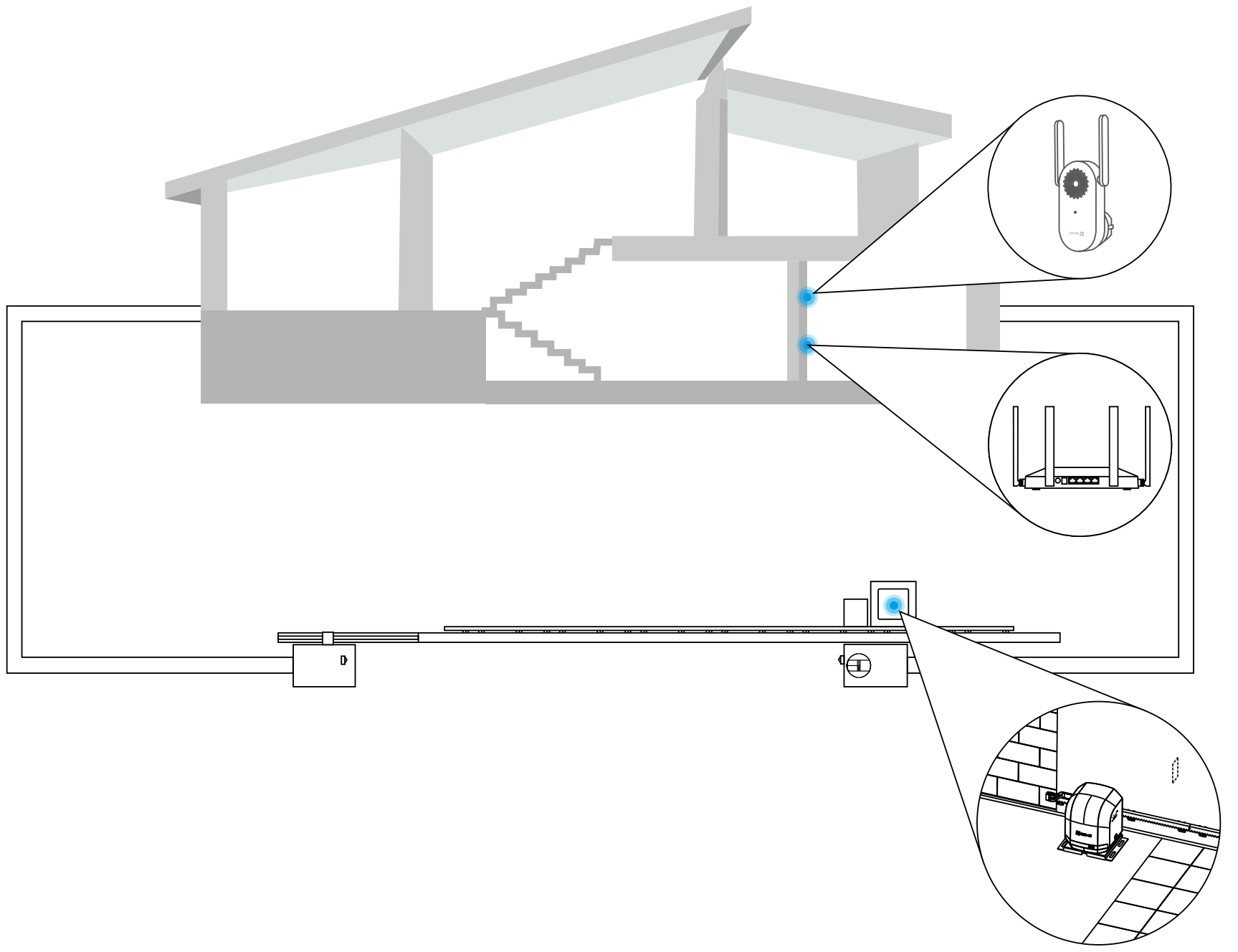

Topologie de communication sans fil

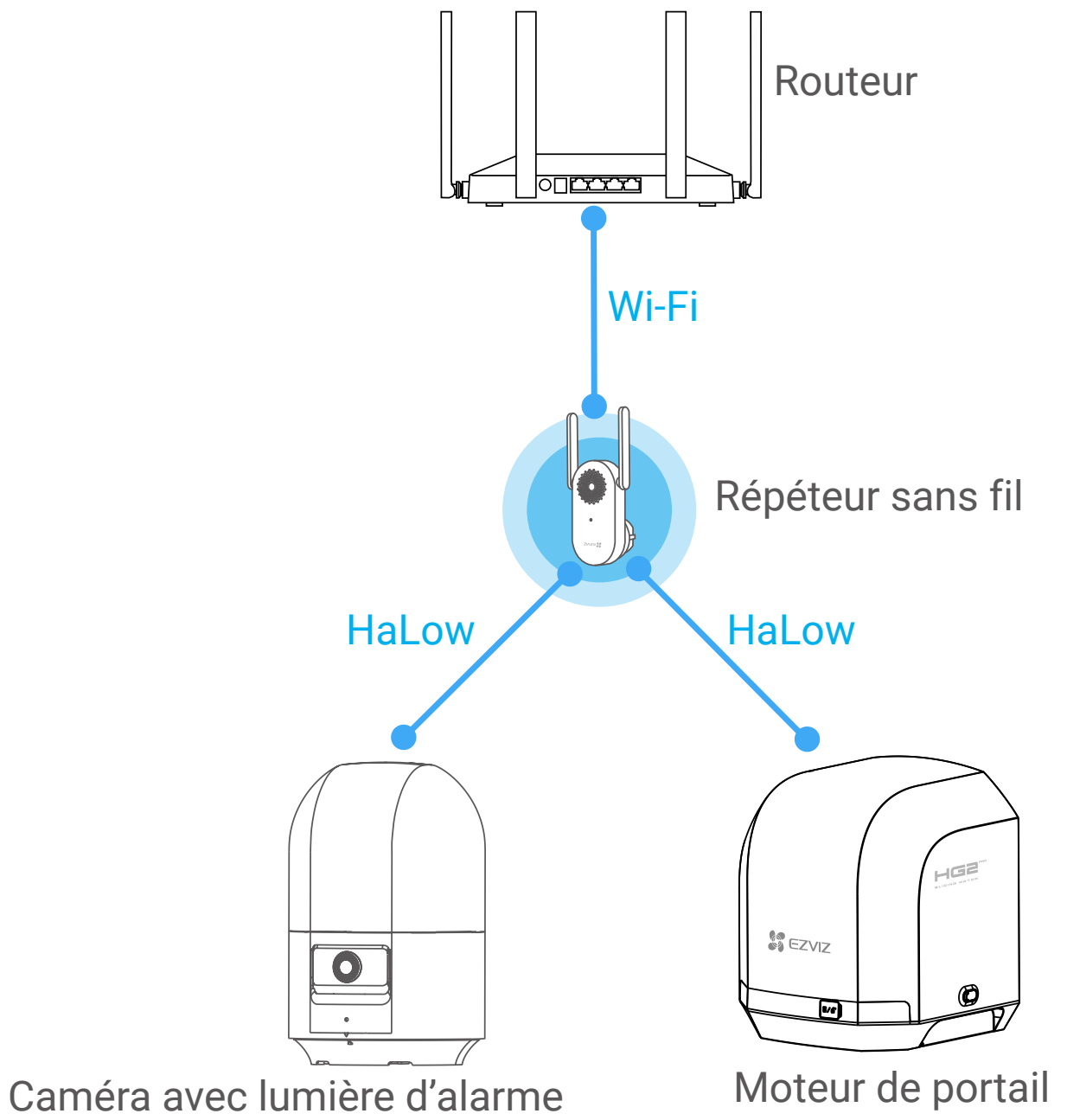

La communication de données entre le répéteur sans fil, La·caméra·avec·lumière·d'alarme et le moteur de portail repose sur des protocoles privés, indépendants de votre réseau Wi-Fi.

Performances de transmission du répéteur sans fil

Déploiement rapide	Distance *
En environnement ouvert	300 mètres
Avec 1 mur entre	110 mètres
Avec 2 murs entre	75 mètres
Avec 3 murs entre	65 mètres

* La distance fait référence à la distance entre le répéteur sans fil, la caméra avec lumière d'alarme et le moteur de portail. Les données proviennent des résultats de tests effectués par le laboratoire EZVIZ dans des conditions standard.

4. Branchez le répéteur sans fil

Branchez le répéteur sans fil sur une prise de courant. Lorsque l'indicateur LED devient bleu clignotant rapidement, cela indique que le répéteur sans fil est prêt pour la connexion Wi-Fi.

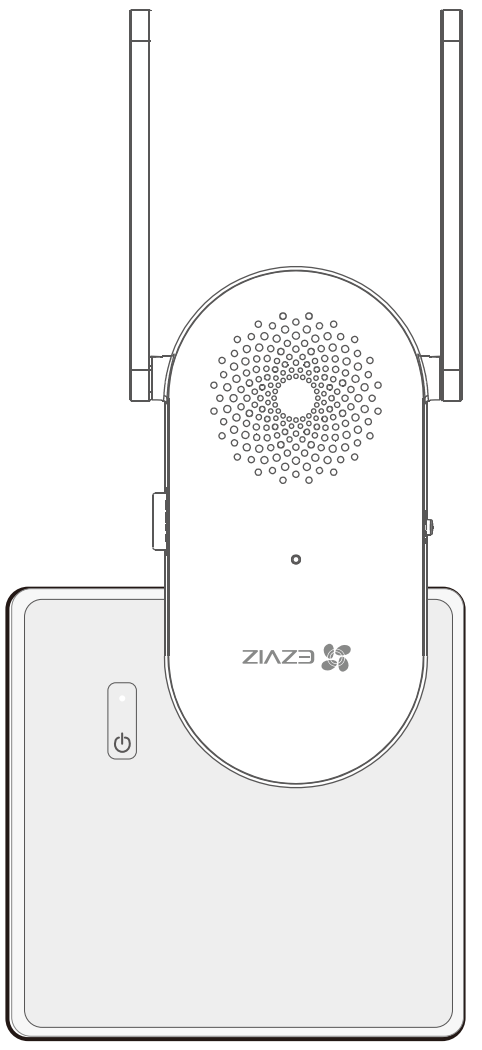

5. Ajouter le répéteur sans fil à votre compte EZVIZ

1. Connectez-vous à votre compte EZVIZ.
2. Dans l'écran d'accueil, appuyez sur le bouton « + » situé dans le coin supérieur droit pour accéder à l'interface de numérisation du code QR.
3. Scannez le code QR situé sur le boîtier du répéteur sans fil.

4. Suivez l'assistant de l'application EZVIZ pour terminer la configuration Wi-Fi et ajoutez le répéteur sans fil à votre compte EZVIZ.
5. Après avoir ajouté le répéteur sans fil, effectuez l'autorisation du terminal dans l'application EZVIZ afin que le moteur de portail coulissant et La·caméra·avec·lumière·d'alarme soient automatiquement ajoutés à votre

compte EZVIZ lorsque vous mettrez le moteur de portail sous tension ultérieurement.

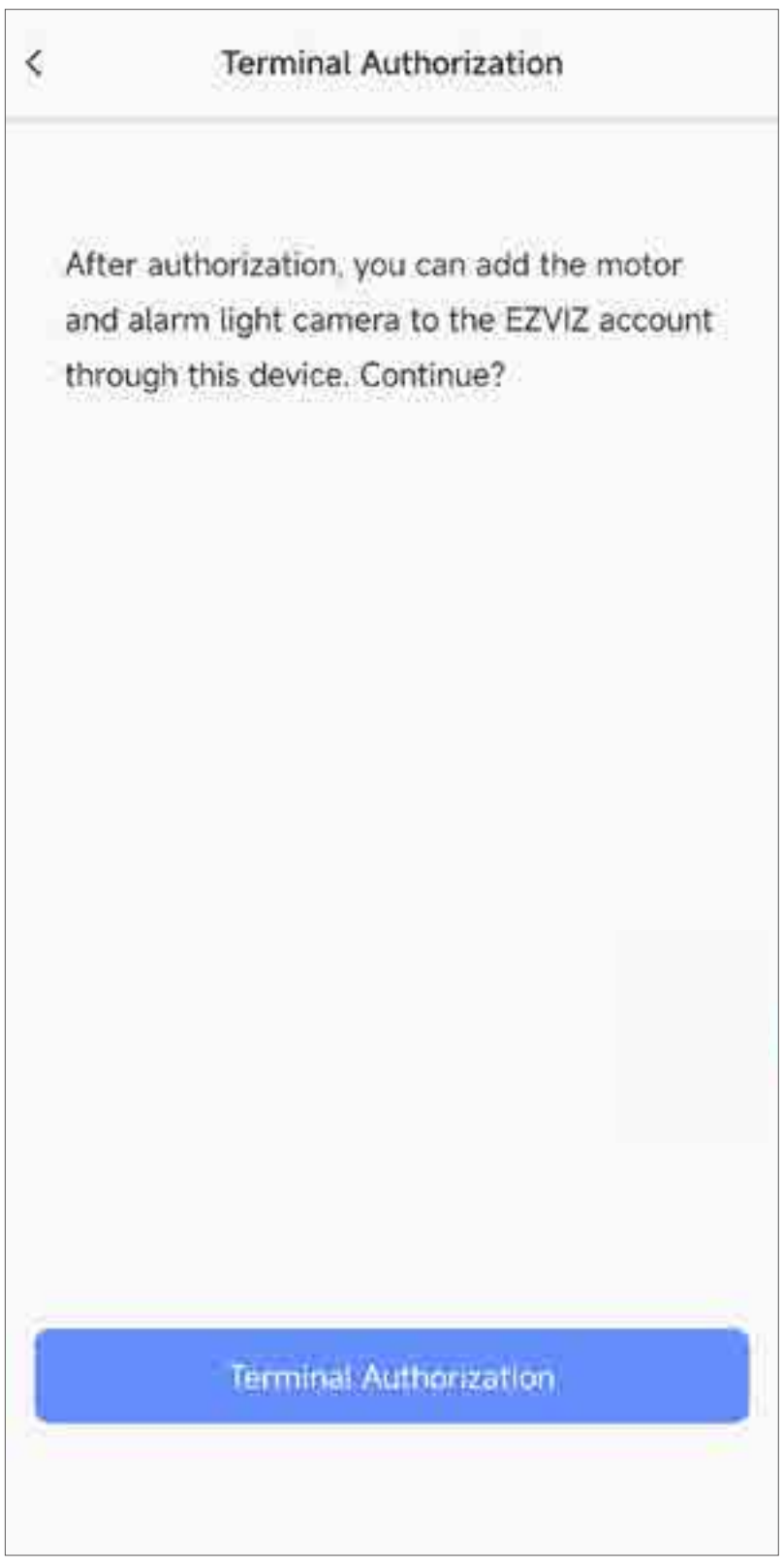

- Connectez votre répéteur sans fil au réseau Wi-Fi auquel votre téléphone portable est connecté.
- Si le répéteur sans fil ne parvient pas à se connecter à votre réseau Wi-Fi, maintenez le bouton RESET enfoncé pendant environ 5 secondes pour redémarrer le répéteur sans fil, puis répétez les étapes ci-dessus.
- Si vous souhaitez connecter le répéteur sans fil à un autre réseau Wi-Fi, veuillez aller dans « Paramètres > Paramètres réseau » dans l'application EZVIZ pour changer le réseau Wi-Fi.

Si l'image en direct de la caméra avec lumière d'alarme se fige lors d'une utilisation normale, vérifiez la connexion réseau entre la caméra et le répéteur sans fil. Comme illustré dans l'image ci-dessous, dans l'application EZVIZ, accédez à l'interface des paramètres de la caméra avec lumière d'alarme, sélectionnez « Paramètres réseau » puis activez le « Mode test sans fil ». Ce mode améliorera considérablement les performances sans fil pour les tests.

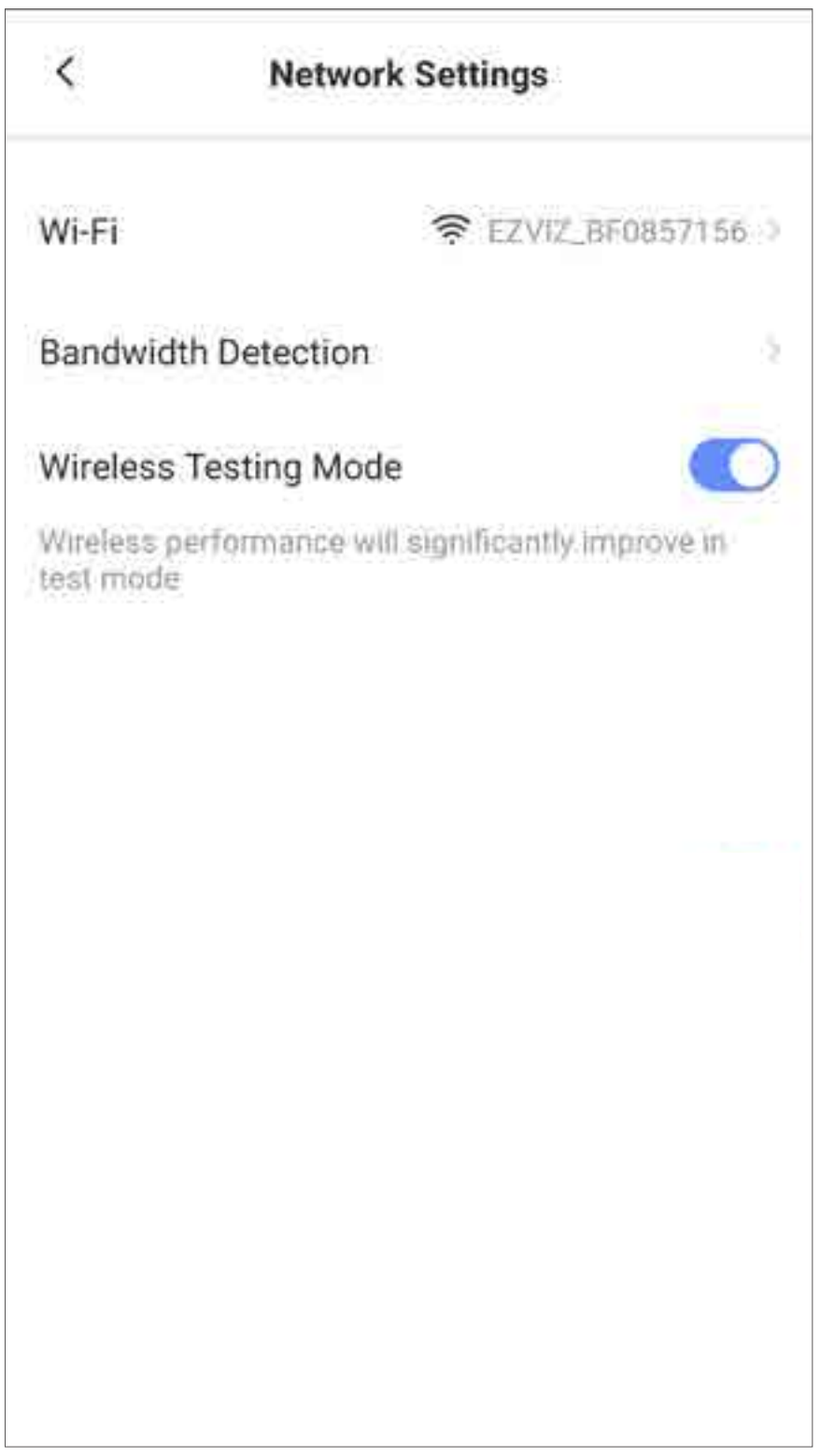

Installer le moteur de portail

1. Notions de base

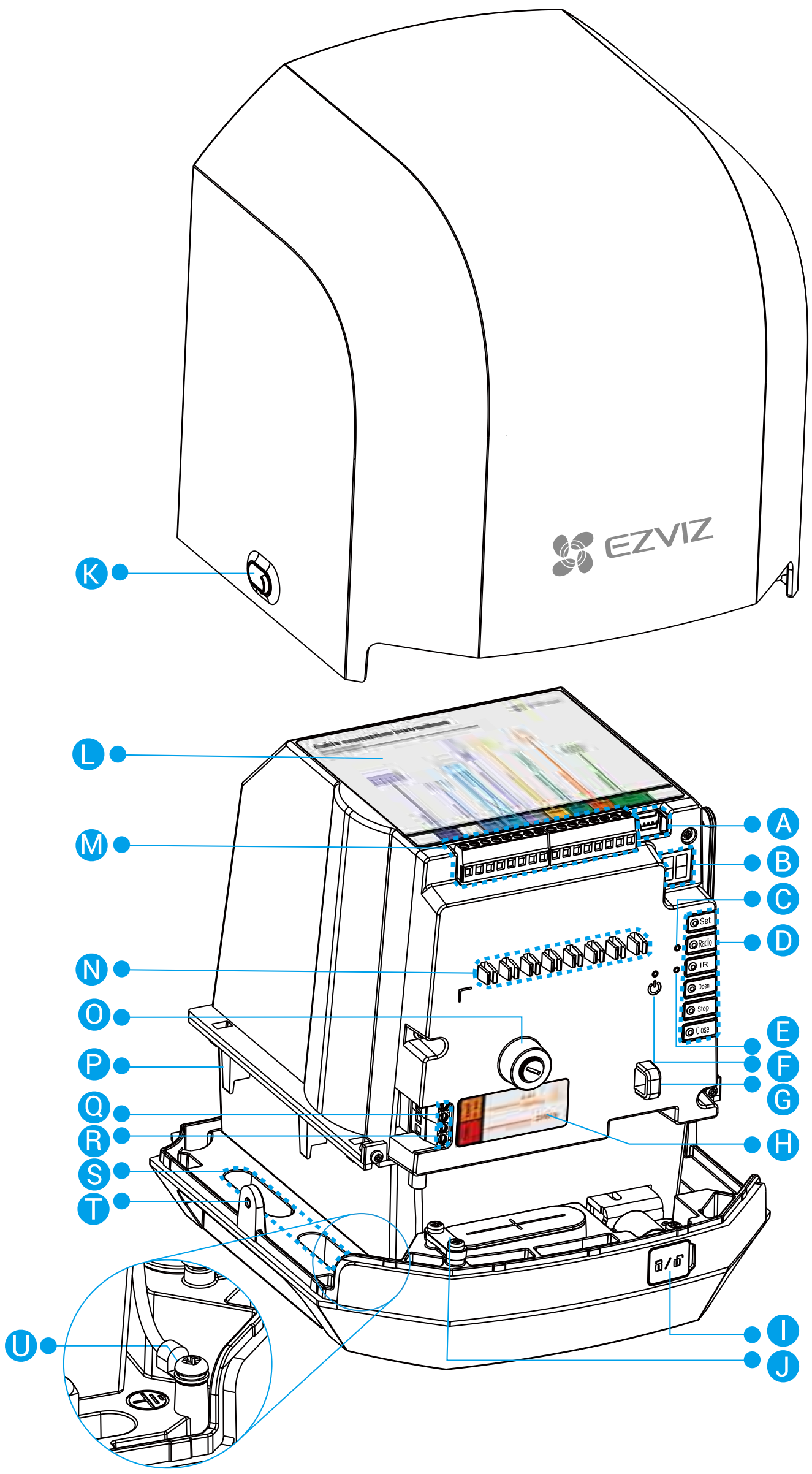

Vue avant

Élément	Description	Élément	Description
A	Borne de batterie	L	Étiquette « Cable Connection Instructions (Instructions de connexion des câbles) »
B	Afficheur numérique	M	Borniers
C	Indicateur radio	N	Colliers de câbles
D	Touches de contrôle *	O	Porte-fusible *
E	Indicateur IR	P	Cran
F	Indicateur d'alimentation	Q	Interfaces d'éclairage de zone
G	Passe-câble	R	Interfaces d'alimentation électrique
H	Étiquette de connexion d'alimentation	S	Trous oblongs intérieurs
I	Cache-serrure	T	Trous oblongs extérieurs
J	Entrée de câble	U	Tige de mise à la terre et câble
K	Trou de vis (sous le bouchon étanche)		

* Spécifications du fusible : Ø 5×20 mm 250 V~ 2 A

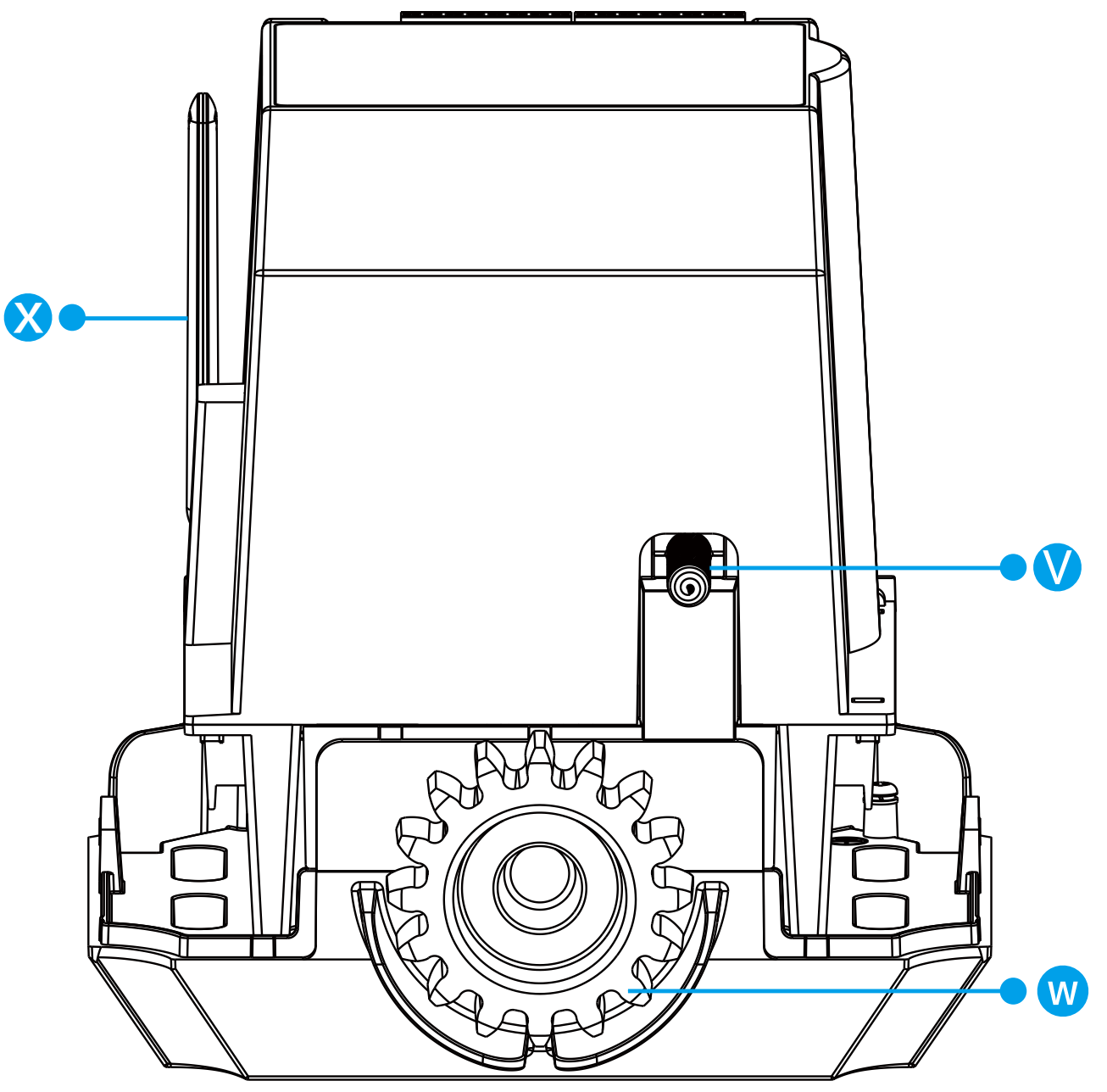

Vue arrière

Élément	Description
V	Ressort de butée
W	Engrenage
X	Antenne

Présentation des boutons de commande

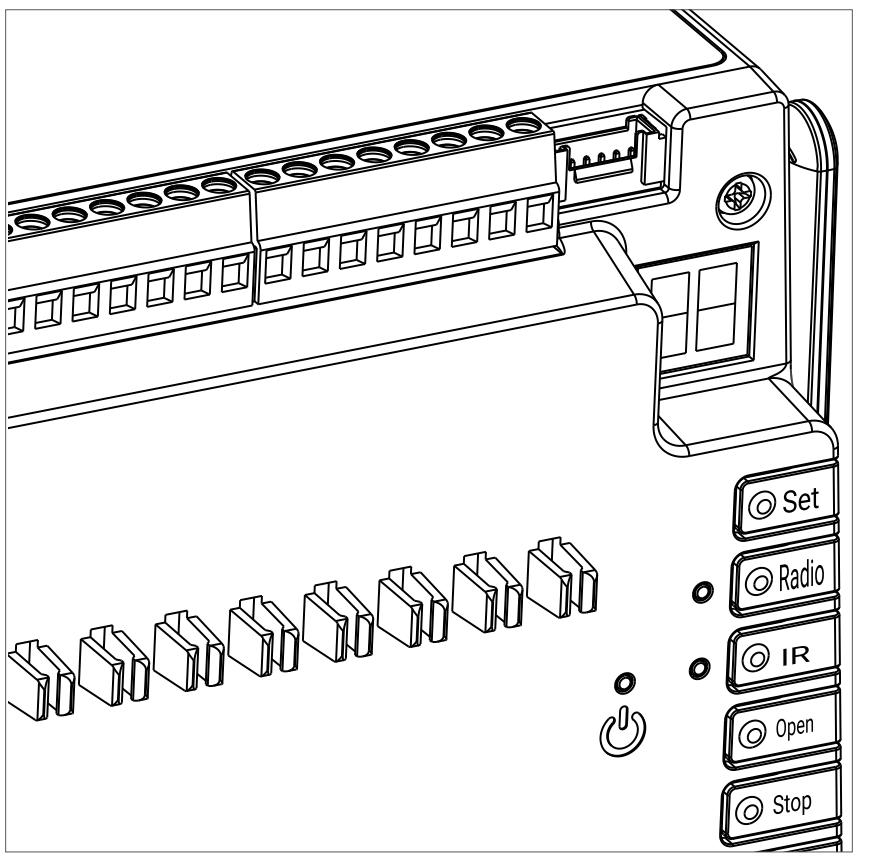

Nom	Description	
Bouton **Set**	Appuyez et maintenez le bouton enfoncé pendant 3 s.	Entrer dans le menu principal ou en sortir.
	Appuyer une fois	En mode sous-menu, appuyez une fois pour quitter le sous-menu et revenir au menu principal.
	Appuyez et maintenez le bouton enfoncé pendant 8 s.	Restaurez le moteur de portail à ses paramètres d'usine.

Nom	Description		
Bouton **Radio**	Appuyer une fois	Activez le mode d'appairage de la télécommande.	
	Appuyez et maintenez le bouton enfoncé pendant 5 s.	Effacez toutes les informations concernant les télécommandes appairées.	
Bouton **IR**	Appuyer une fois	Entrer ou sortir du mode d'auto-test infrarouge.	
	Appuyez et maintenez le bouton enfoncé pendant 5 s.	Commencez l'association à un répéteur sans fil.	
Bouton **Open**	Appuyer une fois	En mode de fonctionnement normal	Ouvrir le portail.
		En mode menu	Passer à l'option suivante.
Bouton **Stop**	Appuyer une fois	En mode de fonctionnement normal	Arrêter le portail.
		En mode menu	Confirmer l'option actuelle.
	Appuyez et maintenez le bouton enfoncé pendant 5 s.	Effacer le parcours actuel du portail.	
Bouton **Close**	Appuyer une fois	En mode de fonctionnement normal	Fermez le portail.
		En mode menu	Passez à l'option précédente.

Indicateur LED	Description	
Indicateur radio	—	Rouge fixe : Le moteur de portail est maintenant en mode d'appairage avec la télécommande.
	▭	Désactivé: Quittez le mode d'appairage.
	• •	Clignotement rouge lent (pendant 3 secondes) : Télécommande appairée avec succès ou le nombre de télécommandes appairées a atteint 8.
	••••	Clignotement rouge rapide (pendant 3 secondes) : Tous les télécommandes sont effacées.
Indicateur IR	En mode de fonctionnement normal :	
	▭	Désactivé: Aucun obstacle n'est détecté.
	—	Rouge fixe : Des obstacles sont détectés.
	En mode d'auto-test infrarouge :	
	—	Rouge fixe : Aucun obstacle n'est détecté.
	• •	Clignotement lent en rouge : Des obstacles sont détectés.
Indicateur d'alimentation	—	Rouge fixe : Le moteur de portail est alimenté par une alimentation secteur de 220-240 V ou par un kit solaire de 24 V CC.
	▭	Désactivé: Le moteur de portail fonctionne grâce à la batterie de secours.

2. Retirez le couvercle du moteur de portail

1. Ouvrez les bouchons étanches de chaque côté du couvercle du moteur.
2. Utilisez un tournevis pour retirer les vis situées sous les bouchons étanches.

3. Retirez le couvercle en le soulevant.

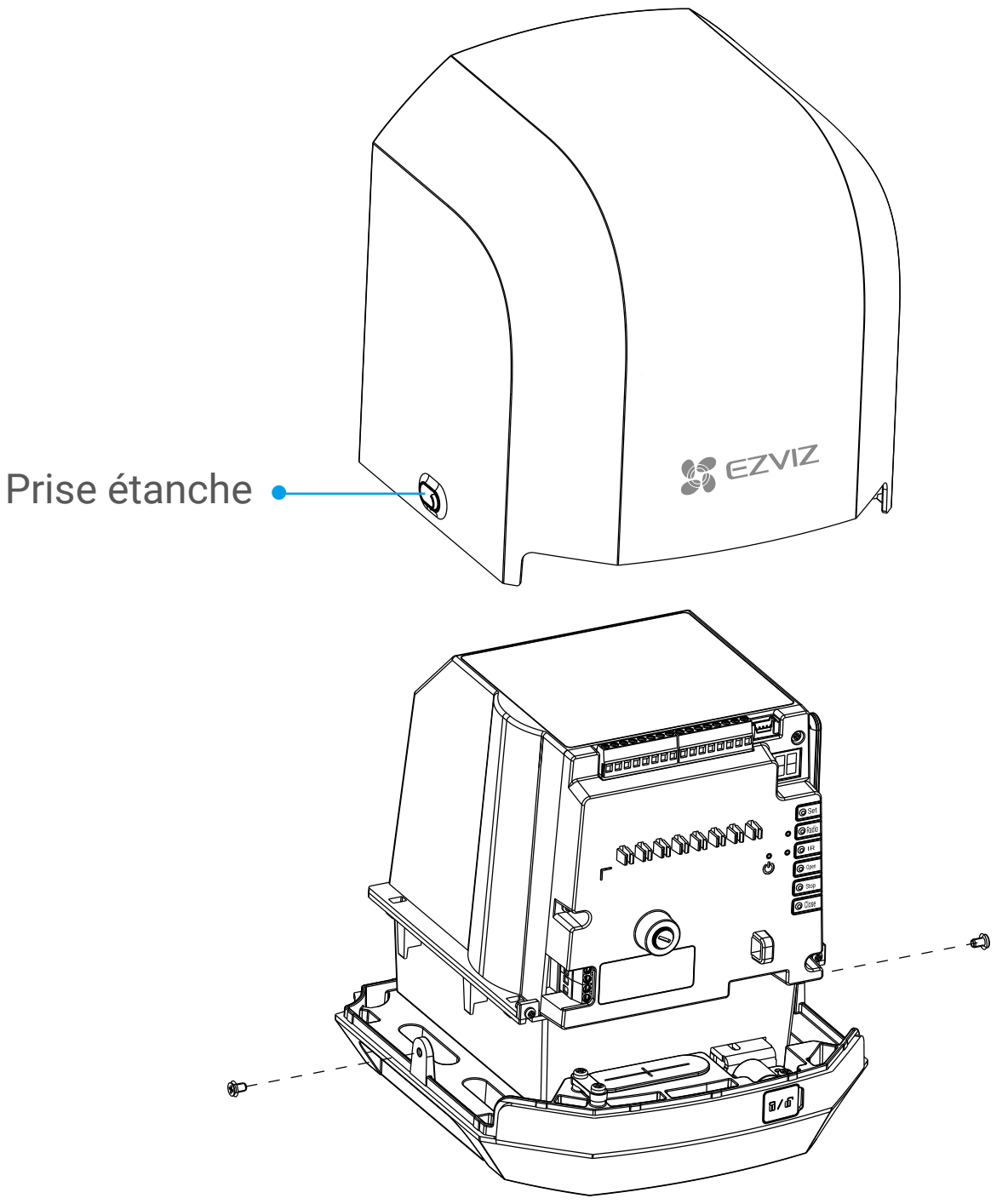

Veuillez conserver soigneusement les vis retirées.

3. Fixez le moteur de portail au sol

- Le moteur de portail doit être installé du côté du cadre du portail vers lequel le portail s'ouvre :
  - Si le portail s'ouvre vers la gauche, le moteur doit être installé du côté gauche (mode d'installation à gauche).
  - Si le portail s'ouvre vers la droite, le moteur doit être installé du côté droit (mode d'installation à droite).
- Le mode d'installation peut être configuré dans l'application EZVIZ.
- Les schémas de ce manuel d'utilisation illustrent à titre d'exemple le mode d'installation à gauche.

Remarques importantes concernant la vérification et l'ajustement de la hauteur :

Avant de fixer le moteur de portail au sol, vérifiez la hauteur du renfort de votre portail ou des crémaillères existantes (le cas échéant) afin de déterminer la hauteur de calage requise. Cela vous aidera à décider s'il faut utiliser la cale (pour une hauteur de calage plus faible) ou la base de montage (pour une hauteur de calage plus importante). Les deux sont inclus dans le colis.

Si la hauteur de calage fournie par la base de montage n'est pas suffisante, vous pouvez adopter les méthodes d'ajustement suivantes :

Utilisez des rondelles plates

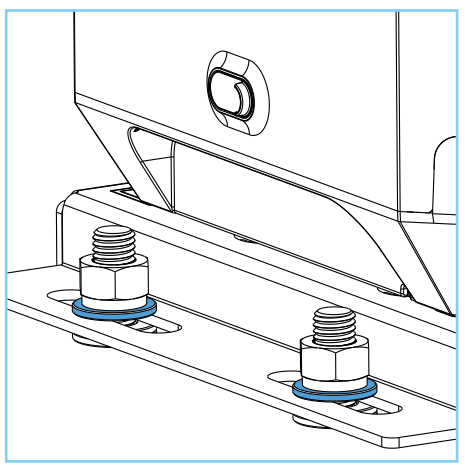

Utilisez des écrous

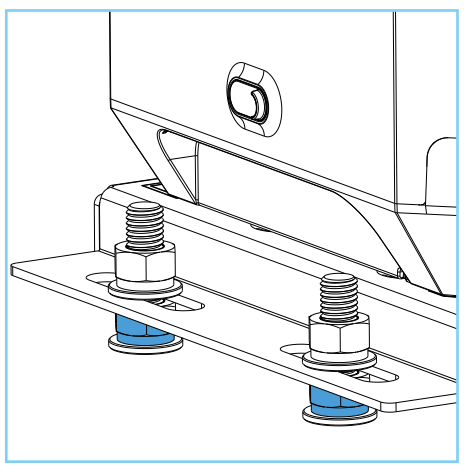

Utilisez des chevilles à expansion et des écrous.

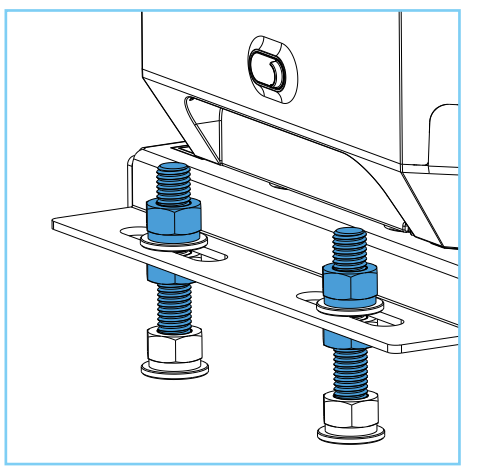

- Si cela vous convient, vous pouvez ajuster la hauteur de vos crémaillères existantes.
- Si la hauteur de calage obtenue grâce aux méthodes ci-dessus n'est toujours pas suffisante, envisagez de construire un bloc de béton.

Étape 1 : Marquez les points d'ancrage et percez les trous.

1. Placez la base de montage parallèlement au portail (en veillant à respecter une distance de 60 mm entre la base de montage et le portail).

2. Marquez 4 points d'ancrage pour la base de montage au sol.

- **Il est recommandé de vérifier s'il existe déjà des trous au sol pouvant être utilisés directement. Le cas échéant, vous pouvez passer l'étape de perçage.**
- **Les points d'ancrage doivent se trouver au centre des trous oblongs de la base de montage, afin qu'il soit plus facile d'ajuster la position du moteur de portail.**

3. Retirez la base de montage.
4. À l'aide d'un foret (diamètre 14), percez 4 trous (profondeur de perçage : 65 à 70 mm) dans le béton.

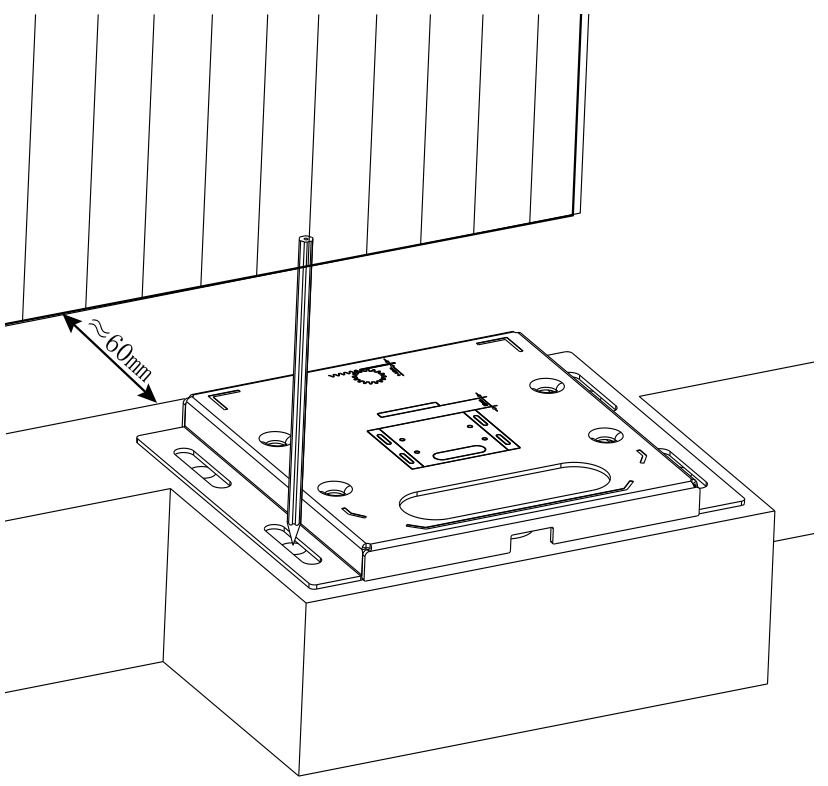

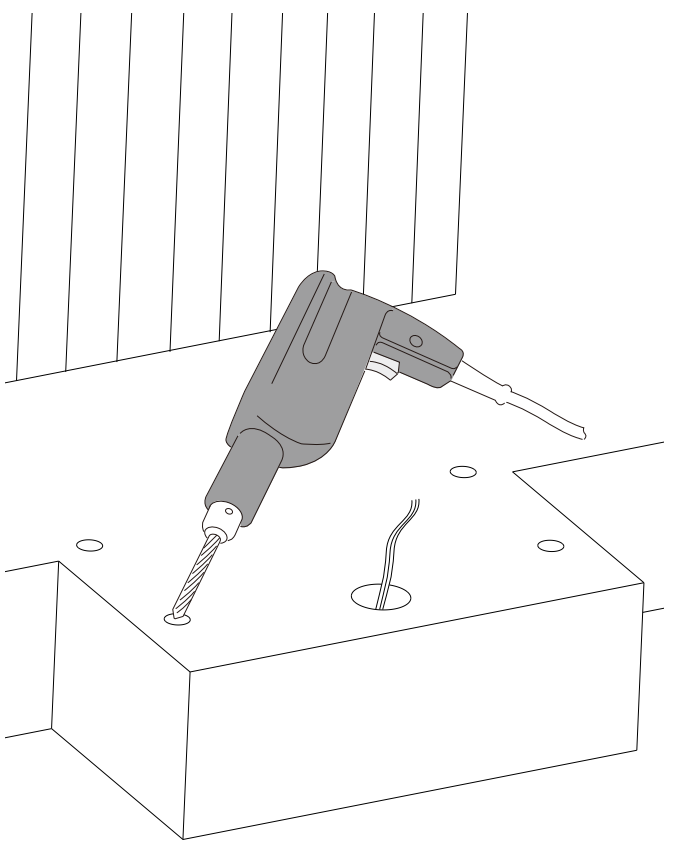

Lors du perçage d'un trou, assurez-vous que le foret reste bien vertical, afin d'éviter que le diamètre du trou ne soit trop grand.

Étape 2 : Fixez le moteur de portail au socle de montage.

1. Placez le moteur à l'envers.
2. Alignez la base de montage avec le moteur de portail, comme illustré dans le schéma ci-dessous (à gauche), en veillant à ce que le bord de la base de montage soit aligné avec le moteur à engrenages.

- **Assurez-vous que l'avant du moteur est aligné avec le bord de la base de montage où se trouve l'entrée du câble.**
- **Assurez-vous que le pignon du moteur est parallèle au bord de la base de montage.**

3. Insérez 4 vis hexagonales à travers les trous ronds de la base de montage dans les trous oblongs du moteur de portail.
4. Placez le moteur de portail et la base de montage sur leur côté droit.
5. Utilisez deux clés pour fixer les écrous, les rondelles et les vis du côté gauche, en utilisant une clé pour maintenir la vis et l'autre pour serrer les rondelles et les écrous, comme illustré sur le schéma ci-dessous (à droite).
6. Placez le moteur de portail et la base de montage sur le côté gauche, puis fixez les vis sur le côté droit.

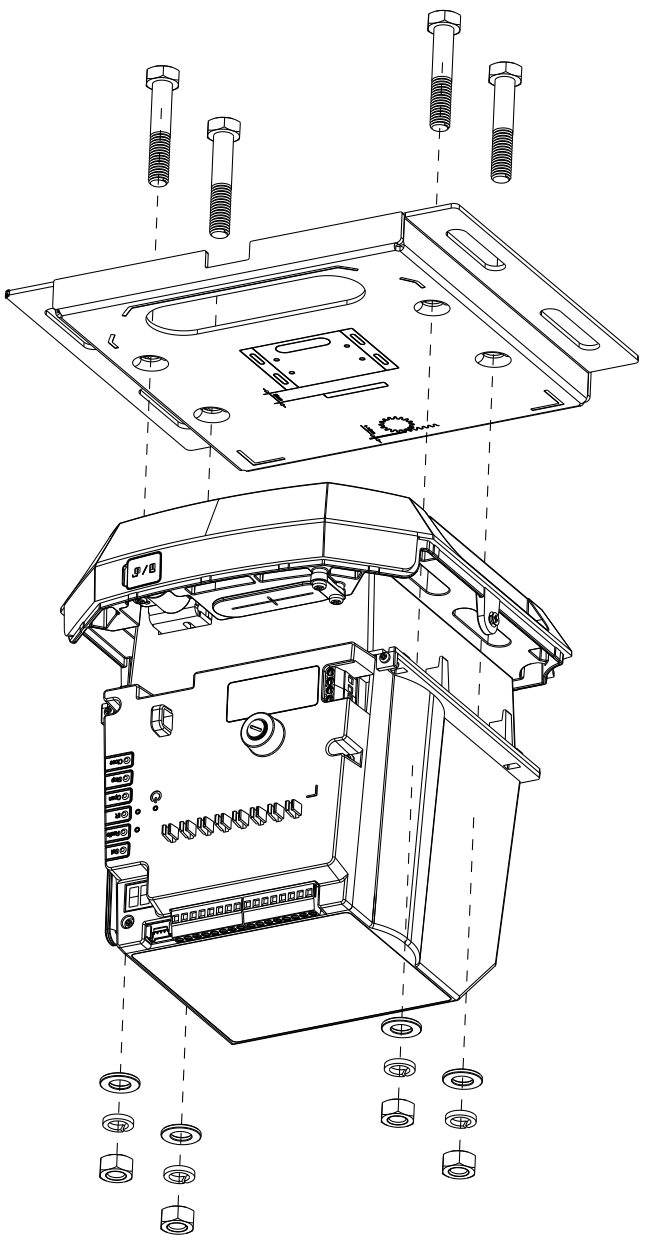

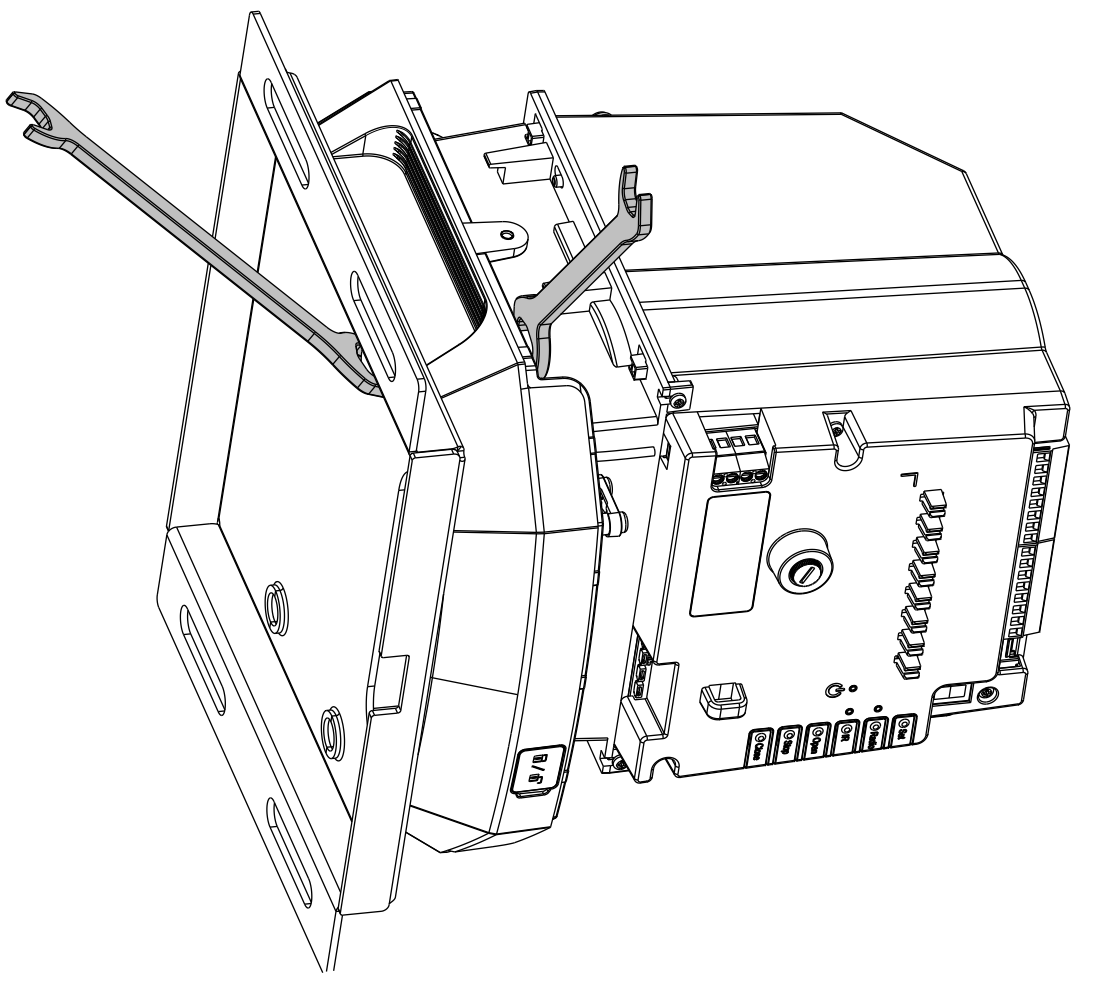

Étape 3 : Fixez la base de montage au sol.

1. Insérez les 4 vis d'expansion fournies dans les 4 trous, fixez-les dans le sol, puis retirez les écrous et les rondelles, comme illustré sur le schéma ci-dessous (à gauche).
2. Faites passer tous les câbles nécessaires à travers les trous oblongs de la base de montage et du moteur de portail, séparément.
3. Positionnez la base de montage de façon à ce que les 4 vis d'expansion passent à travers les trous oblongs de la base de montage.
4. Utilisez des rondelles et des écrous pour fixer les vis d'expansion (ne serrez pas encore les vis).
5. Vérifiez que le moteur de portail est parallèle au portail, à une distance d'environ 60 mm. Ensuite, utilisez des rondelles et des écrous pour serrer les vis.

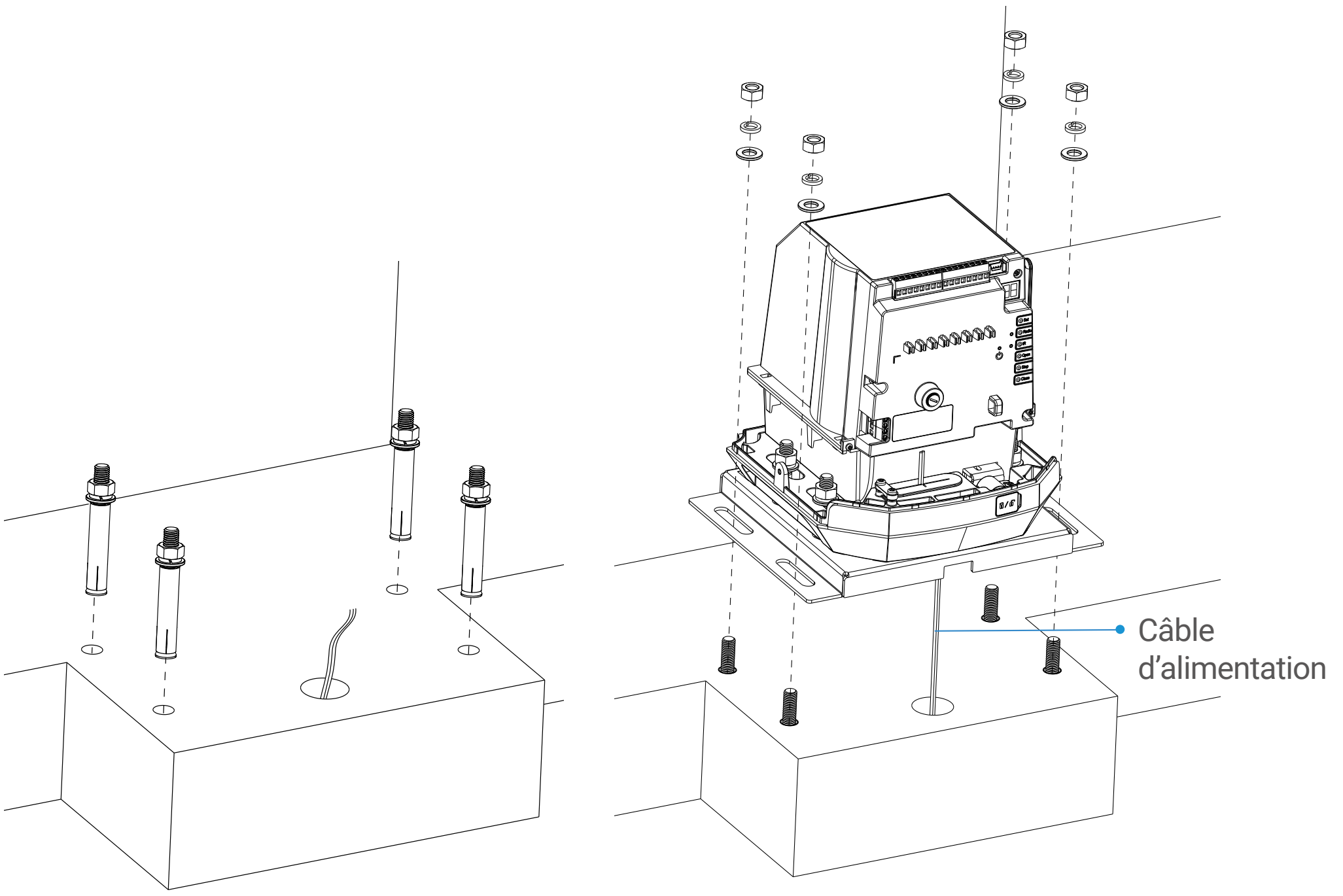

Étape 4 : Branchez le câble d'alimentation.

- **Le moteur de portail nécessite un câble d'alimentation (avec une prise) pour être raccordé à une source d'alimentation externe, ou doit être connecté à un interrupteur bipolaire conforme à la norme EN 60664-1.**
- **Veillez à ouvrir d'abord le disjoncteur destiné à l'utilisation du moteur de portail.**

1. Desserrez les deux vis (voir A sur la figure) et retirez la plaque de couverture (voir B sur la figure) de l'entrée de câble du moteur de portail.

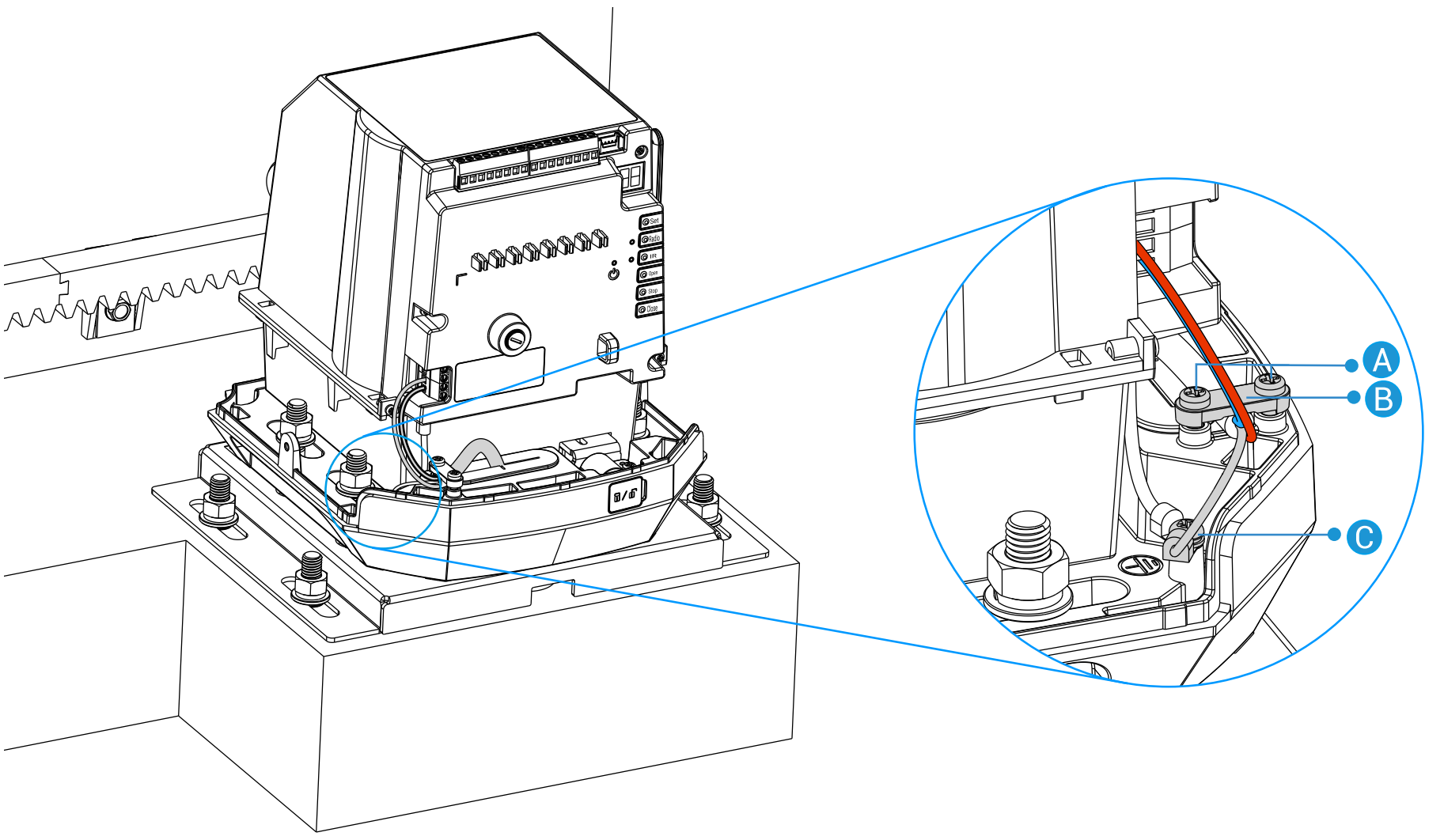

2. Connectez le fil de phase (fil rouge sur la figure) à l'interface L et le fil neutre (fil bleu sur la figure) à l'interface N (reportez-vous à l'étiquette sur le moteur de portail, comme illustré ci-dessous).

3. Raccordez le fil de terre (fil gris sur le schéma) à la tige de mise à la terre.
   a. Desserrez la vis (voir C sur la figure) sur la tige de mise à la terre.
   b. Torsadez le fil de terre avec le fil de terre existant.
   c. Revissez la vis sur la tige de mise à la terre.
4. Placez les fils dans l'entrée de câble, puis utilisez les vis pour refixer la plaque de couverture.

Les étapes ci-dessus expliquent comment fixer le moteur de portail en utilisant la base de montage comme exemple. Si vous choisissez d'utiliser la cale, reportez-vous aux schémas ci-dessous. Les détails de l'opération sont similaires à ceux de l'utilisation de la base de montage pour l'installation.

1 Utilisez le moteur de portail et la cale pour marquer les points d'ancrage.

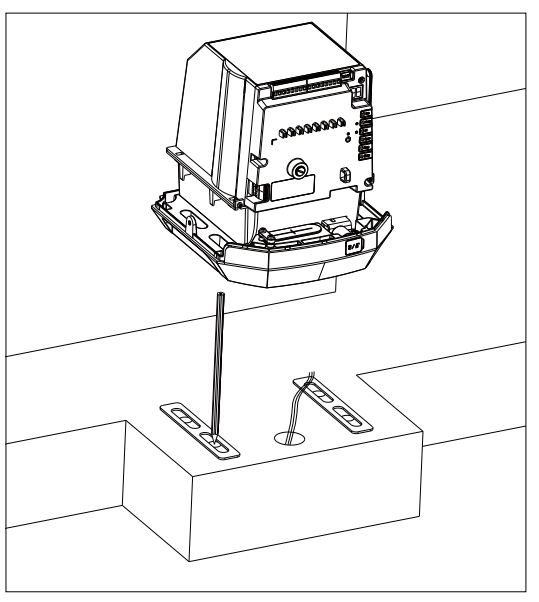

2 Percez des trous.

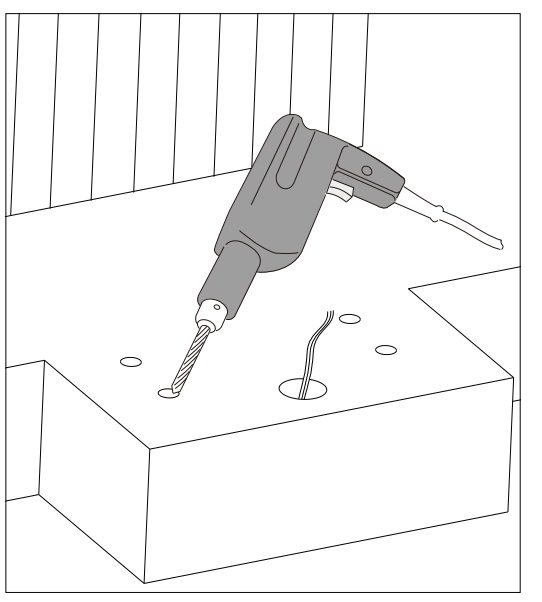

3 Insérez les vis d'expansion.

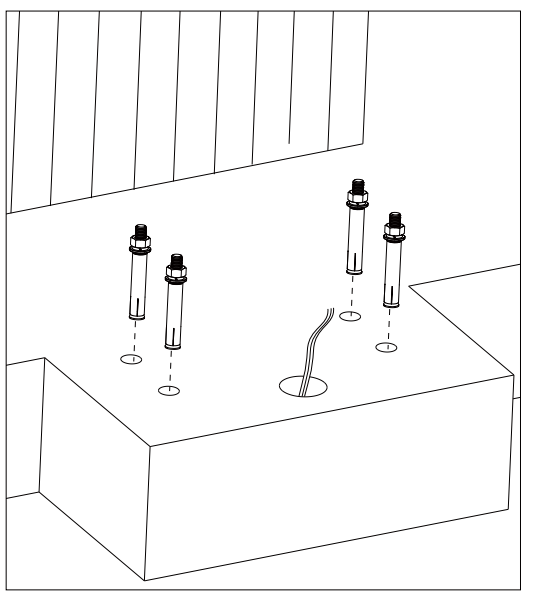

4 Fixez la cale et le moteur de portail.

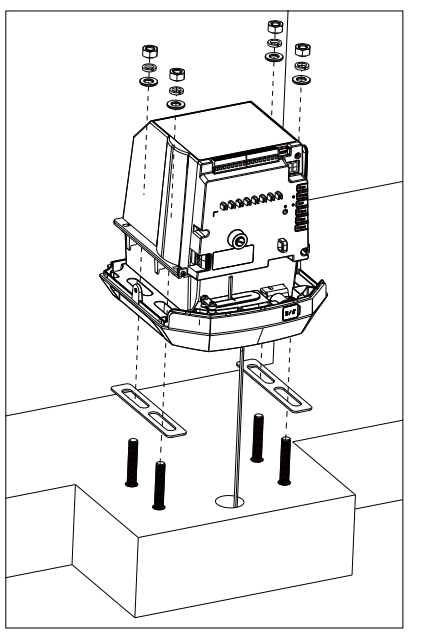

Installer les crémaillères et la tôle de butée

Si vous avez déjà des crémaillères M4 fixées sur le support de votre portail, vous pouvez utiliser les crémaillères existantes et n'avez pas besoin d'installer celles fournies dans le paquet. Veillez toutefois à laisser une distance de 1 à 1,5 mm entre la crémaillère et la roue dentée du moteur de ce portail.

- Les crémaillères doivent être fixées au renfort du portail.
- Deux types de vis sont fournis. Utilisez des vis adaptées au matériau de votre portail. Utilisez des vis autoperceuses pour un portail en métal et des vis autotaraudeuses pour un portail en bois.
- N'huilez jamais le pignon ni les crémaillères.

1. Composants requis

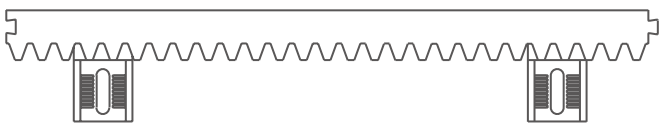

Crémaillère (0,33 m×12)

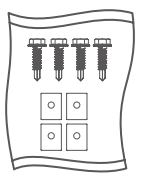

Kit de vis autoperceuses (×7)

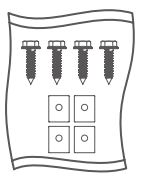

Kit de vis autotaraudeuses (×6)

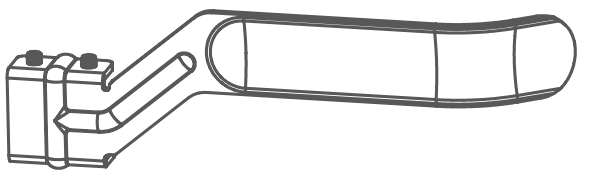

Tôle de butée gauche (×1)

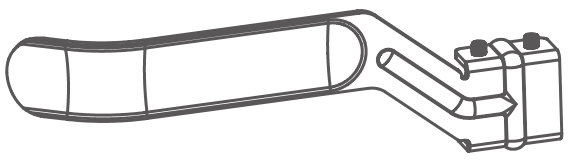

Tôle de butée droite (×1)

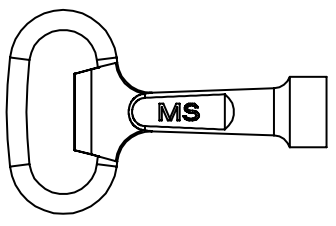

Clé (×1)

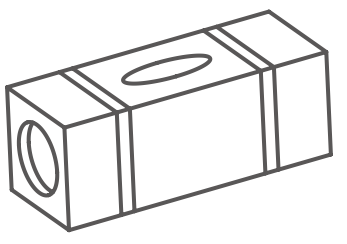

Niveau à bulle miniature (×1)

Crayon (×1)

Un total de 12 crémaillères sont fournies (pour un portail de 4 m). Si votre portail est plus long et que vous avez besoin de crémaillères supplémentaires, veuillez acheter les crémaillères nécessaires auprès d'EZVIZ.

2. Déverrouiller le moteur de portail

1. Ouvrez le cache-serrure et insérez la clé fournie.
2. Tournez la clé dans le sens des aiguilles d'une montre sur 180 degrés.
3. Retirez la clé, puis remettez le cache-serrure en place.
4. Après avoir déverrouillé le moteur de portail, ouvrez et fermez manuellement le portail. Si vous ressentez une résistance évidente, ajustez l'environnement d'installation du moteur de portail afin d'éliminer la source de cette résistance.

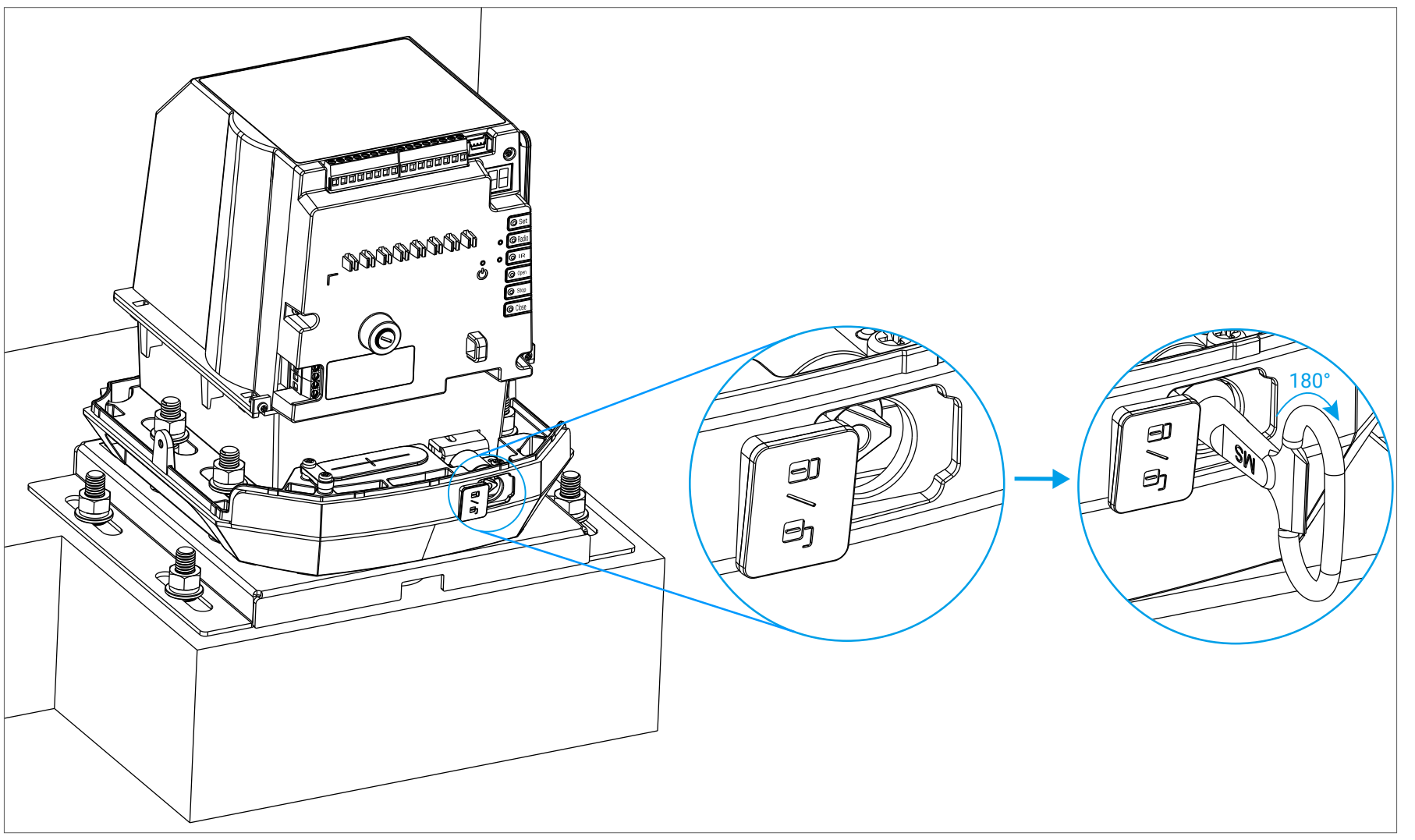

3. Fixez les crémaillères

1. Ouvrez complètement le portail.
2. Placez un crayon dans les encoches prévues à cet effet (comme indiqué par la flèche sur le schéma ci-dessous), en veillant à ce que la pointe du crayon soit en contact avec le renfort du portail. Faites ensuite coulisser le portail d'un bout à l'autre afin de tracer une ligne.

Pendant le traçage de la ligne, tenez le crayon afin de vérifier qu'il puisse dessiner une ligne nette, continue et droite sur le portail. Veillez à ne pas casser la mine du crayon.

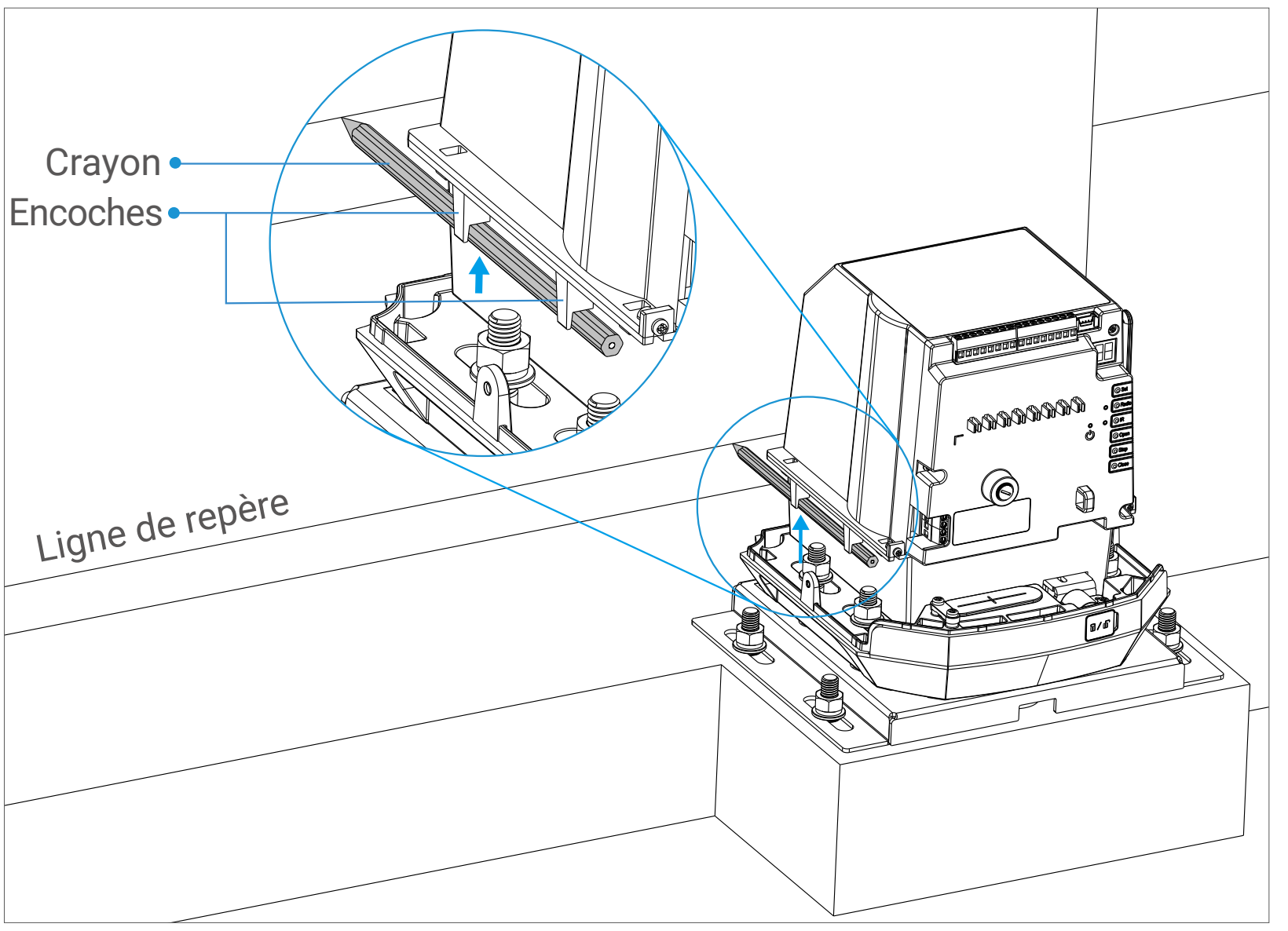

3. Positionnez une première crémaillère en alignant le centre des trous oblongs avec la ligne de repère.

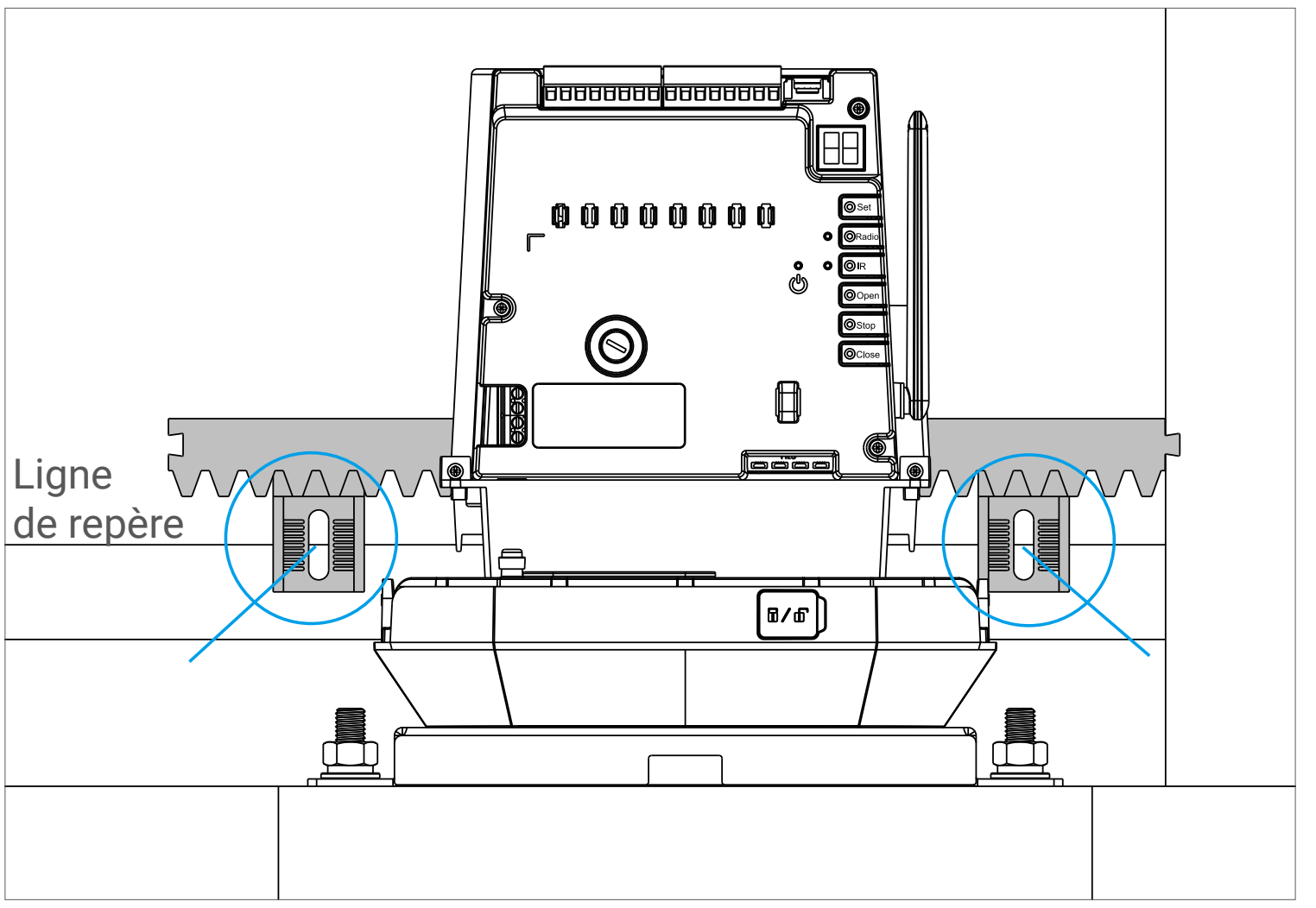

Laissez une distance de 1 à 1,5 mm entre la crémaillère et la roue dentée du moteur d'entraînement. Si, malgré vos efforts, la distance reste trop importante, envisagez d'ajouter une plaque de calage (percée de trous pour le passage des vis) entre le moteur de portail et la base de montage.

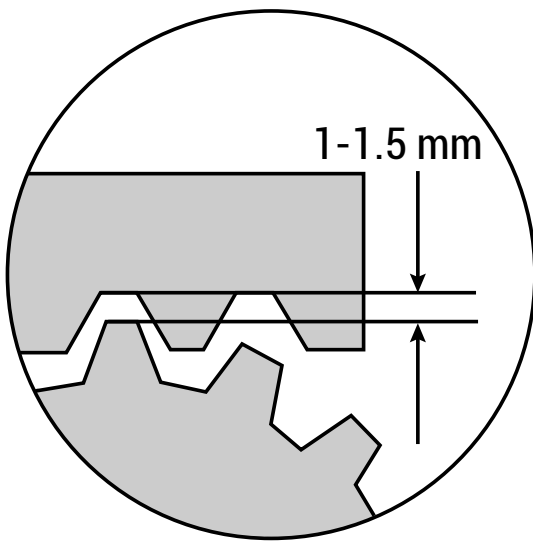

4. Utilisez des vis et des rondelles pour fixer la crémaillère au centre des trous oblongs (sur la ligne de repère), tout en utilisant le niveau à bulle fourni afin de vous assurer que la crémaillère est en position horizontale.

- Après avoir inséré les vis dans le renfort du portail, ne les serrez pas trop fort. Vérifiez à nouveau la distance entre la crémaillère et la roue dentée du moteur pour vous assurer qu'elle reste comprise entre 1 et 1,5 mm.
- Le schéma ci-dessous illustre l'utilisation de vis autoperceuses pour fixer la crémaillère sur un portail métallique. Si votre portail est en bois, utilisez des vis autotaraudeuses.

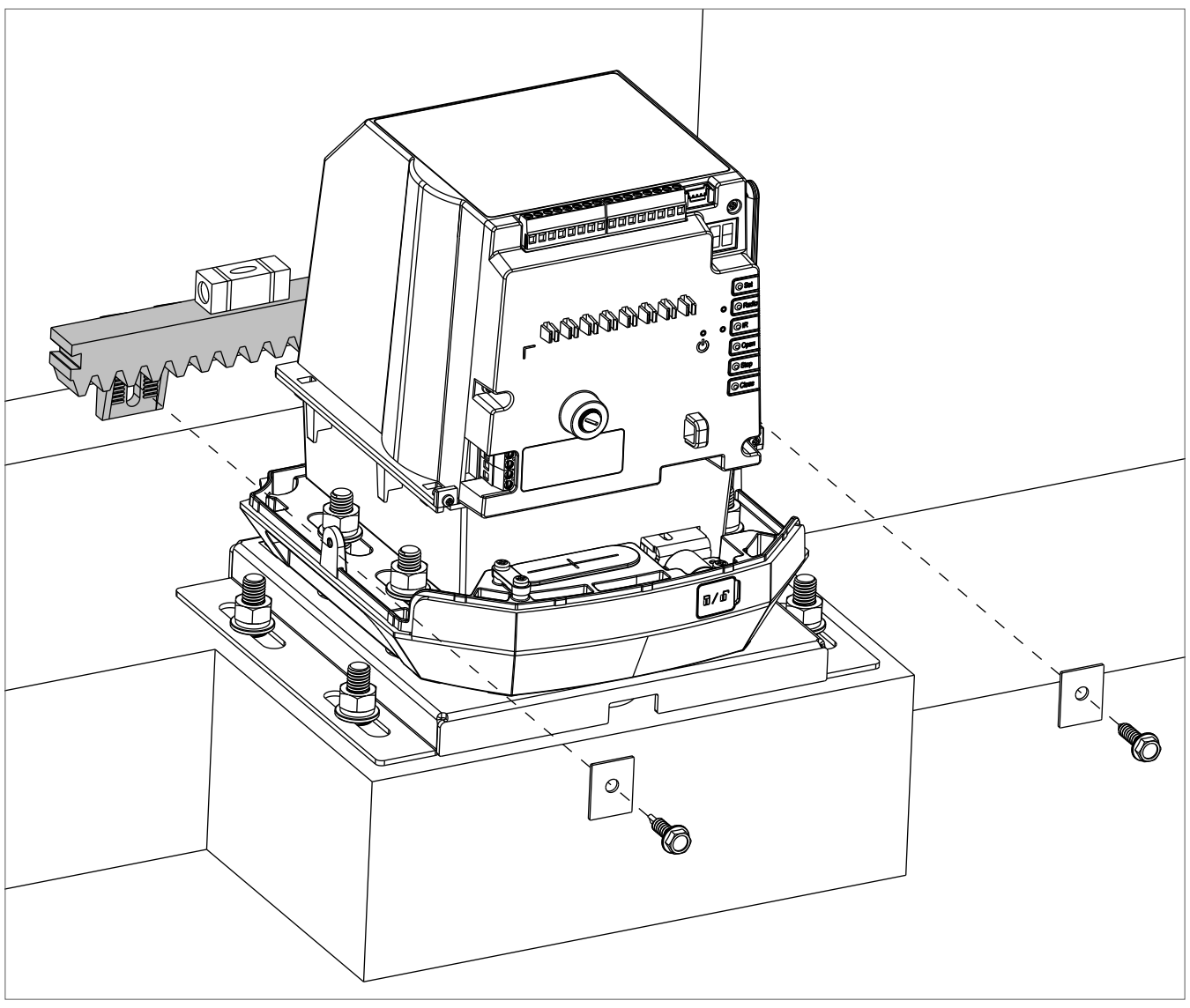

5. Fixez les autres crémaillères de la même manière, en les imbriquant les unes dans les autres. (Ne serrez pas trop les vis.)

Lors de la fixation de chacune des crémaillères restantes, il est recommandé de fixer d'abord la vis à l'extrémité la plus éloignée ; vous devrez ensuite peut-être ajuster la position de la crémaillère avant de fixer la vis à l'extrémité d'interconnexion.

6. Une fois toutes les crémaillères fixées, il est recommandé de faire coulisser le portail d'un bout à l'autre plusieurs fois afin de vérifier que les crémaillères et la roue dentée fonctionnent de manière fluide. Dans le cas contraire, ajustez la position des crémaillères. Après vous être assuré que les crémaillères et la roue dentée fonctionnent correctement, serrez bien toutes les vis des crémaillères.

4. Fixez la plaque de butée

1. Faites coulisser le portail jusqu'à l'extrémité droite (que le portail soit ouvert ou fermé, ou que le moteur soit installé à gauche ou à droite).
2. Sortez la tôle de butée gauche (portant la marque « L » sur la face intérieure) de l'emballage.

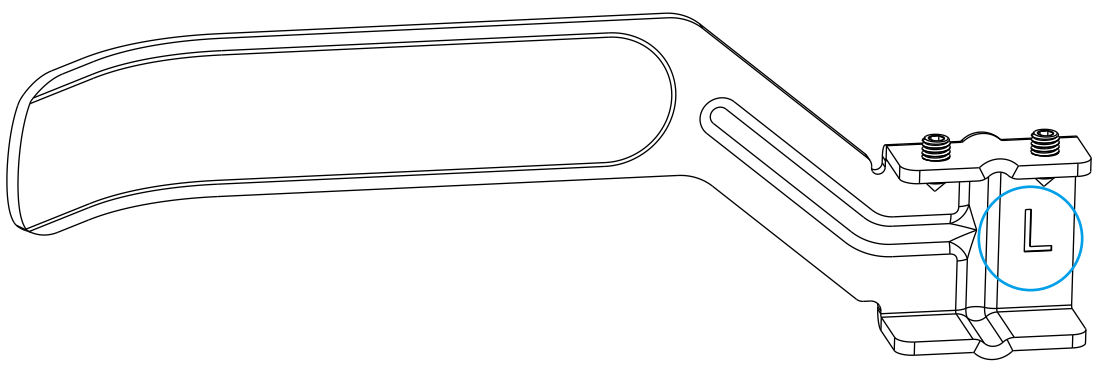

3. Fixez la tôle de butée gauche sur la crémaillère du côté gauche du moteur de portail (en veillant à ce que la partie pliée de la tôle de butée soit au-dessus de la crémaillère).
4. Place la partie courbée de la tôle de butée en contact avec le ressort de butée sur le moteur de portail.
5. Poussez la tôle de butée pour plier le ressort (comme illustré sur la figure ci-dessous) jusqu'à ce que vous entendiez un déclic. Utilisez les vis fournies pour fixer la tôle de butée sur la crémaillère.

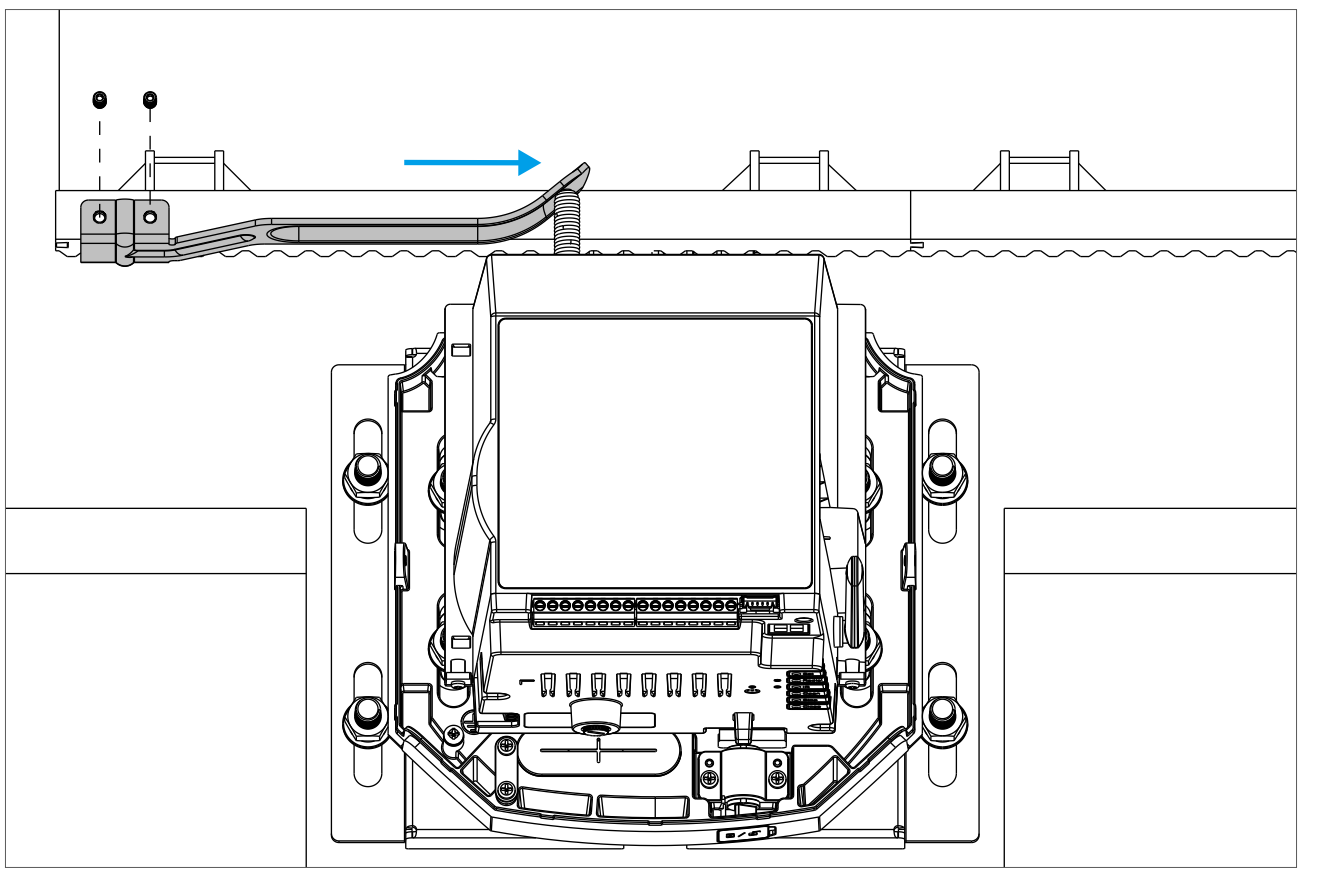

Fixez la tôle de butée gauche

Exemples de mauvaise installation	
La partie pliée de la tôle de butée se trouve sous la crémaillère.	La partie pliée de la tôle de butée n’est pas en contact avec le ressort du moteur de portail.

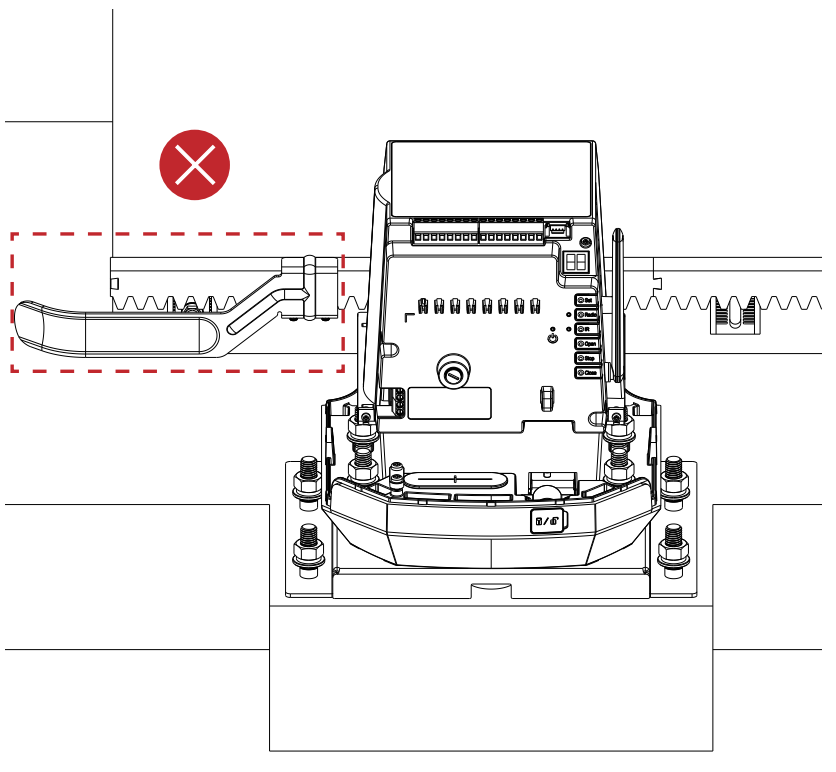

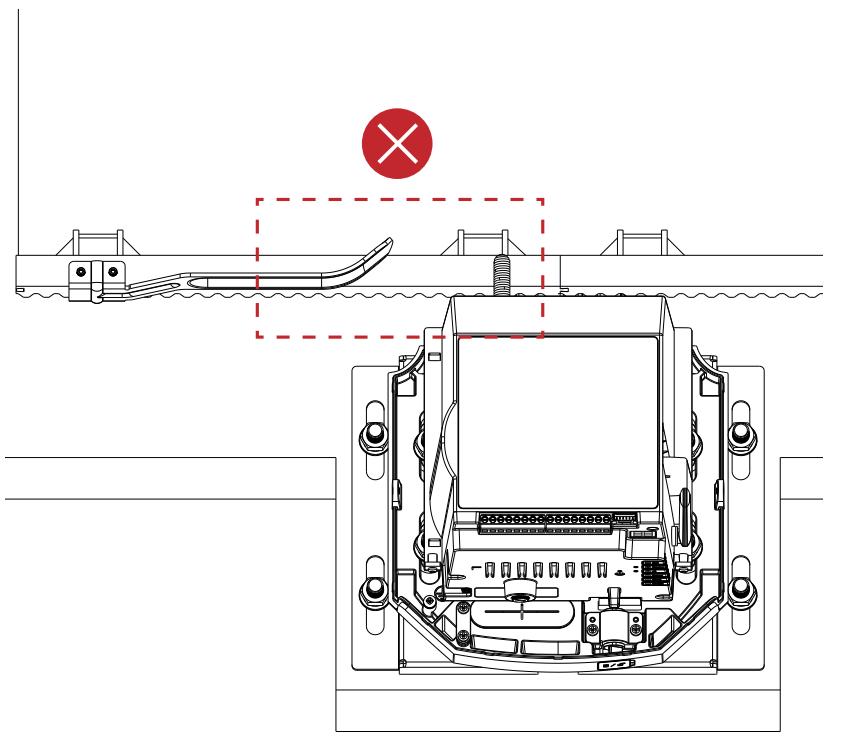

6. Faites coulisser le portail jusqu’à l’extrémité gauche, puis fixez la tôle de butée droite de la même manière.

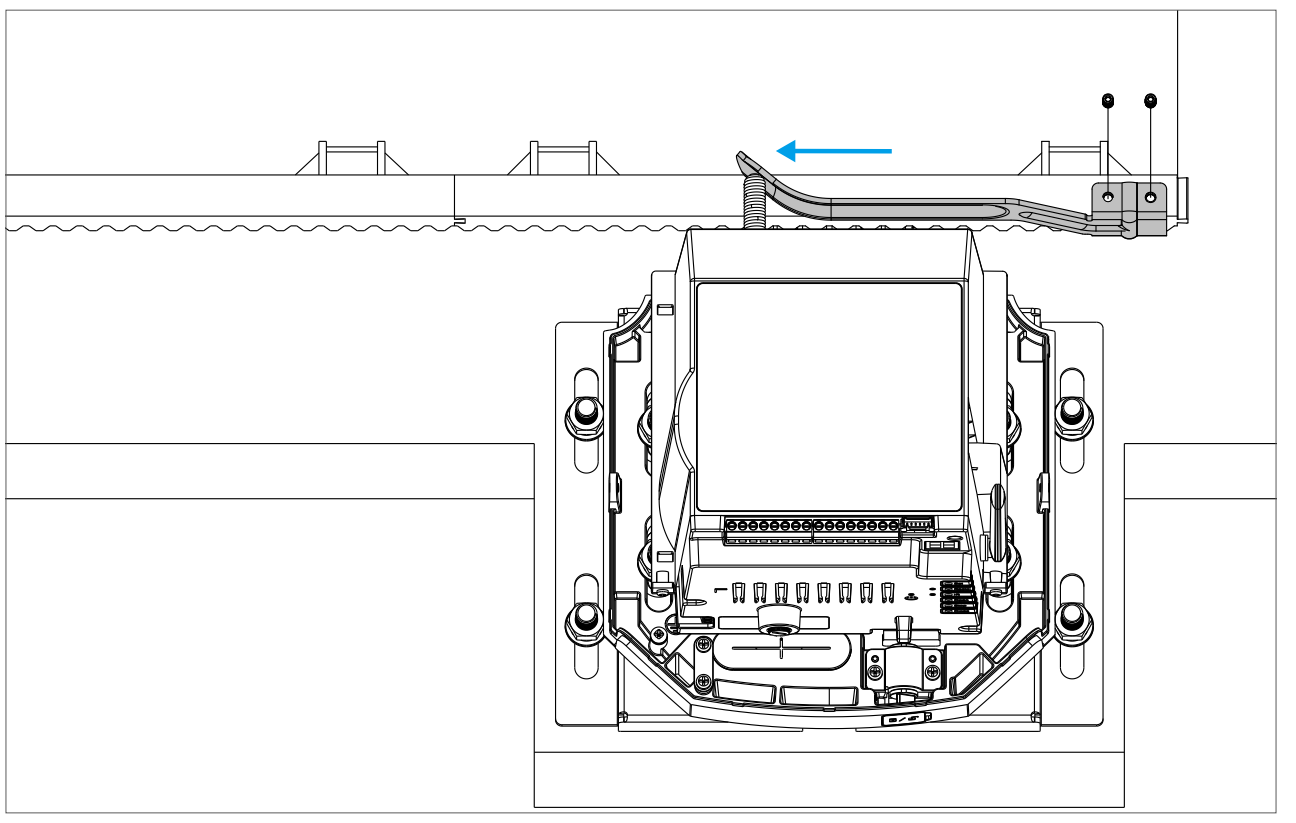

Fixez la tôle de butée droite.

Après avoir fixé chaque pièce de la tôle de butée, faites glisser le portail lentement jusqu'à ce que la partie pliée de la tôle de butée touche le ressort de butée sur le moteur de portail, afin de vérifier si un clic se fait entendre. Sinon, ajustez la position de la tôle de butée.

Que faire si la tôle de butée est trop longue et empêche le portail de s'ouvrir ou de se fermer complètement ?

- Pliez manuellement la partie pliable de la tôle de butée.
- Ajustez l’emplacement d’installation du moteur de portail.
- Allongez le support du portail afin que la tôle de butée puisse être fixée plus loin du ressort sur le moteur de portail.
- Coupez une partie de la tôle de butée.
- Pour éviter que la tôle de butée ne soit trop longue et n’empêche le portail de s’ouvrir ou de se fermer complètement, assurez-vous que votre portail soit aussi long que possible par rapport à la distance entre les piliers.

5. Verrouiller le moteur de portail

1. Ouvrez le cache-serrure et insérez la clé fournie.
2. Tournez la clé dans le sens antihoraire sur 180 degrés.
3. Retirez la clé, puis remettez le cache-serrure en place.

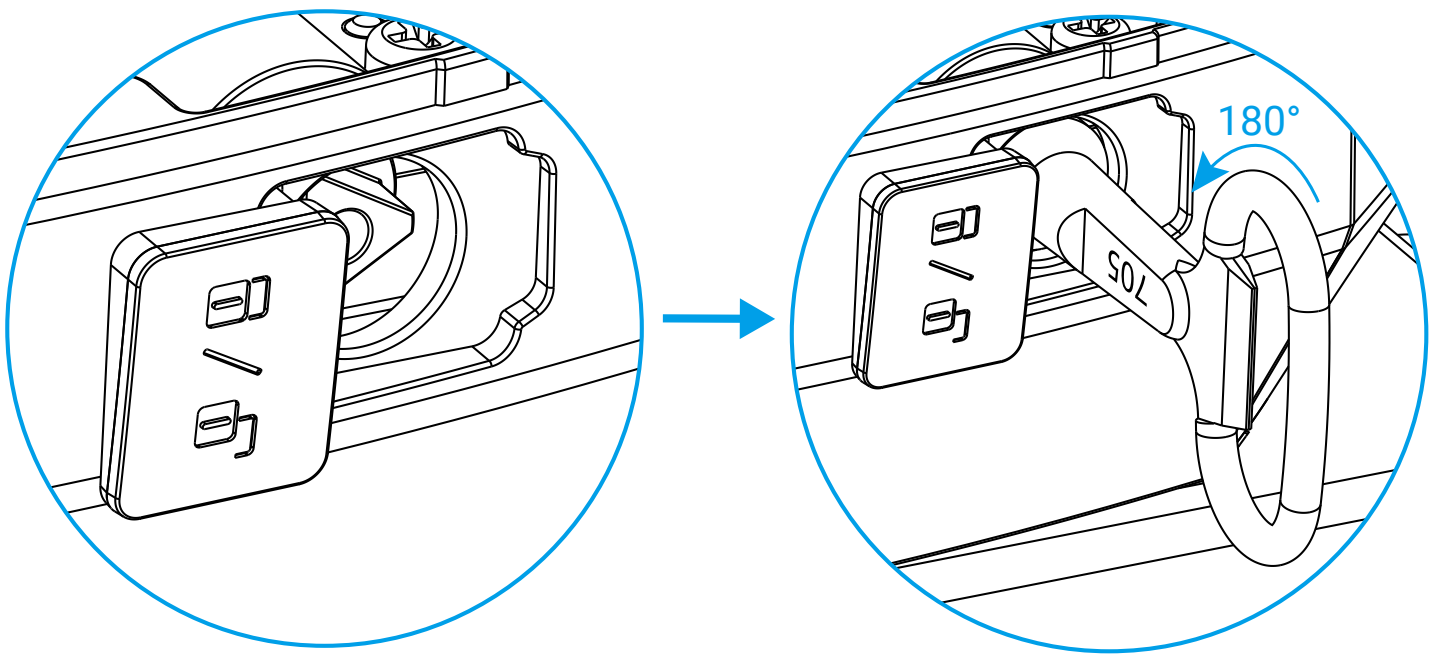

Installez les photocellules

Basées sur l'émission de faisceaux infrarouges, les photocellules sont utilisées pour détecter le passage d'une personne ou d'un véhicule à travers le portail, afin d'éviter tout risque de blessure ou de dommage lors de la fermeture du portail. La coupure du faisceau de la photocellule doit entraîner l'arrêt immédiat du portail.

1. Composants requis

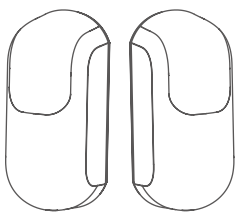

Photocellule (×2)

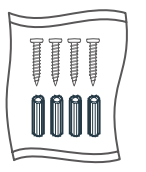

Kit de visserie (×1)

2. Principes de base des photocellules

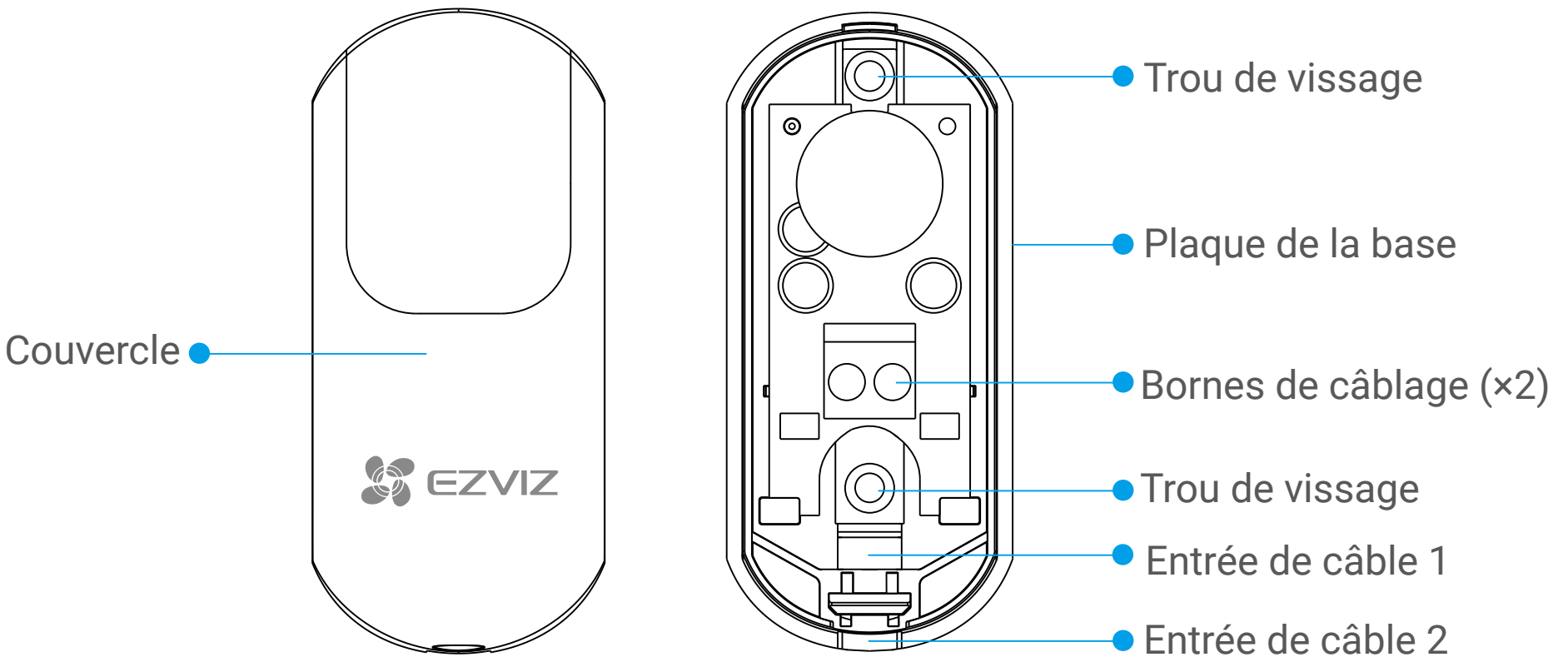

3. Procédure d'installation

- N'installez pas les photocellules sur des surfaces instables.
- Si vous installez les photocellules dans un endroit exposé à des rayons lumineux directs ou à la lumière du soleil, des mesures doivent être prises pour protéger les composants optiques internes des photocellules de ces rayons lumineux ou de la lumière du soleil.
- La photocellule RX ne doit recevoir que les rayons lumineux émis par la photocellule TX. Ne dirigez pas les rayons infrarouges émis par d'autres détecteurs vers la photocellule RX.
- Veillez à installer les deux photocellules à la même hauteur et à une hauteur appropriée (hauteur recommandée : 0,5 mètre au-dessus du sol).
- Distance horizontale recommandée entre les photocellules : 3 à 10 m.
- Au maximum, deux paires de photocellules peuvent être installées. N'installez pas deux TX (ou RX) du même côté.

Préparation

1. Si des photocellules existent déjà sur le pilier, retirez-les d'abord. Les fils peuvent être conservés pour une utilisation ultérieure.
2. Assurez-vous que l'environnement répond aux exigences d'installation. Utilisez un mètre ruban pour vous aider à déterminer un emplacement d'installation approprié sur le pilier. Il est recommandé d'installer les photocellules à une hauteur d'environ 50 cm au-dessus du sol ; les photocellules peuvent être installées soit à l'intérieur du portail, soit à l'extérieur, sur le pilier.
3. Une paire de photocellules est fournie dans le colis. Les deux photocellules doivent être installées séparément sur chaque pilier, sans exigence particulière quant au pilier sur lequel installer l'émetteur (TX) ou le récepteur (RX).
4. Chaque photocellule nécessite deux fils pour la connexion au moteur de portail. S'il y a quatre fils dissimulés, choisissez-en deux au hasard.

Installez les photocellules

1. Sortez la photocellule (TX ou RX) de la boîte. À l'aide d'un tournevis, desserrez la vis située au bas du couvercle. (Gardez soigneusement la vis.)

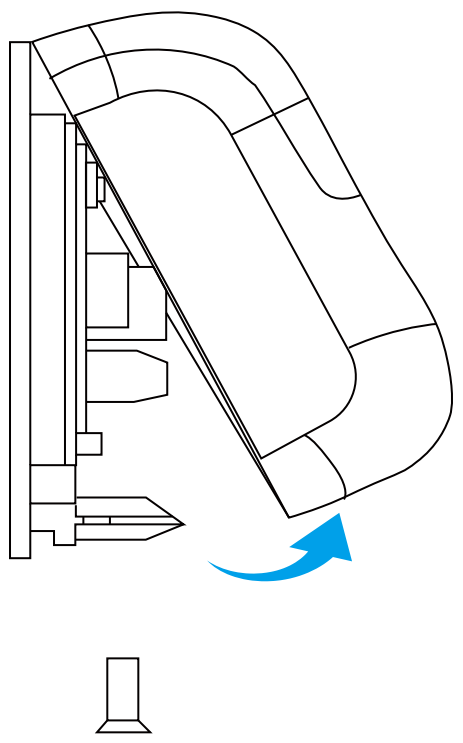

2. Saisissez la partie inférieure du couvercle et basculez-la vers le haut pour séparer le couvercle de la plaque de base.
3. Utilisez la plaque de base et un mètre ruban pour choisir un emplacement d'installation approprié sur le pilier. Il est recommandé que l'emplacement soit situé à une hauteur d'environ 50 cm au-dessus du sol (comme illustré ci-dessous).

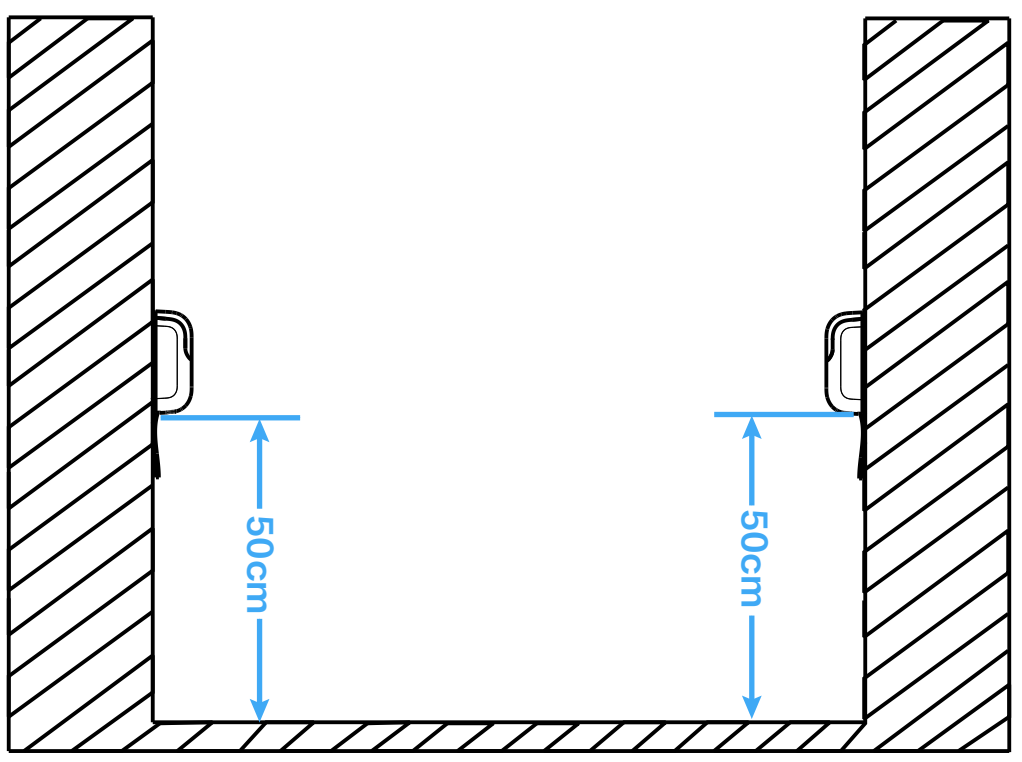

Les photocellules peuvent être installées soit à l'intérieur du portail, soit à l'extérieur, sur le pilier.

4. À l'aide d'un marqueur, repérez deux points d'ancrage en fonction des deux trous de vis sur la plaque de base.
5. Retirez la plaque de base, puis utilisez un foret pour percer deux trous (profondeur de perçage : 25-30 mm) aux deux points d'ancrage.
6. Raccordez les fils.
   a. Desserrez les deux vis sur les bornes de connexion.
   b. Faites passer deux fils par l'entrée de câbles 1 (si vous utilisez un câblage dissimulé) ou par l'entrée de câbles 2 (si vous utilisez un câblage apparent), puis insérez-les séparément dans les bornes de connexion.

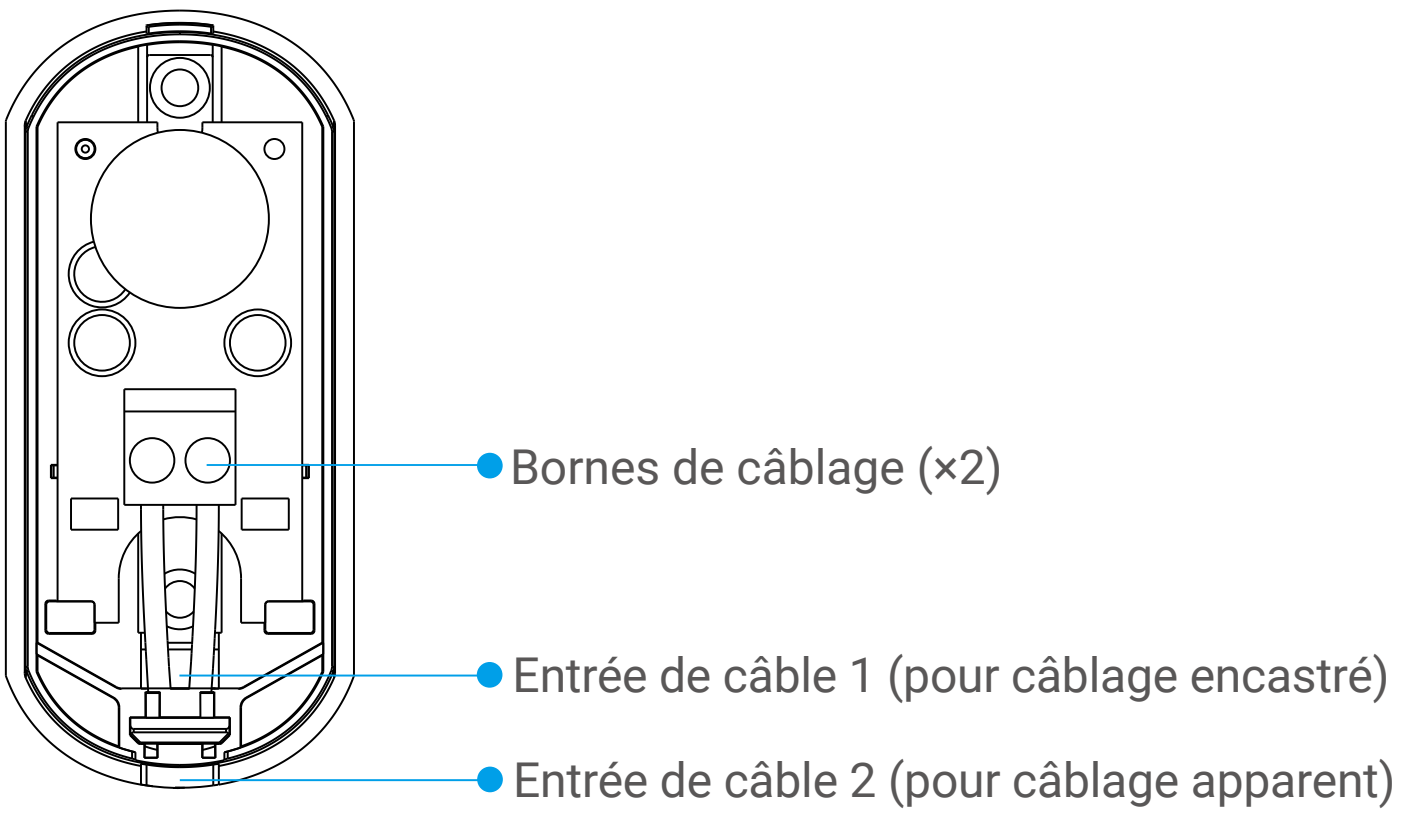

   c. Resserrez les deux vis sur les bornes de connexion.

- **Les deux bornes de connexion sur la plaque de base ne sont pas polarisées.**
- **Assurez-vous que les vis sont correctement serrées et que les fils ne risquent pas de se détacher.**
- **Veillez à ne pas provoquer de court-circuit entre les deux fils.**

7. Insérez deux chevilles dans les trous du pilier et enfoncez-les simplement dans les trous à l'aide d'un marteau.
8. Alignez les deux trous de vis de la plaque de base avec les deux trous du pilier, puis fixez deux vis dans les trous de vis.

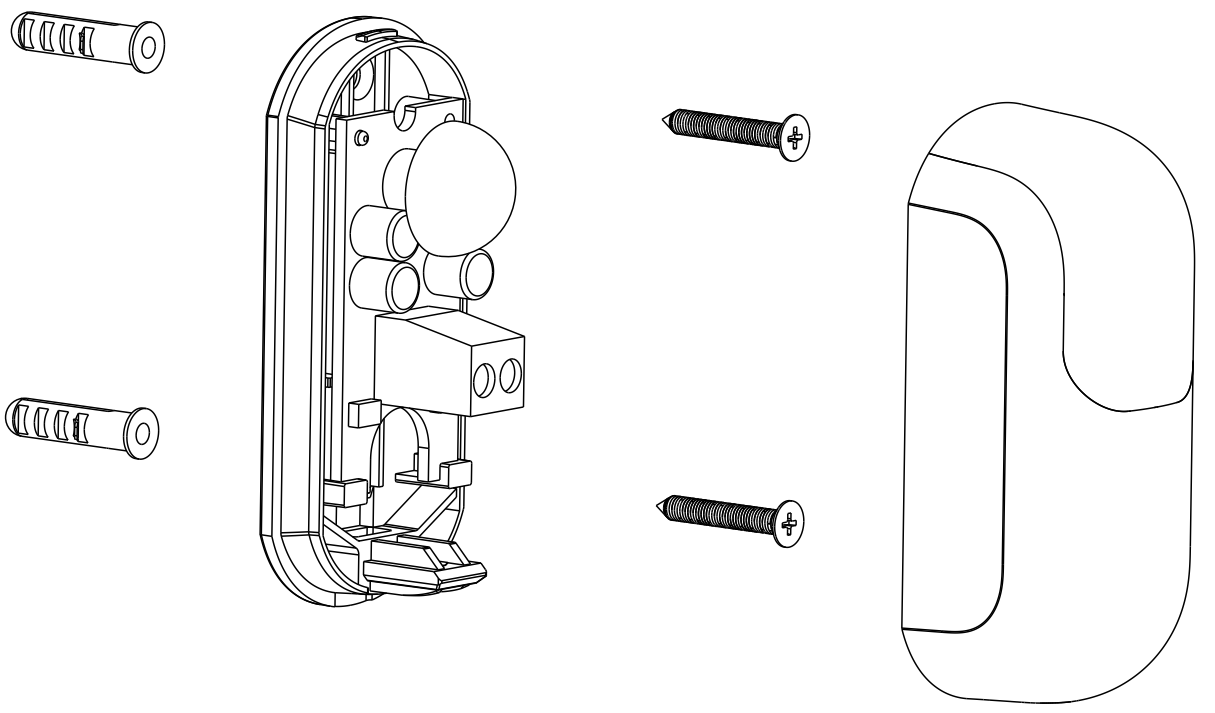

9. Installez le couvercle sur la plaque de base (de haut en bas), puis resserrez la vis (desserrée à l'étape 1) située au bas du couvercle.

Après avoir installé une photocellule, répétez les étapes ci-dessus pour installer l'autre photocellule, en veillant à ce que les deux photocellules soient fixées à la même hauteur et que les deux photocellules soient alignées comme indiqué ci-dessous.

Vue de dessus

Câblage sur le moteur de portail

1. Desserrez les deux vis des bornes 7 et 8 (« BUS ») sur le moteur de portail.
2. Insérez les deux fils d'une cellule photocellule dans les bornes 7 et 8.

- **N'insérez pas les deux fils dans le même bornier.**
- **Assurez-vous que les vis sont correctement serrées et que les fils ne risquent pas de se détacher.**
- **Veillez à ne pas provoquer de court-circuit entre les deux fils d'une même photocellule.**

3. Insérez les deux fils de l'autre photocellule dans les bornes 7 et 8.
4. Resserrez les vis sur les deux bornes.
5. Utilisez un collier de serrage pour fixer les fils dans le support de câbles.

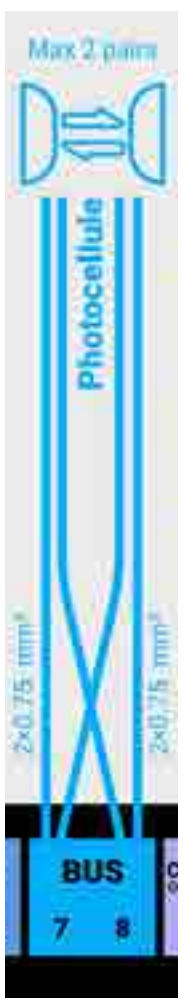

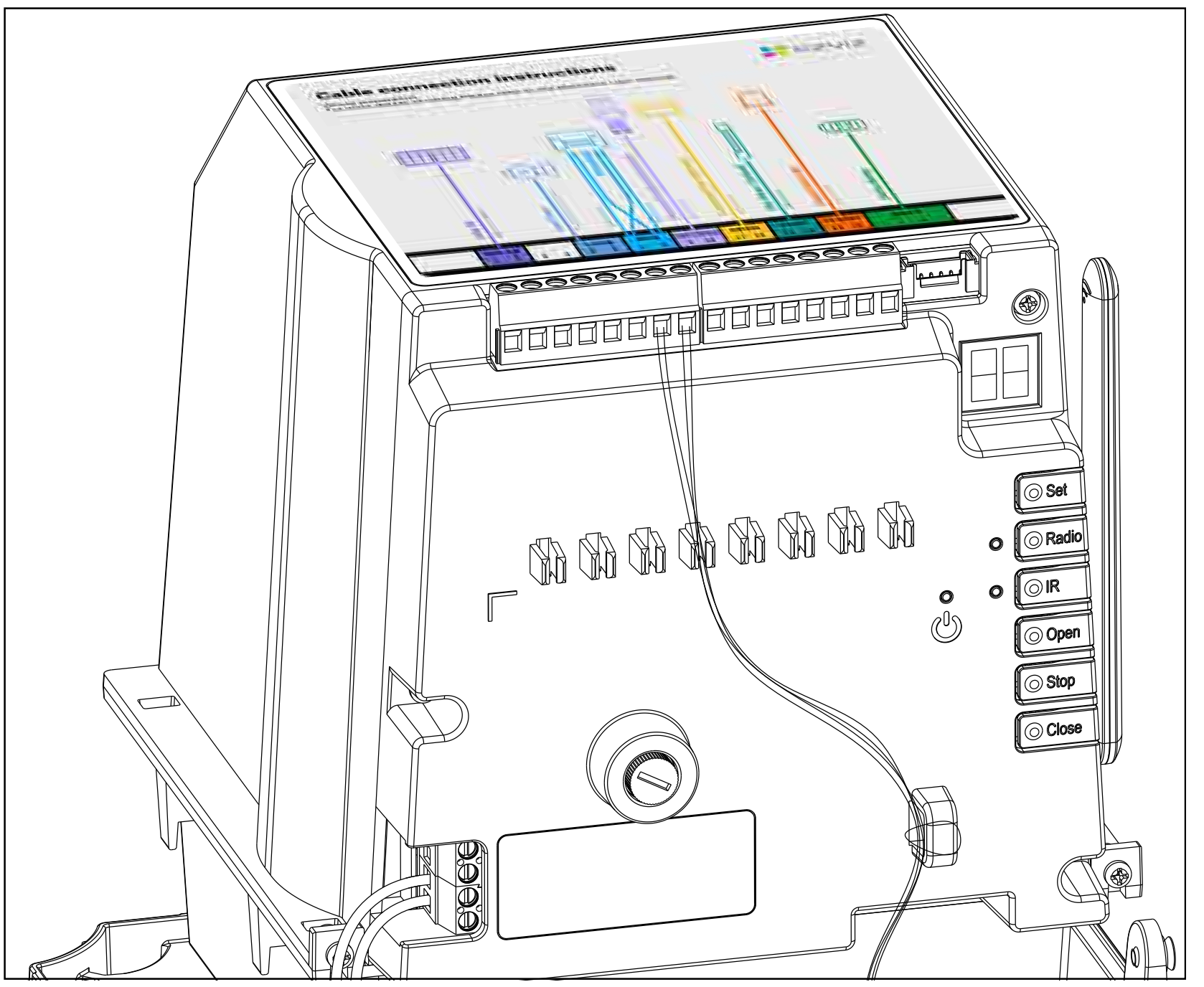

Installez la caméra avec lumière d'alarme

1. Composants requis

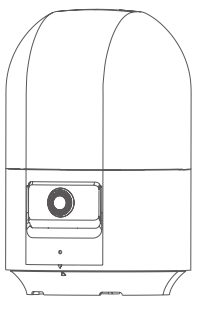

Caméra avec lumière d'alarme (×1)

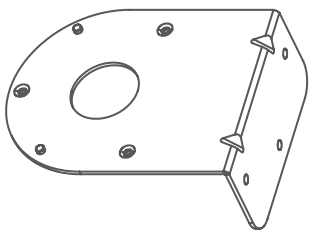

Support mural (×1)

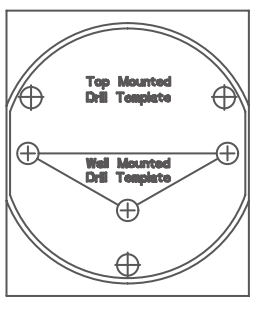

Gabarit de perçage (×1)

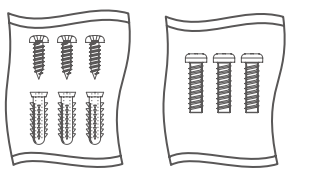

Kit de visserie (×2)

2. Principes de base de la caméra avec lumière d'alarme

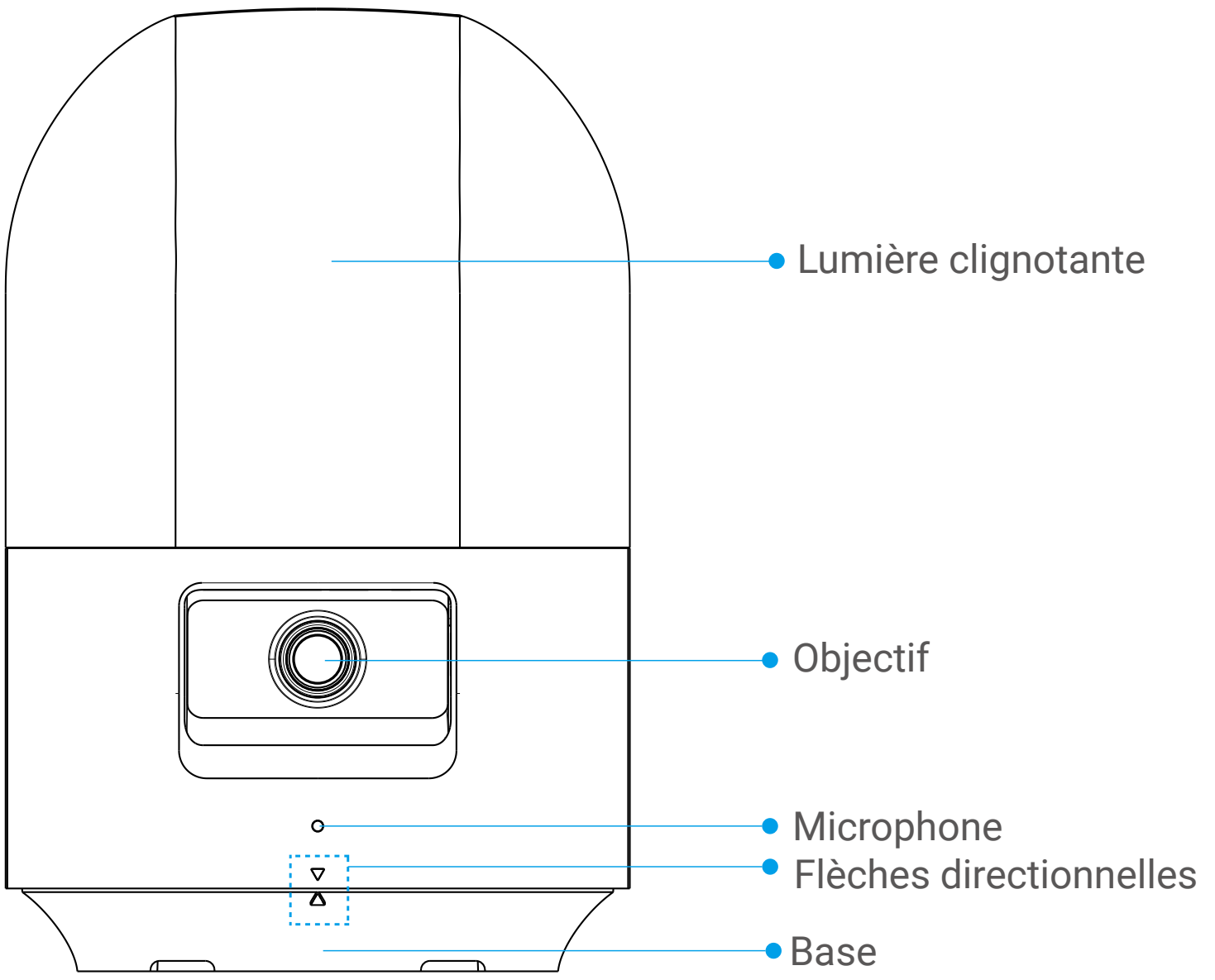

Vue avant

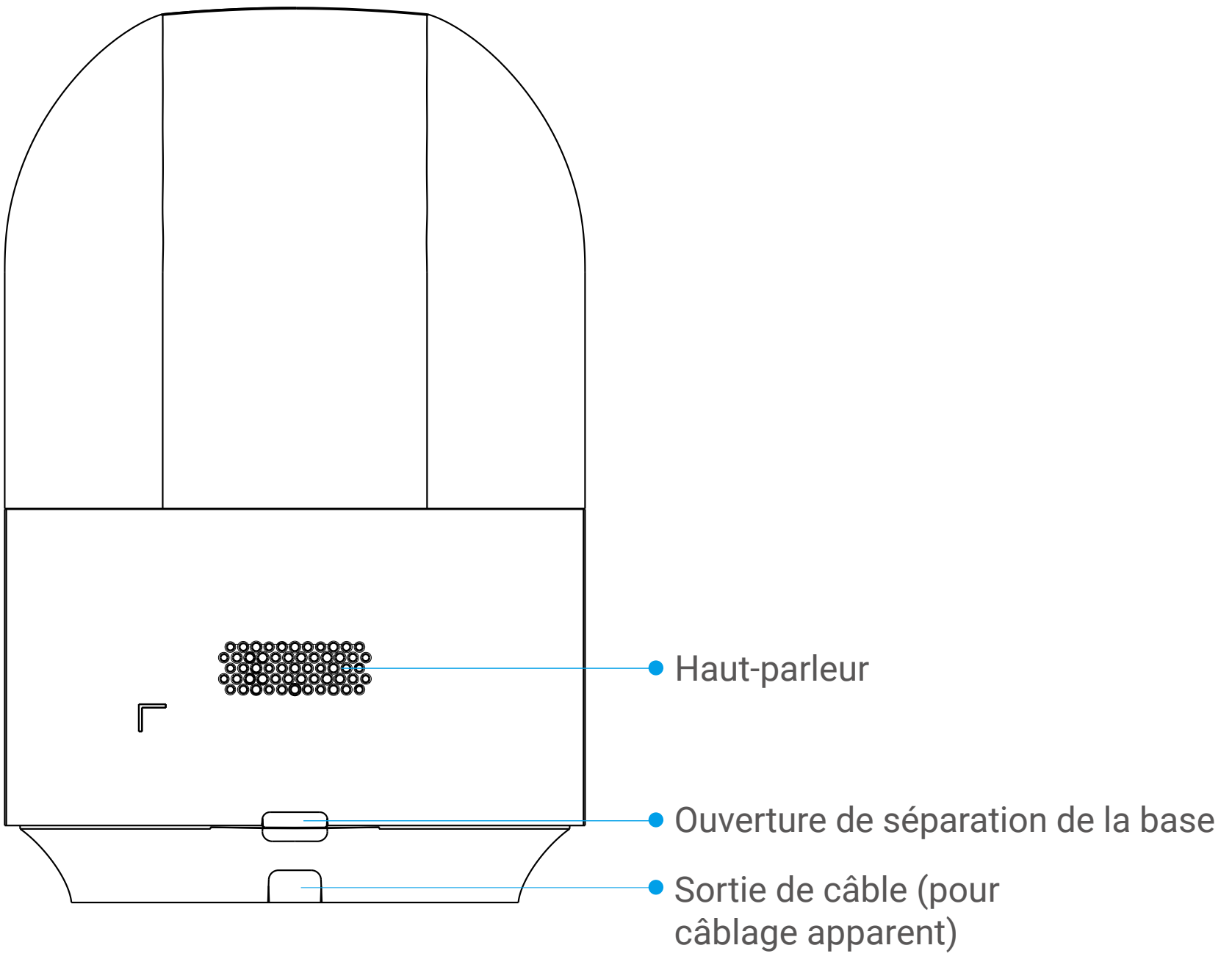

Vue arrière

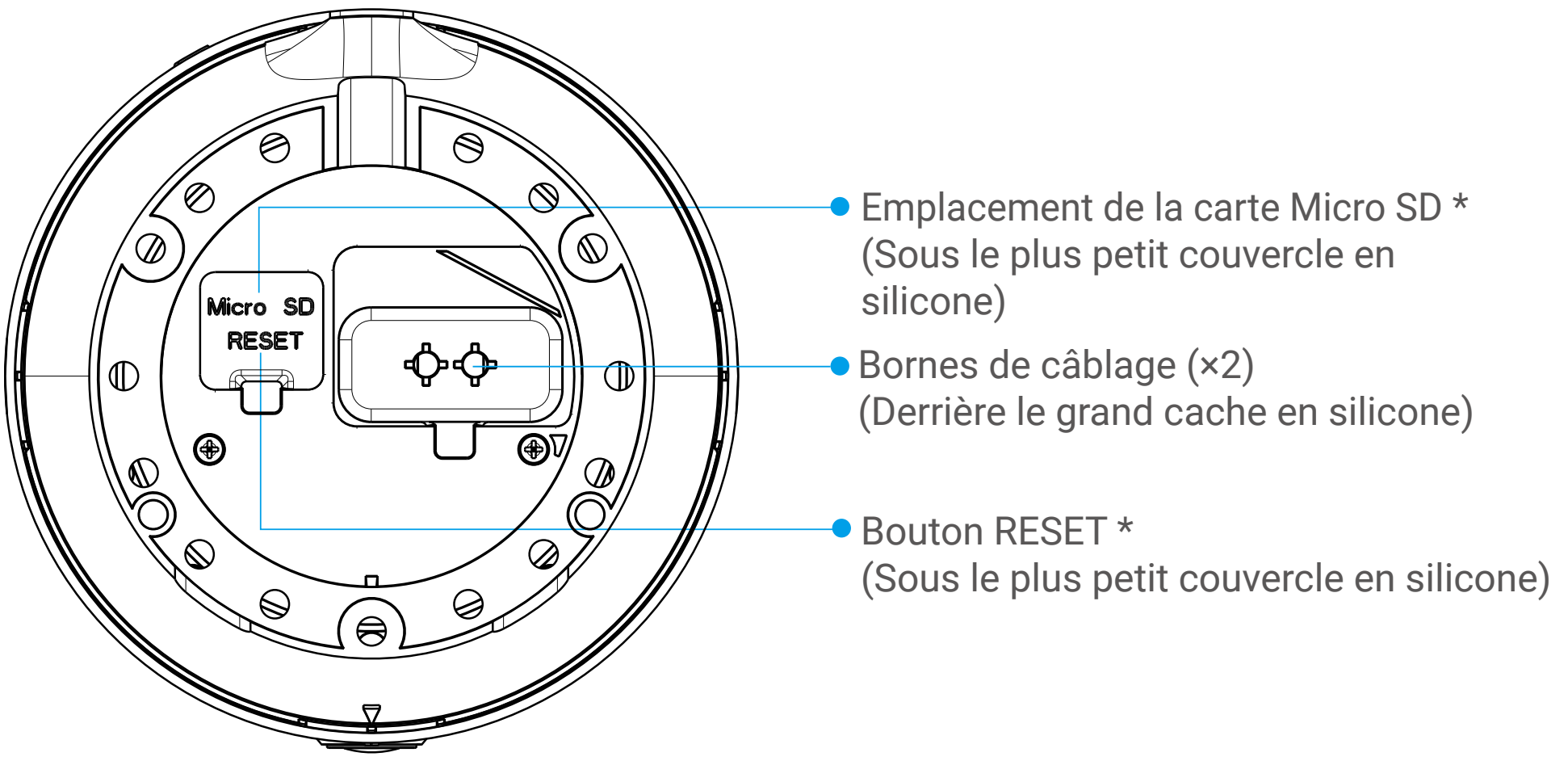

Vue inférieure

Nom	Description
Emplacement de la carte Micro SD	Insérez la carte Micro SD (vendue séparément) dans le logement prévu à cet effet. Initialisez la carte dans l'application EZVIZ avant de l'utiliser. Compatibilité recommandée : Classe 10, espace minimum : 16 Go, espace maximum : 512 Go.
Bouton RESET	Lorsque la caméra fonctionne, maintenez la touche enfoncée pendant environ 4 s pour rétablir tous les paramètres aux valeurs par défaut.

3. Procédure d'installation

- **Il est recommandé d'installer La·caméra·avec·lumière·d'alarme du même côté que le moteur de portail, c'est-à-dire du côté vers lequel le portail s'ouvre.**
- **Pour garantir une bonne qualité de visualisation en direct, installez la caméra avec lumière d'alarme aussi près que possible du répéteur sans fil, sans murs ni obstacle métallique entre les deux.**
- **Il est recommandé d'installer la caméra avec lumière d'alarme à une hauteur de 2 m. Une installation de la caméra trop haute ou trop basse peut entraîner des angles morts et nuire aux performances de surveillance.**

Préparation

1. Si une caméra d'alarme lumineuse est déjà installée sur le pilier, retirez-la d'abord. Les fils peuvent être conservés pour une utilisation ultérieure.
2. La·caméra·avec·lumière·d'alarme nécessite deux fils pour être raccordée au moteur de portail. S'il n'y a pas de câbles, veuillez d'abord percer des trous et préparer les câbles.
3. Examinez les environs du pilier et choisissez un emplacement idéal pour installer la caméra avec lumière d'alarme (soit sur le mur, soit au sommet du pilier) afin de garantir que la caméra bénéficie d'un bon angle de surveillance après l'installation.
4. Il est recommandé d'installer la caméra avec lumière d'alarme au sommet du pilier (montage supérieur), car la caméra bénéficiera ainsi d'un angle de surveillance plus large ainsi que d'une meilleure performance sans fil.
5. La perspective de surveillance de La·caméra·avec·lumière·d'alarme peut être affectée par plusieurs facteurs, notamment la hauteur du sommet du pilier et l'angle d'inclinaison de la surface supérieure.

Montage supérieur

1. Choisissez un emplacement approprié sur le dessus du pilier et collez le gabarit de perçage (en veillant à ce que la zone d'installation soit propre et plane).

- **Assurez-vous que la distance entre l'objectif de la Caméra avec lumière d'alarme et les bords du pilier soit inférieure à 2 cm ; sinon, une zone morte pourrait apparaître dans le champ de surveillance.**
- **Il est recommandé que le pilier ne dépasse pas 2,5 m de hauteur.**

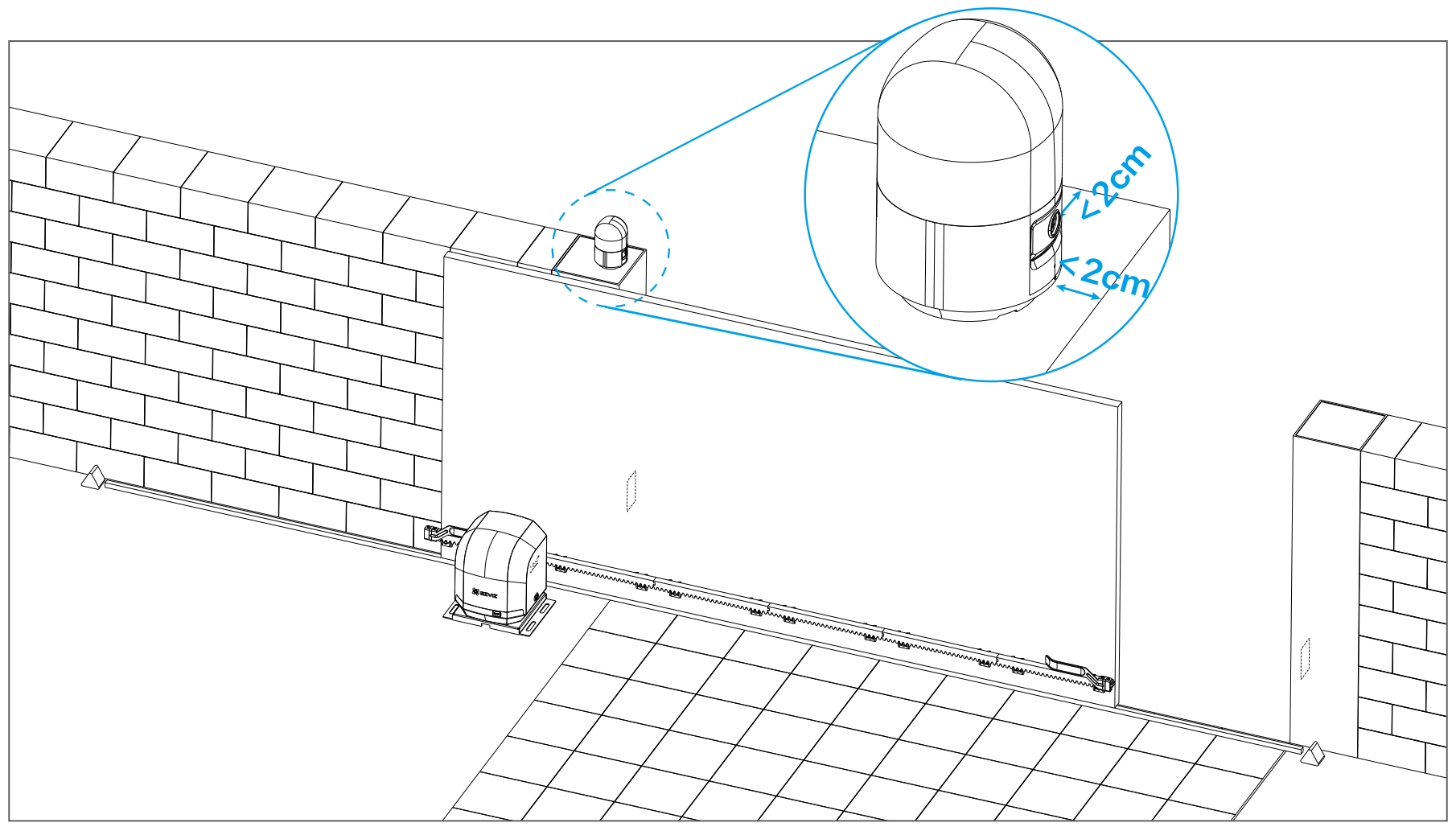

2. Utilisez un foret de 5,5 mm de diamètre pour percer des trous aux trois points situés le long du cercle du gabarit de perçage (profondeur de perçage : environ 25 mm).

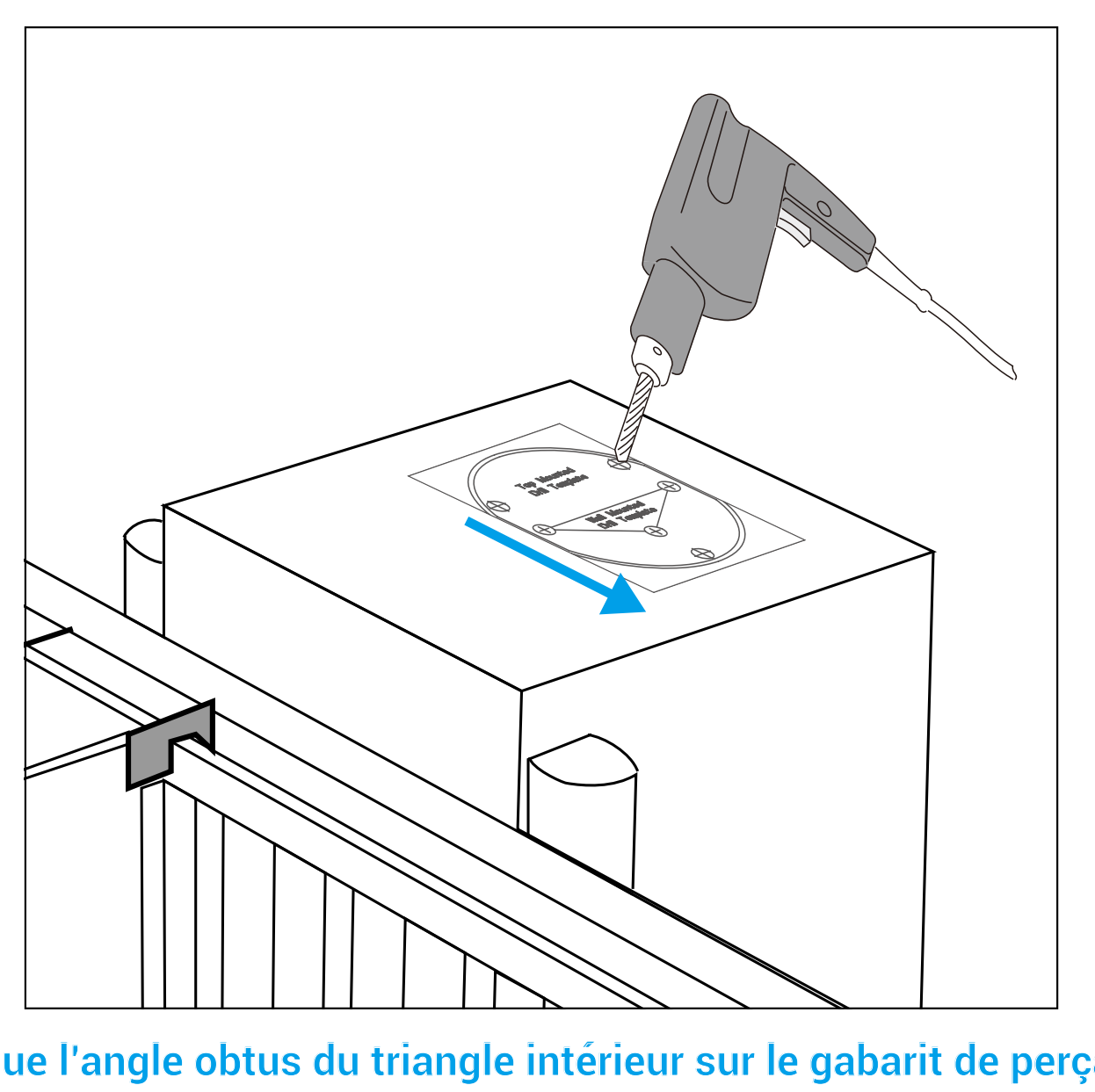

Assurez-vous que l'angle obtus du triangle intérieur sur le gabarit de perçage pointe dans la même direction que celle vers laquelle l'objectif de la caméra avec lumière d'alarme sera orienté (comme indiqué par la flèche sur la figure).

3. Retirez le gabarit de perçage, placez les chevilles dans les trous, puis enfoncez-les juste à l'intérieur des trous à l'aide d'un marteau.

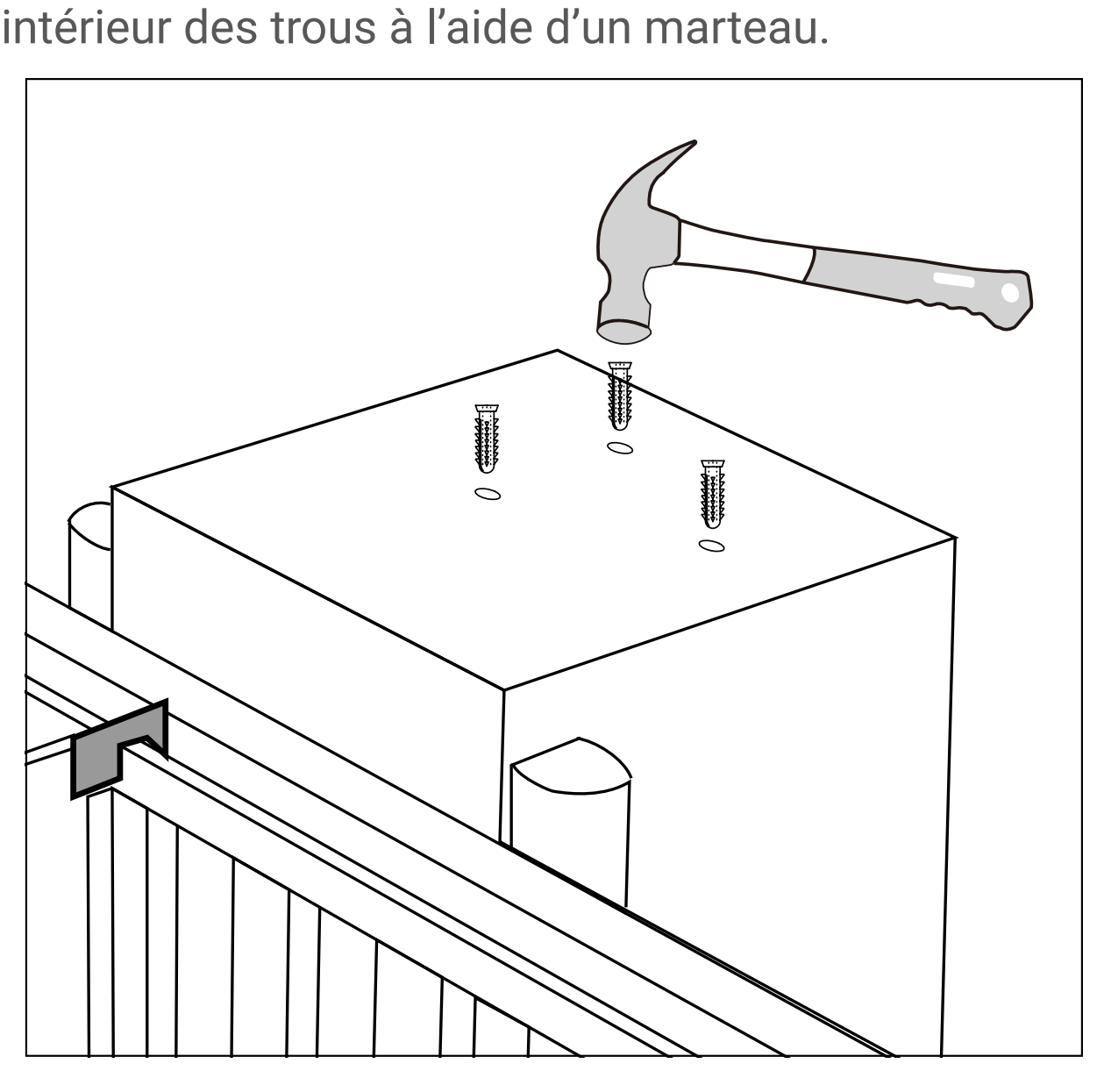

4. Alignez le repère en forme de flèche sur le corps de la caméra avec celui situé sur la base de la caméra, puis utilisez un tournevis pour séparer la base de la caméra avec lumière d'alarme (en passant par l'ouverture prévue à cet effet).

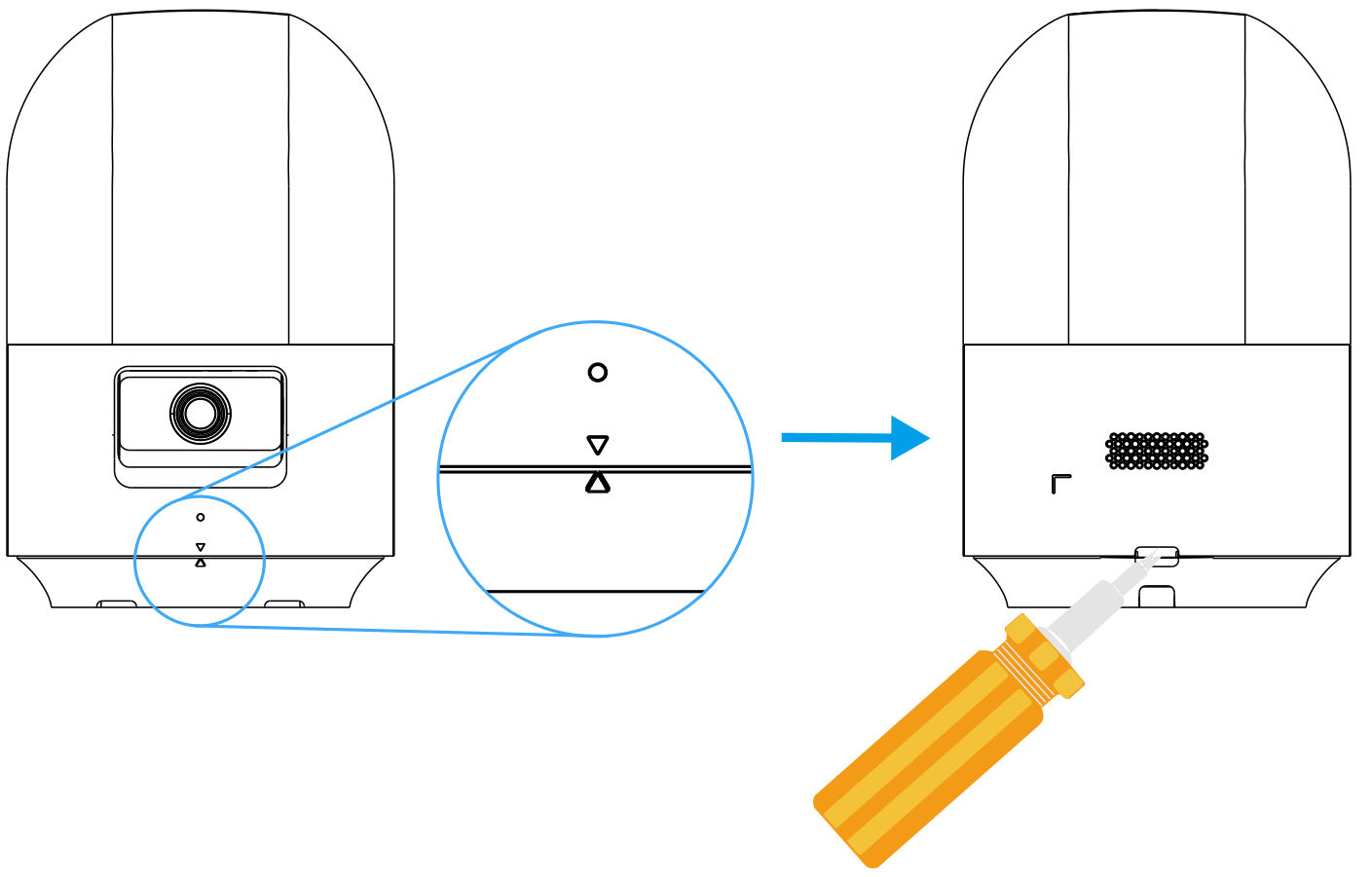

5. Ouvrez le petit cache en silicone situé au bas du boîtier de la caméra, insérez une carte Micro SD (vendue séparément) dans le logement prévu à cet effet, puis remettez le cache en place.

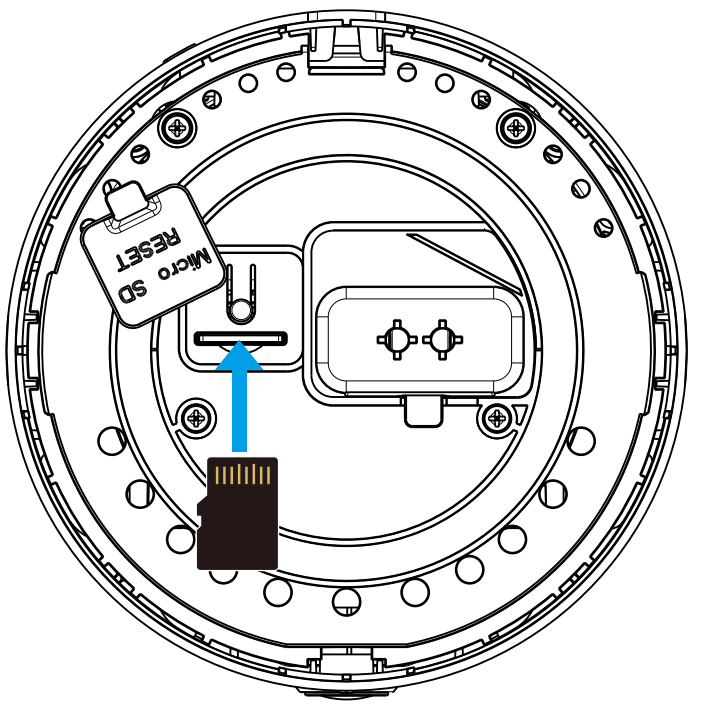

Après avoir installé la carte Micro SD, vous devez initialiser la carte dans l'application EZVIZ avant de l'utiliser.

- **Dans l'application EZVIZ, appuyez sur « État du stockage » dans l'interface « SETs de l'appareil » pour vérifier l'état de la carte Micro SD.**
- **Si l'état de la carte mémoire affiché est « Non initialisé », appuyez sur la commande pour l'initialiser. L'état passera à Normal. Vous pourrez ensuite enregistrer les vidéos.**

6. Dénudez l'enveloppe isolante des deux fils dissimulés sur 6 à 10 mm, puis faites passer les fils à travers la base de la caméra.
7. Alignez les trois trous de vis de la base avec les trous percés sur le dessus du pilier (en veillant à ce que le symbole de la flèche sur la base soit orienté vers le portail). Utilisez trois vis pour fixer la base.
8. Raccordez les fils à la caméra.
   a. Retirez le plus grand cache en silicone situé sous le boîtier de la caméra.
   b. Utilisez un tournevis pour desserrer les deux vis sur les deux bornes de connexion.
   c. Faites passer les fils dissimulés à travers les trous du grand cache en silicone, puis connectez-les aux deux bornes de raccordement.

Veillez à ne pas provoquer de court-circuit des fils.

   d. Utilisez un tournevis pour resserrer les vis des bornes de connexion.
   e. Remettez bien en place le couvercle en silicone, en veillant à ce qu'il soit bien serré.

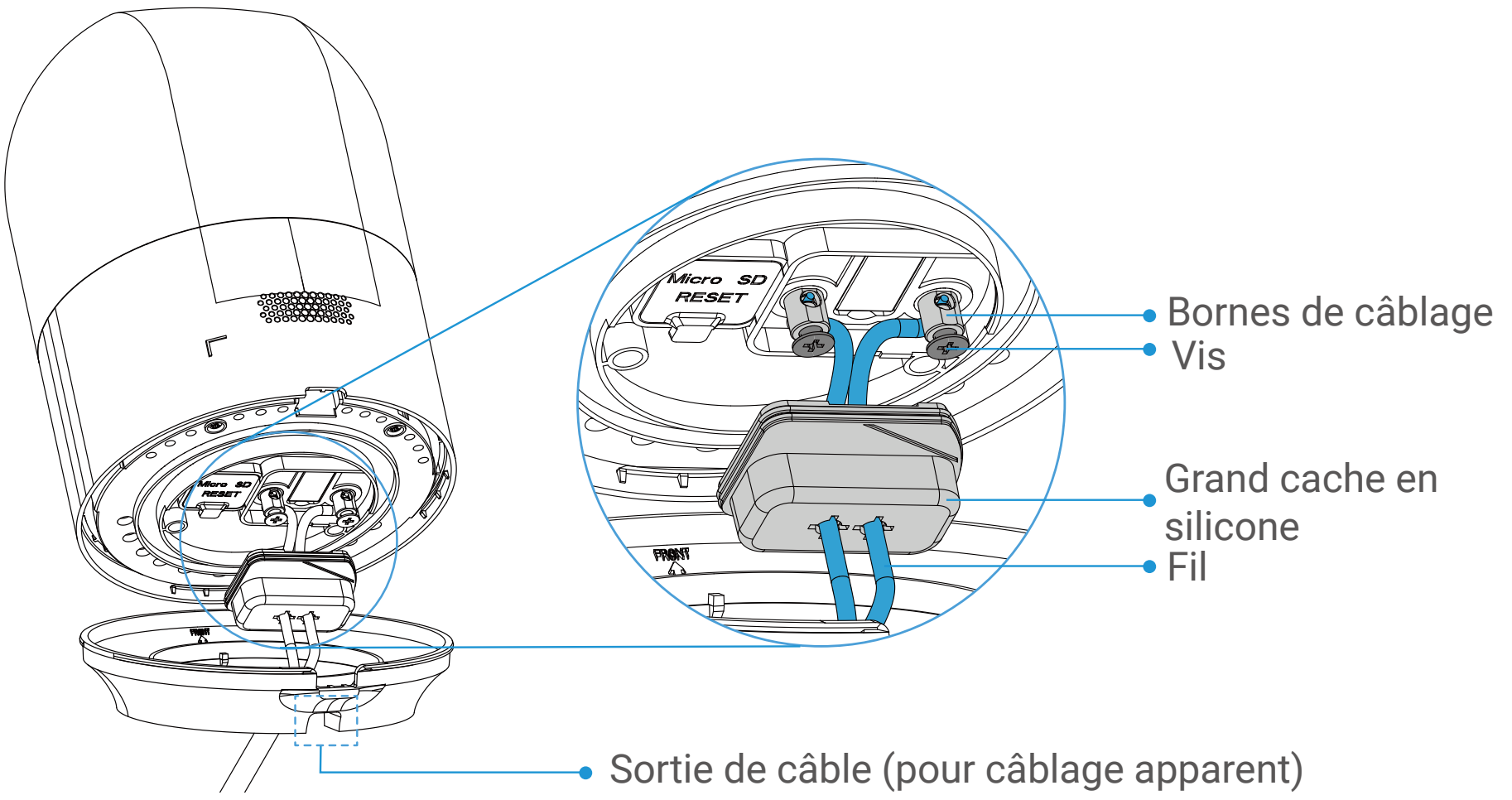

Si vous utilisez un câblage apparent, guidez les fils à travers la sortie de câbles après le raccordement.

9. Alignez le repère en forme de flèche sur le boîtier de la caméra avec celui de la base de la caméra, puis appuyez sur le boîtier pour l'enclencher en place. Ajustez la position du corps de la caméra (dans le sens horizontal) et celle de l'objectif (dans le sens vertical) afin d'assurer un large angle de surveillance.

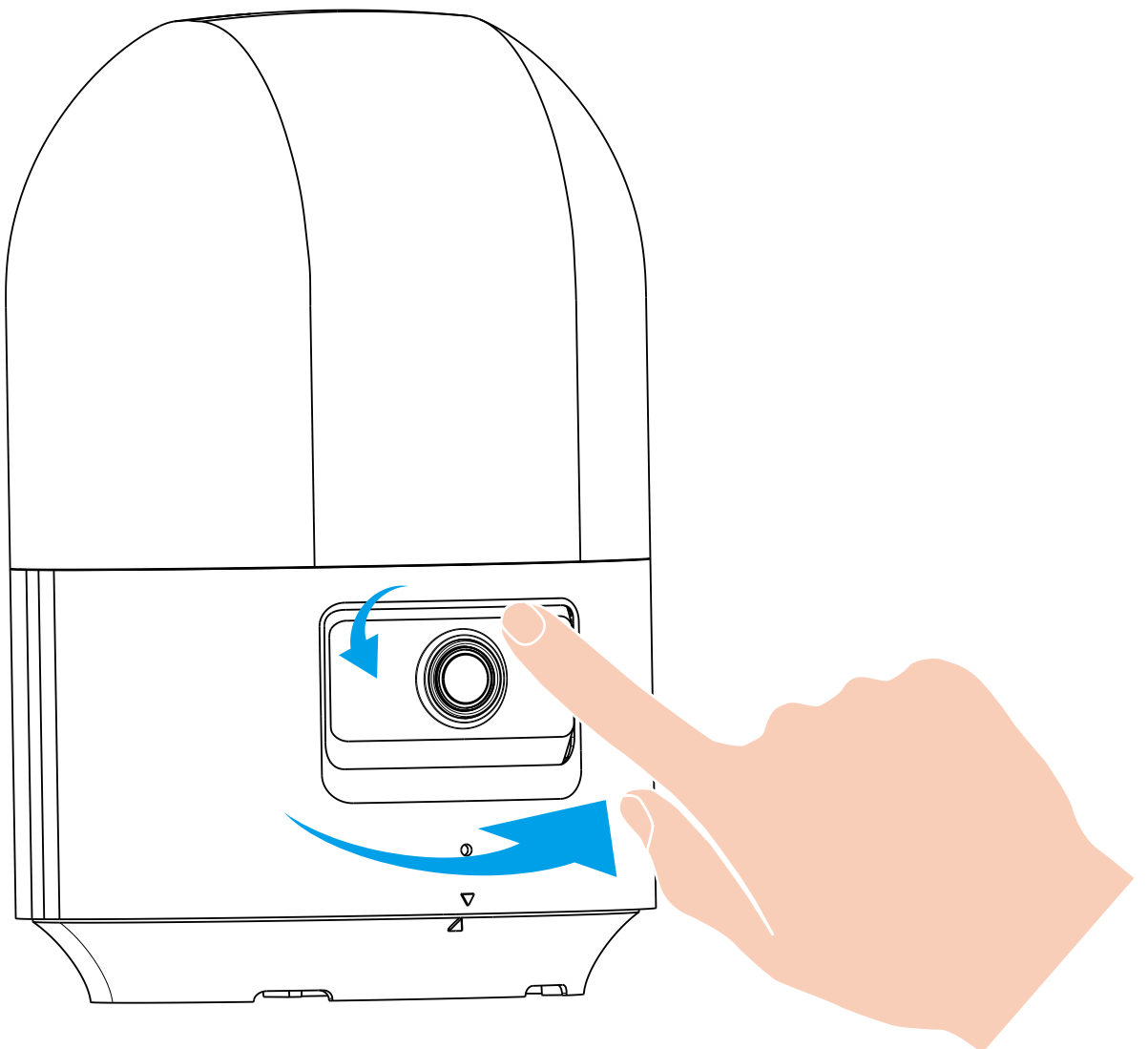

Montage mural

Si votre portail et vos piliers ne sont pas adaptés à une installation par le haut, vous pouvez opter pour une fixation murale.

- Pour une installation murale, il est recommandé que la caméra avec lumière d'alarme soit installée à une hauteur comprise entre 1,5 et 2,5 mètres.
- Les détails de l'installation murale sont similaires à ceux de l'installation par le haut et ne sont donc pas répétés ici.

1. Séparez la base de la caméra du corps de la caméra, puis fixez la base sur le support mural (inclus dans l'emballage).
2. Choisissez un emplacement approprié sur le mur du pilier et installez le support mural.
3. Raccordez les fils et fixez le corps de la caméra sur le support mural.

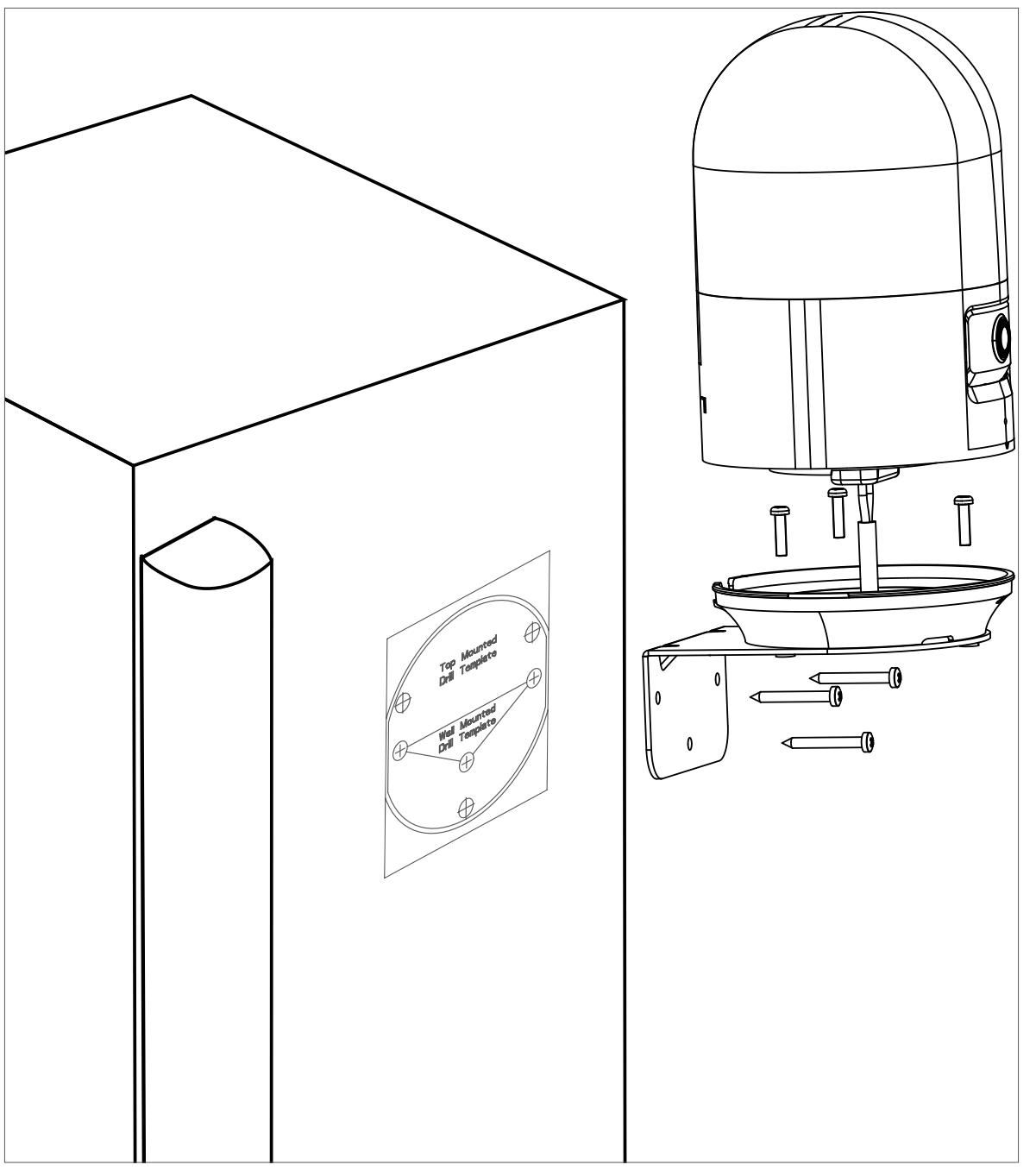

4. Ajustez la position du corps de la caméra et de l'objectif.

Câblage sur le moteur de portail

1. Desserrez les deux vis sur les bornes 15 et 16 (« FLASH ») du moteur de portail.

2. Insérez séparément les deux fils de La·caméra·avec·lumière·d'alarme dans les bornes 15 et 16.

3. Resserrez les vis sur les deux bornes.

- **Assurez-vous que les vis sont correctement serrées et que les fils ne risquent pas de se détacher.**
- **Veillez à ne pas provoquer de court-circuit des fils.**

4. Utilisez un collier de serrage pour fixer les fils dans le support de câbles.

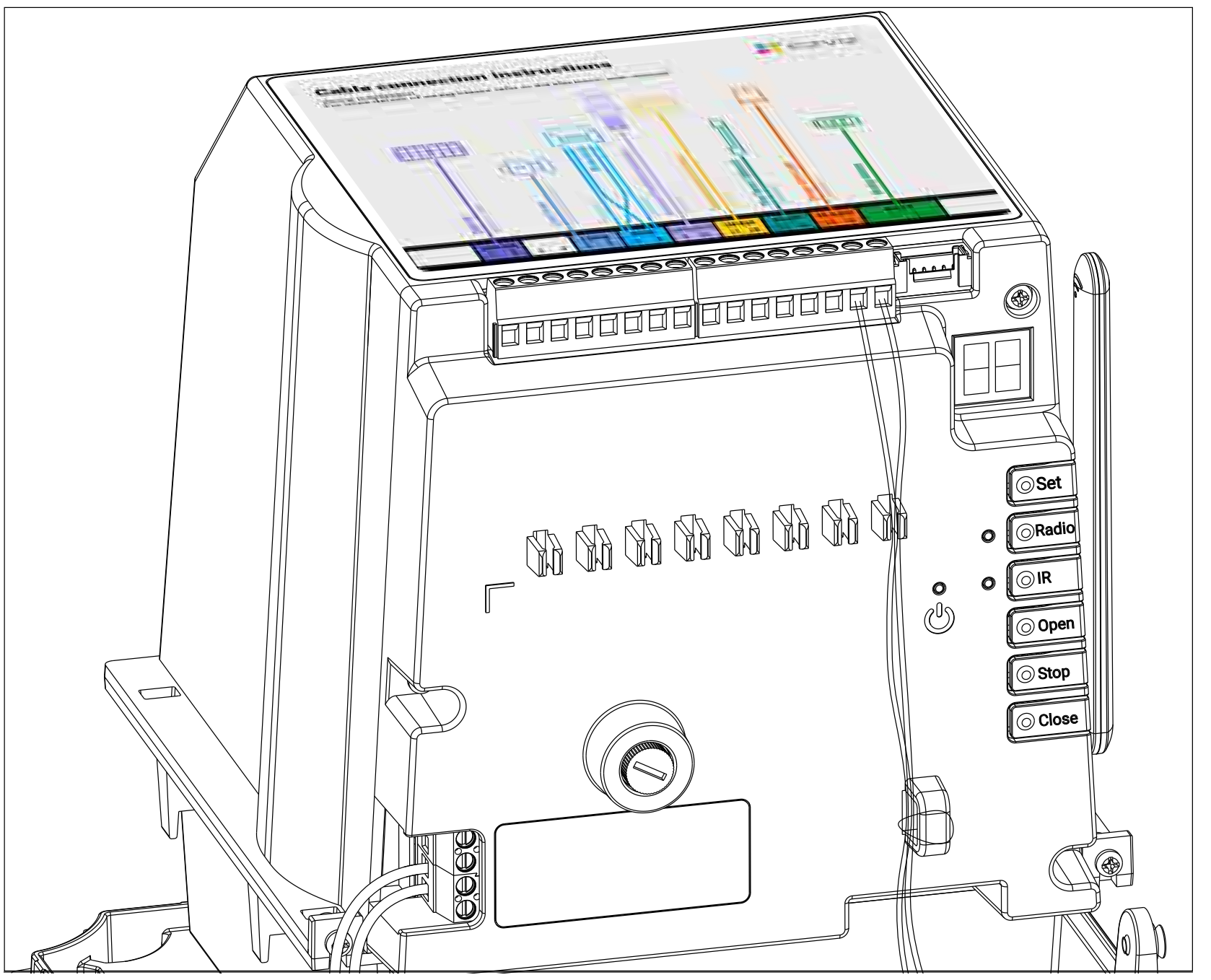

Installer d'autres composants (optionnel)

Ce moteur de portail peut également être connecté aux appareils externes suivants afin d'atteindre les objectifs correspondants.

Dispositif externe	Intérêt
Panneau d'interphone / bouton-poussoir / interrupteur à clé	Contrôlez le mouvement du portail selon la séquence « Ouvrir-Arrêter-Fermer ».
Contrôleur d'ouverture personnalisé	Ouvrez le portail à l'aide de signaux de commande externes. Vous pouvez personnaliser le mode d'ouverture (y compris 1/4 ouvert, 1/2 ouvert, 3/4 ouvert et ouverture totale) dans l'application EZVIZ.
Capteur d'arrêt / bouton d'arrêt d'urgence	Arrêtez immédiatement le portail dès qu'il rencontre un obstacle ou en cas d'urgence.
Gâche électrique	Fournissez une alimentation de 12 V CC à une gâche électrique (sans fournir de signaux de commande).
Éclairage de zone	Alimentez un projecteur.

1. Connexion au panneau d'interphone, bouton-poussoir ou interrupteur à clé

Si vous disposez d'un panneau d'interphone, d'un bouton-poussoir ou d'un interrupteur à clé, vous pouvez les connecter à ce moteur de portail afin de contrôler le mouvement du portail à l'aide de ces dispositifs.

Après une connexion réussie, chaque fois que le moteur de portail reçoit un signal de commande provenant du panneau d'interphone, du bouton-poussoir ou de l'interrupteur à clé connecté, il contrôle le portail selon la séquence « Ouvrir-Arrêter-Fermer ».

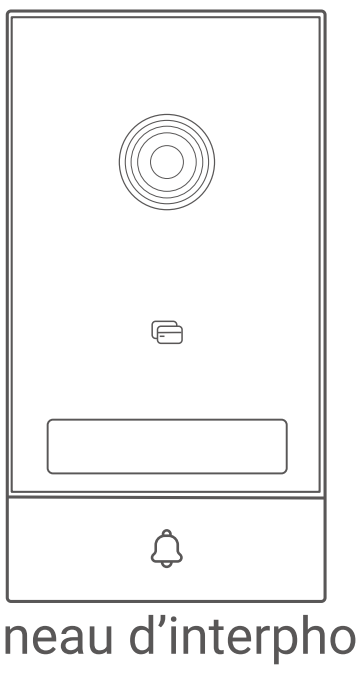

Panneau d'interphone

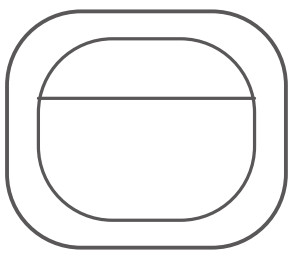

Bouton-poussoir

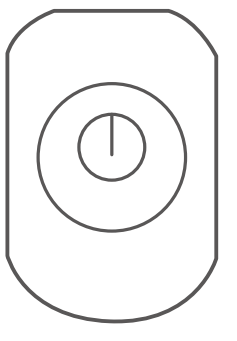

Commutateur à clé

Connectez les fils de votre appareil aux bornes 9 et 10 (« CONTINOUS ») du moteur de portail.

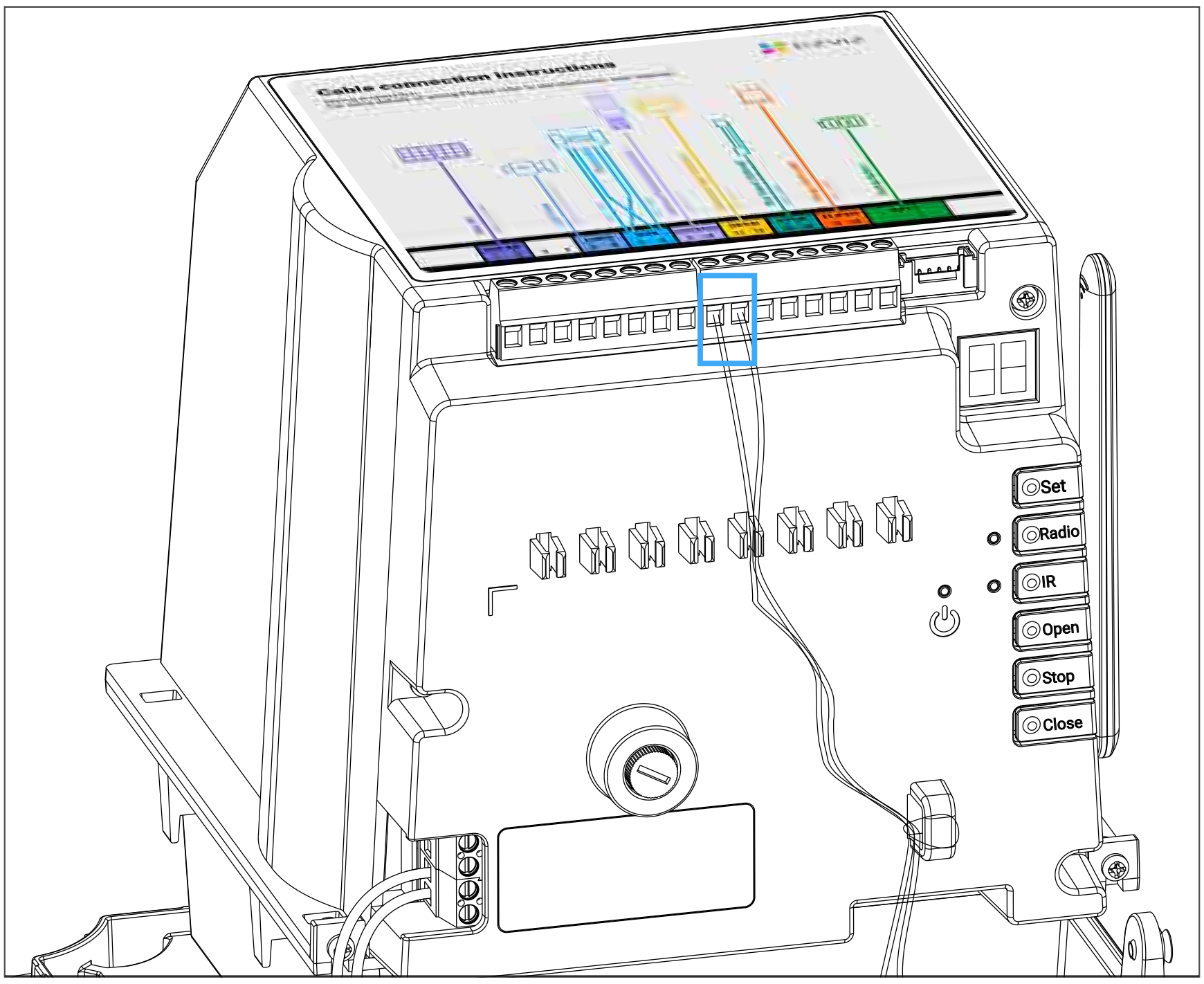

- Les bornes « CONTINUOUS » ne sont pas sensibles à la polarité.
- Plusieurs appareils peuvent être connectés simultanément aux bornes « CONTINUOUS ».

2. Connexion à un contrôleur d'ouverture personnalisé

Dans certains cas, vous pouvez avoir besoin d'une ouverture de portail plus personnalisée, par exemple lorsque vous souhaitez que le portail ne s'ouvre qu'à 1/4 pour laisser passer une personne. Dans ces cas, vous pouvez connecter un contrôleur d'ouverture personnalisé à ce moteur de portail et sélectionner un mode d'ouverture personnalisé (1/4 ouvert, 1/2 ouvert, 3/4 ouvert ou complètement ouvert ; mode par défaut : 1/4 ouvert) selon vos besoins dans l'application EZVIZ afin de réaliser une ouverture personnalisée du portail.

1. Connectez les fils de votre contrôleur d'ouverture personnalisé aux bornes 11 et 12 (« OPEN ») du moteur de portail.

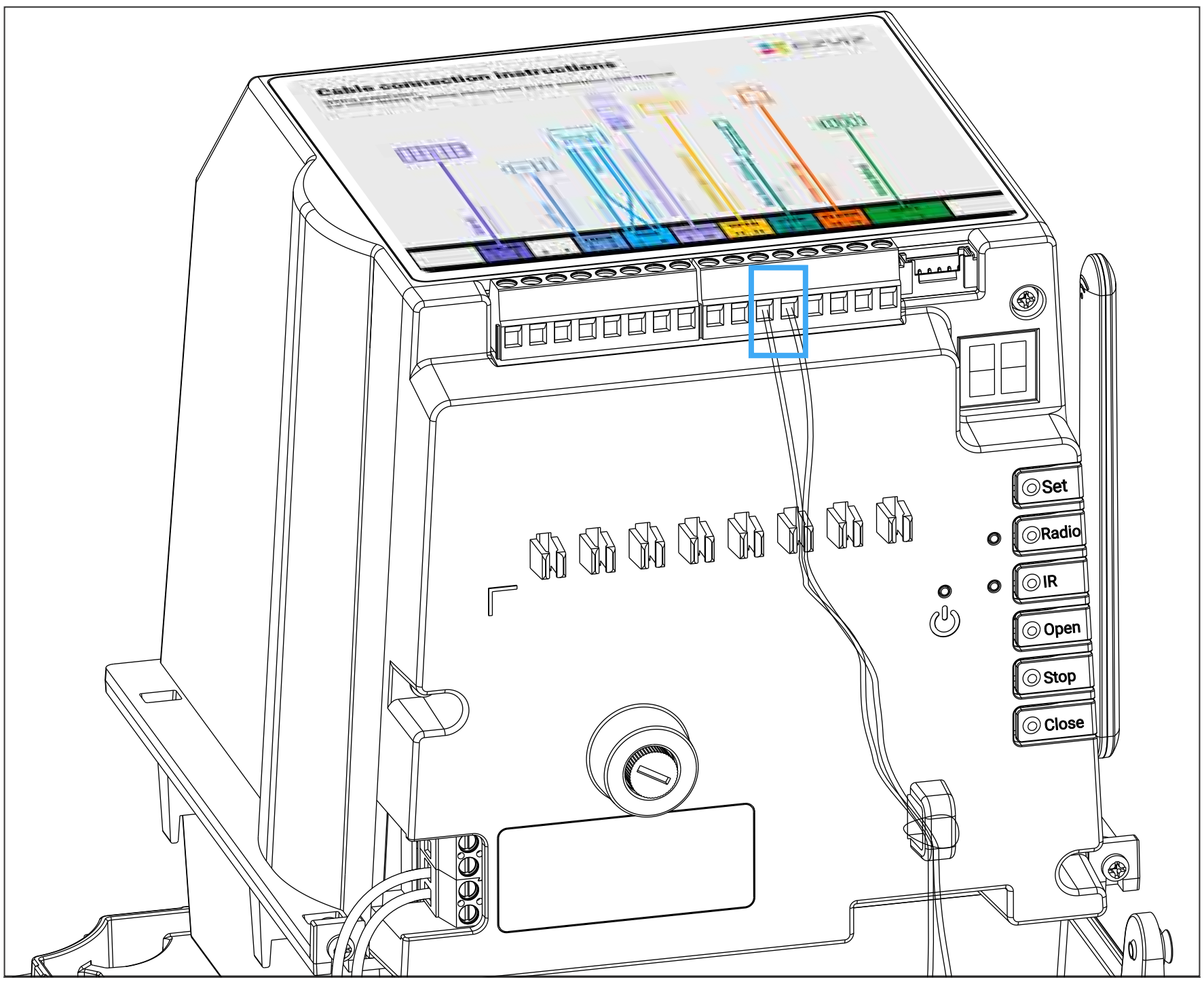

2. Dans l'application EZVIZ, accédez à la page des paramètres du moteur de portail, puis sélectionnez « Paramètres d'ouverture/fermeture du portail » > « Paramètres du bouton personnalisé ».

3. Sélectionnez le mode d'ouverture personnalisé selon vos besoins.

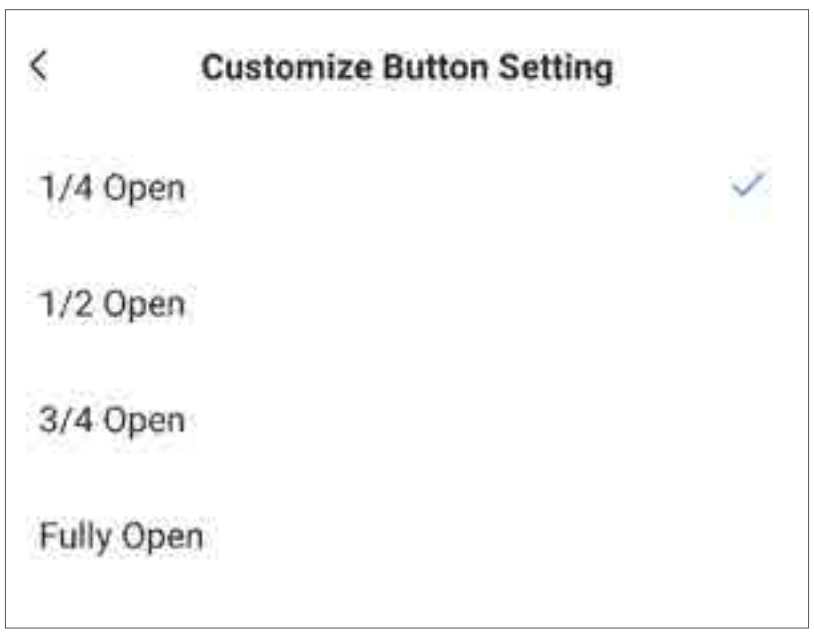

- Les bornes « OPEN » ne sont pas polarisées.
- Plusieurs dispositifs peuvent être connectés simultanément aux bornes « OPEN ».
- Après une connexion réussie, chaque fois que le moteur de portail reçoit un signal de commande du contrôleur d'ouverture personnalisé connecté, le moteur ouvre immédiatement le portail.

3. Connexion au capteur d'arrêt ou au bouton d'arrêt d'urgence

Pour des raisons de sécurité, il est recommandé d'utiliser un capteur d'arrêt ou un bouton d'arrêt d'urgence afin d'éviter que le mouvement du portail ne cause des blessures corporelles.

- Si votre limiteur de force sur le cadre du portail ne possède pas de capteur d'arrêt intégré, il est conseillé d'installer un capteur d'arrêt sur le limiteur de force (comme illustré sur la figure ci-dessous) et de connecter les fils du capteur d'arrêt aux bornes 13 et 14 (« STOP ») du moteur de portail.

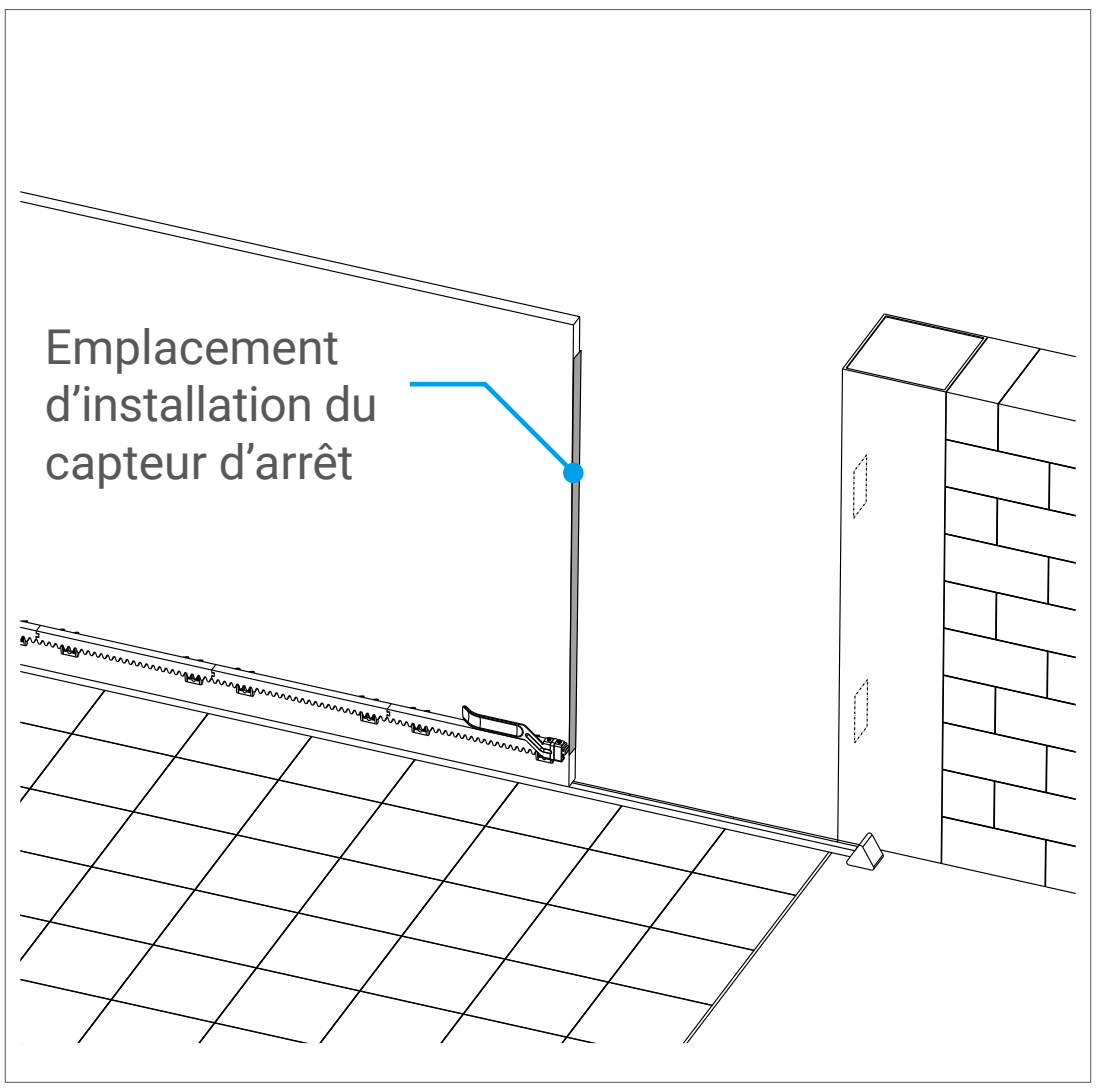

- Si votre limiteur de force sur le cadre du portail est déjà équipé d'un capteur d'arrêt intégré, il vous suffit de connecter les fils du capteur d'arrêt aux bornes 13 et 14 (« STOP ») du moteur de portail.

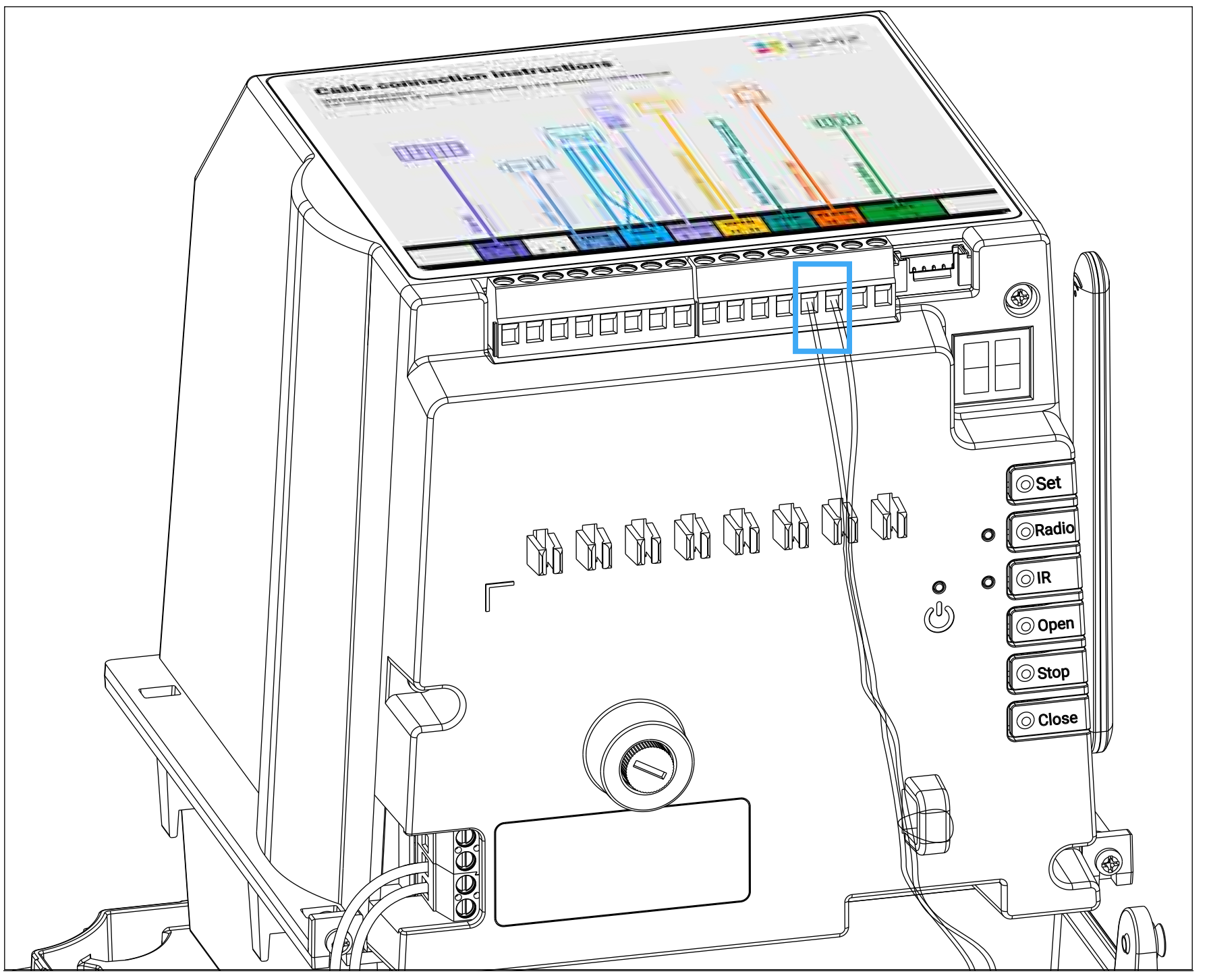

Sans capteur d'arrêt, la protection anti-collision du moteur de portail est assurée uniquement par le mécanisme de rebond par résistance propre à l'appareil.

Lorsqu'un capteur d'arrêt est connecté, chaque fois que celui-ci détecte une résistance, il envoie un signal au moteur de portail afin que ce dernier arrête immédiatement le portail, réalisant ainsi une protection anticollision plus sensible et rapide pour mieux prévenir les blessures corporelles.

- Vous pouvez également connecter un bouton d'arrêt d'urgence aux bornes « STOP », afin qu'en cas d'urgence pouvant présenter un danger, vous puissiez appuyer sur le bouton d'arrêt d'urgence pour arrêter immédiatement le portail.

- **Les bornes « STOP » ne sont pas sensibles à la polarité.**
- **Plusieurs dispositifs peuvent être connectés simultanément aux bornes « STOP ».**
- **Après une connexion réussie, chaque fois que le moteur de portail reçoit un signal du capteur d'arrêt connecté ou du bouton d'arrêt d'urgence, il arrête immédiatement le portail.**

4. Connexion d'une gâche électrique

Si vous avez une gâche électrique connectée à votre panneau d'interphone, la consommation électrique de la gâche peut être importante et le panneau d'interphone pourrait ne pas être en mesure de fournir suffisamment d'énergie à la gâche. Dans ce cas, vous pouvez connecter la gâche électrique au moteur de portail, afin que ce dernier puisse servir d'alimentation et fournir une puissance de 12 V CC à la gâche électrique (comme illustré dans la figure ci-dessous).

Veuillez noter que le moteur de portail ne sert que de source d'alimentation et n'envoie pas de signaux de commande à la gâche électrique.

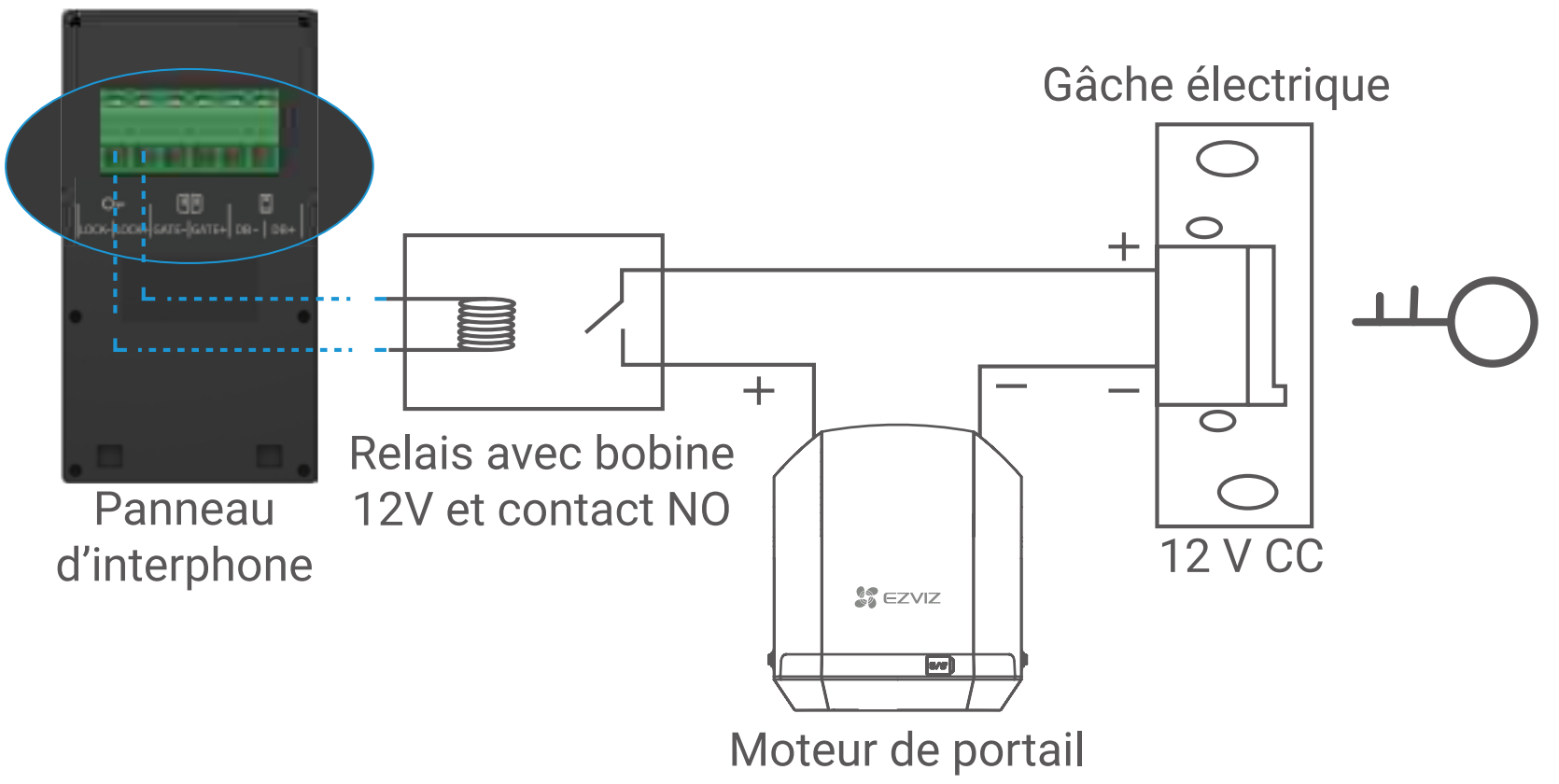

Connectez les fils de votre gâche électrique aux bornes 5 et 6 (« LOCK ») du moteur de portail. Veillez à connecter le fil positif à la borne 6 et le fil négatif à la borne 5.

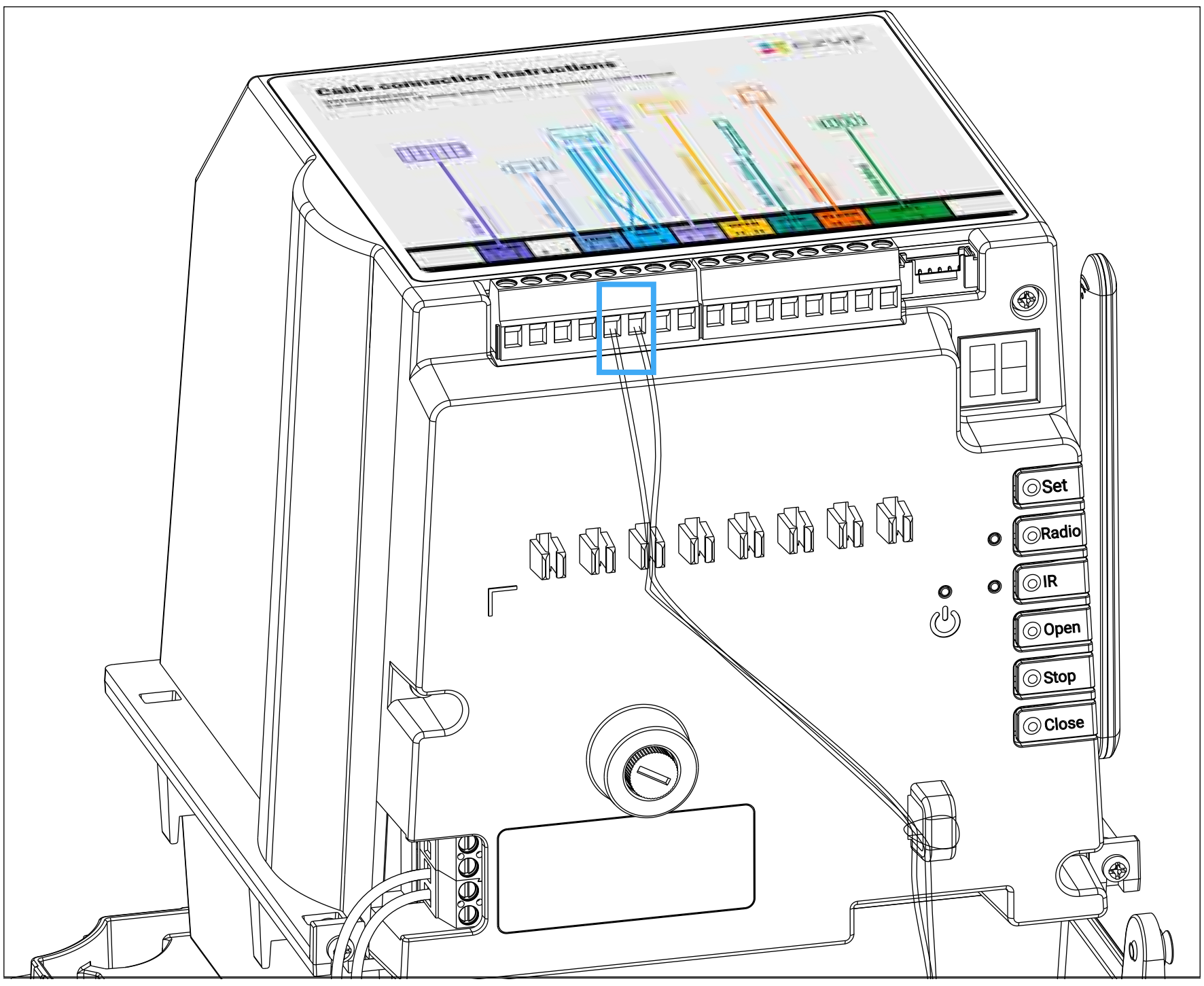

5. Raccordement à l'éclairage de zone

Le moteur de portail peut également servir de source d'alimentation pour fournir une tension de 230 V CA à votre projecteur.
Raccordez le fil de phase de votre projecteur à l'interface « Lout » et le fil neutre à l'interface « N » du moteur de portail.

Il est recommandé que la puissance du projecteur connecté ne dépasse pas 100 watts.

Après avoir connecté l'éclairage de zone, vous pouvez choisir comment allumer ou éteindre le projecteur. Accédez à la page des paramètres du moteur de portail (voir "2.2 Paramètres de la motorisation de portail") et appuyez sur « Paramètre du projecteur » :

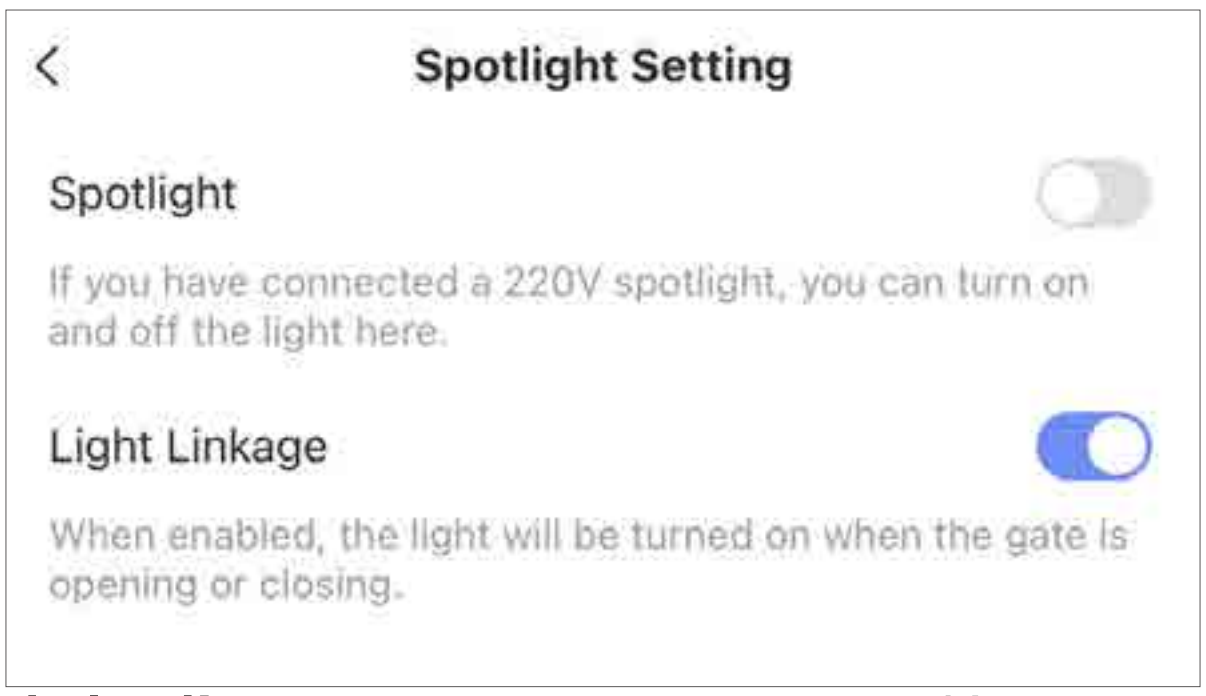

- **Projecteur de lumière** : Vous pouvez activer ou désactiver manuellement la lumière ici.
- **Liaison lumineuse** (visible uniquement lorsque l'interrupteur « Projecteur » est désactivé :) Lorsque le projecteur est éteint, vous pouvez également activer la fonction « Liaison lumineuse » afin que la lumière s'allume automatiquement lorsque le portail s'ouvre ou se ferme. (La lumière s'éteindra automatiquement 30 secondes après l'arrêt du portail.)

Configuration préliminaire

1. Vérification du câblage

Vérifiez tous les fils conformément aux deux étiquettes d'instructions (comme illustré ci-dessous) sur le moteur de portail. Assurez-vous qu'il n'y a pas de courts-circuits.

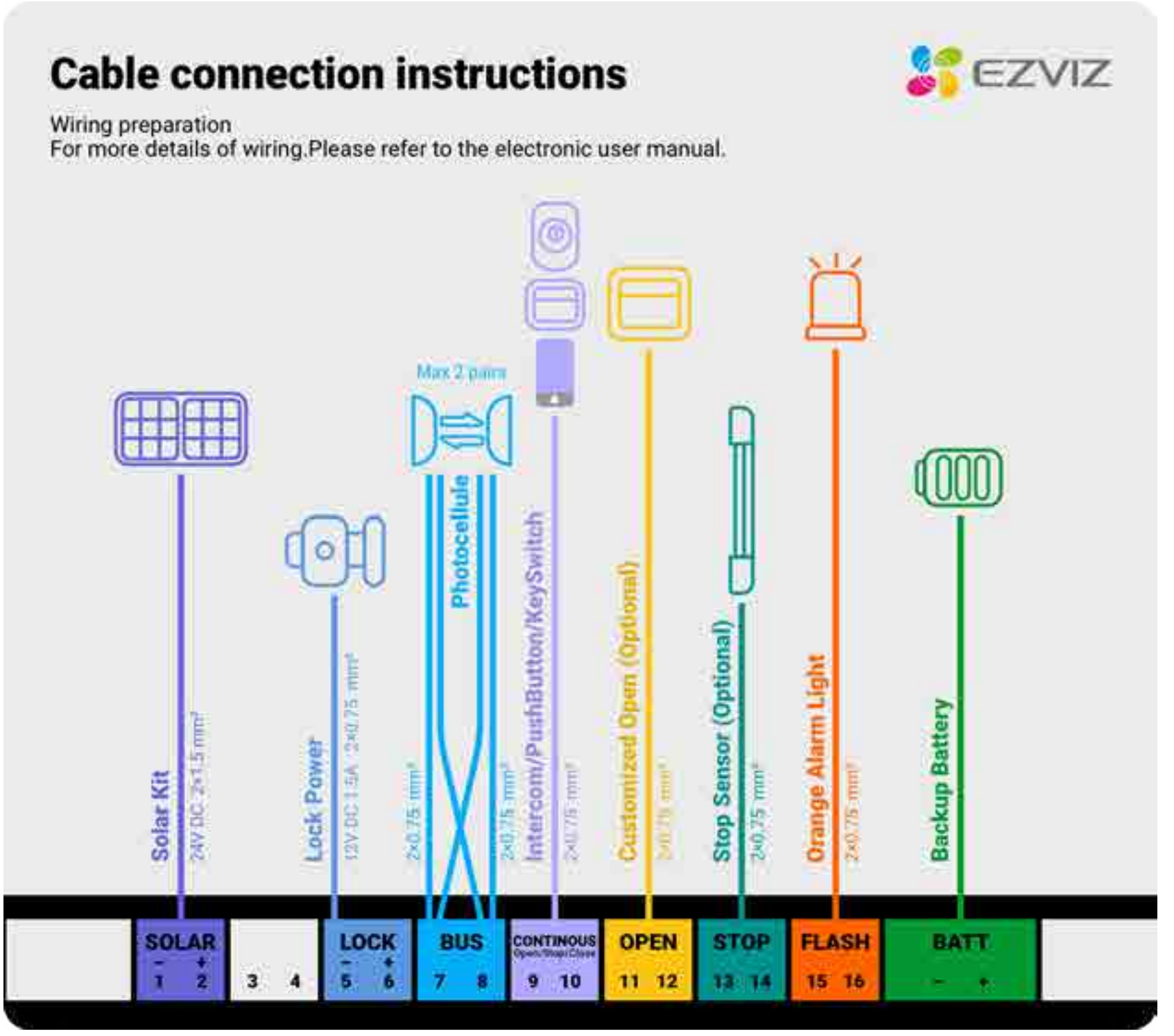

2. Mettez sous tension le moteur de portail

1. Fermez le disjoncteur utilisé pour le moteur de portail.

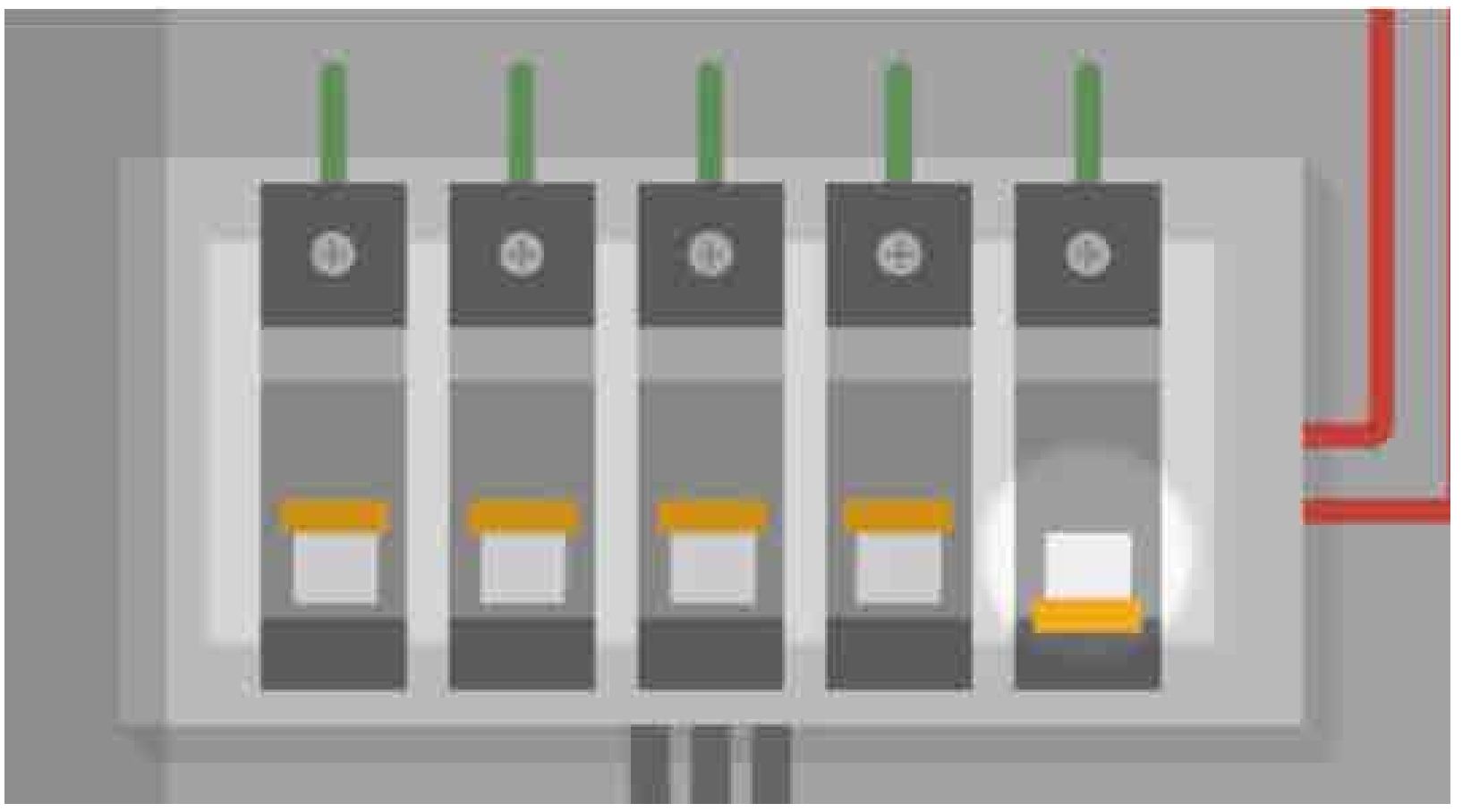

2. Vérifiez les éléments suivants afin de vous assurer que le moteur de portail a bien été mis sous tension.
   - Le indicateur d'alimentation s'allume en rouge fixe.

- L'afficheur numérique indique s'allume et affiche « 00 », indiquant que le moteur de portail est en cours de démarrage. Au bout d'environ 20 secondes, l'afficheur numérique indique « -- », ce qui signifie que le démarrage est terminé.

3. Après la mise sous tension, le moteur de portail effectue un auto-test, puis il est automatiquement ajouté à votre compte EZVIZ (ce processus peut prendre quelques minutes) en fonction de la communication avec le répéteur sans fil. Vous pouvez suivre l'assistant dans l'application EZVIZ pour effectuer la configuration préliminaire.

3. Définir le sens d'ouverture du portail

Méthode 1 (recommandée) :

Après avoir ajouté le moteur de portail à votre compte EZVIZ, suivez l'assistant dans l'application EZVIZ pour définir le sens d'ouverture du portail.

Le sens d'ouverture du portail correspond au sens dans lequel votre portail s'ouvre.
- **Si votre portail s'ouvre vers la gauche, sélectionnez « Installation à gauche ».**
- **Si votre portail s'ouvre vers la droite, sélectionnez « Installation à droite ».**

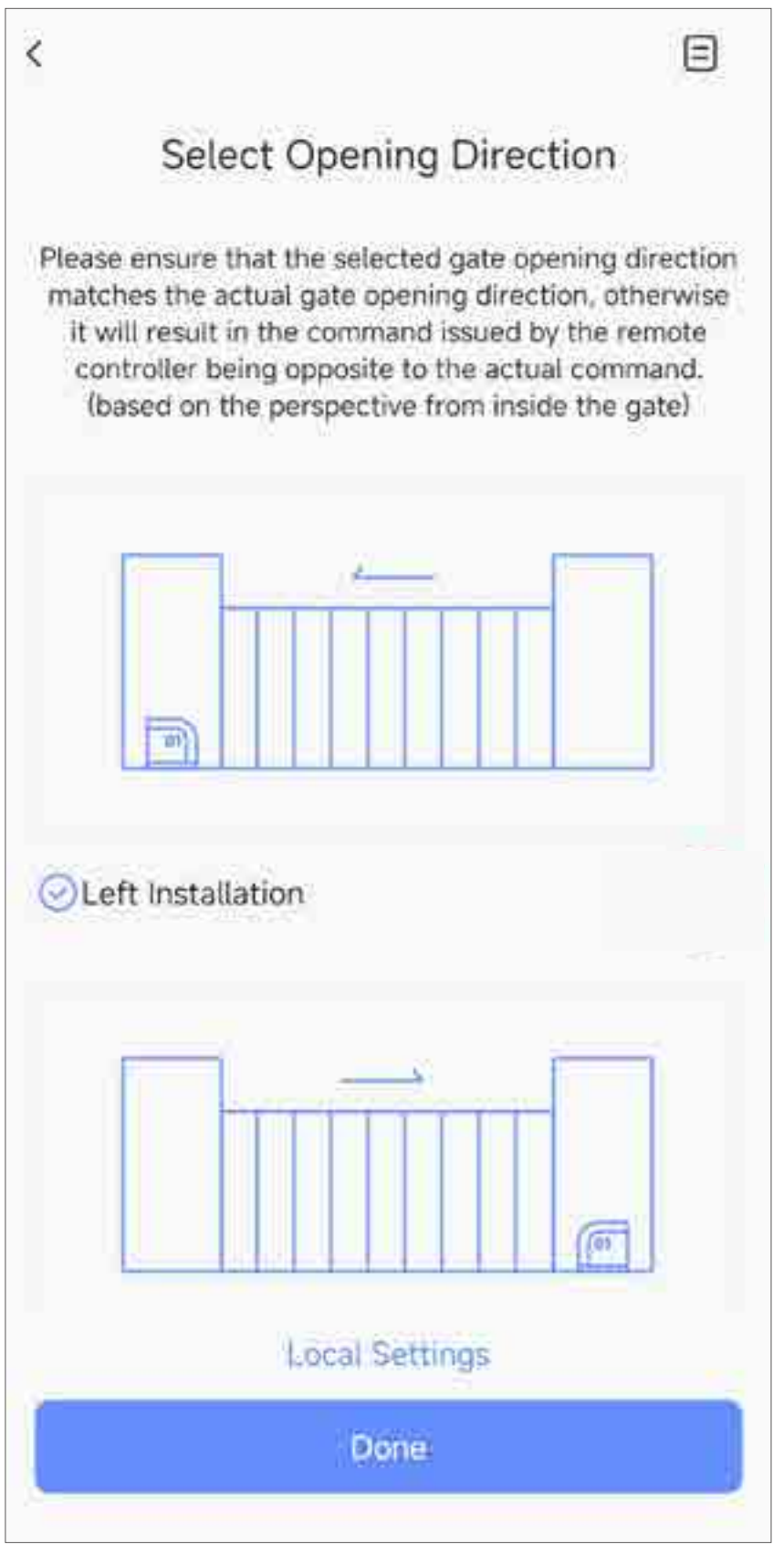

Méthode 2 :

Vous pouvez également définir ls sens d'ouverture du portail en utilisant les boutons physiques sur le moteur de portail :

1. Maintenez le bouton « Set » enfoncé pendant 3 secondes pour accéder au menu principal.
2. Appuyez sur le bouton « Open » ou « Close » jusqu'à ce que « P2 » s'affiche sur l'afficheur numérique.
3. Appuyez sur le bouton « Stop » pour accéder au sous-menu « P2 ». Le sens actuel d'ouverture du portail est affiché.

Reportez-vous au tableau ci-dessous pour connaître la correspondance entre le code affiché et le sens d'ouverture du portail.

Code affiché	Sens d'ouverture du portail
01	Gauche
02	Droite

4. Appuyez sur le bouton « Open » ou « Close » jusqu'à ce que le sens d'ouverture souhaité du portail s'affiche sur l'afficheur numérique.
5. Appuyez sur le bouton « Stop ». Le système d'ouverture du portail revient au menu principal.
6. Maintenez enfoncé le bouton « Set » pendant 3 secondes pour quitter le menu principal.

4. Ajouter la télécommande

Principes de base de la télécommande

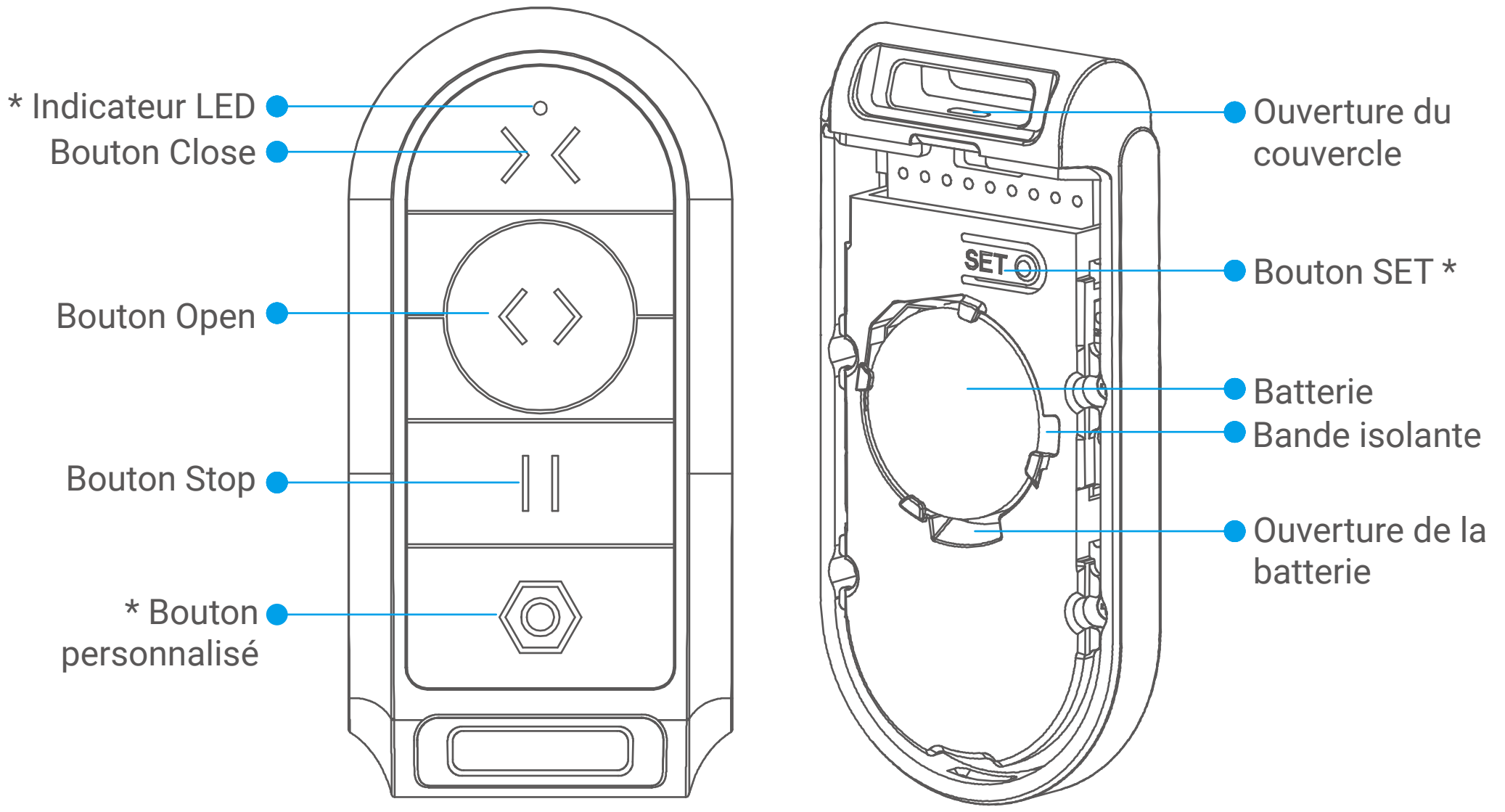

Vue avant

Vue arrière (Ouvrez le couvercle arrière)

Nom	Description
Indicateur LED	Clignotement rapide en rouge: La télécommande est prête à être couplée.
Bouton personnalisé	Après avoir associé la télécommande au moteur de portail, personnalisez la fonction de ce bouton dans la page de réglage du moteur de portail dans l'application EZVIZ (Chemin : **Paramètres > Réglage de verrouillage/déverrouillage > Réglage de bouton personnalisé**).
Bouton SET	Appuyez et maintenez le bouton enfoncé pendant 2 s: La télécommande est prête à être couplée.

Appairage avec le moteur de portail

Avant d'associer la télécommande au moteur de portail, assurez-vous qu'il a été ajouté à l'application EZVIZ.

1. Insérez la broche (fournie dans l'emballage) dans l'ouverture du couvercle et appuyez vers l'intérieur pour déverrouiller le couvercle.
2. Insérez la broche dans l'espace entre la télécommande et le couvercle et appuyez sur la broche pour faire levier sur le couvercle.

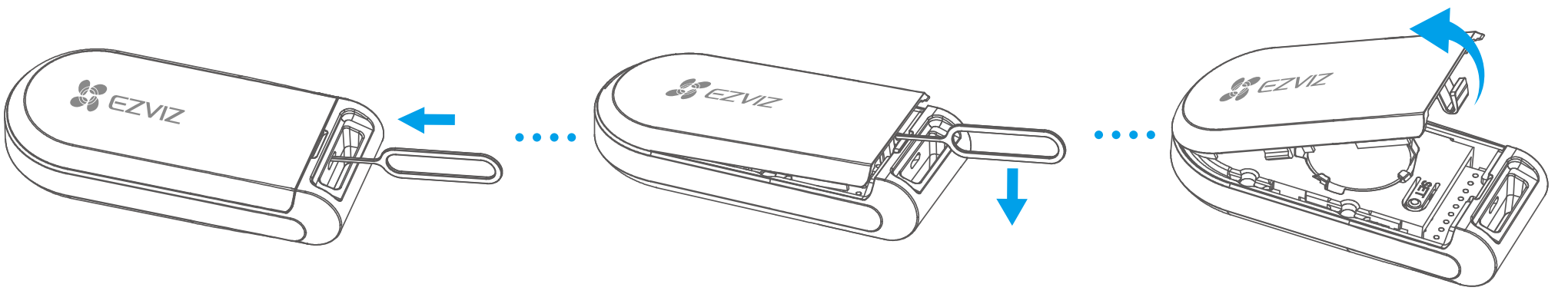

3. Retirez la languette isolante de la pile.

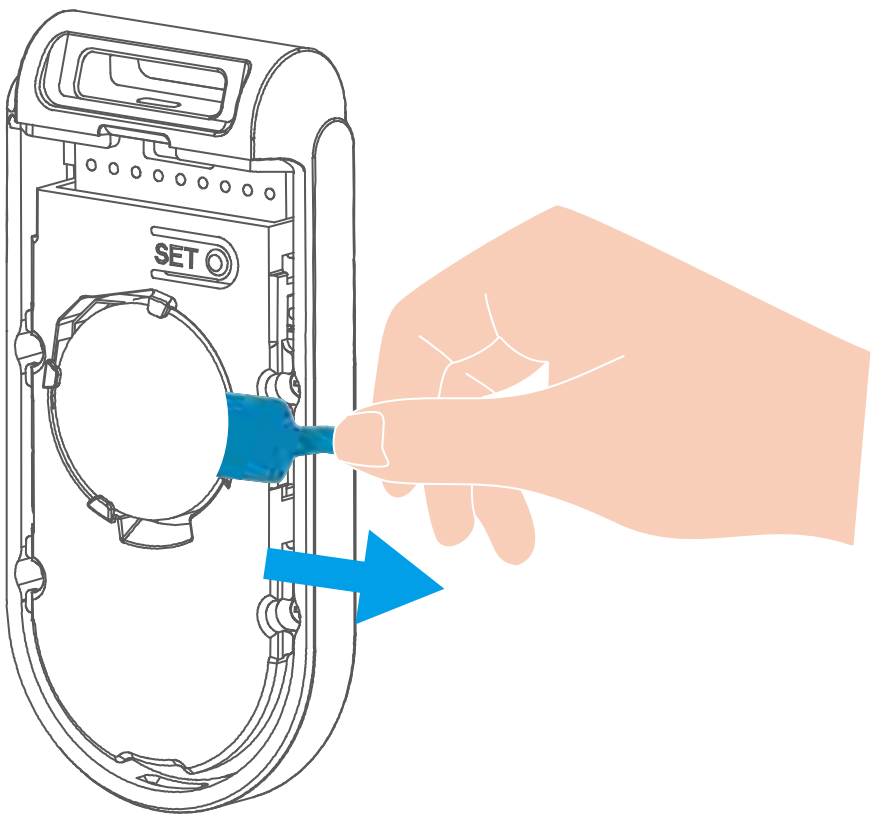

4. Associez la télécommande au moteur de portail en utilisant l'une des méthodes suivantes :

- **Il est recommandé que la distance entre la télécommande et le moteur de portail ne dépasse pas 30 mètres, avec au maximum deux murs entre les deux.**
- **Jusqu'à 8 télécommandes peuvent être associées à un moteur de portail.**

Méthode 1 (recommandée) :

a. Suivez l'assistant dans l'application EZVIZ et appuyez sur « Commencer l'ajout ».

b. Dans les 60 secondes, appuyez et maintenez enfoncé le bouton « SET » de la télécommande pendant 2 secondes, jusqu'à ce que l'indicateur LED de la télécommande clignote rapidement en rouge.

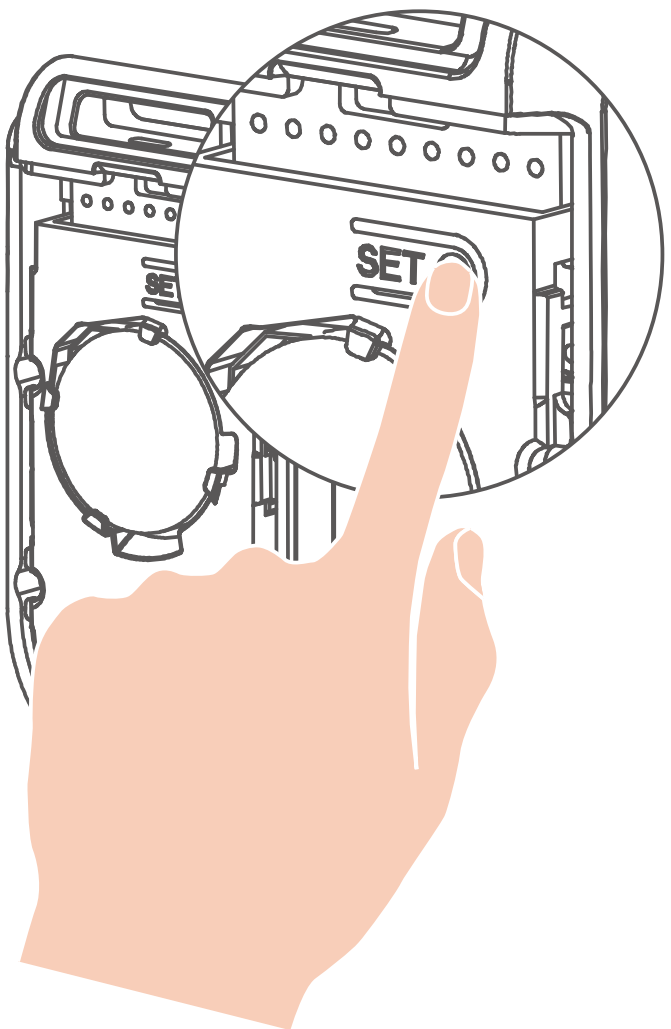

Méthode 2 :

a. Appuyez et maintenez enfoncé le bouton « SET » de la télécommande pendant 2 secondes, jusqu'à ce que le indicateur LED de la télécommande clignote rapidement en rouge.

b. Appuyez sur le bouton « Radio » sur le moteur de portail.

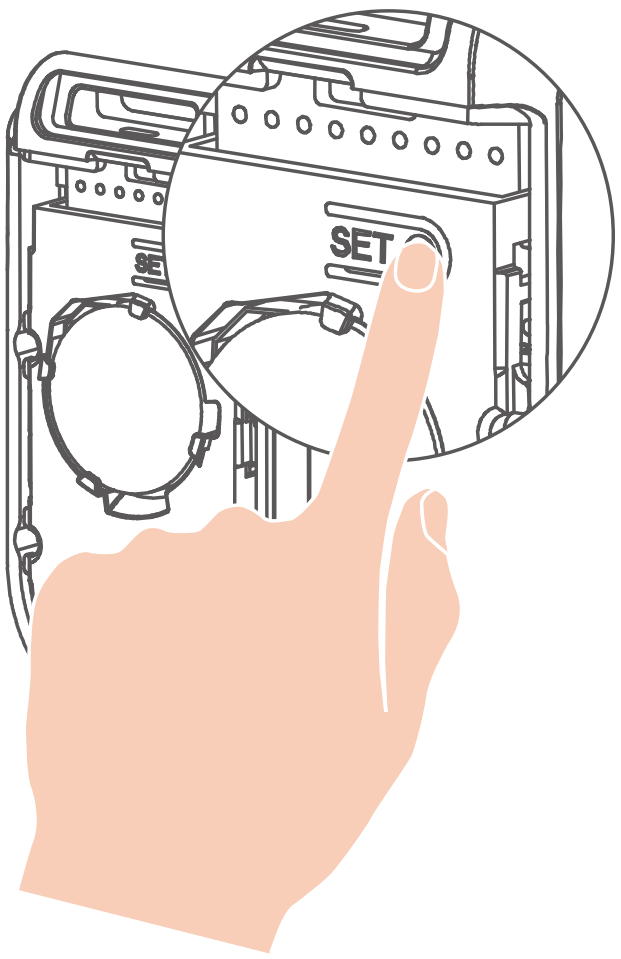

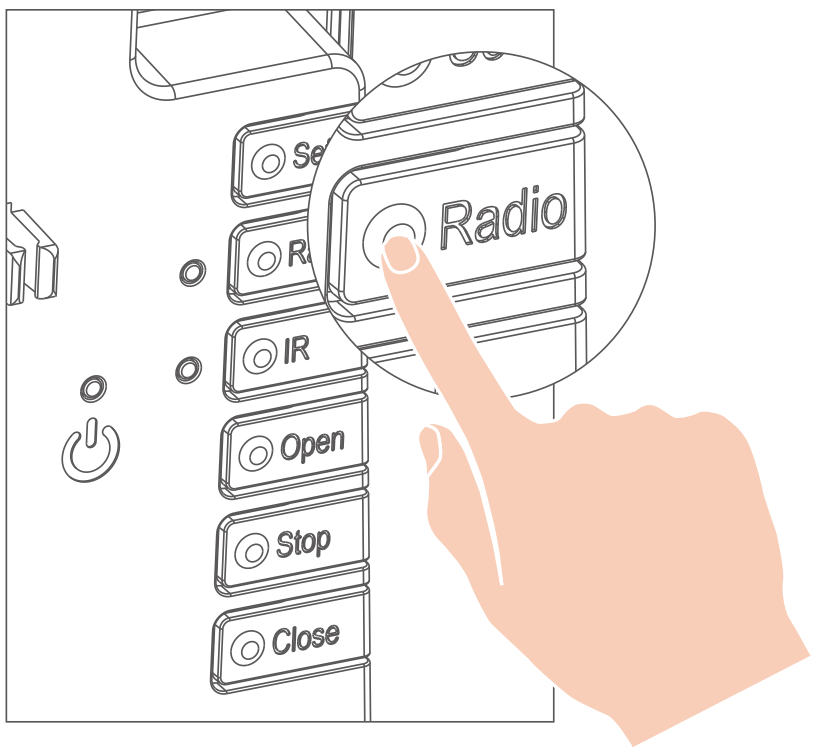

5. Lorsque le indicateur LED de la télécommande passe du rouge fixe au rouge clignotant rapide, puis s'atténue, cela indique que la télécommande a été associée avec succès au moteur de portail.

Remplacement des piles

Utilisez des piles CR2032 pour le remplacement.

Lorsque la portée de la télécommande diminue considérablement et que le voyant rouge est faible, cela signifie que la pile de la télécommande sera bientôt complètement épuisée.

1. Ouvrez le couvercle conformément aux étapes 1 à 2 de « Appairage avec le moteur de portail ».
2. Insérez la broche dans l'ouverture de la batterie, appuyez sur la broche pour faire levier sur la batterie.
3. Installer une nouvelle batterie.
4. Replacez le couvercle sur la télécommande.

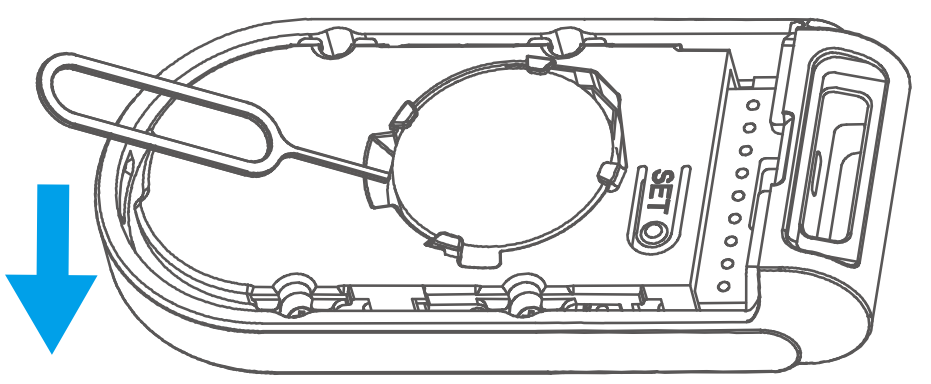

5. Testez les photocellules

1. Appuyez sur le bouton « IR » sur le moteur de portail.

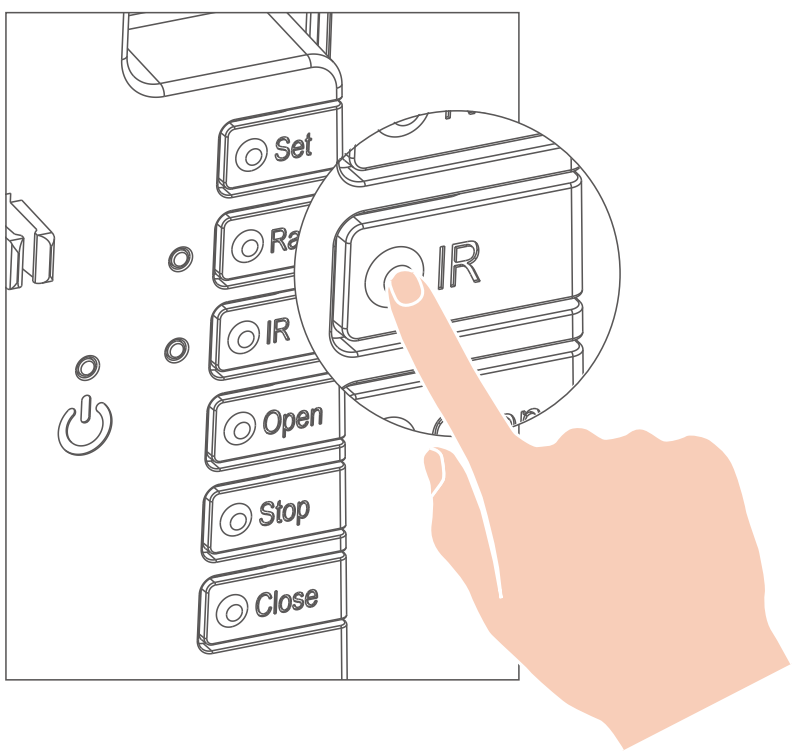

2. Le indicateur IR devient rouge fixe, indiquant que le moteur de portail est passé en mode d'auto-test infrarouge.
3. Placez un obstacle entre les photocellules pour vérifier que l'indicateur IR passe au rouge clignotant lentement.

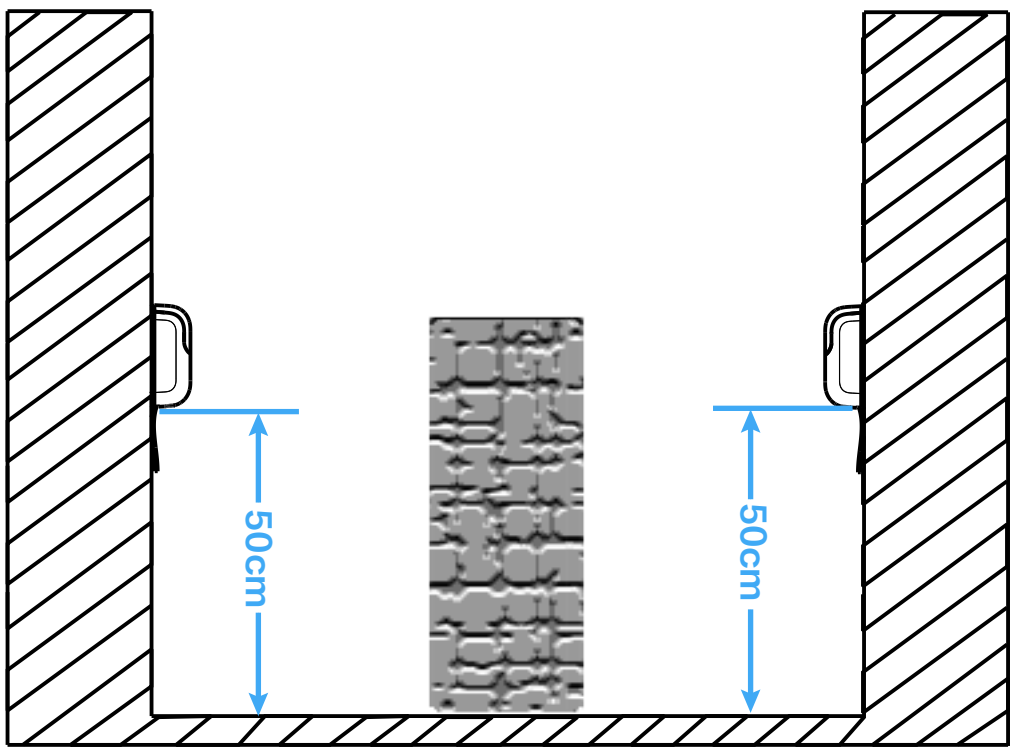

4. Retirez l'obstacle pour vérifier que l'indicateur IR redevient rouge fixe.
5. Appuyez de nouveau sur le bouton « IR » pour quitter le mode d'auto-test infrarouge.
6. Le témoin IR s'atténue, ce qui signifie que le moteur de portail est sorti avec succès du mode d'auto-test infrarouge.

6. Tester l'ouverture/la fermeture du portail

Utilisez l'une des méthodes suivantes pour vérifier si le moteur de portail peut l'ouvrir et le fermer comme prévu.

Méthode 1 (recommandée) :

Suivez l'assistant dans l'application EZVIZ, puis appuyez sur les boutons « Open », « Stop » et « Close » pour vérifier si le moteur de portail fonctionne correctement.

Au cours de ce processus, le moteur de portail apprendra et enregistrera la course du portail.

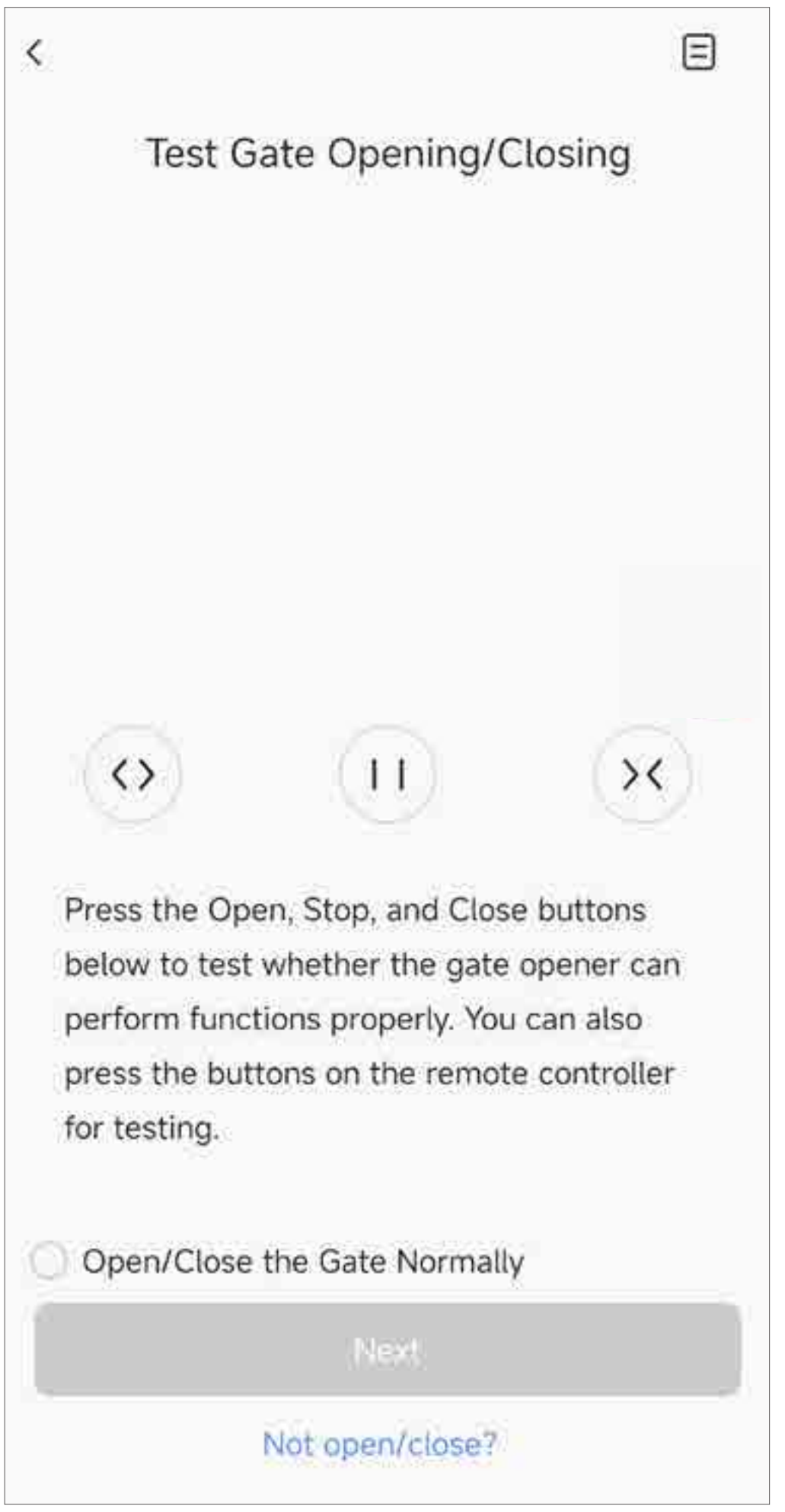

Méthode 2 :

Appuyez sur les boutons « Open », « Close » et « Stop » de la télécommande pour vérifier si le portail peut être ouvert, fermé et arrêté comme prévu.

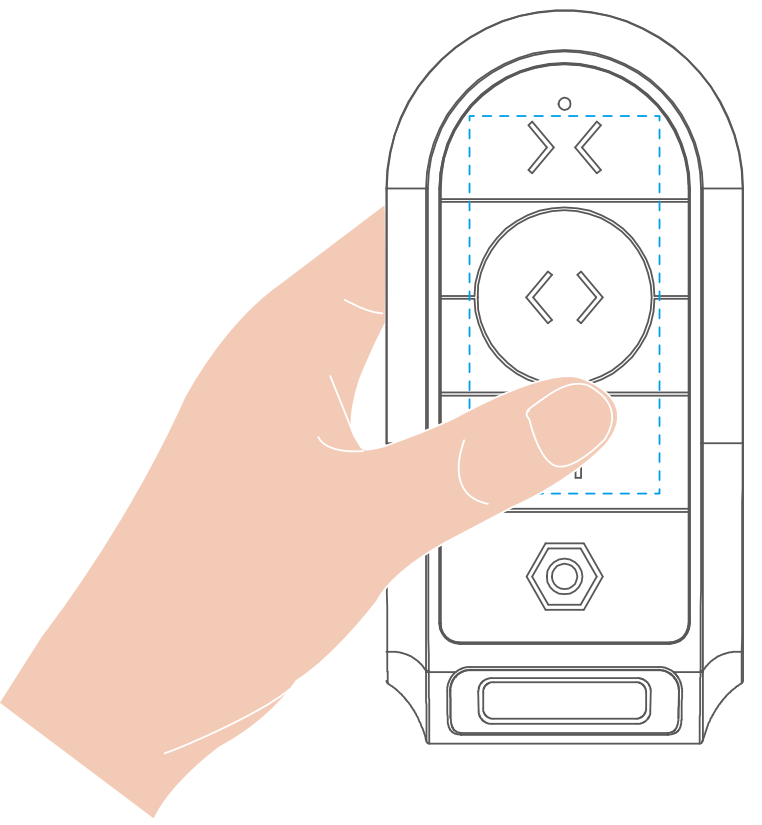

7. Installer la batterie de secours

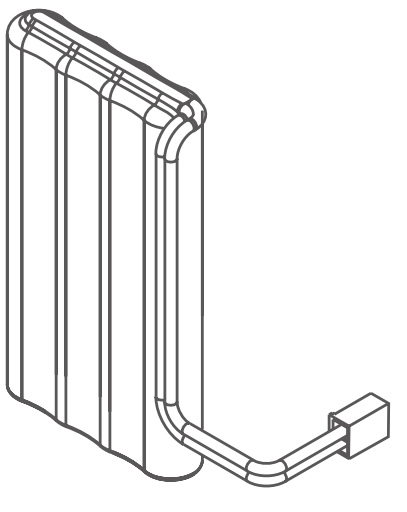

Batterie de secours (×1)

1. Insérez la batterie de secours dans le compartiment à batterie du moteur de portail.
2. Raccordez le câble de la batterie à la borne de la batterie.

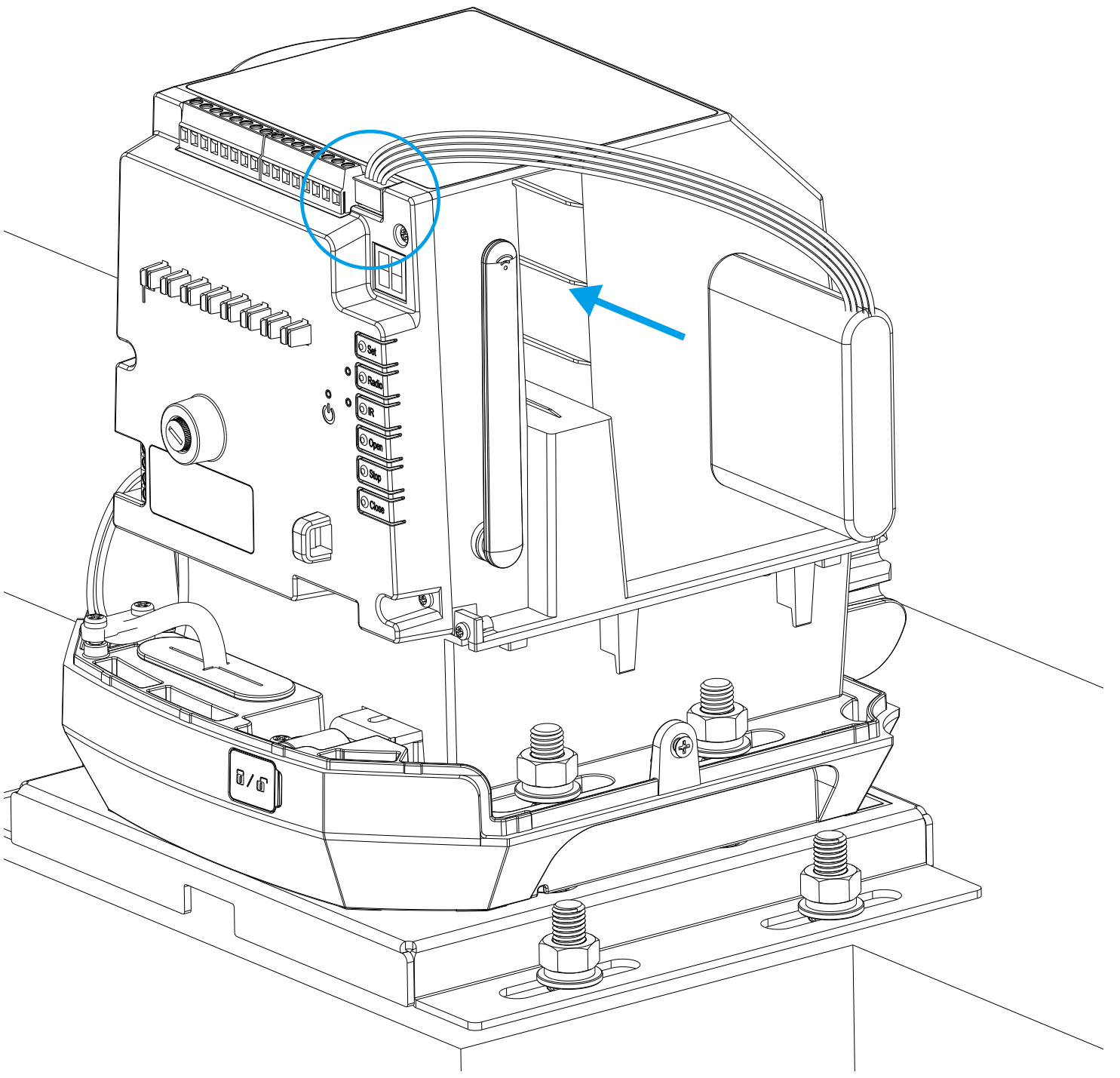

- Jeter une batterie au feu ou dans un four chaud, la découper ou la broyer mécaniquement peut engendrer une explosion.
- Laisser une pile ou une batterie dans un environnement à une température extrêmement élevée peut entraîner une explosion ou une fuite de liquide ou de gaz inflammable.
- Une batterie soumise à une pression atmosphérique extrêmement basse peut provoquer une explosion ou une fuite de liquide ou de gaz inflammable.

Achetez des batteries EZVIZ si vous avez besoin de batteries de secours supplémentaires.

8. Refermez le couvercle du moteur de portail

1. Remettez le couvercle du moteur portail en place.
2. Utilisez un tournevis pour resserrer les vis.
3. Fermez les bouchons étanches des deux côtés du couvercle du moteur de portail.

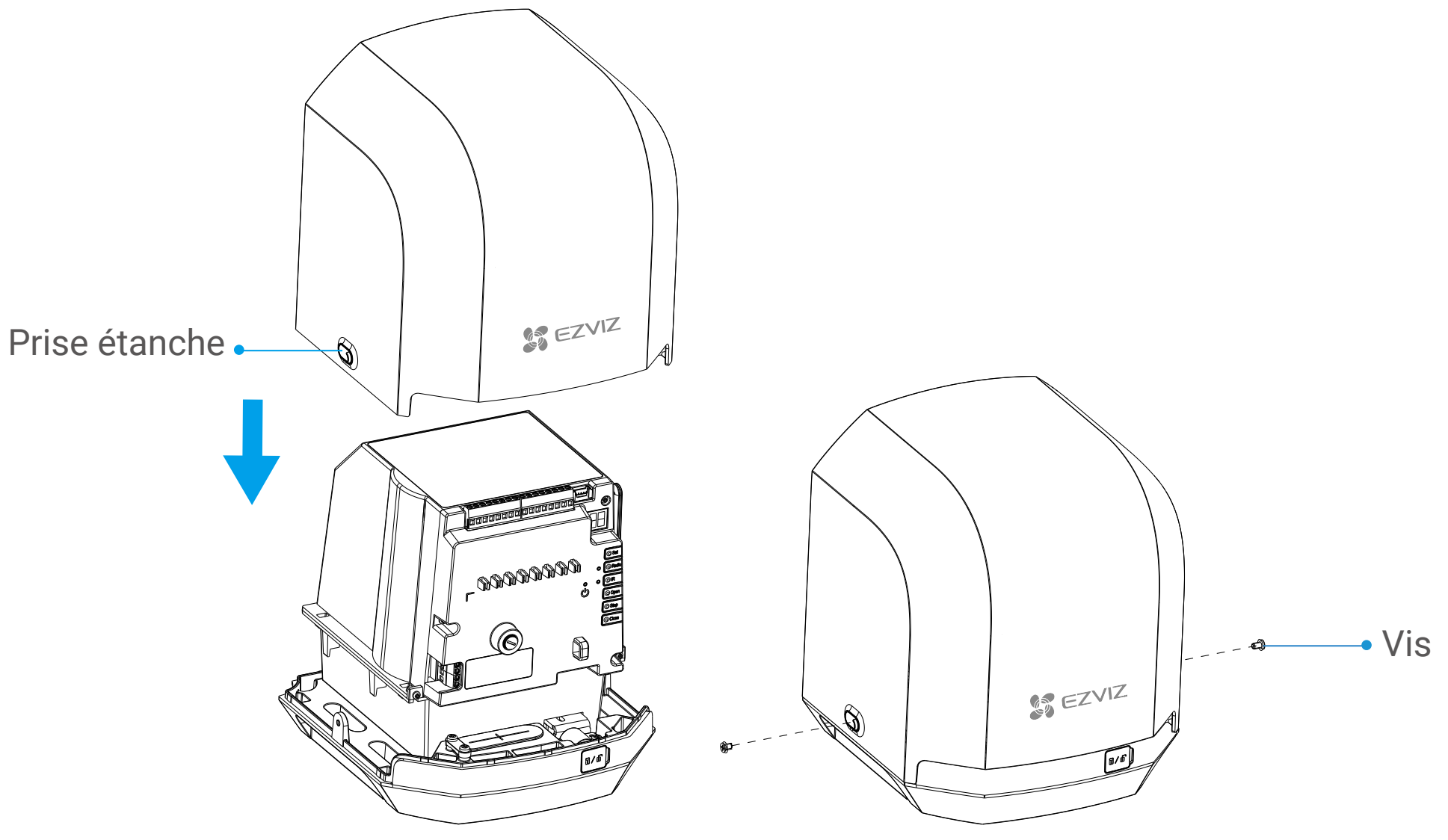

Paramètres

L'interface de l'application peut être différente en raison de la mise à jour de la version, et l'interface de l'application que vous avez installée sur votre téléphone prévaut.

1. Gestion du répéteur sans fil

1.1 Page de détails du répéteur sans fil

Dans l'application EZVIZ, touchez la carte de l'appareil du répéteur sans fil. La page de détail du répéteur sans fil s'affiche (comme illustré ci-dessous).

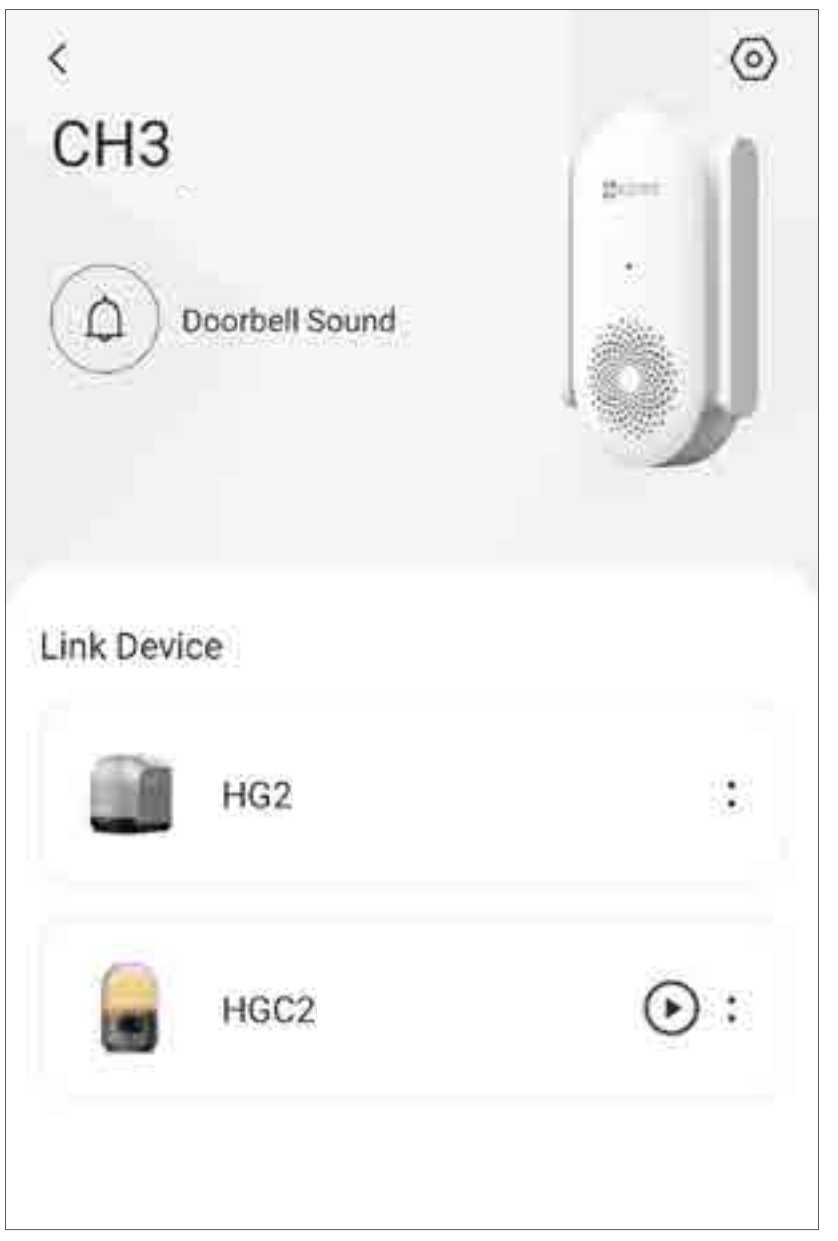

Icône	Description
	Paramètres. Afficher ou modifier les paramètres du répéteur sans fil.
	Couper le son. Appuyez pour couper le haut-parleur du répéteur sans fil.
	Accédez à l'interface de visualisation en direct de la caméra avec voyant lumière d'alarme connectée.

Après la mise sous tension, le moteur de portail et La·caméra·avec·lumière·d'alarme seront automatiquement reliés au répéteur sans fil, ajoutés à votre compte EZVIZ, puis affichés dans la zone « Appareil lié » sur la page de détails du répéteur sans fil.

1.2 Paramètres du répéteur sans fil

Sur la page des détails du répéteur sans fil, touchez l'icône pour accéder à la page des paramètres. Vous pouvez effectuer les réglages suivants selon vos besoins.

Paramètres	Description
Nom	Consultez le nom de votre répéteur sans fil ici ou appuyez pour le personnaliser.
Paramètres audio	Vous pouvez régler le volume du son de rappel et configurer ici le mode DND (« Ne pas déranger ») pour la sonnerie.

Paramètres	Description
Paramètres Déclairage	Vous pouvez activer ou désactiver l'indicateur LED ici.
Paramètres Réseau	Vous pouvez voir le nom du réseau actuellement connecté ou appuyer pour passer à un autre réseau Wi-Fi.
Informations sur l'appareil	Vous pouvez consulter les informations sur lappareil, y compris le guide de lutilisateur.
Plus	Vous pouvez autoriser des terminaux afin de les ajouter à votre compte EZVIZ.
Supprimer l'appareil	Appuyez pour supprimer le répéteur sans fil de l'application EZVIZ.

1.3 Appairage d'un nouveau répéteur sans fil

Vous pouvez associer un nouveau répéteur sans fil de deux façons :

Méthode 1 (recommandée) : Appairer un nouveau répéteur sans fil dans l'application EZVIZ

1. Branchez le nouveau répéteur sans fil et ajoutez-le à votre compte EZVIZ (pour plus de détails sur l'opération, veuillez vous référer à "5. Ajouter le répéteur sans fil à votre compte EZVIZ").
2. Accédez à la page des détails du répéteur sans fil.
3. Appuyez sur l'entrée d'association pour accéder à la page d'association.
4. Scannez le code QR sur le moteur de portail.
5. Appuyez sur le bouton « IR » du moteur de portail et maintenez-le enfoncé pendant 5 secondes. L'afficheur numérique indique indique « 22 ». Le moteur de portail passe en mode d'appairage (durée effective : 300 secondes).

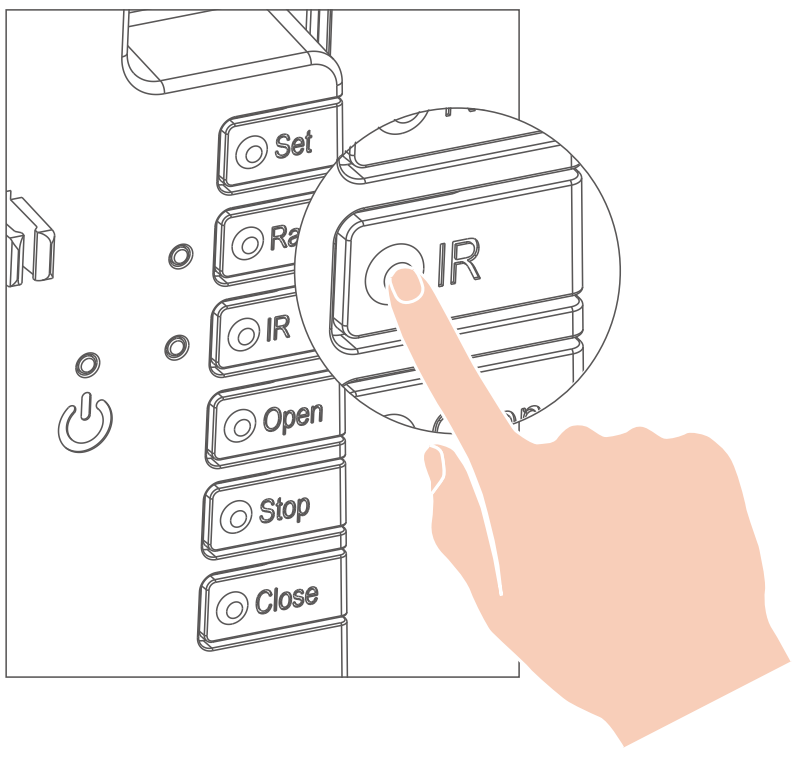

L'afficheur numérique du moteur de portail revient à l'état normal. Le moteur de portail a été relié au répéteur sans fil et ajouté à votre compte EZVIZ.

Méthode 2 : Appairage d'un nouveau répéteur sans fil sur le moteur de portail

1. Branchez le nouveau répéteur sans fil et ajoutez-le à votre compte EZVIZ (pour plus de détails sur l'opération, veuillez vous référer à "5. Ajouter le répéteur sans fil à votre compte EZVIZ").
2. Maintenez le bouton RESET du répéteur sans fil enfoncé pendant 10 secondes, jusqu'à ce que le indicateur LED clignote rapidement en rouge et bleu de façon alternée, ce qui indique que le répéteur sans fil est désormais prêt à être réappairé.

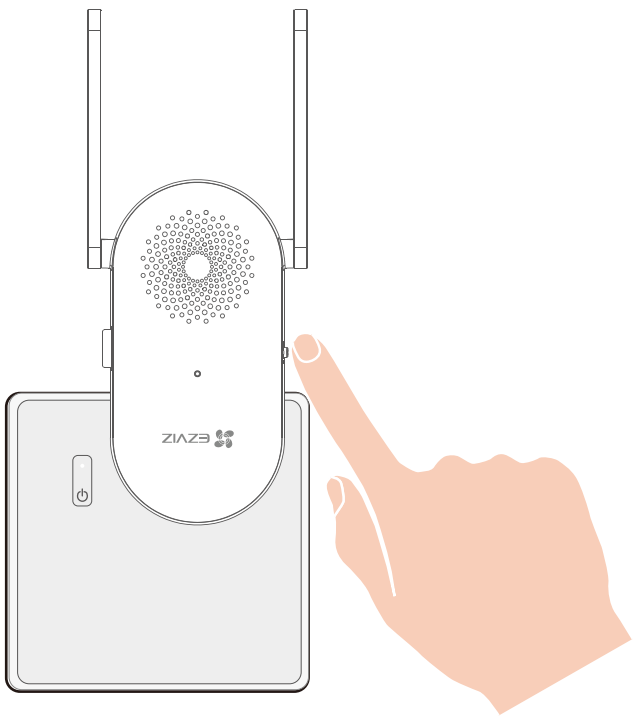

3. Appuyez sur le bouton « IR » du moteur de portail et maintenez-le enfoncé pendant 5 secondes. L'afficheur numérique indique indique « 22 ». Le moteur de portail passe en mode d'appairage (durée effective : 300 secondes).

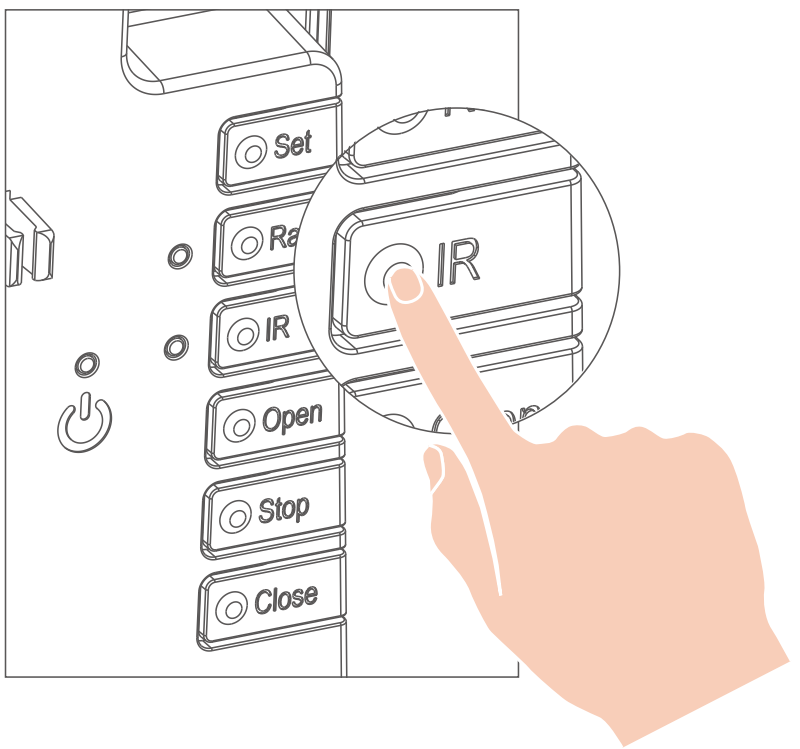

4. Lorsque le moteur de portail reçoit les informations d'identification du répéteur sans fil, l'afficheur numérique indique « 22 » en mode clignotement rapide.
5. Appuyez sur le bouton « IR » sur le moteur de portail. Les informations d'identification du répéteur sans fil sont enregistrées sur le moteur de portail, et il renvoie un message de réussite de l'association au répéteur sans fil.

Le moteur de portail quitte le mode d'appairage et l'afficheur numérique revient à la normale. Le moteur de portail a été relié au répéteur sans fil et ajouté à votre compte EZVIZ.

2. Gestion du moteur de portail

2.1 Page des détails du moteur de portail

Dans l'application EZVIZ, touchez la carte du moteur de portail coulissant. La page des détails du moteur de portail s'affiche (comme illustré ci-dessous).

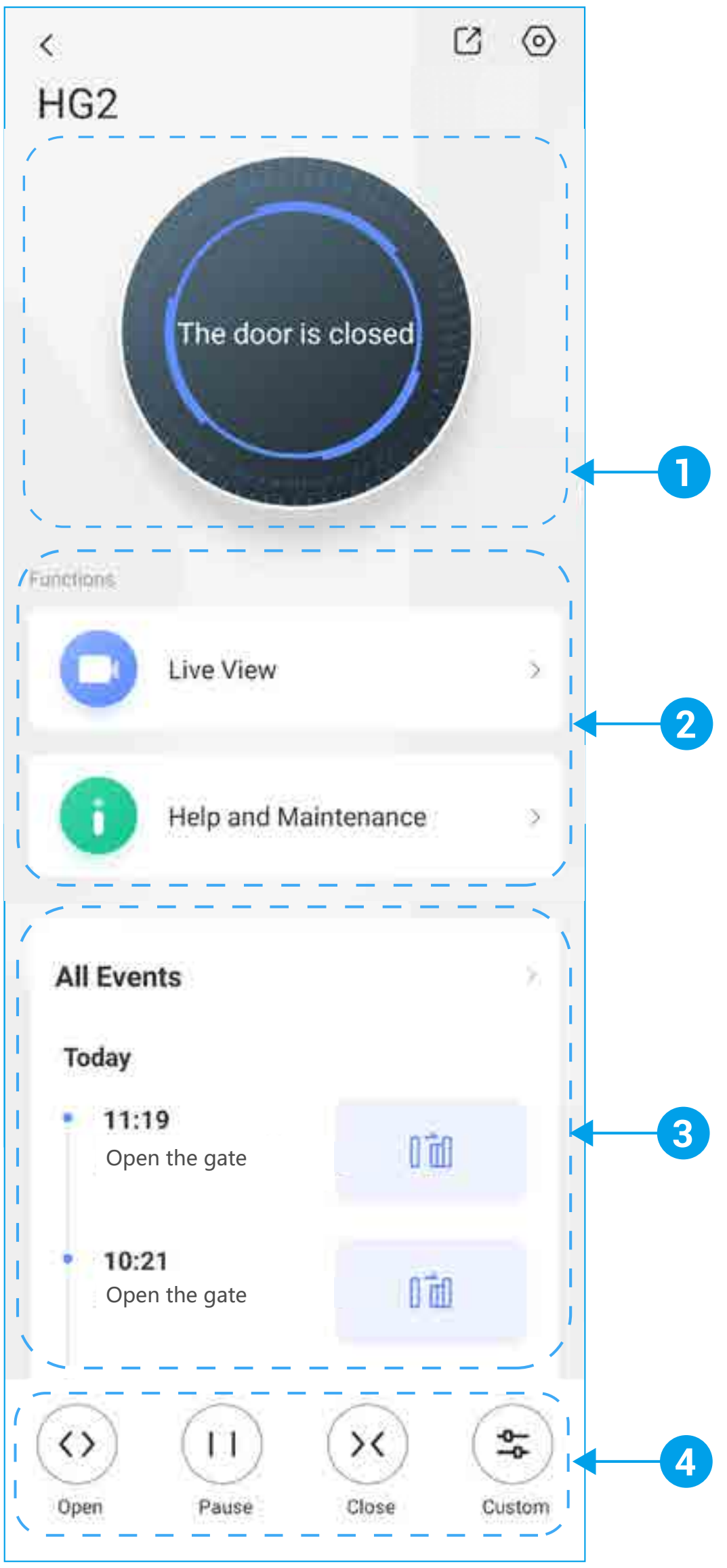

N°.	Zone	Description
1	État	Affiche l'état actuel du portail et le code d'erreur (le cas échéant).
2	Fonctions	Fournit l'accès à la Vue en direct ainsi qu'à l'aide et à la maintenance.
3	Enregistrements d'événements	Affiche tous les enregistrements d'événements.
4	Boutons	Fournit quatre boutons de commande pour vous permettre de contrôler le mouvement du portail dans l'application EZVIZ.

Icône	Description
	Partager. Pour partager votre appareil avec la personne de votre choix.
	Paramètres. Afficher ou modifier les paramètres du moteur de portail.
	Affichage en direct. Accédez à la page de la vue en direct.

Icône	Description
	Aide et Maintenance. Appuyez pour obtenir le guide d'installation, l'assistance en cas de panne et la FAQ.
	Ouvrir. Appuyez pour ouvrir le portail.
	Arrêt. Appuyez pour arrêter le portail.
	Fermer. Appuyez pour fermer le portail.
	Personnalisé Appuyez pour ouvrir le portail en mode personnalisé. Le portail sera ouvert à 1/4, 1/2, 3/4 ou complètement (selon le mode personnalisé que vous avez défini).

Si le moteur de portail est hors ligne, vous pouvez le connecter via la fonction Bluetooth de votre téléphone mobile afin de contrôler le mouvement du portail. Suivez les étapes ci-dessous :

1. **Activez la fonction Bluetooth sur votre téléphone mobile.**
2. **Sur la page des détails du moteur de portail, touchez l'icône Bluetooth, puis confirmez pour commencer l'appairage.**
3. **Saisissez le code de vérification (que vous pouvez trouver sur l'étiquette QR du moteur de portail).**
4. **Attendez que le moteur de portail soit connecté, puis vous pourrez contrôler le mouvement du portail en appuyant sur les boutons.**

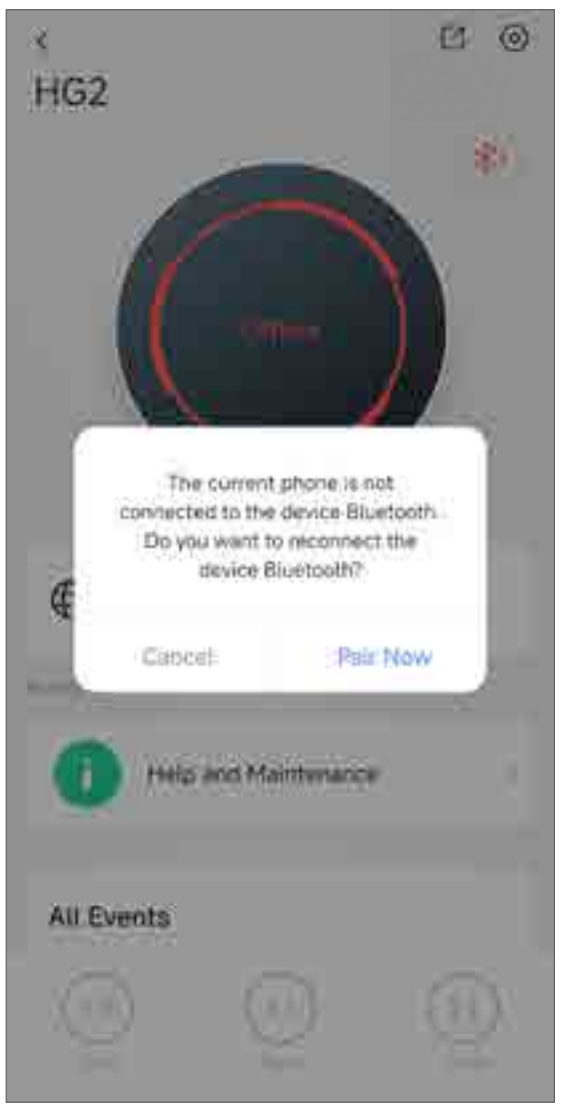

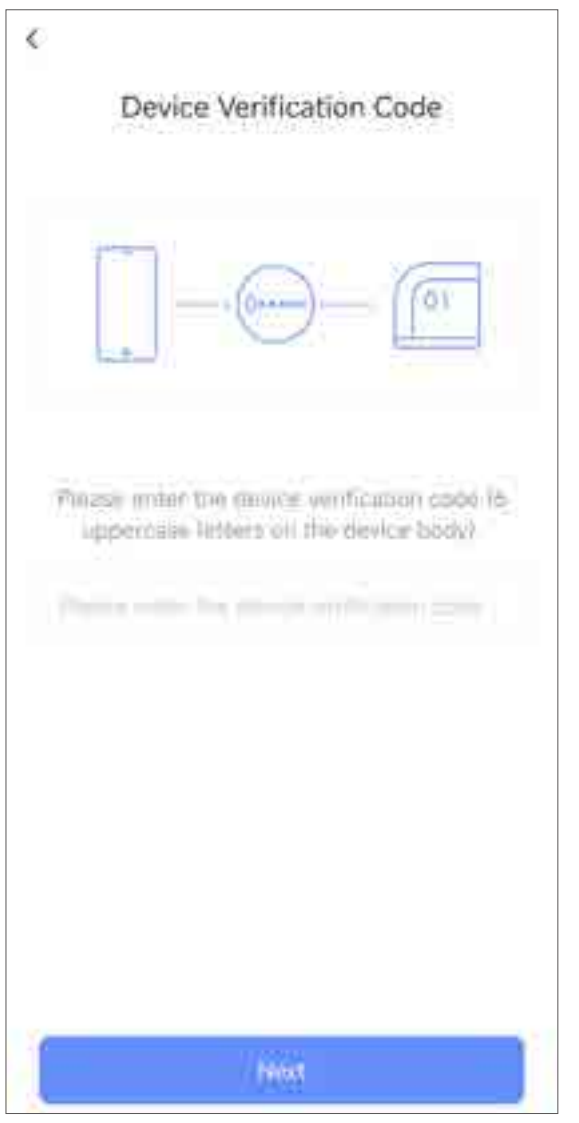

2.2 Paramètres de la motorisation de portail

Entrée 1 :

Sur la page des détails du moteur de portail, touchez l'icône dans le coin supérieur droit pour accéder à la page des paramètres.

Entrée 2 :

Sur la page de détail du répéteur sans fil, appuyez sur la carte de l'appareil du portail coulissant, puis sélectionnez « Réglages du moteur » pour accéder à la page des paramètres du portail coulissant.

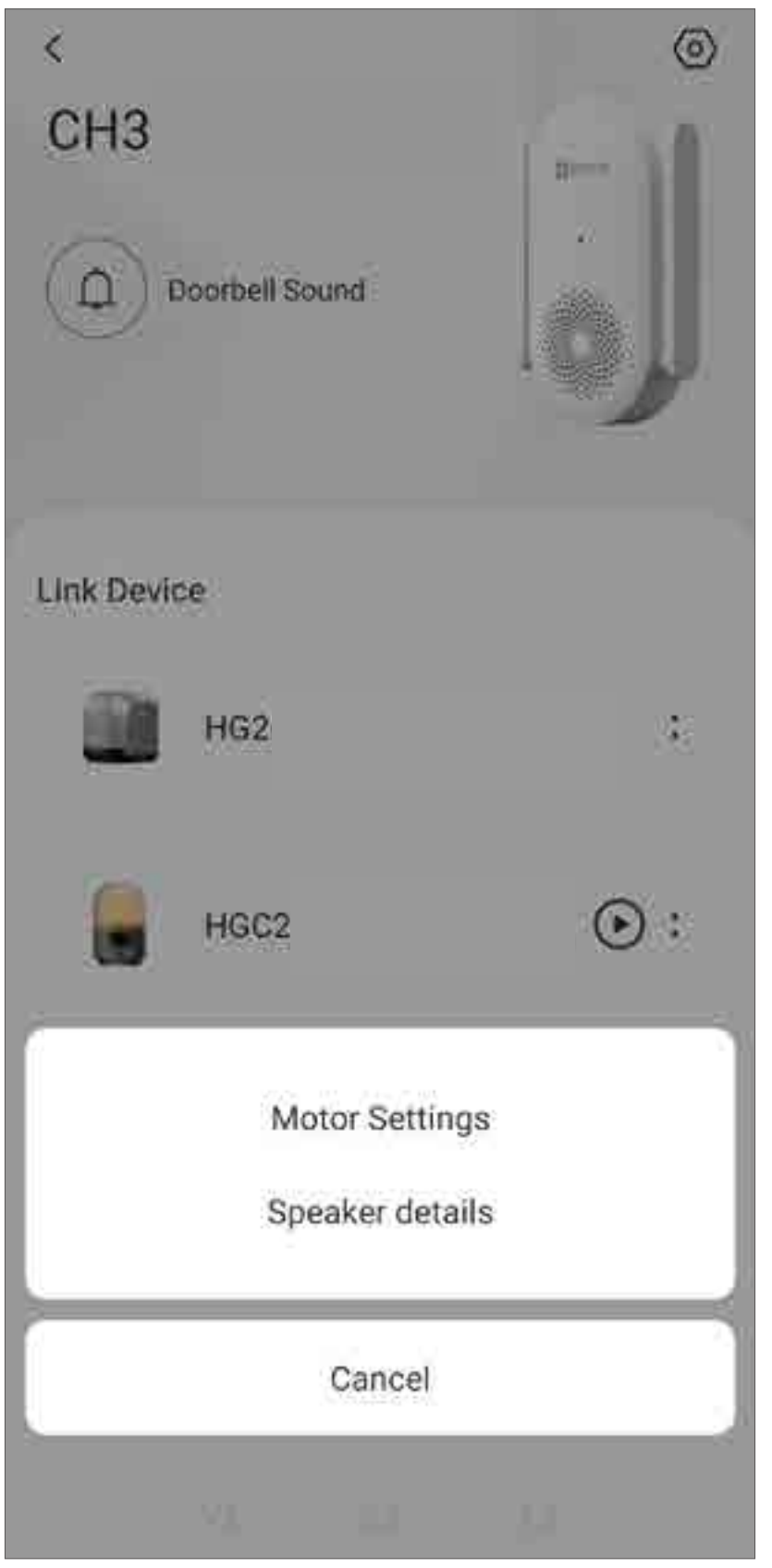

Sur la page des paramètres du portail, vous pouvez effectuer les réglages suivants selon vos besoins.

Paramètres	Description
Paramètres d'ouverture / fermeture du portail	Configurez la vitesse d'ouverture/fermeture du portail, la sensibilité de rebond en cas de résistance, la fermeture automatique, le sens d'ouverture, la configuration personnalisée des boutons ainsi que la réinitialisation de la course.
Gestion des accessoires	Gérez les accessoires, tels que les télécommandes.
Volume de l'alarme lumineuse	Définissez les paramètres liés au volume pour la caméra avec lumière d'alarme.
Luminosité du voyant d'alarme	Activez ou désactivez le voyant clignotant de la caméra avec lumière d'alarme et réglez les paramètres liés à l'éclairage.
Paramètre du projecteur	Si vous avez connecté un projecteur au moteur de portail, vous pouvez allumer ou éteindre le projecteur ici.
Notification par message	Gérez les messages de l'appareil et les notifications de l'application EZVIZ.
Paramètres Réseau	Vérifiez la puissance du signal entre le moteur de portail et le répéteur sans fil ici. **La position du répéteur sans fil peut être ajustée en fonction de la puissance du signal afin d'assurer un état de réseau stable pour le moteur de portail.**

Paramètres	Description
Informations sur l'appareil	Vous pouvez consulter les informations sur l'appareil, y compris le guide de l'utilisateur.
Partager l'appareil	Vous pouvez partager l'appareil avec un membre de votre famille ou un invité.
Redémarrer l'appareil	Appuyez pour redémarrer le moteur de portail.
Supprimer l'appareil	Touchez pour supprimer le moteur de portail de l'application EZVIZ.

Définir la vitesse d'ouverture/fermeture du portail

Si vous trouvez que la vitesse d'ouverture/fermeture du portail est trop rapide ou trop lente, vous pouvez l'ajuster de deux façons :

Méthode 1 (recommandée) :

1. Sur la page des paramètres du moteur de portail, touchez « Paramètres d'ouverture/fermeture du portail ».
2. En fonction de votre environnement réel, sélectionnez la vitesse d'ouverture/fermeture souhaitée du portail en ajustant le curseur.

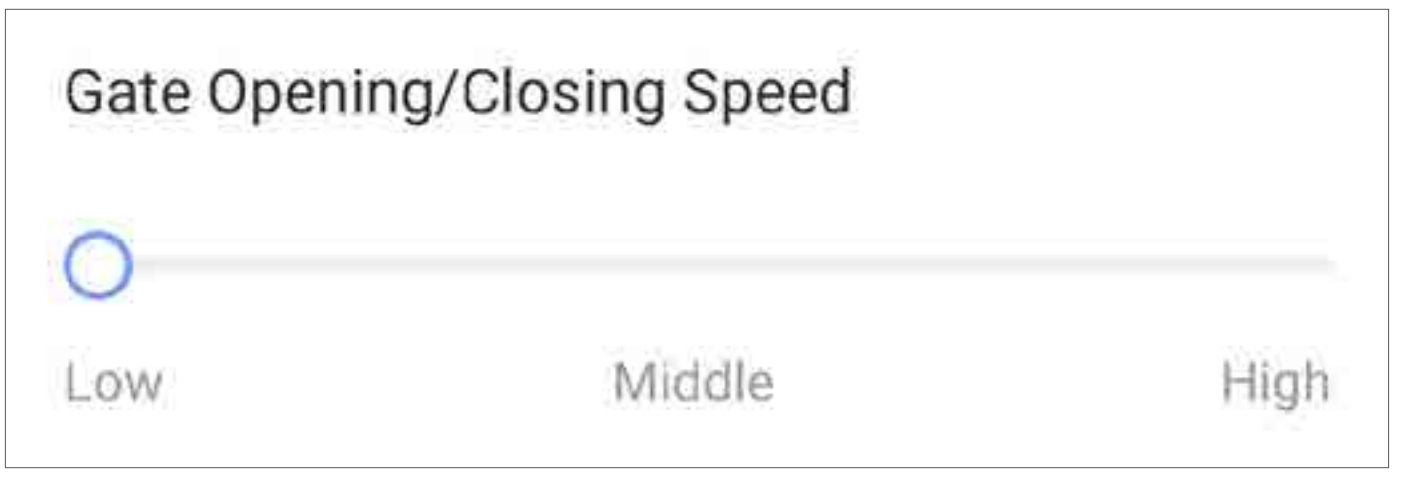

Méthode 2 :

1. Ouvrez le couvercle du moteur de portail.
2. Appuyez sur le bouton « Set » et maintenez-le enfoncé pendant 3 secondes pour accéder au menu principal. « P1 » s'affiche sur l'afficheur numérique, ce qui signifie que vous êtes en train de configurer la vitesse d'ouverture/fermeture du portail.

Reportez-vous au tableau ci-dessous pour connaître la correspondance entre le code affiché et le sous-menu.

Code affiché	Sous-menu
P1	Vitesse d'ouverture/fermeture du portail
P2	Sens d'ouverture du portail
P3	Sensibilité de rebond à la résistance

3. Appuyez sur le bouton «Stop» pour accéder au sous-menu « P1 ». Le niveau de vitesse actuel est affiché.

Reportez-vous au tableau ci-dessous pour connaître la correspondance entre le code affiché et le niveau de vitesse.

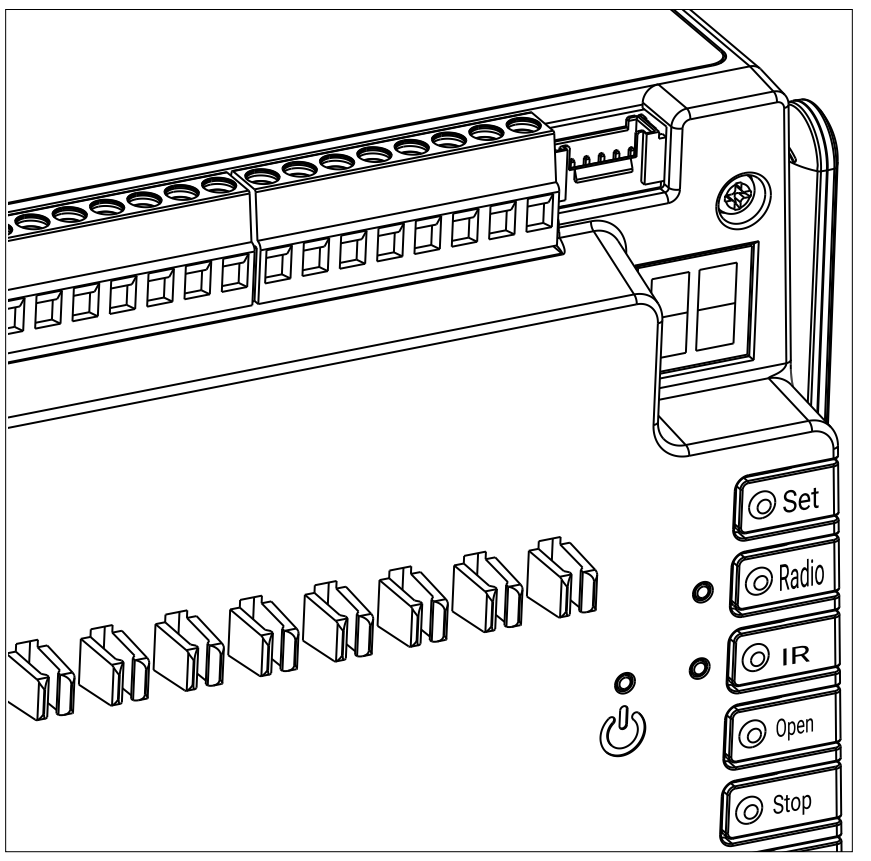

Code affiché	Niveau de vitesse
01	Faible
02	Intermédiaire
03	Élevée

4. Appuyez sur le bouton « Open » ou « Close » jusqu'à ce que le niveau de vitesse souhaité s'affiche sur l'afficheur numérique.
5. Appuyez sur le bouton « Stop ». Le système d'ouverture du portail revient au menu principal.

Réglez la sensibilité de rebond à la résistance

Il est recommandé d'ajuster la sensibilité de rebond de résistance en fonction de votre environnement réel. Par exemple, s'il n'y a aucun obstacle sur la trajectoire du portail, mais qu'un obstacle est tout de même détecté, vous pouvez diminuer le niveau de sensibilité. Vous pouvez régler la sensibilité de rebond à la résistance de deux façons :

Méthode 1 (recommandée) :

1. Sur la page des paramètres du moteur de portail, touchez « Paramètres d'ouverture/fermeture du portail ».
2. En fonction de votre environnement réel, sélectionnez le niveau de sensibilité de rebond de résistance souhaité en ajustant le curseur.

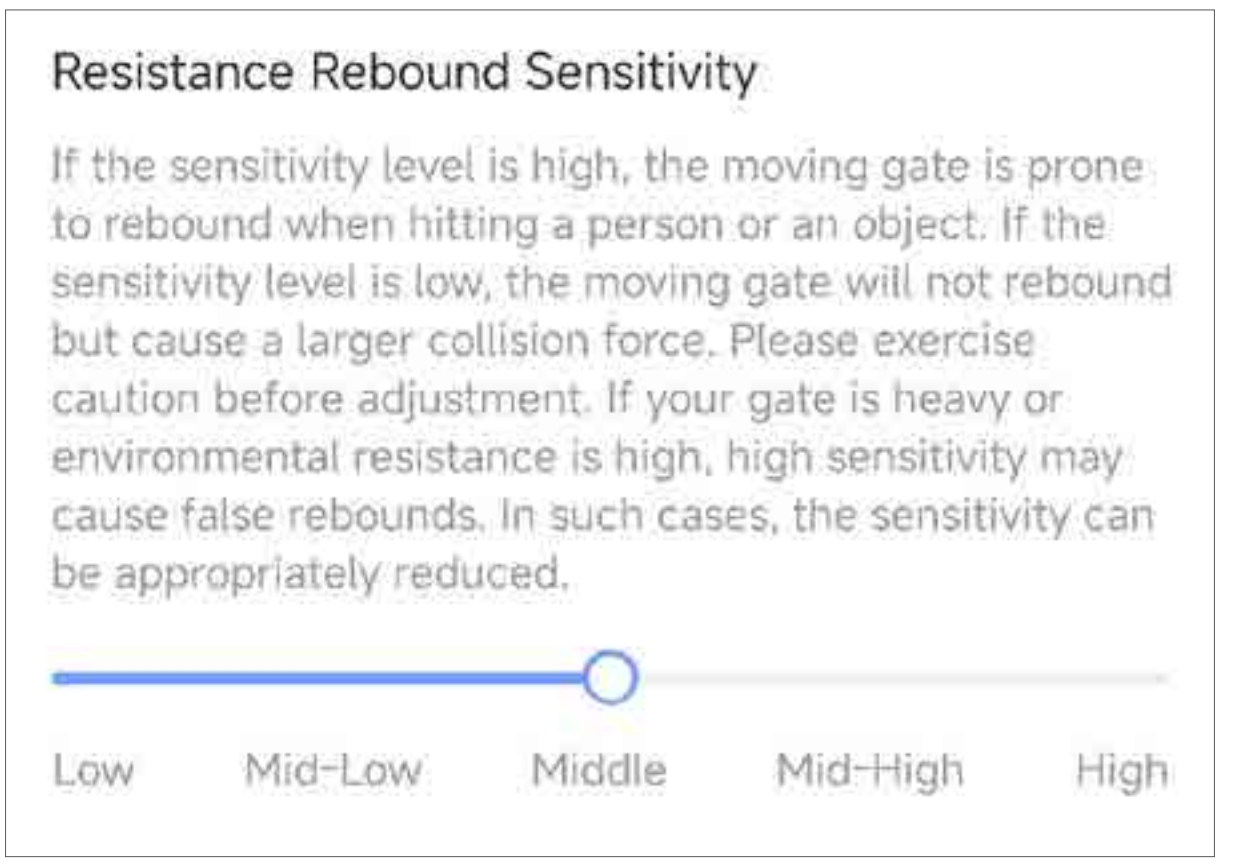

Méthode 2 :

1. Ouvrez le couvercle du moteur de portail.
2. Appuyez sur le bouton « Set » et maintenez-le enfoncé pendant 3 secondes pour accéder au menu principal.
3. Appuyez sur le bouton «Open» ou «Close» jusqu'à ce que « P3 » s'affiche sur l'afficheur numérique.
4. Appuyez sur le bouton «Stop» pour accéder au sous-menu « P3 ». Le niveau de sensibilité actuel s'affiche.

Reportez-vous au tableau ci-dessous pour connaître la correspondance entre le code affiché et le sens d'ouverture du portail.

Code affiché	Sensibilité de rebond à la résistance
01	Faible
02	Moyenne-faible
03	Intermédiaire
04	Moyenne-élevée
05	Élevée

5. Appuyez sur le bouton «Open» ou «Close» jusqu'à ce que le niveau de sensibilité souhaité s'affiche sur l'afficheur numérique.

6. Appuyez sur le bouton « Stop ». Le système d'ouverture du portail revient au menu principal.

Si la résistance dans l'environnement d'installation de votre portail est élevée ou si votre portail est lourd, il est recommandé de régler une vitesse de portail faible, un niveau de sensibilité de rebond élevé à la résistance et d'installer un limiteur de force aux deux extrémités, principale et secondaire, du cadre du portail.

Définir la fermeture automatique

Pour des raisons de sécurité, ce moteur de portail propose la fonction de fermeture automatique afin de prévenir tout risque potentiel lié si vous oubliez de fermer le portail. Lorsque cette fonction est activée, le portail peut se fermer automatiquement après la période spécifiée si aucun signal de commande n'est reçu pendant ce laps de temps.

1. Sur la page des paramètres du moteur de portail, appuyez sur « Paramètres d'ouverture/fermeture du portail » > « Fermeture automatique ».
2. Activez l'interrupteur « Fermeture automatique » pour activer la fonction.
3. Sélectionnez un intervalle pour la fermeture automatique.

Changer le sens d'ouverture du portail

Vous devez définir la bonne direction d'ouverture du portail en fonction de votre environnement réel.

- Si votre moteur de portail est installé à gauche (ce qui signifie que votre portail s'ouvre vers la gauche), vous devez sélectionner l'installation à gauche.
- Si votre moteur de portail est installé à droite (ce qui signifie que votre portail s'ouvre vers la droite), vous devez sélectionner l'installation à droite.

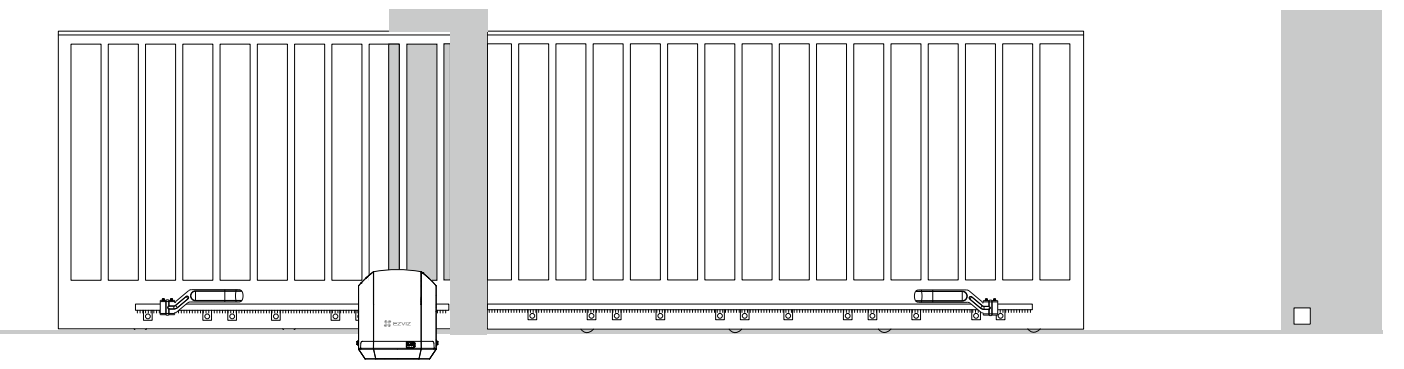

Installation à gauche

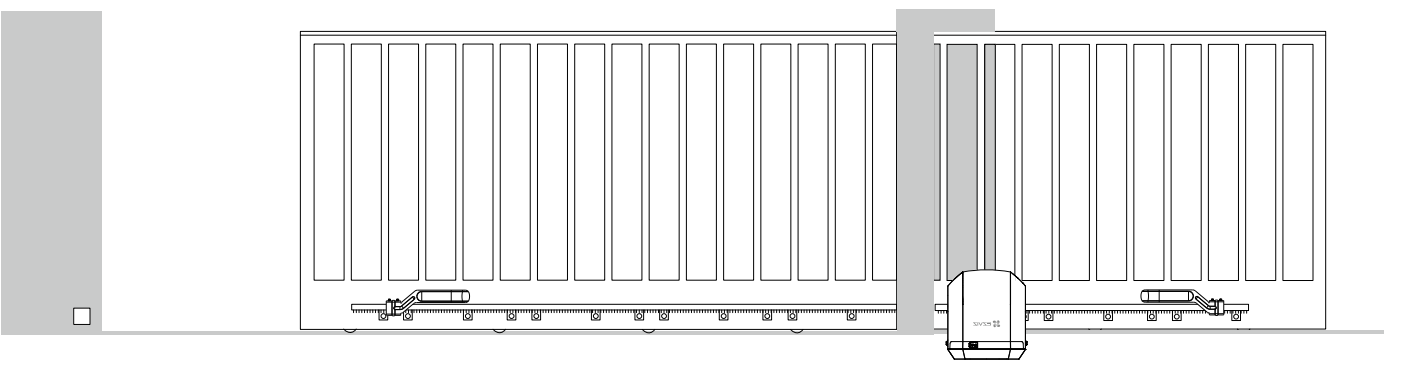

Installation à droite

Vous pouvez définir le sens d'ouverture du portail de deux façons :

Méthode 1 (recommandée) :

1. Sur la page des paramètres du moteur de portail, touchez « Paramètres d'ouverture/fermeture du portail ».

2. Le sens d'ouverture du portail que vous avez défini avec l'assistant d'installation s'affiche. Vous pouvez appuyer pour changer le sens d'ouverture.

Changer le sens d'ouverture du portail effacera la course apprise ; le moteur de portail devra alors réapprendre la nouvelle course. Procédez avec précaution.

Méthode 2 :

1. Ouvrez le couvercle du moteur de portail.
2. Appuyez sur le bouton « Set » et maintenez-le enfoncé pendant 3 secondes pour accéder au menu principal.
3. Appuyez sur le bouton «Open» ou «Close» jusqu'à ce que « P2 » s'affiche sur l'afficheur numérique.
4. Appuyez sur le bouton «Stop» pour entrer dans le sous-menu « P2 ». Le sens actuel d'ouverture du portail est affiché.

Reportez-vous au tableau ci-dessous pour connaître la correspondance entre le code affiché et le sens d'ouverture du portail.

Code affiché	Sens d'ouverture du portail
01	Gauche
02	Droite

5. Appuyez sur le bouton « Open » ou « Close » jusqu'à ce que le sens d'ouverture souhaité du portail s'affiche sur l'afficheur numérique.
6. Appuyez sur le bouton « Stop ». Le système d'ouverture du portail revient au menu principal.

Configurez le paramètre du bouton personnalisé

Si vous avez connecté un contrôleur d'ouverture personnalisé à votre motorisation de portail, vous pouvez sélectionner un mode d'ouverture personnalisé dans l'application EZVIZ.

1. Sur la page des paramètres du moteur de portail, touchez « Paramètres d'ouverture/fermeture du portail».
2. Appuyez sur « Paramètres du bouton personnalisé ».
3. Sélectionnez le mode d'ouverture personnalisé selon vos besoins.

Option	Description
Ouverture 1/4	Le portail sera ouvert au quart après que vous aurez effectué une opération d'ouverture du portail.
Ouverture 1/2	Le portail sera ouvert à moitié après que vous aurez effectué une opération d'ouverture du portail.
Ouverture 3/4	Le portail sera ouvert aux trois quarts après que vous aurez effectué une opération d'ouverture du portail.
Ouvert complètement	Le portail sera entièrement ouvert après que vous aurez effectué une opération d'ouverture du portail.

Effacer et réapprendre la course du portail

Après avoir ajusté la position d'installation du moteur de portail, vous pouvez suivre les étapes ci-dessous pour effacer manuellement et réapprendre la course du portail.

Méthode 1 (recommandée) :

1. Sur la page des paramètres du moteur de portail, touchez « Paramètres d'ouverture/fermeture du portail ».
2. Appuyez sur « Réapprentissage de la course ».

3. Un message d'alerte apparaît. Appuyez sur « Continuer ».

Effectuer cette opération de réapprentissage du parcours effacera le parcours existant. Procédez avec précaution.

Méthode 2 :

1. Ouvrez le couvercle du moteur de portail.
2. Maintenez le bouton d'arrêt enfoncé pendant 5 secondes.
3. L'afficheur numérique indique affiche un « 11 » clignotant rapidement pendant 3 secondes, indiquant que la course du portail apprise a été effacée.

Paramètres de l'alarme lumineuse

Important :

Les réglages du volume et de la luminosité se font sur la page des paramètres du moteur de portail coulissant, et non sur la page des paramètres de la caméra avec lumière d'alarme.

Vous pouvez régler le volume et la luminosité de la caméra avec lumière d'alarme sur la page des paramètres du moteur de portail.

Pour régler le volume de la caméra avec lumière d'alarme :

Accédez à la page des paramètres du moteur de portail, puis appuyez sur « Volume de la lumière d'alarme ».

- Volume de l'alarme lumineuse
  Lorsque cette option est activée, le voyant d'alarme émettra un son à l'ouverture du portail.
- Ne pas déranger
  Si vous activez cette fonction et définissez une plage horaire, le voyant d'alarme ne produira aucun son pendant la période spécifiée.
- Volume de la sonnerie
  Vous pouvez régler le volume souhaité des sons d'alarme en ajustant le curseur.

Pour régler la luminosité du voyant d'alarme :

Accédez à la page des paramètres du moteur de portail coulissant, puis touchez « Luminosité du voyant d'alarme ».

- Voyant·clignotant de l'appareil
  Lorsque cette fonction est activée, le voyant d'alarme s'allume lorsque le portail est en mouvement (qu'il soit en train de s'ouvrir ou de se fermer).
- Type de lumière clignotante
  Lorsque le voyant clignotant de l'appareil est activé, vous pouvez sélectionner ici le type de clignotement souhaité selon vos besoins.
- Luminosité du voyant clignotant
  Vous pouvez régler le niveau de luminosité souhaité de l'alarme lumineuse en ajustant le curseur.

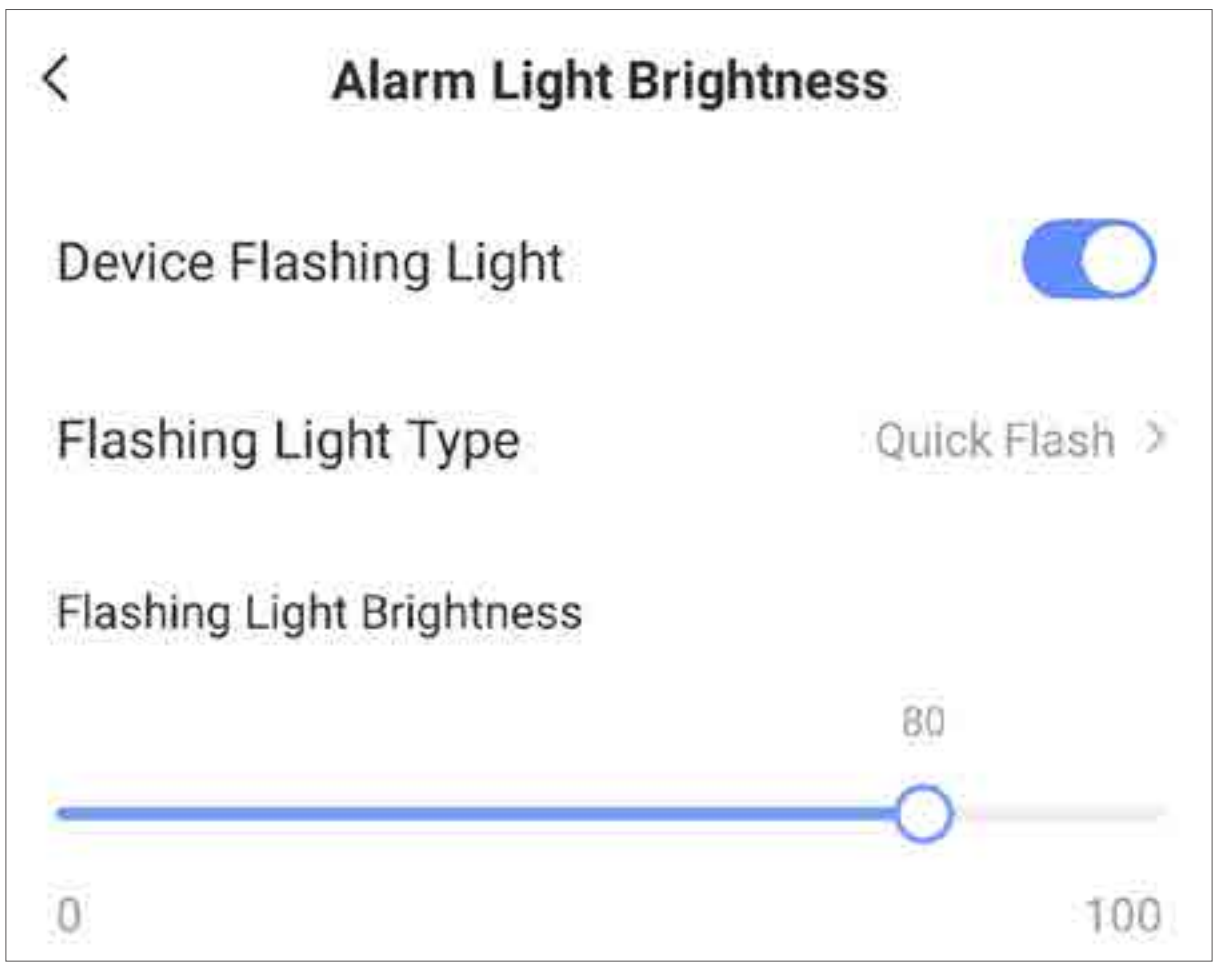

Réinitialisation du moteur de portail

1. Ouvrez le couvercle du moteur de portail.
2. Appuyez sur le bouton « Set » et maintenez-le enfoncé pendant 8 secondes, jusqu'à ce que l'afficheur numérique indique affiche un « 88 » clignotant rapidement.
3. Après 3 secondes, le moteur de portail est réinitialisé aux paramètres d'usine.

La réinitialisation du moteur de portail effacera toutes les données utilisateur ainsi que les paramètres personnalisés : la course apprise du portail, les paramètres de configuration, l'appairage des télécommandes et les informations réseau seront supprimés.

2.3 Paramètres du haut-parleur

Pour configurer les paramètres du haut-parleur du moteur de portail, suivez les étapes ci-dessous :

1. Sur la page des détails du répéteur sans fil, touchez la carte de l'appareil du moteur de portail, puis sélectionnez « Détails du haut-parleur ».
2. Sur la page « Détails du haut-parleur », vous pouvez activer le rappel d'ouverture de portail et sélectionner un son de rappel selon vos préférences.
3. Appuyez sur « Enregistrer » dans l'angle supérieur droit.

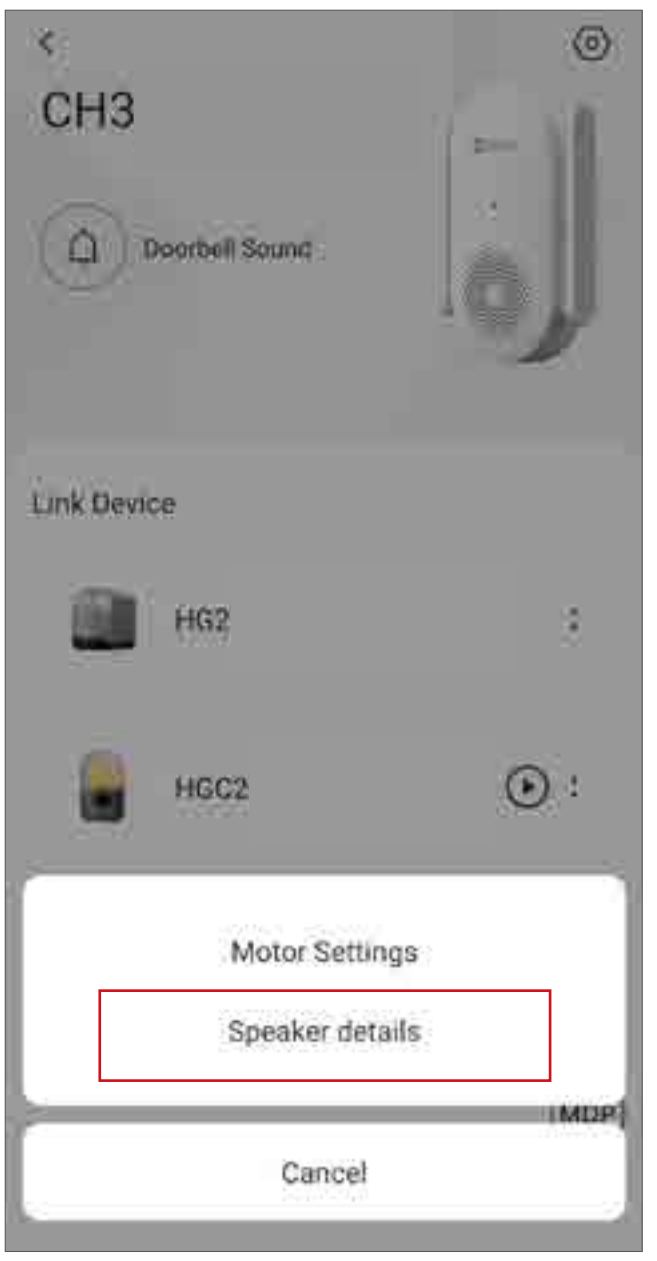

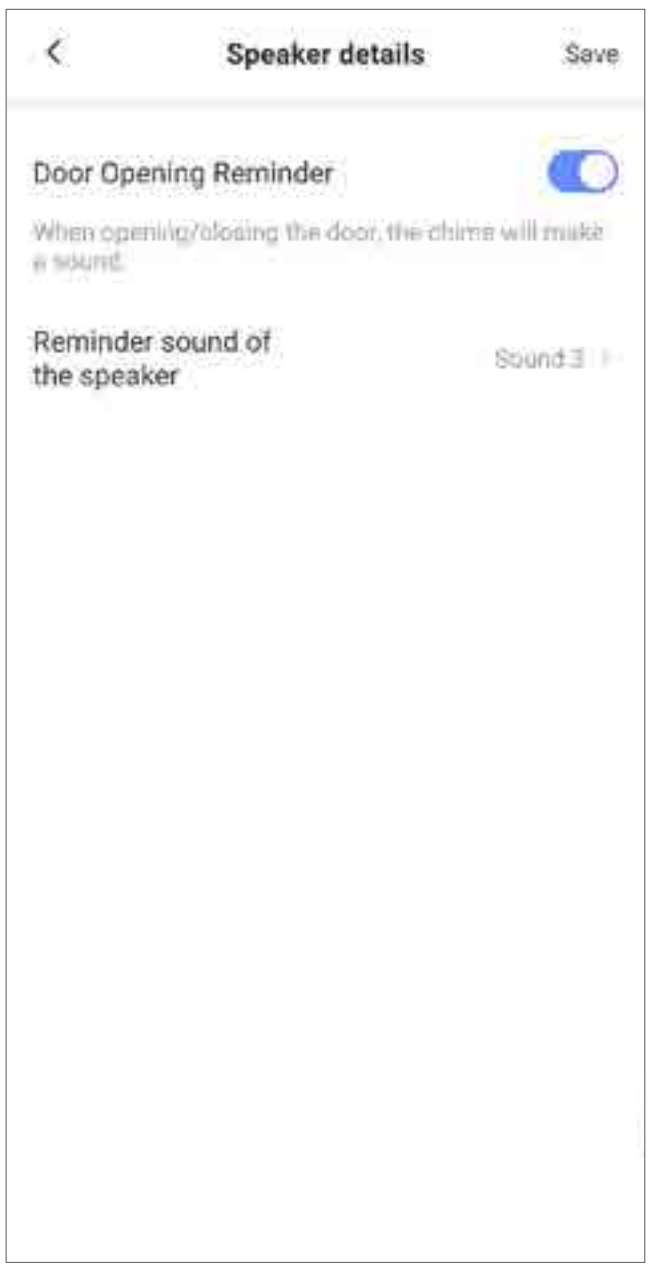

Après avoir activé le rappel d'ouverture de portail, chaque fois que le portail s'ouvre ou se ferme, le répéteur sans fil émettra un signal sonore.

3. Gestion de la caméra avec lumière d'alarme

3.1 Vue en direct

Entrée 1 :

Dans l'application EZVIZ, touchez la carte de l'appareil de la caméra avec lumière d'alarme.

Entrée 2 :

Sur la page de détails du moteur de portail, appuyez sur « Vue en direct ».

Entrée 3 :

Sur la page de détails du répéteur sans fil, touchez l'icône ▷ dans la carte de l'appareil de la caméra avec lumière d'alarme.

La page de visualisation en direct de la caméra avec lumière d'alarme s'affiche comme ci-dessous.

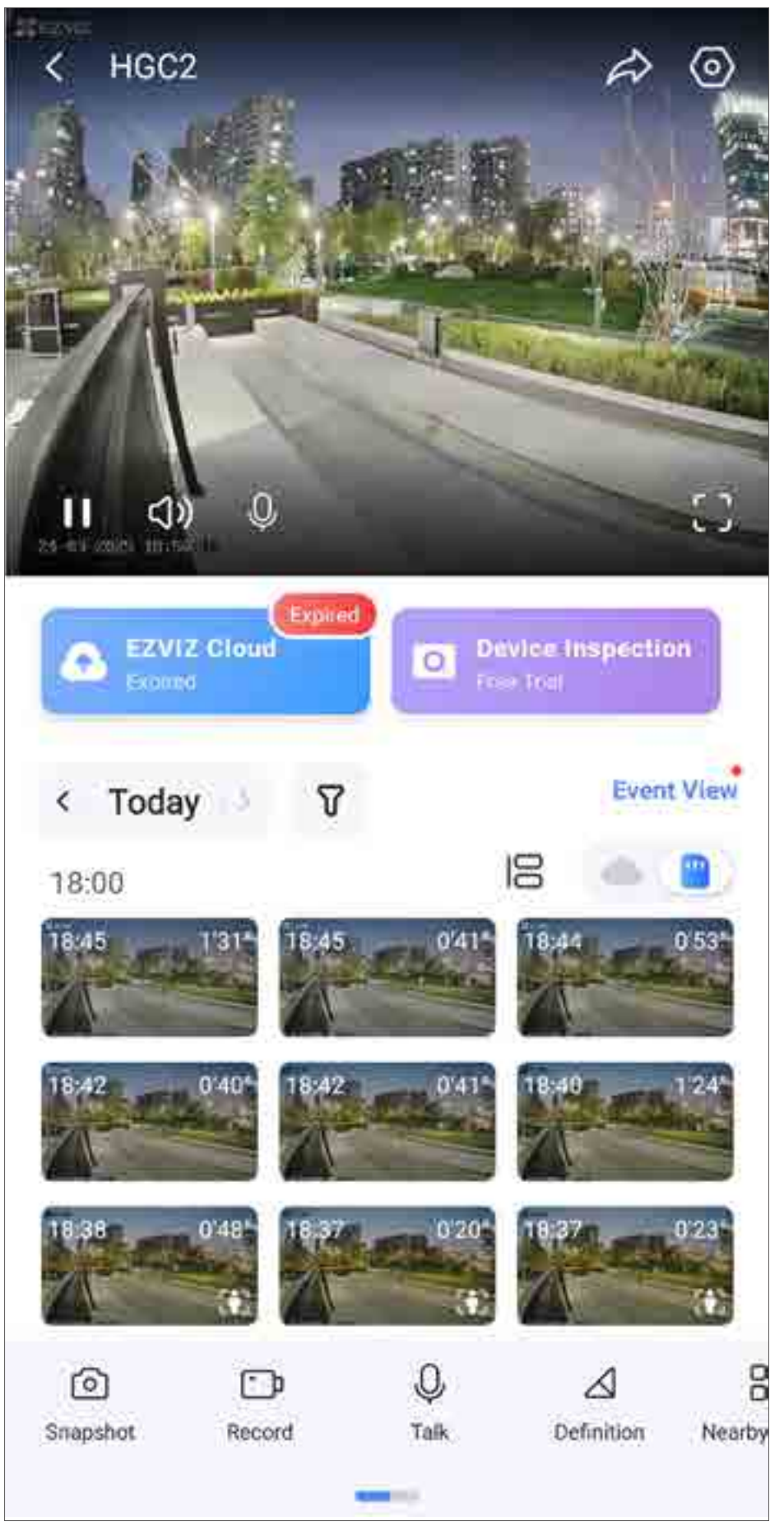

Icône	Description
	Partager. Pour partager votre appareil avec la personne de votre choix.
	Paramètres. Afficher ou modifier les paramètres de la caméra avec lumière d'alarme.
	Pause/lecture. Mettre en pause ou lire la vue en direct.
	Son. Activer ou désactiver le son dans la vue en direct.
	Parler. Appuyez sur l'icône, puis suivez les instructions à l'écran pour parler aux personnes à proximité de la caméra ou les écouter.
	Plein écran. Permet d'afficher la vue en direct en mode plein écran.

Icône	Description
	(Visible uniquement en mode plein écran) Visionnez des vidéos de l'historique.
	Instantané. Appuyez pour prendre une capture d'écran de la vue en direct.
	Enregistrer. Démarrer/arrêter manuellement l'enregistrement.
	Résolution. Sélectionner la résolution vidéo selon vos besoins.
	Appareil à proximité. Appuyez sur ce bouton pour vérifier les appareils disponibles à proximité.
	Image dans l'image (PiP). Appuyez sur l'icône : l'écran actuel deviendra une petite fenêtre distincte pouvant flotter au-dessus d'une autre application sur votre téléphone mobile.
	Conseil. Appuyez sur pour afficher plus d'informations sur l'appareil.
	Réorganiser. Réorganisez l'ordre de toutes les fonctions ci-dessus.

3.2 Paramètres de la caméra

Pour régler le volume ou la luminosité de La·caméra·avec·lumière·d'alarme, accédez à la page des paramètres du moteur de portail et sélectionnez « Volume de l'alarme lumineuse » ou « Luminosité du voyant d'alarme ».

Sur la page de visualisation en direct, touchez l'icône pour accéder à la page des paramètres de la caméra avec lumière d'alarme.

Paramètres	Description
Nom	Consultez ou appuyez pour personnaliser le nom de votre caméra à projecteur d'alarme ici.
Détection intelligente	Vous pouvez faire votre choix parmi différents types de détection pour votre Caméra avec lumière d'alarme.
Notification par message	Gérez les messages de l'appareil et les notifications de l'application EZVIZ.
Paramètres audio	Vous pouvez régler les paramètres audio pertinents pour votre appareil.
Paramètres de l'image	Vous pouvez régler les paramètres d'image pertinents pour votre appareil.
Liste des enregistrements	Vous pouvez sélectionner entre différents modes d'enregistrement pour votre appareil et consulter l'état de la carte Micro SD ici.
Réglages de confidentialité	Vous pouvez chiffrer vos vidéos par un mot de passe de chiffrement et personnaliser la zone de confidentialité.
Paramètres réseau	Vous pouvez voir le réseau Wi-Fi connecté, effectuer une détection de la bande passante et activer le mode de test sans fil.
Informations sur l'appareil	Vous pouvez consulter les informations sur l'appareil, y compris le guide de l'utilisateur.
Partager l'appareil	Vous pouvez partager l'appareil avec un membre de votre famille ou un invité.

Paramètres	Description
EZVIZ Cloud	Vous pouvez vous abonner et gérer le stockage cloud.
Inspection des appareils	Vous pouvez vous abonner à l'inspection des appareils ici.
Supprimer l'appareil	Appuyez pour supprimer la caméra avec lumière d'alarme de l'application EZVIZ.

3.3 Paramètres du haut-parleur

Pour configurer les paramètres du haut-parleur de La·caméra·avec·lumière·d'alarme, suivez les étapes ci-dessous :

1. Sur la page des détails du répéteur sans fil, touchez la carte de l'appareil de la caméra avec lumière d'alarme, puis sélectionnez « Détails du haut-parleur ».
2. Sur la page « Détails du haut-parleur », vous pouvez activer le rappel sonore de détection intelligente et sélectionner un son de rappel selon vos préférences.
3. Appuyez sur « Enregistrer » dans l'angle supérieur droit.

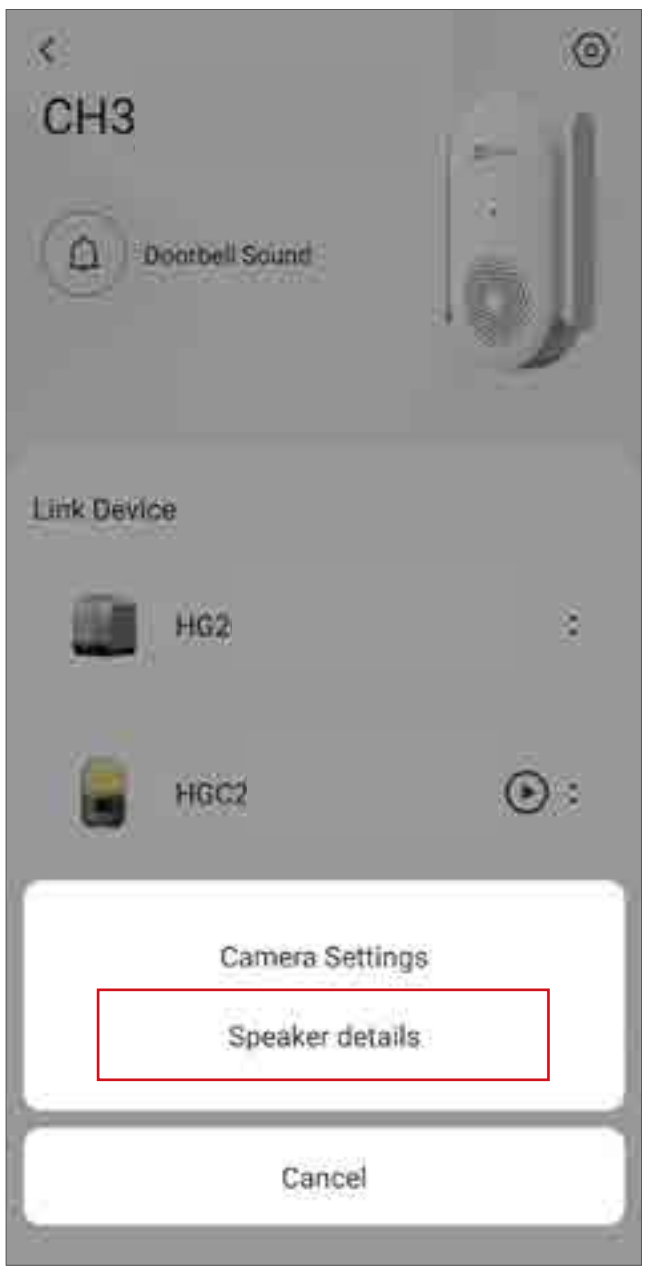

Après avoir activé le rappel sonore de détection intelligente, chaque fois que la détection intelligente de la caméra est déclenchée, le répéteur sans fil émettra un son.

Codes d'erreur

Codes d'erreur	Signification	Action de l'utilisateur	Ouverture et fermeture du portail normales ?
E0	Impossible de démarrer l'autotest.	Contactez le service client officiel d'EZVIZ.	Non
E1	Rotor bloqué	1. Vérifiez s'il existe des obstacles sur le rail de guidage et retirez-les. 2. Vérifiez si le moteur de portail et les crémaillères sont correctement installés. Plus précisément, utilisez la clé fournie pour déverrouiller le moteur de portail et ouvrez puis fermez complètement le portail afin de vérifier s'il existe une résistance évidente. Si nécessaire, ajustez la position d'installation du moteur de portail. 3. Si l'erreur persiste, contactez le service client EZVIZ.	Non
E2	Échantillonnage de courant anormal	Contactez le service client officiel d'EZVIZ.	Non
E3	Sous-tension de la batterie	1. Ouvrez le disjoncteur du moteur de portail ou le disjoncteur principal de votre domicile afin de déconnecter le moteur de portail de l'alimentation électrique. 2. Retirez le couvercle du moteur de portail. Débranchez le câble de la batterie, puis rebranchez-le. 3. Si l'erreur persiste, il est conseillé d'acheter une batterie EZVIZ et de l'installer sur le moteur de portail. 4. Si vous avez d'autres questions, contactez le service client EZVIZ.	Non
E4	Dépassement du temps d'opération	1. Vérifiez si le système pignon-crémaillère du moteur de portail est desserré ou mal installé. 2. Vérifiez si les tôles de butée sont déplacées. 3. Si vous avez d'autres questions, contactez le service client EZVIZ.	Non
E5	Présence d'obstacles	1. Vérifiez s'il existe des obstacles sur le rail de guidage et retirez-les. 2. Si l'erreur persiste, il vous est conseillé d'acheter des capteurs de moteur EZVIZ pour remplacer les capteurs défectueux. 3. Si vous avez d'autres questions, contactez le service client EZVIZ.	Non
E6	Défaut d'obstruction	1. Vérifiez s'il existe des obstacles sur le rail de guidage et retirez-les. 2. Vérifiez si l'opérateur de portail et les crémaillères sont correctement installés. Plus précisément, utilisez la clé fournie pour déverrouiller le moteur de portail et ouvrez puis fermez complètement le portail afin de vérifier s'il existe une résistance évidente. Si nécessaire, ajustez la position d'installation du moteur de portail. 3. Si l'erreur persiste, contactez le service client EZVIZ.	Non

Codes d'erreur	Signification	Action de l'utilisateur	Ouverture et fermeture du portail normales ?
E7	Défaut Hall	Contactez le service client d'EZVIZ.	Oui
E8	Sous-tension de l'alimentation	Contactez le service client d'EZVIZ.	Oui
E9	Défaillance du circuit d'entraînement	Contactez le service client d'EZVIZ.	Non
F1	Surtension de batterie	1. Ouvrez le disjoncteur du moteur de portail ou le disjoncteur principal de votre domicile afin de déconnecter le moteur de portail de l'alimentation électrique. 2. Retirez le couvercle du moteur de portail. Débranchez le câble de la batterie et retirez la batterie. 3. Il est conseillé d'acheter une batterie EZVIZ et de l'installer sur le moteur de portail. Réinstallez ensuite le couvercle du moteur de portail. 4. Si vous avez d'autres questions, contactez le service client EZVIZ.	Oui
F2	Surtension dans le système haute tension	Contactez le service client d'EZVIZ.	Oui
F3	Surcharge de premier niveau (critique)	Contactez le service client d'EZVIZ.	Non
F4	Surcharge de courant de second niveau	Contactez le service client d'EZVIZ.	Non
F5	Surchauffe de premier niveau (module HaLow)	1. Attendez 10 minutes avant d'ouvrir ou de fermer le portail. 2. Si vous avez d'autres questions, contactez le service client EZVIZ.	Oui
F7	Wi-Fi/HaLow hors ligne	1. Vérifiez si la distance entre le moteur de portail et le répéteur sans fil répond à l'exigence : « Le répéteur sans fil doit être installé à moins de 30 mètres du moteur de portail (avec au maximum deux murs entre les deux et sans autres obstacles). » 2. Vous pouvez réinstaller le répéteur sans fil plus près du moteur de portail. 3. Si vous avez d'autres questions, contactez le service client EZVIZ.	Oui
F8	Appareil hors ligne	1. Vérifiez si la connexion réseau entre le moteur de portail et le répéteur sans fil est normale. 2. Si vous avez d'autres questions, contactez le service client EZVIZ.	Oui
F9	La fréquence de commande dépasse la limite	1. Le portail a été ouvert et fermé trop fréquemment, et la protection contre la surchauffe s'est déclenchée sur le moteur de portail. Veuillez attendre 40 minutes avant d'ouvrir et de fermer à nouveau le portail. 2. Si vous avez d'autres questions, contactez le service client EZVIZ.	Non

Données techniques

Moteur	
Type de moteur	24 V CC
Alimentation d'entrée	230 V CA 50 Hz ; 14,6 V CC par batterie de secours
Puissance maximale	250 W
Durée de fonctionnement nominale	15 minutes
Fréquence maximale des mouvements	20 cycles par heure 480 cycles par jour * Testé sous une barrière de 3 mètres, appareil fonctionnant à faible vitesse.
Sortie d'alimentation pour serrure	12 V CC 1,5 A
Entrée photocellule	Maximum : 2 paires, sans polarité
Entrée continue ouvrir/arrêter/fermer	Contact sec normalement ouvert, permet plusieurs entrées
Ouvert	Contact sec normalement ouvert, permet plusieurs entrées
Arrêt	Contact sec normalement fermé par défaut, commutable en contact sec normalement ouvert dans l'application
Sortie voyant d'alarme et caméra	CC 10-18V 700 mA
Sortie lumière	230 V~ : puissance maximale 100 W
Conditions de fonctionnement	-30 à 60 °C, humidité 95 % ou moins (sans condensation)
Indice de protection	IP55
Nombre de télécommandes	Maximum 8

Caméra avec lumière d'alarme	
Résolution	2048 × 1536
Commutateur jour / nuit	Filtre de coupure infrarouge à commutation automatique
Méthodes de connexion	Connexion filaire (2 fils), transmission de signal numérique
Alarme intelligente	Détection intelligente de mouvement humain + détection de présence prolongée
Conditions de fonctionnement	-30 à 55 °C, humidité 95 % ou moins (sans condensation)
Indice de protection	IPX5

Répéteur Wi-Fi HaLow	
Alimentation	110 à 240 V CA
NORME Wi-Fi	Wi-Fi 6 : IEEE802.11b, 11g, 11a, 11n, 11ac, 11ax ; Wi-Fi HaLow : IEEE802.11ah
Module	Wi-Fi 6 2,4 GHz / 5 GHz HaLow

Photocellule	
Contenu	1 émetteur TX et 1 récepteur RX
Alimentation	12 V CC
Puissance nominale maximale	0,8 W (TX et RX)
Distance	10 m max
Conditions de fonctionnement	-30 à 60 °C, humidité 95 % ou moins (sans condensation)
Indice de protection	IP55

Télécommande	
Fréquence	433 MHz
Portée en champ libre	60 m
Alimentation	3 V, CR2032
Boutons	4 boutons (dont 1 bouton reset à l'intérieur)
Autonomie des piles	1 an, sur la base de 20 utilisations de 2 secondes par jour
Conditions de fonctionnement	-10 °C à 45 °C, humidité 95 % ou moins (sans condensation)

Crémaillère	
Longueur	0,33 m
Type	M4
Matériau	PA66 (nylon) + GF (fibre de verre)

Garantie

La période de garantie pour le moteur de portail est de 5 ans.

La période de garantie pour les photocellules, les télécommandes, La·caméra·avec·lumière·d'alarme et le répéteur sans fil est de 3 ans.

Nom	Période de garantie
Motorisation de portail coulissant	5 ans
Photocellules	3 ans
Télécommandes	
Caméra avec lumière d'alarme	
Répéteur Wi-Fi HaLow	

La garantie de ce produit couvre l'assurance de ses fonctions de base et n'inclut pas les dommages esthétiques.

Aide et support

Entrée 1 : Aide et support

Si vous avez des questions concernant l'utilisation de ce produit, veuillez consulter les informations d'aide et de maintenance dans l'application EZVIZ.

1. Accédez à la page de détails du moteur de portail.
2. Appuyez sur « Aide et Maintenance ».
3. Sur la page « Aide et Maintenance », vous pouvez consulter le guide d'installation, l'assistance en cas de panne, ainsi que la FAQ.

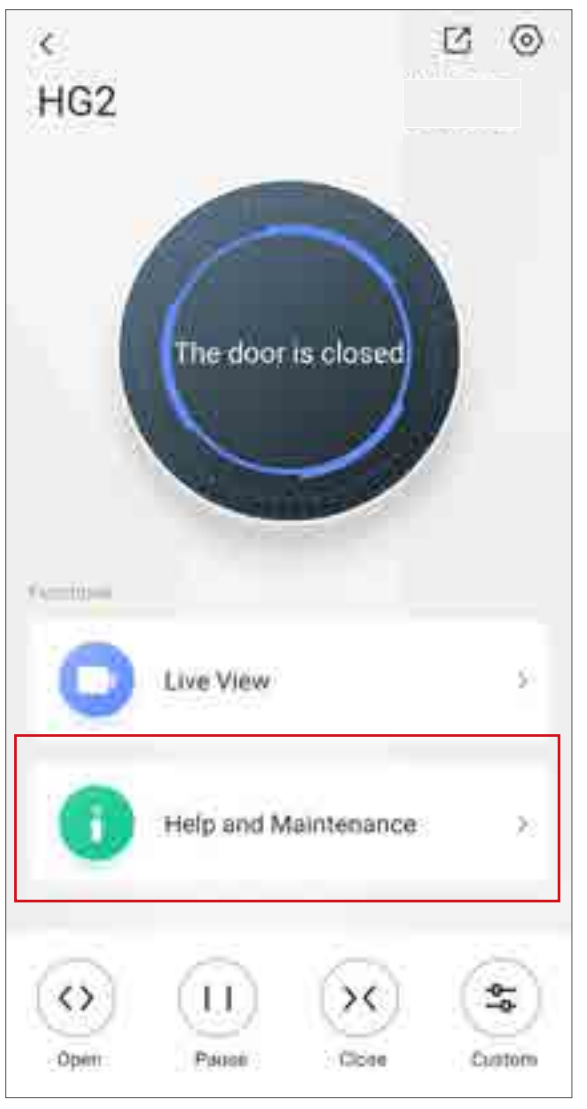

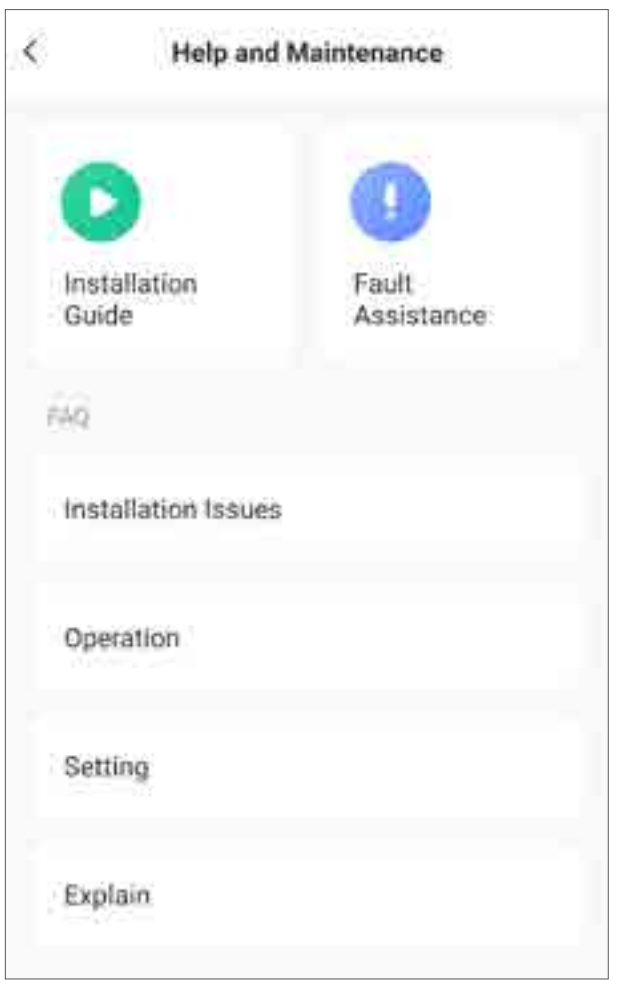

Entrée 2 : Aide et support

Vous pouvez également cliquer sur le lien (https://www.ezviz.com/page/hg2-choose-language) ou scanner le code QR figurant sur la couverture de ce manuel d'utilisation pour regarder les vidéos tutoriels de ce produit sur le site officiel d'EZVIZ.

Entrée 3 : Aide et support

Si vous avez d'autres questions, veuillez contacter le service client officiel d'EZVIZ à l'adresse suivante support@ezviz.com .

Initiatives sur l'utilisation des produits vidéo

Cher(e)s Utilisateurs EZVIZ,

La technologie est présente dans tous les aspects de notre vie. En tant qu'entreprise technologique avant-gardiste, nous sommes de plus en plus conscients du rôle que joue la technologie pour améliorer l'efficacité et la qualité de notre vie. Parallèlement, nous sommes conscients des dangers potentiels liés à une utilisation inappropriée de cette technologie. Par exemple, les produits vidéo peuvent enregistrer des images réelles, complètes et claires, et par conséquent ils représentent une grande valeur en ce qui concerne la représentation des faits. Néanmoins, une distribution, une utilisation et/ou un traitement inappropriés des enregistrements vidéo peuvent porter atteinte à la vie privée, aux droits et intérêts légitimes des autres.

Engagés à innover pour le bien commun, nous, EZVIZ, prônons avec conviction que chaque utilisateur doit utiliser nos produits vidéo de manière appropriée et responsable. Ainsi, nous œuvrons ensemble à créer un environnement positif où toutes les pratiques et utilisations respectent les lois et réglementations en vigueur, protègent les intérêts et droits individuels, et promeuvent la moralité sociale.

Voici les initiatives d'EZVIZ auxquelles nous apprécierions que vous portiez attention.

1. Chaque individu possède une attente raisonnable en matière de vie privée, et l'utilisation de produits vidéo ne devrait pas être en conflit avec une telle attente raisonnable. Par conséquent, un avis d'avertissement précisant la portée de surveillance doit être affiché de manière raisonnable et efficace lors de l'installation des produits vidéo dans les espaces publics. Dans le cas des espaces non publics, les droits et intérêts des personnes impliquées doivent être évalués avec diligence, y compris, mais sans s'y limiter, l'installation de produits vidéo uniquement après l'obtention du consentement des parties prenantes, et l'absence d'installation de produits vidéo hautement visibles sans le savoir des autres.

2. Les produits vidéo enregistrent objectivement des images d'activités réelles dans un temps et un espace spécifiques. Les utilisateurs devront raisonnablement identifier au préalable les personnes et les droits concernés dans cette portée, afin d'éviter toute violation du droit au portrait, à la vie privée ou d'autres droits légaux d'autrui tout en se protégeant par le biais de produits vidéo. Notablement, si vous choisissez d'activer la fonction d'enregistrement audio sur votre caméra, elle capturera les sons, y compris les conversations, dans la portée surveillée. Nous recommandons vivement une évaluation complète des sources sonores potentielles dans la plage de surveillance, afin de comprendre pleinement la nécessité et la raison avant d'activer la fonction d'enregistrement audio.

3. Les produits vidéo en cours d'utilisation généreront de manière constante des données audio ou visuelles à partir de scènes réelles - incluant éventuellement des informations biométriques telles que des images faciales - en fonction de la sélection des fonctionnalités du produit par l'utilisateur. Ces données peuvent être utilisées ou traitées pour être utilisées. Les produits vidéo ne sont que des outils technologiques qui ne sont pas soumis et ne peuvent pas être soumis à des normes légales et morales permettant d'orienter une utilisation légale et appropriée des données. Ce sont les méthodes et les objectifs des personnes qui contrôlent et utilisent les données générées qui font la différence. Par conséquent, les Responsables du traitement des données doivent non seulement respecter rigoureusement les lois et réglementations applicables, mais également respecter pleinement les règles non contraignantes, y compris les conventions internationales, les normes morales, les normes culturelles, l'ordre public et les coutumes locales. De plus, nous devons toujours accorder la priorité à la protection de la vie privée et des droits à limage, ainsi qu'à d'autres intérêts raisonnables.

4. Les données vidéo continuellement générées par les produits vidéo portent les droits, les valeurs et autres exigences de divers intervenants. Ainsi, il est extrêmement important de garantir la sécurité des données et de protéger les produits contre les intrusions malveillantes. Chaque utilisateur et contrôleur de données doit prendre toutes les mesures raisonnables et nécessaires pour maximiser la sécurité des produits et des données, en évitant les fuites de données, la divulgation inappropriée ou l'utilisation abusive, y compris, mais sans s'y limiter, la mise en place d'un contrôle d'accès, la sélection d'un environnement réseau approprié où les produits vidéo sont connectés, l'établissement et l'optimisation constante de la sécurité du réseau.

5. Les produits vidéo ont grandement contribué à améliorer la sécurité de notre société, et nous croyons qu'ils continueront à jouer un rôle positif dans divers aspects de notre vie quotidienne. Toute tentative d'abus de ces produits pour violer les droits de l'homme ou se livrer à des activités illégales contredit l'essence même de la valeur de l'innovation technologique et du développement de produits. Nous encourageons chaque utilisateur à établir ses propres méthodes et règles pour évaluer et surveiller l'utilisation des produits vidéo, afin de garantir que ces produits soient toujours utilisés correctement, avec précaution et bonne volonté.

EU Declaration of Conformity

EN

We

Manufacturer name: Hangzhou Ezviz Software Co., Ltd.

Postal address: 17th Floor, Building D, No.188 Qizhi East Street, Xixing Subdistrict, Binjiang District, Hangzhou, Zhejiang, P.R. China

Postcode: 310051

City: Hangzhou

Telephone number: +86-571-88075998

E-Mail address: support.eu@ezviz.com

Declare that the DoC is issued under our sole responsibility and belongs to the following product:

Product: Sliding Gate Opener

Type: CS-HG2 (600KG), CS-HG2 (400KG)

Trade Mark: EZVIZ

The object of the declaration described above is in conformity with the relevant Union harmonisation legislation:
RED: 2014/53/EU
MD: 2006/42/EC
ROHS:2011/65/EU and its amendment Directive(EU) 2015/863

The following harmonised standards and technical specifications have been applied:
Title, Date of standard/specification:
EN 301 489-1 V2.2.3:2019; EN 301 489-3 V2.3.2:2023; EN 301 489-17 V3.2.4:2020;
EN IEC 61000-6-1:2019; EN IEC 61000-6-3:2021; EN 61000-3-2:2014;
EN IEC 61000-3-2:2019; EN IEC 61000-3-2:2019/A1:2021;
EN 61000-3-3:2013; EN 61000-3-3:2013/A1:2019; EN 61000-3-3:2013/A2:2021;
EN 300 220-2 V3.1.1:2017; EN 300 328 V2.2.2:2019;
EN 62479:2010; EN 50663:2017; EN 13241:2003/A2:2016; EN 12453:2017/A1:2021;
EN 12635:2002/A1:2008; EN ISO 13849-1:2023;
EN ISO 12100:2010; EN 60335-1:2012/A16:2023; EN IEC 60335-2-103:2023/A11:2023;
EN 62233:2008; EN IEC 63000:2018

Manufacturer's authorized EU Representative:

Name: EZVIZ Europe B.V.

Address: Dirk Storklaan 3,2132PX Hoofddorp, The Netherlands.

Signed for and on behalf of:

Hangzhou, China 2025.04.11

Place of issue **Date of issue**

Address: 17th Floor, Building D, No.188 Qizhi East Street, Xixing Subdistrict, Binjiang District, Hangzhou, Zhejiang, P.R. China

Bu,Weiliang, Hangzhou Ezviz Software Co., Ltd. , Senior Certification Engineer

Name, function, signature

The original Declaration of Conformity

102045547,A

EU-Konformitätserklärung

DE

Wir

Herstellername: Hangzhou Ezviz Software Co., Ltd.

Postanschrift: 17. Stockwerk, Gebäude D, Nr. 188 Qizhi East Street, Xixing Subdistrikt, Binjiang Bezirk, Hangzhou, Zhejiang, VR China

Postleitzahl: 310051

Stadt: Hangzhou

Telefonnummer: +86-571-88075998

E-Mail-Adresse: support.eu@ezviz.com

Erklären Sie, dass die DoC unter unserer alleinigen Verantwortung ausgestellt wird und zu folgendem Produkt gehört:

Produkt: Sliding Gate Opener

Art: CS-HG2 (600KG), CS-HG2 (400KG)

Handelsmarke: EZVIZ

Das oben beschriebene Erklärungsobjekt entspricht der relevanten Unionsharmonisierungsgesetzgebung:
RED: 2014/53/EU
MD: 2006/42/EC
ROHS:2011/65/EU and its amendment Directive(EU) 2015/863

Folgende harmonisierte Normen und technische Spezifikationen wurden angewendet:
Titel, Datum der Norm/Spezifikation:
EN 301 489-1 V2.2.3:2019; EN 301 489-3 V2.3.2:2023; EN 301 489-17 V3.2.4:2020;
EN IEC 61000-6-1:2019; EN IEC 61000-6-3:2021; EN 61000-3-2:2014;
EN IEC 61000-3-2:2019; EN IEC 61000-3-2:2019/A1:2021;
EN 61000-3-3:2013; EN 61000-3-3:2013/A1:2019; EN 61000-3-3:2013/A2:2021;
EN 300 220-2 V3.1.1:2017; EN 300 328 V2.2.2:2019;
EN 62479:2010; EN 50663:2017; EN 13241:2003/A2:2016; EN 12453:2017/A1:2021;
EN 12635:2002/A1:2008; EN ISO 13849-1:2023;
EN ISO 12100:2010; EN 60335-1:2012/A16:2023; EN IEC 60335-2-103:2023/A11:2023;
EN 62233:2008; EN IEC 63000:2018

Autorisierter EU-Vertreter des Herstellers:

Name: EZVIZ Europe B.V.

Adresse: Dirk Storklaan 3,2132PX Hoofddorp, The Netherlands.

Unterzeichnet für und im Namen von:

Hangzhou, China 2025.04.11

Ausstellungsort **Ausstellungsdatum**

Adresse: 17. Stockwerk, Gebäude D, Nr. 188 Qizhi East Street, Xixing Subdistrikt, Binjiang Bezirk, Hangzhou, Zhejiang, VR China

Bu,Weiliang, Hangzhou Ezviz Software Co., Ltd. , Senior Certification Engineer

Name, Funktion, Unterschrift

Übersetzung der ursprünglichen Konformitätserklärung

Declaración de conformidad de la UE

ES

Nosotros

Nombre del fabricante: Hangzhou Ezviz Software Co., Ltd.

Dirección: Piso 17, Edificio D, No.188 Calle Qizhi Este, Subdistrito Xixing, Distrito Binjiang, Hangzhou, Zhejiang, República Popular China

Código postal: 310051

Ciudad: Hangzhou

Número de teléfono: +86-571-88075998

Dirección de correo electrónico: support.eu@ezviz.com

Declaro que la DoC se emite bajo nuestra única responsabilidad y pertenece al siguiente producto:

Producto: Sliding Gate Opener

Tipo: CS-HG2 (600KG), CS-HG2 (400KG)

Marca registrada: EZVIZ

El objeto de la declaración descrita anteriormente cumple con la legislación de armonización de la Unión relevante:
RED: 2014/53/EU
MD: 2006/42/EC
ROHS:2011/65/EU and its amendment Directive(EU) 2015/863

Se han aplicado las siguientes normas armonizadas y especificaciones técnicas:
Título, Fecha de la norma/especificación:
EN 301 489-1 V2.2.3:2019; EN 301 489-3 V2.3.2:2023; EN 301 489-17 V3.2.4:2020;
EN IEC 61000-6-1:2019; EN IEC 61000-6-3:2021; EN 61000-3-2:2014;
EN IEC 61000-3-2:2019; EN IEC 61000-3-2:2019/A1:2021;
EN 61000-3-3:2013; EN 61000-3-3:2013/A1:2019; EN 61000-3-3:2013/A2:2021;
EN 300 220-2 V3.1.1:2017; EN 300 328 V2.2.2:2019;
EN 62479:2010; EN 50663:2017; EN 13241:2003/A2:2016; EN 12453:2017/A1:2021;
EN 12635:2002/A1:2008; EN ISO 13849-1:2023;
EN ISO 12100:2010; EN 60335-1:2012/A16:2023; EN IEC 60335-2-103:2023/A11:2023;
EN 62233:2008; EN IEC 63000:2018

Representante autorizado del fabricante en la UE:

Nombre: EZVIZ Europe B.V.

Dirección: Dirk Storklaan 3,2132PX Hoofddorp, The Netherlands.

Firmado por y en nombre de

Hangzhou, China 2025.04.11

Lugar de emisión **Fecha de expedición**

Dirección Piso 17, Edificio D, No.188 Calle Qizhi Este, Subdistrito Xixing, Distrito Binjiang, Hangzhou, Zhejiang, República Popular China

Bu,Weiliang, Hangzhou Ezviz Software Co., Ltd. , Senior Certification Engineer

Nombre, función, firma

Traducción de la Declaración de Conformidad original

Déclaration de conformité UE

FR

Nous

Nom du fabricant: Hangzhou Ezviz Software Co., Ltd.

Adresse postale: 17ème étage, Bâtiment D, N°188 rue Qizhi Est, Xixing, Arrondissement de Binjiang, Hangzhou, Zhejiang, République populaire de Chine

Code postal: 310051

Ville: Hangzhou

Numéro de téléphone: +86-571-88075998

Adresse e-mail: support.eu@ezviz.com

Déclarez que la DoC est émise sous notre seule responsabilité et appartient au produit suivant :

Produit: Sliding Gate Opener

Type: CS-HG2 (600KG), CS-HG2 (400KG)

Marque déposée: EZVIZ

L'objet de la déclaration décrite ci-dessus est conforme à la législation pertinente d'harmonisation de l'Union:
RED: 2014/53/EU
MD: 2006/42/EC
ROHS:2011/65/EU and its amendment Directive(EU) 2015/863

Les normes harmonisées et les spécifications techniques suivantes ont été appliquées:
Titre, Date de la norme/spécification:
EN 301 489-1 V2.2.3:2019; EN 301 489-3 V2.3.2:2023; EN 301 489-17 V3.2.4:2020;
EN IEC 61000-6-1:2019; EN IEC 61000-6-3:2021; EN 61000-3-2:2014;
EN IEC 61000-3-2:2019; EN IEC 61000-3-2:2019/A1:2021;
EN 61000-3-3:2013; EN 61000-3-3:2013/A1:2019; EN 61000-3-3:2013/A2:2021;
EN 300 220-2 V3.1.1:2017; EN 300 328 V2.2.2:2019;
EN 62479:2010; EN 50663:2017; EN 13241:2003/A2:2016; EN 12453:2017/A1:2021;
EN 12635:2002/A1:2008; EN ISO 13849-1:2023;
EN ISO 12100:2010; EN 60335-1:2012/A16:2023; EN IEC 60335-2-103:2023/A11:2023;
EN 62233:2008; EN IEC 63000:2018

Représentant autorisé du fabricant de l'UE:

Nom: EZVIZ Europe B.V.

Adresse: Dirk Storklaan 3,2132PX Hoofddorp, The Netherlands.

Signé pour et au nom de :

Hangzhou, China 2025.04.11

Lieu démission **Date d'émission**

Adresse: 17ème étage, Bâtiment D, N°188 rue Qizhi Est, Xixing, Arrondissement de Binjiang, Hangzhou, Zhejiang, République populaire de Chine

Bu,Weiliang, Hangzhou Ezviz Software Co., Ltd. , Senior Certification Engineer

Nom, fonction, signature

Traduction de la déclaration de conformité CE originale

Dichiarazione di conformità UE

IT

Noi

Nome del produttore: Hangzhou Ezviz Software Co., Ltd.

Indirizzo postale: 17° piano, Edificio D, n. 188 Qizhi East Street, Sotto-distretto Xixing, Distretto Binjiang, Hangzhou, Zhejiang, PRC

Codice postale: 310051

Città: Hangzhou

Numero di telefono: +86-571-88075998

Indirizzo E-Mail: support.eu@ezviz.com

Dichiariamo che la Dichiarazione di Conformità è rilasciata sotto la nostra unica responsabilità e si riferisce al seguente prodotto:

Prodotto: Sliding Gate Opener

Tipo: CS-HG2 (600KG), CS-HG2 (400KG)

Marchio registrato: EZVIZ

L'oggetto della dichiarazione descritta sopra è conforme alla pertinente legislazione di armonizzazione dell'Unione:
RED: 2014/53/EU
MD: 2006/42/EC
ROHS:2011/65/EU and its amendment Directive(EU) 2015/863

Sono state applicate le seguenti norme armonizzate e specifiche tecniche:
Titolo, Data della norma/specifica:
EN 301 489-1 V2.2.3:2019; EN 301 489-3 V2.3.2:2023; EN 301 489-17 V3.2.4:2020;
EN IEC 61000-6-1:2019; EN IEC 61000-6-3:2021; EN 61000-3-2:2014;
EN IEC 61000-3-2:2019; EN IEC 61000-3-2:2019/A1:2021;
EN 61000-3-3:2013; EN 61000-3-3:2013/A1:2019; EN 61000-3-3:2013/A2:2021;
EN 300 220-2 V3.1.1:2017; EN 300 328 V2.2.2:2019;
EN 62479:2010; EN 50663:2017; EN 13241:2003/A2:2016; EN 12453:2017/A1:2021;
EN 12635:2002/A1:2008; EN ISO 13849-1:2023;
EN ISO 12100:2010; EN 60335-1:2012/A16:2023; EN IEC 60335-2-103:2023/A11:2023;
EN 62233:2008; EN IEC 63000:2018

Rappresentante autorizzato del produttore dell'UE:

Nome: EZVIZ Europe B.V.

Indirizzo: Dirk Storklaan 3,2132PX Hoofddorp, The Netherlands.

Firmato per conto di:

Hangzhou, China 2025.04.11

Luogo di emissione **Data di emissione**

Indirizzo: 17° piano, Edificio D, n. 188 Qizhi East Street, Sotto-distretto Xixing, Distretto Binjiang, Hangzhou, Zhejiang, PRC

Bu,Weiliang, Hangzhou Ezviz Software Co., Ltd. , Senior Certification Engineer

Nome, funzione, firma

Traduzione della Dichiarazione di Conformità originale

EU Verklaring van Conformiteit

NL

Wij

Fabrikantnaam: Hangzhou Ezviz Software Co., Ltd.

Postadres: 17e verdieping, Gebouw D, Nr.188 Qizhi East Street, Xixing Subdistrict, Binjiang District, Hangzhou, Zhejiang, V.R. China

Postcode 310051

Stad: Hangzhou

Telefoonnummer: +86-571-88075998

E-mailadres: support.eu@ezviz.com

Verklaar dat de DoC onder onze enige verantwoordelijkheid is uitgegeven en behoort tot het volgende product:

Product: Sliding Gate Opener

Type: CS-HG2 (600KG), CS-HG2 (400KG)

Handelsmerk: EZVIZ

Het voorwerp van de bovengenoemde verklaring voldoet aan de relevante Unie-harmonisatiewetgeving:
RED: 2014/53/EU
MD: 2006/42/EC
ROHS:2011/65/EU and its amendment Directive(EU) 2015/863

De volgende geharmoniseerde normen en technische specificaties zijn toegepast:
Titel, datum van de norm/specificatie:
EN 301 489-1 V2.2.3:2019; EN 301 489-3 V2.3.2:2023; EN 301 489-17 V3.2.4:2020;
EN IEC 61000-6-1:2019; EN IEC 61000-6-3:2021; EN 61000-3-2:2014;
EN IEC 61000-3-2:2019; EN IEC 61000-3-2:2019/A1:2021;
EN 61000-3-3:2013; EN 61000-3-3:2013/A1:2019; EN 61000-3-3:2013/A2:2021;
EN 300 220-2 V3.1.1:2017; EN 300 328 V2.2.2:2019;
EN 62479:2010; EN 50663:2017; EN 13241:2003/A2:2016; EN 12453:2017/A1:2021;
EN 12635:2002/A1:2008; EN ISO 13849-1:2023;
EN ISO 12100:2010; EN 60335-1:2012/A16:2023; EN IEC 60335-2-103:2023/A11:2023;
EN 62233:2008; EN IEC 63000:2018

Geautoriseerde EU-vertegenwoordiger van de fabrikant:

Naam: EZVIZ Europe B.V.

Adres: Dirk Storklaan 3,2132PX Hoofddorp, The Netherlands.

Ondertekend voor en namens:

Hangzhou, China 2025.04.11

Uitgiftelocatie **Datum van uitgifte**

Adres: 17e verdieping, Gebouw D, Nr.188 Qizhi East Street, Xixing Subdistrict, Binjiang District, Hangzhou, Zhejiang, V.R. China

Bu,Weiliang, Hangzhou Ezviz Software Co., Ltd. , Senior Certification Engineer

Naam, functie, handtekening

Vertaling van de originele Conformiteitsverklaring

Deklaracja zgodności UE

PL

Dane:

Nazwa producenta: Hangzhou Ezviz Software Co., Ltd.

Adres pocztowy: 17. piętro, Budynek D, ul. Qizhi East nr 188, Poddzielnica Xixing, Dzielnica Binjiang, Hangzhou, Zhejiang, Chiny

Kod pocztowy: 310051

Miasto: Hangzhou

Numer telefonu: +86-571-88075998

Adres e-mail: support.eu@ezviz.com

Oświadczamy, że Deklaracja zgodności jest wydana na naszą wyłączną odpowiedzialność i dotyczy następującego produktu:

Produkt: Sliding Gate Opener

Typ: CS-HG2 (600KG), CS-HG2 (400KG)

Znak towarowy: EZVIZ

Przedmiot deklaracji opisany powyżej jest zgodny z odpowiednimi przepisami harmonizacyjnymi Unii Europejskiej:
RED: 2014/53/EU
MD: 2006/42/EC
ROHS:2011/65/EU and its amendment Directive(EU) 2015/863

Zastosowano następujące normy zharmonizowane i specyfikacje techniczne:
Tytuł, data normy/specyfikacji:
EN 301 489-1 V2.2.3:2019; EN 301 489-3 V2.3.2:2023; EN 301 489-17 V3.2.4:2020;
EN IEC 61000-6-1:2019; EN IEC 61000-6-3:2021; EN 61000-3-2:2014;
EN IEC 61000-3-2:2019; EN IEC 61000-3-2:2019/A1:2021;
EN 61000-3-3:2013; EN 61000-3-3:2013/A1:2019; EN 61000-3-3:2013/A2:2021;
EN 300 220-2 V3.1.1:2017; EN 300 328 V2.2.2:2019;
EN 62479:2010; EN 50663:2017; EN 13241:2003/A2:2016; EN 12453:2017/A1:2021;
EN 12635:2002/A1:2008; EN ISO 13849-1:2023;
EN ISO 12100:2010; EN 60335-1:2012/A16:2023; EN IEC 60335-2-103:2023/A11:2023;
EN 62233:2008; EN IEC 63000:2018

Autoryzowany przedstawiciel producenta w UE:

Nazwa: EZVIZ Europe B.V.

Adres: Dirk Storklaan 3,2132PX Hoofddorp, The Netherlands.

Podpisano w imieniu:

Hangzhou, China 2025.04.11

Miejsce wydania **Data wydania**

Adres: 17. piętro, Budynek D, ul. Qizhi East nr 188, Poddzielnica Xixing, Dzielnica Binjiang, Hangzhou, Zhejiang, Chiny

Bu,Weiliang, Hangzhou Ezviz Software Co., Ltd. , Senior Certification Engineer

Nazwa, funkcja, podpis

Tłumaczenie oryginalnej deklaracji zgodności

Δήλωση Συμμόρφωσης ΕΕ

GR

Εμείς

Όνομα κατασκευαστή: Hangzhou Ezviz Software Co., Ltd.

Ταχυδρομική διεύθυνση: 17ος όροφος, κτίριο D, Αριθμός 188 Οδός Qizhi East, Περιοχή Xixing, Περιφέρεια Binjiang, Χανγκζού, Ζεγιάνγκ, Α.Δ. Κίνα

Ταχυδρομικός κώδικας: 310051

Πόλη: Hangzhou

Αριθμός τηλεφώνου: +86-571-88075998

Ηλεκτρονική διεύθυνση: support.eu@ezviz.com

Δηλώνουμε ότι η Δήλωση Συμμόρφωσης εκδίδεται υπό την αποκλειστική μας ευθύνη και αναφέρεται στο παρακάτω προϊόν:

Προϊόν: Sliding Gate Opener

Τύπος: CS-HG2 (600KG), CS-HG2 (400KG)

Εμπορικό Σήμα: EZVIZ

Το αντικείμενο της παραπάνω δήλωσης συμμορφώνεται με τη σχετική νομοθεσία εναρμόνισης της Ένωσης:
RED: 2014/53/EU
MD: 2006/42/EC
ROHS:2011/65/EU and its amendment Directive(EU) 2015/863

Έχουν εφαρμοστεί τα ακόλουθα εναρμονισμένα πρότυπα και τεχνικές προδιαγραφές:
Τίτλος, Ημερομηνία προτύπου/προδιαγραφής:
EN 301 489-1 V2.2.3:2019; EN 301 489-3 V2.3.2:2023; EN 301 489-17 V3.2.4:2020;
EN IEC 61000-6-1:2019; EN IEC 61000-6-3:2021; EN 61000-3-2:2014;
EN IEC 61000-3-2:2019; EN IEC 61000-3-2:2019/A1:2021;
EN 61000-3-3:2013; EN 61000-3-3:2013/A1:2019; EN 61000-3-3:2013/A2:2021;
EN 300 220-2 V3.1.1:2017; EN 300 328 V2.2.2:2019;
EN 62479:2010; EN 50663:2017; EN 13241:2003/A2:2016; EN 12453:2017/A1:2021;
EN 12635:2002/A1:2008; EN ISO 13849-1:2023;
EN ISO 12100:2010; EN 60335-1:2012/A16:2023; EN IEC 60335-2-103:2023/A11:2023;
EN 62233:2008; EN IEC 63000:2018

Εξουσιοδοτημένος Εκπρόσωπος Κατασκευαστή στην ΕΕ:

Όνομα: EZVIZ Europe B.V.

Διεύθυνση: Dirk Storklaan 3,2132PX Hoofddorp, The Netherlands.

Υπογράφηκε για λογαριασμό του:

Hangzhou, China 2025.04.11

Τόπος έκδοσης **Ημερομηνία έκδοσης**

Διεύθυνση: 17ος όροφος, κτίριο D, Αριθμός 188 Οδός Qizhi East, Περιοχή Xixing, Περιφέρεια Binjiang, Χανγκζού, Ζεγιάνγκ, Α.Δ. Κίνα

Bu,Weiliang, Hangzhou Ezviz Software Co., Ltd. , Senior Certification Engineer

Όνομα, λειτουργία, υπογραφή

Μετάφραση της αρχικής Δήλωσης Συμμόρφωσης

EU prohlášení o shodě

CZ

naše strana

Výrobce: Hangzhou Ezviz Software Co., Ltd.

Poštovní adresa: 17. patro, Budova D, č. 188, ulice Qizhi East, Xixing Subdistrict, obvod Binjiang, Hangzhou, Zhejiang, Čínská lidová republika

Poštovní směrovací číslo: 310051

Město: Hangzhou

Telefonní číslo: +86-571-88075998

E-mailová adresa: support.eu@ezviz.com

Prohlašujeme, že DoC je vydán pod naší výhradní odpovědností a patří k následujícímu produktu:

Produkt: Sliding Gate Opener

Typ: CS-HG2 (600KG), CS-HG2 (400KG)

Obchodní značka: EZVIZ

Předmět výše popsaného prohlášení je v souladu s příslušnou harmonizační legislativou Unie:
RED: 2014/53/EU
MD: 2006/42/EC
ROHS:2011/65/EU and its amendment Directive(EU) 2015/863

Byly použity následující harmonizované normy a technické specifikace:
Název, datum normy/specifikace:
EN 301 489-1 V2.2.3:2019; EN 301 489-3 V2.3.2:2023; EN 301 489-17 V3.2.4:2020;
EN IEC 61000-6-1:2019; EN IEC 61000-6-3:2021; EN 61000-3-2:2014;
EN IEC 61000-3-2:2019; EN IEC 61000-3-2:2019/A1:2021;
EN 61000-3-3:2013; EN 61000-3-3:2013/A1:2019; EN 61000-3-3:2013/A2:2021;
EN 300 220-2 V3.1.1:2017; EN 300 328 V2.2.2:2019;
EN 62479:2010; EN 50663:2017; EN 13241:2003/A2:2016; EN 12453:2017/A1:2021;
EN 12635:2002/A1:2008; EN ISO 13849-1:2023;
EN ISO 12100:2010; EN 60335-1:2012/A16:2023; EN IEC 60335-2-103:2023/A11:2023;
EN 62233:2008; EN IEC 63000:2018

Oprávněný zástupce výrobce v EU:

Jméno: EZVIZ Europe B.V.

Adresa: Dirk Storklaan 3,2132PX Hoofddorp, The Netherlands.

Podepsáno za a jménem:

Hangzhou, China 2025.04.11

Místo vydání **Datum vydání**

Adresa: 17. patro, Budova D, č. 188, ulice Qizhi East, Xixing Subdistrict, obvod Binjiang, Hangzhou, Zhejiang, Čínská lidová republika

Bu,Weiliang, Hangzhou Ezviz Software Co., Ltd. , Senior Certification Engineer

Jméno, funkce, podpis

Překlad původního prohlášení o shodě

Declaração de Conformidade da UE

PT

Nós

Nome do fabricante: Hangzhou Ezviz Software Co., Ltd.

Endereço postal: 17º andar, Edifício D, Nº188 Rua Qizhi Leste, Subdistrito Xixing, Distrito Binjiang, Hangzhou, Zhejiang, R.P. China

Código postal: 310051

Cidade: Hangzhou

Número de telefone: +86-571-88075998

Endereço de e-mail: support.eu@ezviz.com

Declare que o DoC é emitido sob nossa única responsabilidade e pertence ao seguinte produto:

Produto: Sliding Gate Opener

Tipo: CS-HG2 (600KG), CS-HG2 (400KG)

Marca registrada: EZVIZ

O objeto da declaração descrita acima está em conformidade com a legislação relevante de harmonização da União:
RED: 2014/53/EU
MD: 2006/42/EC
ROHS:2011/65/EU and its amendment Directive(EU) 2015/863

Foram aplicadas as seguintes normas e especificações técnicas harmonizadas:
Título, Data da norma/especificação:
EN 301 489-1 V2.2.3:2019; EN 301 489-3 V2.3.2:2023; EN 301 489-17 V3.2.4:2020;
EN IEC 61000-6-1:2019; EN IEC 61000-6-3:2021; EN 61000-3-2:2014;
EN IEC 61000-3-2:2019; EN IEC 61000-3-2:2019/A1:2021;
EN 61000-3-3:2013; EN 61000-3-3:2013/A1:2019; EN 61000-3-3:2013/A2:2021;
EN 300 220-2 V3.1.1:2017; EN 300 328 V2.2.2:2019;
EN 62479:2010; EN 50663:2017; EN 13241:2003/A2:2016; EN 12453:2017/A1:2021;
EN 12635:2002/A1:2008; EN ISO 13849-1:2023;
EN ISO 12100:2010; EN 60335-1:2012/A16:2023; EN IEC 60335-2-103:2023/A11:2023;
EN 62233:2008; EN IEC 63000:2018

Representante autorizado do fabricante na UE:

Nome: EZVIZ Europe B.V.

Endereço: Dirk Storklaan 3,2132PX Hoofddorp, The Netherlands.

Assinado por e em nome de:

Hangzhou, China 2025.04.11

Local de emissão **Data de emissão**

Endereço: 17º andar, Edifício D, Nº188 Rua Qizhi Leste, Subdistrito Xixing, Distrito Binjiang, Hangzhou, Zhejiang, R.P. China

Bu,Weiliang, Hangzhou Ezviz Software Co., Ltd. , Senior Certification Engineer

Nome, função, assinatura

Tradução da Declaração de Conformidade original

Declarația de conformitate a UE

RO

Noi

Numele producătorului: Hangzhou Ezviz Software Co., Ltd.

Adresă poștală: Etajul 17, Clădirea D, Nr. 188, Strada Qizhi East, Subdistrictul Xixing, Districtul Binjiang, Hangzhou, Zhejiang, R.P. China

Cod poștal: 310051

Oraș: Hangzhou

Număr de telefon: +86-571-88075998

Adresă de e-mail: support.eu@ezviz.com

Declaram că DoC-ul este emis sub responsabilitatea noastră exclusivă și aparține următorului produs:

Produs: Sliding Gate Opener

Tip: CS-HG2 (600KG), CS-HG2 (400KG)

Marcă înregistrată: EZVIZ

Obiectul declarației descrise mai sus este conform cu legislația relevantă de armonizare a Uniunii:
RED: 2014/53/EU
MD: 2006/42/EC
ROHS:2011/65/EU and its amendment Directive(EU) 2015/863

Au fost aplicate următoarele standarde armonizate și specificații tehnice:
Titlu, Data standardului/specificației:
EN 301 489-1 V2.2.3:2019; EN 301 489-3 V2.3.2:2023; EN 301 489-17 V3.2.4:2020;
EN IEC 61000-6-1:2019; EN IEC 61000-6-3:2021; EN 61000-3-2:2014;
EN IEC 61000-3-2:2019; EN IEC 61000-3-2:2019/A1:2021;
EN 61000-3-3:2013; EN 61000-3-3:2013/A1:2019; EN 61000-3-3:2013/A2:2021;
EN 300 220-2 V3.1.1:2017; EN 300 328 V2.2.2:2019;
EN 62479:2010; EN 50663:2017; EN 13241:2003/A2:2016; EN 12453:2017/A1:2021;
EN 12635:2002/A1:2008; EN ISO 13849-1:2023;
EN ISO 12100:2010; EN 60335-1:2012/A16:2023; EN IEC 60335-2-103:2023/A11:2023;
EN 62233:2008; EN IEC 63000:2018

Reprezentantul autorizat al producătorului în UE:

Nume: EZVIZ Europe B.V.

Adresă: Dirk Storklaan 3,2132PX Hoofddorp, The Netherlands.

Semnat pentru și în numele:

Hangzhou, China 2025.04.11

Locul de emitere **Data emiterii**

Adresă: Etajul 17, Clădirea D, Nr. 188, Strada Qizhi East, Subdistrictul Xixing, Districtul Binjiang, Hangzhou, Zhejiang, R.P. China

Bu,Weiliang, Hangzhou Ezviz Software Co., Ltd. , Senior Certification Engineer

Nume, funcție, semnătură

Traducerea declarației de conformitate originale

EU megfelelőségi nyilatkozat

HU

Hiszünk abban

Gyártó neve: Hangzhou Ezviz Software Co., Ltd.

Postai cím: Kína, Zhejiang tartomány, Hangzhou, Binjiang kerület, Xixing alkerület, Qizhi East Street 188. szám, D épület, 17. emelet

Irányítószám: 310051

Város: Hangzhou

Telefonszám: +86-571-88075998

E-mail cím: support.eu@ezviz.com

Nyilatkozom, hogy a DoC kizárólag a mi felelősségünk alapján került kiállításra, és az alábbi termékhez tartozik:

Termék: Sliding Gate Opener

Típus: CS-HG2 (600KG), CS-HG2 (400KG)

Védjegy: EZVIZ

Az előbb leírt nyilatkozat tárgya megfelel az érvényes Uniós harmonizációs jogszabályoknak:
RED: 2014/53/EU
MD: 2006/42/EC
ROHS:2011/65/EU and its amendment Directive(EU) 2015/863

A következő harmonizált szabványokat és műszaki előírásokat alkalmazták:
Cím, a szabvány/előírás kelte:EN 300 328 V2.2.2
EN 301 489-1 V2.2.3:2019; EN 301 489-3 V2.3.2:2023; EN 301 489-17 V3.2.4:2020;
EN IEC 61000-6-1:2019; EN IEC 61000-6-3:2021; EN 61000-3-2:2014;
EN IEC 61000-3-2:2019; EN IEC 61000-3-2:2019/A1:2021;
EN 61000-3-3:2013; EN 61000-3-3:2013/A1:2019; EN 61000-3-3:2013/A2:2021;
EN 300 220-2 V3.1.1:2017; EN 300 328 V2.2.2:2019;
EN 62479:2010; EN 50663:2017; EN 13241:2003/A2:2016; EN 12453:2017/A1:2021;
EN 12635:2002/A1:2008; EN ISO 13849-1:2023;
EN ISO 12100:2010; EN 60335-1:2012/A16:2023; EN IEC 60335-2-103:2023/A11:2023;
EN 62233:2008; EN IEC 63000:2018

Gyártó által megbízott EU-képviselő:

Név: EZVIZ Europe B.V.

Cím: Dirk Storklaan 3,2132PX Hoofddorp, The Netherlands.

Aláírva és megbízásából:

Hangzhou, China 2025.04.11

Kibocsátás helye **Kibocsátás dátuma**

Cím: Kína, Zhejiang tartomány, Hangzhou, Binjiang kerület, Xixing alkerület, Qizhi East Street 188. szám, D épület, 17. emelet

Bu,Weiliang, Hangzhou Ezviz Software Co., Ltd. , Senior Certification Engineer

Név, funkció, aláírás

Az eredeti megfelelőségi nyilatkozat fordítása

EU-samsvarserklæring

NO

On

Produsentnavn: Hangzhou Ezviz Software Co., Ltd.

Postadresse: 17. etasje, bygning D, nr. 188 Qizhi East Street, Xixing-underdistrikt, Binjiang-distrikt, Hangzhou, Zhejiang, Kina

Postnummer: 310051

Sted: Hangzhou

Telefonnummer: +86-571-88075998

E-postadresse: support.eu@ezviz.com

Erklær at DoC er utstedt under vårt eneansvar og tilhører følgende produkt:

Produkt: Sliding Gate Opener

Type: CS-HG2 (600KG), CS-HG2 (400KG)

Varemerke: EZVIZ

Objektet i erklæringen beskrevet ovenfor er i samsvar med relevant harmoniseringslovgivning i Unionen:
RED: 2014/53/EU
MD: 2006/42/EC
ROHS:2011/65/EU and its amendment Directive(EU) 2015/863

Følgende harmoniserte standarder og tekniske spesifikasjoner har blitt brukt:
Tittel, dato for standard/spesifikasjon:
EN 301 489-1 V2.2.3:2019; EN 301 489-3 V2.3.2:2023; EN 301 489-17 V3.2.4:2020;
EN IEC 61000-6-1:2019; EN IEC 61000-6-3:2021; EN 61000-3-2:2014;
EN IEC 61000-3-2:2019; EN IEC 61000-3-2:2019/A1:2021;
EN 61000-3-3:2013; EN 61000-3-3:2013/A1:2019; EN 61000-3-3:2013/A2:2021;
EN 300 220-2 V3.1.1:2017; EN 300 328 V2.2.2:2019;
EN 62479:2010; EN 50663:2017; EN 13241:2003/A2:2016; EN 12453:2017/A1:2021;
EN 12635:2002/A1:2008; EN ISO 13849-1:2023;
EN ISO 12100:2010; EN 60335-1:2012/A16:2023; EN IEC 60335-2-103:2023/A11:2023;
EN 62233:2008; EN IEC 63000:2018

Produsentens autoriserte EU-representant:

Navn: EZVIZ Europe B.V.

Adresse: Dirk Storklaan 3,2132PX Hoofddorp, The Netherlands.

Underskrevet for og på vegne av:

Hangzhou, China 2025.04.11

Utgivelssested **Utgivelsesdato**

Adresse: 17. etasje, bygning D, nr. 188 Qizhi East Street, Xixing-underdistrikt, Binjiang-distrikt, Hangzhou, Zhejiang, Kina

Bu,Weiliang, Hangzhou Ezviz Software Co., Ltd. , Senior Certification Engineer

Navn, funksjon, signatur

Oversettelse av den opprinnelige samsvarserklæringen

EU-försäkran om överensstämmelse

SW

Vi

Tillverkarnamn: Hangzhou Ezviz Software Co., Ltd.

Postadress: 17:e våningen, Byggnad D, Nr. 188 Qizhi East Street, Xixing Subdistrict, Binjiang District, Hangzhou, Zhejiang, Kina

Postnummer: 310051

Stad: Hangzhou

Telefonnummer: +86-571-88075998

E-postadress: support.eu@ezviz.com

Förklara att DoC utfärdas under vårt ensamma ansvar och tillhör följande produkt:

Produkt: Sliding Gate Opener

Typ: CS-HG2 (600KG), CS-HG2 (400KG)

Varumärke: EZVIZ

Föremålet för ovanstående deklaration överensstämmer med relevant harmoniseringslagstiftning inom unionen:
RED: 2014/53/EU
MD: 2006/42/EC
ROHS:2011/65/EU and its amendment Directive(EU) 2015/863

Följande harmoniserade standarder och tekniska specifikationer har tillämpats:
Titel, datum för standard/specifikation:
EN 301 489-1 V2.2.3:2019; EN 301 489-3 V2.3.2:2023; EN 301 489-17 V3.2.4:2020;
EN IEC 61000-6-1:2019; EN IEC 61000-6-3:2021; EN 61000-3-2:2014;
EN IEC 61000-3-2:2019; EN IEC 61000-3-2:2019/A1:2021;
EN 61000-3-3:2013; EN 61000-3-3:2013/A1:2019; EN 61000-3-3:2013/A2:2021;
EN 300 220-2 V3.1.1:2017; EN 300 328 V2.2.2:2019;
EN 62479:2010; EN 50663:2017; EN 13241:2003/A2:2016; EN 12453:2017/A1:2021;
EN 12635:2002/A1:2008; EN ISO 13849-1:2023;
EN ISO 12100:2010; EN 60335-1:2012/A16:2023; EN IEC 60335-2-103:2023/A11:2023;
EN 62233:2008; EN IEC 63000:2018

Tillverkarens auktoriserade EU-representant:

Namn: EZVIZ Europe B.V.

Adress: Dirk Storklaan 3,2132PX Hoofddorp, The Netherlands.

Undertecknat för och på uppdrag av:

Hangzhou, China 2025.04.11

Utgivningsplats **Utgivningsdatum**

Adress: 17:e våningen, Byggnad D, Nr. 188 Qizhi East Street, Xixing Subdistrict, Binjiang District, Hangzhou, Zhejiang, Kina

Bu,Weiliang, Hangzhou Ezviz Software Co., Ltd. , Senior Certification Engineer

Namn, funktion, signatur

Översättning av den ursprungliga försäkran om överensstämmelse

EU-overensstemmelseserklæring

DK

Vi

Producentnavn: Hangzhou Ezviz Software Co., Ltd.

Postadresse: 17. sal, Bygning D, Nr. 188 Qizhi East Street, Xixing Subdistrict, Binjiang District, Hangzhou, Zhejiang, Kina, Folkerepublikken Kina

Postnummer: 310051

By eller område: Hangzhou

Telefonnummer: +86-571-88075998

E-mail adresse: support.eu@ezviz.com

Erklær, at DoC udstedes under vores eneste ansvar og tilhører følgende produkt:

Produkt: Sliding Gate Opener

Type: CS-HG2 (600KG), CS-HG2 (400KG)

Varemærke: EZVIZ

Genstanden for erklæringen beskrevet ovenfor er i overensstemmelse med relevant harmoniseringslovgivning i Unionen:
RED: 2014/53/EU
MD: 2006/42/EC
ROHS:2011/65/EU and its amendment Directive(EU) 2015/863

Følgende harmoniserede standarder og tekniske specifikationer er blevet anvendt:
Titel, dato for standard/specifikation:
EN 301 489-1 V2.2.3:2019; EN 301 489-3 V2.3.2:2023; EN 301 489-17 V3.2.4:2020;
EN IEC 61000-6-1:2019; EN IEC 61000-6-3:2021; EN 61000-3-2:2014;
EN IEC 61000-3-2:2019; EN IEC 61000-3-2:2019/A1:2021;
EN 61000-3-3:2013; EN 61000-3-3:2013/A1:2019; EN 61000-3-3:2013/A2:2021;
EN 300 220-2 V3.1.1:2017; EN 300 328 V2.2.2:2019;
EN 62479:2010; EN 50663:2017; EN 13241:2003/A2:2016; EN 12453:2017/A1:2021;
EN 12635:2002/A1:2008; EN ISO 13849-1:2023;
EN ISO 12100:2010; EN 60335-1:2012/A16:2023; EN IEC 60335-2-103:2023/A11:2023;
EN 62233:2008; EN IEC 63000:2018

Producentens autoriserede EU-repræsentant:

Navn: EZVIZ Europe B.V.

Adresse: Dirk Storklaan 3,2132PX Hoofddorp, The Netherlands.

Underskrevet for og på vegne af:

Hangzhou, China 2025.04.11

Udstedelsessted **Udgivelsesdato**

Adresse: 17. sal, Bygning D, Nr. 188 Qizhi East Street, Xixing Subdistrict, Binjiang District, Hangzhou, Zhejiang, Kina, Folkerepublikken Kina

Bu,Weiliang, Hangzhou Ezviz Software Co., Ltd. , Senior Certification Engineer

Navn, funktion, underskrift

Oversættelse af den oprindelige overensstemmelseserklæring

EU-vaatimustenmukaisuusvakuutus

FI

meidän puoli

Valmistajan nimi Hangzhou Ezviz Software Co., Ltd.

Postiosoite: 17. kerros, rakennus D, nro 188 Qizhi Itä-katu, Xixing-alialue, Binjiang-alue, Hangzhou, Zhejiang, Kiinan kansantasavalta

Postinumero: 310051

Kaupunki: Hangzhou

Puhelinnumero: +86-571-88075998

Sähköpostiosoite: support.eu@ezviz.com

Vahvistamme, että DoC on annettu yksinomaan vastuullamme ja kuuluu seuraavaan tuotteeseen:

Laite: Sliding Gate Opener

Tyyppi: CS-HG2 (600KG), CS-HG2 (400KG)

Tavaramerkki: EZVIZ

Yllä kuvattu ilmoituksen kohde on sopusoinnussa asiaankuuluvan unionin harmonisointilainsäädännön kanssa:
RED: 2014/53/EU
MD: 2006/42/EC
ROHS:2011/65/EU and its amendment Directive(EU) 2015/863

Seuraavia yhdenmukaistettuja standardeja ja teknisiä eritelmiä on sovellettu:
Otsikko, standardin/spesifikaation päivämäärä:
EN 301 489-1 V2.2.3:2019; EN 301 489-3 V2.3.2:2023; EN 301 489-17 V3.2.4:2020;
EN IEC 61000-6-1:2019; EN IEC 61000-6-3:2021; EN 61000-3-2:2014;
EN IEC 61000-3-2:2019; EN IEC 61000-3-2:2019/A1:2021;
EN 61000-3-3:2013; EN 61000-3-3:2013/A1:2019; EN 61000-3-3:2013/A2:2021;
EN 300 220-2 V3.1.1:2017; EN 300 328 V2.2.2:2019;
EN 62479:2010; EN 50663:2017; EN 13241:2003/A2:2016; EN 12453:2017/A1:2021;
EN 12635:2002/A1:2008; EN ISO 13849-1:2023;
EN ISO 12100:2010; EN 60335-1:2012/A16:2023; EN IEC 60335-2-103:2023/A11:2023;
EN 62233:2008; EN IEC 63000:2018

Valmistajan valtuuttama EU-edustaja:

Nimi: EZVIZ Europe B.V.

Osoite: Dirk Storklaan 3,2132PX Hoofddorp, The Netherlands.

Seuraavan puolesta allekirjoittanut:

Hangzhou, China 2025.04.11

Liikkeeseenlaskupaikka **Myöntämispäivämäärä**

Osoite: 17. kerros, rakennus D, nro 188 Qizhi Itä-katu, Xixing-alialue, Binjiang-alue, Hangzhou, Zhejiang, Kiinan kansantasavalta

Bu,Weiliang, Hangzhou Ezviz Software Co., Ltd. , Senior Certification Engineer

Nimi, tehtävä, allekirjoitus

Alkuperäisen vaatimustenmukaisuusvakuutuksen käännös

AB Uygunluk Beyanı

TR

Biz

Üretici adı: Hangzhou Ezviz Software Co., Ltd.

Posta adresi: 17. Kat, D Blok, No.188 Qizhi Doğu Caddesi, Xixing Alt Bölgesi, Binjiang Bölgesi, Hangzhou, Zhejiang, Çin Halk Cumhuriyeti

Posta kodu: 310051

Şehir: Hangzhou

Telefon numarası: +86-571-88075998

E-posta adresi: support.eu@ezviz.com

DoC'nin yalnızca bizim sorumluluğumuz altında verildiğini ve aşağıdaki ürüne ait olduğunu beyan ediyoruz:

Ürün: Sliding Gate Opener

Tür: CS-HG2 (600KG), CS-HG2 (400KG)

Marka: EZVIZ

Yukarıda tanımlanan beyanın konusu ilgili Birlik uyum mevzuatına uygun olarak hazırlanmıştır:
RED: 2014/53/EU
MD: 2006/42/EC
ROHS:2011/65/EU and its amendment Directive(EU) 2015/863

Aşağıdaki uyumlaştırılmış standartlar ve teknik şartnameler uygulanmıştır:
Başlık, Standart/şartname tarihi:
EN 301 489-1 V2.2.3:2019; EN 301 489-3 V2.3.2:2023; EN 301 489-17 V3.2.4:2020;
EN IEC 61000-6-1:2019; EN IEC 61000-6-3:2021; EN 61000-3-2:2014;
EN IEC 61000-3-2:2019; EN IEC 61000-3-2:2019/A1:2021;
EN 61000-3-3:2013; EN 61000-3-3:2013/A1:2019; EN 61000-3-3:2013/A2:2021;
EN 300 220-2 V3.1.1:2017; EN 300 328 V2.2.2:2019;
EN 62479:2010; EN 50663:2017; EN 13241:2003/A2:2016; EN 12453:2017/A1:2021;
EN 12635:2002/A1:2008; EN ISO 13849-1:2023;
EN ISO 12100:2010; EN 60335-1:2012/A16:2023; EN IEC 60335-2-103:2023/A11:2023;
EN 62233:2008; EN IEC 63000:2018

Üreticinin yetkili AB Temsilcisi:

İsim: EZVIZ Europe B.V.

Adres: Dirk Storklaan 3,2132PX Hoofddorp, The Netherlands.

Adına imzalayan:

Hangzhou, China 2025.04.11

Veriliş Yeri **Yayınlanma tarihi**

Adres: 17. Kat, D Blok, No.188 Qizhi Doğu Caddesi, Xixing Alt Bölgesi, Binjiang Bölgesi, Hangzhou, Zhejiang, Çin Halk Cumhuriyeti

Bu,Weiliang, Hangzhou Ezviz Software Co., Ltd. , Senior Certification Engineer

İsim, fonksiyon, imza

Orijinal Uygunluk Beyanının Çevirisi

EÚ vyhlásenie o zhode

SK

Naša strana

Názov výrobcu: Hangzhou Ezviz Software Co., Ltd.

Poštová adresa: 17. poschodie, budova D, č. 188 ulica Qizhi East, podoblast Xixing, obvod Binjiang, Hangzhou, Zhejiang, Čínska ľudová republika

PSČ: 310051

Mesto: Hangzhou

Telefónne číslo: +86-571-88075998

E-mailová adresa: support.eu@ezviz.com

Vyhlásime, že DoC je vydávaný pod našou výhradnou zodpovednosťou a patrí k nasledujúcemu produktu:

Produkt: Sliding Gate Opener

Typ: CS-HG2 (600KG), CS-HG2 (400KG)

Obchodná značka: EZVIZ

Predmetom vyhlásenia popísaného vyššie je zhoda s príslušnou harmonizačnou legislatívou Únie:
RED: 2014/53/EU
MD: 2006/42/EC
ROHS:2011/65/EU and its amendment Directive(EU) 2015/863

Uplatnili sa tieto harmonizované normy a technické špecifikácie:
Názov, dátum normy/špecifikácie:
EN 301 489-1 V2.2.3:2019; EN 301 489-3 V2.3.2:2023; EN 301 489-17 V3.2.4:2020;
EN IEC 61000-6-1:2019; EN IEC 61000-6-3:2021; EN 61000-3-2:2014;
EN IEC 61000-3-2:2019; EN IEC 61000-3-2:2019/A1:2021;
EN 61000-3-3:2013; EN 61000-3-3:2013/A1:2019; EN 61000-3-3:2013/A2:2021;
EN 300 220-2 V3.1.1:2017; EN 300 328 V2.2.2:2019;
EN 62479:2010; EN 50663:2017; EN 13241:2003/A2:2016; EN 12453:2017/A1:2021;
EN 12635:2002/A1:2008; EN ISO 13849-1:2023;
EN ISO 12100:2010; EN 60335-1:2012/A16:2023; EN IEC 60335-2-103:2023/A11:2023;
EN 62233:2008; EN IEC 63000:2018

Povolaný zástupca výrobcu v EÚ:

Meno: EZVIZ Europe B.V.

Adresa: Dirk Storklaan 3,2132PX Hoofddorp, The Netherlands.

Podpísané za a v mene:

Hangzhou, China 2025.04.11

Miesto vydania **Dátum vydania**

Adresa: 17. poschodie, budova D, č. 188 ulica Qizhi East, podoblast Xixing, obvod Binjiang, Hangzhou, Zhejiang, Čínska ľudová republika

Bu,Weiliang, Hangzhou Ezviz Software Co., Ltd. , Senior Certification Engineer

Preklad pôvodného vyhlásenia o zhode

Pôvodné vyhlásenie o zhode

EL vastavusdeklaratsioon

EE

Meie

Tootja nimi: Hangzhou Ezviz Software Co., Ltd.

Postiaadress: 17. korrus, hoone D, nr 188, Qizhi ida tänav, Xixingi alapiirkond, Binjiangi piirkond, Hangzhou, Zhejiang, Hiina Rahvavabariik

Sihtnumber: 310051

Linn: Hangzhou

Telefoninumber: +86-571-88075998

E-posti aadress: support.eu@ezviz.com

Kinnitage, et DoC väljastatakse ainult meie vastutusel ja kuulub järgmisele tootele:

Toode: Sliding Gate Opener

Liik: CS-HG2 (600KG), CS-HG2 (400KG)

Kaubamärk: EZVIZ

Ülalpool kirjeldatud deklaratsiooni objekt vastab asjakohasele liidu harmoneerimisseadustikule:
RED: 2014/53/EU
MD: 2006/42/EC
ROHS:2011/65/EU and its amendment Directive(EU) 2015/863

Kohaldatud on järgmisi harmoneeritud standardeid ja tehnilisi spetsifikatsioone:
Pealkiri, standardi/spetsifikatsiooni kuupäev:
EN 301 489-1 V2.2.3:2019; EN 301 489-3 V2.3.2:2023; EN 301 489-17 V3.2.4:2020;
EN IEC 61000-6-1:2019; EN IEC 61000-6-3:2021; EN 61000-3-2:2014;
EN IEC 61000-3-2:2019; EN IEC 61000-3-2:2019/A1:2021;
EN 61000-3-3:2013; EN 61000-3-3:2013/A1:2019; EN 61000-3-3:2013/A2:2021;
EN 300 220-2 V3.1.1:2017; EN 300 328 V2.2.2:2019;
EN 62479:2010; EN 50663:2017; EN 13241:2003/A2:2016; EN 12453:2017/A1:2021;
EN 12635:2002/A1:2008; EN ISO 13849-1:2023;
EN ISO 12100:2010; EN 60335-1:2012/A16:2023; EN IEC 60335-2-103:2023/A11:2023;
EN 62233:2008; EN IEC 63000:2018

Tootja volitatud EL-i esindaja:

Nimi: EZVIZ Europe B.V.

Aadress: Dirk Storklaan 3,2132PX Hoofddorp, The Netherlands.

Alla kirjutanud (kelle eest ja nimel):

Hangzhou, China 2025.04.11

väljastamise koht **Väljaandmise kuupäev**

Aadress: 17. korrus, hoone D, nr 188, Qizhi ida tänav, Xixingi alapiirkond, Binjiangi piirkond, Hangzhou, Zhejiang, Hiina Rahvavabariik

Bu,Weiliang, Hangzhou Ezviz Software Co., Ltd. , Senior Certification Engineer

Nimi, funktsioon, allkiri

Esialgse vastavusdeklaratsiooni tõlge

ES atbilstības deklarācija

LV

Mēs

Ražotāja nosaukums: Hangzhou Ezviz Software Co., Ltd.

Pasta adrese: 17. stāvs, D ēka, 188 numurs, Qizhi East Street, Xixing apakšapgabals, Binjiang rajona, Hangzhou, Zhejiang, Ķīnas P.R.

Pasta indekss: 310051

Pilsēta: Hangzhou

Telefona numurs: +86-571-88075998

E-pasta adrese: support.eu@ezviz.com

Paziņojiet, ka DoC tiek izsniegts mūsu vienīgā atbildībā un pieder šādam produktam:

Produkts: Sliding Gate Opener

Tips: CS-HG2 (600KG), CS-HG2 (400KG)

Preču zīme: EZVIZ

Deklarācijas aprakstā minētais objekts atbilst attiecīgajai Savienības harmonizācijas likumdošanai:
RED: 2014/53/EU
MD: 2006/42/EC
ROHS:2011/65/EU and its amendment Directive(EU) 2015/863

Ir piemēroti šādi saskaņotie standarti un tehniskās specifikācijas:
Nosaukums, standarta/specifikācijas datums:
EN 301 489-1 V2.2.3:2019; EN 301 489-3 V2.3.2:2023; EN 301 489-17 V3.2.4:2020;
EN IEC 61000-6-1:2019; EN IEC 61000-6-3:2021; EN 61000-3-2:2014;
EN IEC 61000-3-2:2019; EN IEC 61000-3-2:2019/A1:2021;
EN 61000-3-3:2013; EN 61000-3-3:2013/A1:2019; EN 61000-3-3:2013/A2:2021;
EN 300 220-2 V3.1.1:2017; EN 300 328 V2.2.2:2019;
EN 62479:2010; EN 50663:2017; EN 13241:2003/A2:2016; EN 12453:2017/A1:2021;
EN 12635:2002/A1:2008; EN ISO 13849-1:2023;
EN ISO 12100:2010; EN 60335-1:2012/A16:2023; EN IEC 60335-2-103:2023/A11:2023;
EN 62233:2008; EN IEC 63000:2018

Ražotāja autorizētais ES pārstāvis:

Vārds: EZVIZ Europe B.V.

Adrese: Dirk Storklaan 3,2132PX Hoofddorp, The Netherlands.

Parakstīts šādas personas vārdā:

Hangzhou, China 2025.04.11

Emisijas vieta **Izdošanas datums**

Address 17. stāvs, D ēka, 188 numurs, Qizhi East Street, Xixing apakšapgabals, Binjiang rajona, Hangzhou, Zhejiang, Ķīnas P.R.

Bu,Weiliang, Hangzhou Ezviz Software Co., Ltd. , Senior Certification Engineer

Vārds, funkcija, paraksts

Sākotnējā saskaņas deklarācijas tulkojums

EB atitikties deklaracija

LT

Mes

Gamintojo pavadinimas: Hangzhou Ezviz Software Co., Ltd.

Pašto adresas: 17 aukštas, D pastatas, Nr.188 Qizhi Rytų gatvė, Xixing rajonas, Binjiang apskritis, Hangzhou, Zhejiang, Kinija PR

Pašto kodas: 310051

Miestas: Hangzhou

Telefono numeris: +86-571-88075998

El. pašto adresas: support.eu@ezviz.com

Paskelbkite, kad Deklaracija dėl atitikties išduodama mūsų vienintelės atsakomybės pagrindu ir priklauso šiam produktui:

Produktas: Sliding Gate Opener

Tipas: CS-HG2 (600KG), CS-HG2 (400KG)

Prekės ženklas: EZVIZ

Aukščiau aprašyto deklaracijos objektas atitinka atitinkamą Sąjungos harmonizavimo teisės aktus
RED: 2014/53/EU:
MD: 2006/42/EC
ROHS:2011/65/EU and its amendment Directive(EU) 2015/863

Taikomi šie darnieji standartai ir techninės specifikacijos:
Pavadinimas, standarto/specifikacijos data:
EN 301 489-1 V2.2.3:2019; EN 301 489-3 V2.3.2:2023; EN 301 489-17 V3.2.4:2020;
EN IEC 61000-6-1:2019; EN IEC 61000-6-3:2021; EN 61000-3-2:2014;
EN IEC 61000-3-2:2019; EN IEC 61000-3-2:2019/A1:2021;
EN 61000-3-3:2013; EN 61000-3-3:2013/A1:2019; EN 61000-3-3:2013/A2:2021;
EN 300 220-2 V3.1.1:2017; EN 300 328 V2.2.2:2019;
EN 62479:2010; EN 50663:2017; EN 13241:2003/A2:2016; EN 12453:2017/A1:2021;
EN 12635:2002/A1:2008; EN ISO 13849-1:2023;
EN ISO 12100:2010; EN 60335-1:2012/A16:2023; EN IEC 60335-2-103:2023/A11:2023;
EN 62233:2008; EN IEC 63000:2018

Gamintojo įgaliotas ES atstovas:

Vardas: EZVIZ Europe B.V.

Adresas: Dirk Storklaan 3,2132PX Hoofddorp, The Netherlands.

Pasirašyta už ir vardu:

Hangzhou, China 2025.04.11

Išdavimo vieta **Išdavimo data**

Adresas: 17 aukštas, D pastatas, Nr.188 Qizhi Rytų gatvė, Xixing rajonas, Binjiang apskritis, Hangzhou, Zhejiang, Kinija PR

Bu,Weiliang, Hangzhou Ezviz Software Co., Ltd. , Senior Certification Engineer

Vardas, funkcija, parašas

Atitikties deklaracijos originalo vertimas