HTW
QUALITY COMFORT EVERYWHERE

VENTILADOR DE PIE CON NEBULIZADOR

HTW-VP-75FP

ES Manual de usuario. **Ventilador de pie**
EN User manual. **Stand fan with misting function**
FR Manuel de l'utilisateur. **Ventilateur sur pied avec brumisateur**
PT Manual do utilizador. **Ventilador de pé com nebulizador**
IT Manuale utente. **Ventilatore a piantana con nebulizzatore**

+ info

Por favor lea atentamente este manual antes de usar este producto | Please, read carefully this manual before using the product | Avant d'utiliser l'équipement, lisez attentivement les instructions | Por favor leia atentamente este manual antes de usar o equipamento | Per favore leggere attentamente questo manuale prima di utilizzare questo prodotto
Gracias | Thank you | Merci | Obrigado | Grazie

HTW

QUALITY COMFORT EVERYWHERE

VENTILADOR DE PIE CON NEBULIZADOR

HTW-VP-75FP

ESPAÑOL

Manual de usuario. Ventilador de pie con nebulizador

Gracias por elegir nuestros productos y apreciamos enormemente su confianza en nosotros.

Este manual ha sido elaborado con sumo cuidado para que obtenga el máximo beneficio de su producto.

LEA ATENTAMENTE

TABLA DE CONTENIDO

01 LISTA DE LAS PRINCIPALES PIEZAS 6
02 MONTAJE..... 7
03 INSTRUCCIONES DE FUNCIONAMIENTO 10
04 LIMPIEZA Y MANTENIMIENTO 11

* **Este manual es propiedad de GIAgroup.**
Queda terminantemente prohibida su copia o reproducción sin autorización previa.

LISTA DE LAS PIEZAS PRINCIPALES

1. Rejillas protectoras (protecciones trasera y delantera).
2. Aspa del ventilador
3. Carcasa del motor
4. Salida de nebulización
5. Cuello
6. Tubo de nebulización
7. Panel de control
8. Perilla de bloqueo
9. Dos tubos de soporte
10. Tapa del depósito de agua
11. Depósito de agua
12. Cable de alimentación
13. Soporte/bomba del humidificador
14. Interruptor del humidificador
15. Dial de control de vapor
16. Base

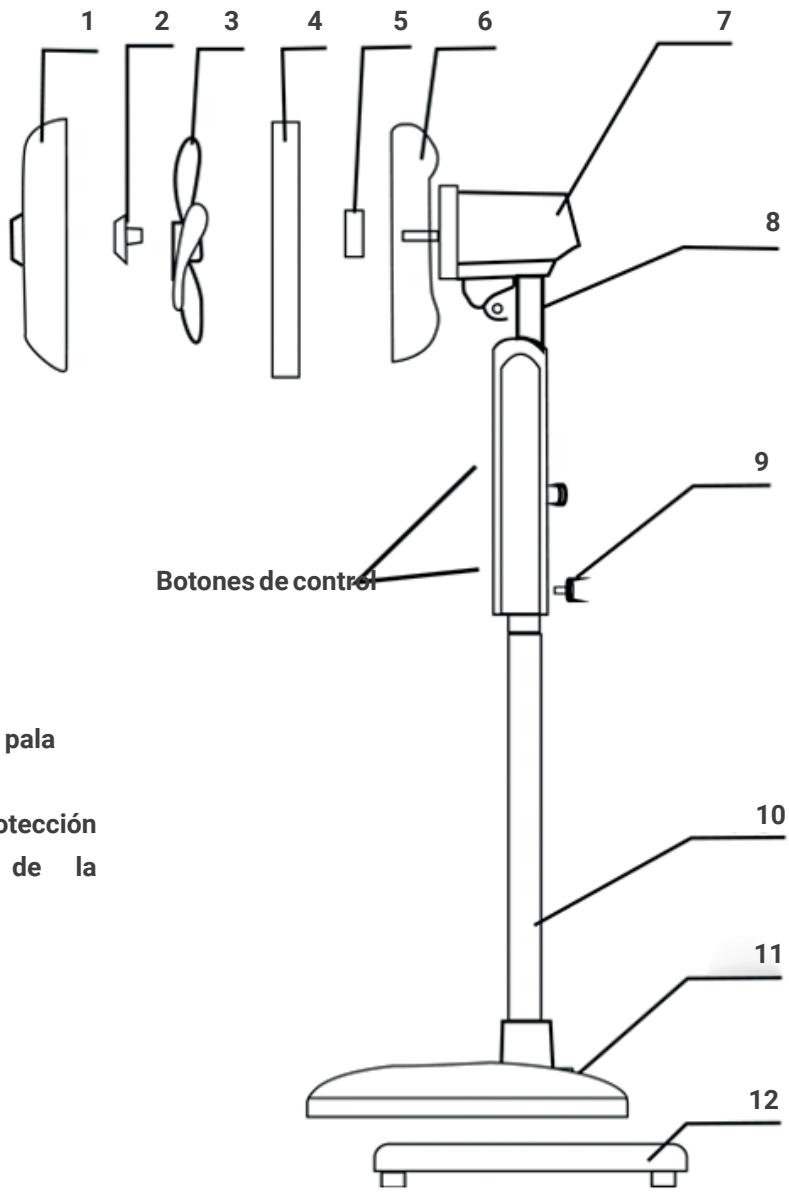

PIEZAS

1. Protector delantero
2. Perilla de retención de la pala
3. Asa de ventilador
4. Anillo de fijación de la protección
5. Tuerca de bloqueo de la protección
6. Protector trasero
7. Carcasa del motor
8. Soporte para el cuello
9. Pomos de bloqueo
10. Tubos de soporte
11. Cubierta de la base
12. Base del soporte

MONTAJE

Antes de utilizarlo, retire todo el embalaje e inspeccione el aparato para comprobar que no presenta daños. Si parece haber algún daño, devuelva la unidad al lugar de compra para que se la sustituyan.

MONTAJE DE LA BASE

1. Coloque la junta cuadrada en la ranura cuadrada del bloque del contrapeso, luego pase dos tubos de soporte (con los orificios para los tornillos hacia abajo) a través de los orificios de la junta e insértelos en los orificios del bloque del contrapeso. A continuación, utilice tornillos para atravesar la junta circular desde la parte inferior y enróllelos en los orificios roscados del tubo de soporte, y apriete los tornillos con una herramienta especial. Por último, instale la cubierta del chasis desde arriba y fíjela al bloque del contrapeso.
2. Coloque el soporte/bomba del humidificador en su espacio en la base y, a continuación, coloque el depósito de agua del humidificador encima.

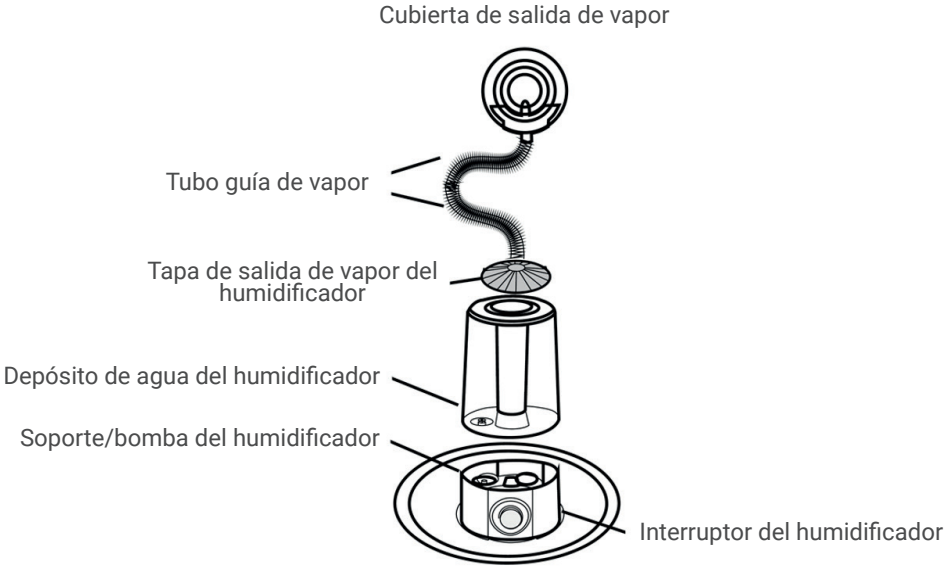

Base del soporte

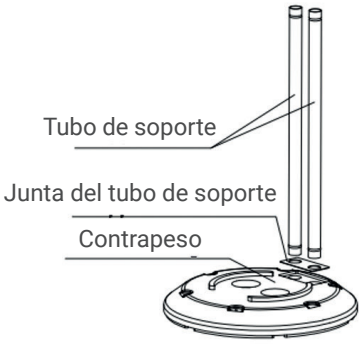

Paso 1

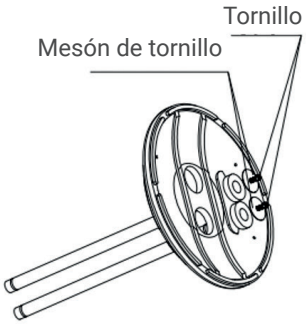

Paso 2

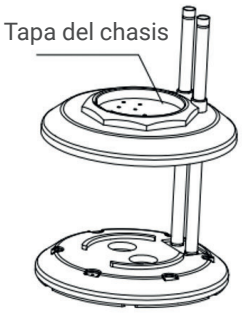

Paso 3

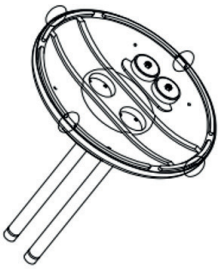

Fije el chasis y el contrapeso
Paso 4

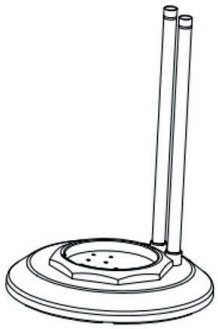

Acabado

3. Afloje las dos perillas de bloqueo del tubo de soporte en la parte posterior del cuerpo del ventilador, luego fije el cuerpo del ventilador a los dos tubos de soporte y apriete las perillas para asegurarlo. PRECAUCIÓN: No tire ni intente ajustar la longitud del tubo de nebulización. Deje que el extremo superior del tubo sobresalga del cuerpo del ventilador y introduzca el extremo inferior en el depósito de agua.
4. Separe las protecciones delantera y trasera, que se mantendrán unidas con el anillo de fijación de la protección en el ventilador montado. Deje a un lado el anillo. Retire la tuerca de bloqueo de la protección del eje del motor. Fije la protección trasera al eje del motor, asegurándose de que el mango quede en la parte superior y que las dos lengüetas de fijación encajen en los orificios verticales más pequeños. Fije la protección con la tuerca de bloqueo, girándola en sentido horario para apretarla, pero sin forzarla.
5. Retire la cubierta protectora del eje del motor y fije la pala. La ranura del centro de la cuchilla del ventilador se alinea con la barra en T del eje del motor para garantizar una posición correcta. Fíjela con el botón de retención de la pala, girándolo en sentido antihorario en el extremo del eje del motor mientras sujeta la pala.
6. Instale el anillo de fijación de la protección alrededor del borde de la protección trasera, asegurándose de que quede bien fijado en la ranura alrededor de toda la protección.
7. Fije la protección delantera a la protección trasera, manteniéndolas en su sitio con el anillo de fijación de la protección. Apriete firmemente el tornillo de la parte inferior del anillo protector para fijar los protectores entre sí.
8. Conecte el extremo del tubo de nebulización al conector de la salida de nebulización, empujándolo firmemente hasta que encaje en su sitio.

LLENADO DEL DEPÓSITO DE AGUA

1. Abra el embalaje del depósito de agua para comprobar los componentes, el aspecto, etc.
2. Coloque el soporte/bomba del humidificador sobre la cubierta de la base del ventilador, no debe colocarse a la luz del sol ni en lugares húmedos.
3. Coge el depósito de agua y dale la vuelta, retira la tapa del depósito de agua para abrirlo. Añada agua limpia.
4. Apriete la tapa del depósito de agua girándola en el sentido de las agujas del reloj después de llenarlo con agua. Limpie las gotas de agua que rodean el depósito de agua e instale el depósito correctamente en la unidad.
5. Enchufe el ventilador a la toma de corriente (alimentación de 220-240 V CA - 50 Hz), encienda el interruptor de nebulización y se pulverizará la niebla, y la bomba del humidificador comenzará a funcionar.
6. El volumen de niebla se puede ajustar en función de la temperatura y la humedad de la habitación (cuanto más seca sea la humedad, mayor será la niebla que se puede alcanzar).
7. Cuando el depósito de agua está vacío, el dispositivo de seguridad interno puede apagar automáticamente el circuito de la bomba del humidificador, por lo que no se pulverizará vapor.

PRECAUCIÓN

- No extraiga el depósito de agua mientras el ventilador esté conectado a la corriente. Asegúrese de que el aparato esté desenchufado de la red eléctrica antes de extraer, rellenar o limpiar el depósito o la base de la bomba, ya que el agua puede derramarse fácilmente.
- Utilice únicamente agua en el depósito. No añada fragancias, productos químicos, aceites ni ningún otro aditivo, ya que esto podría provocar un mal funcionamiento y suponer un peligro.
- Utilice únicamente agua fría o tibia en el depósito de agua.

INSTRUCCIONES DE FUNCIONAMIENTO

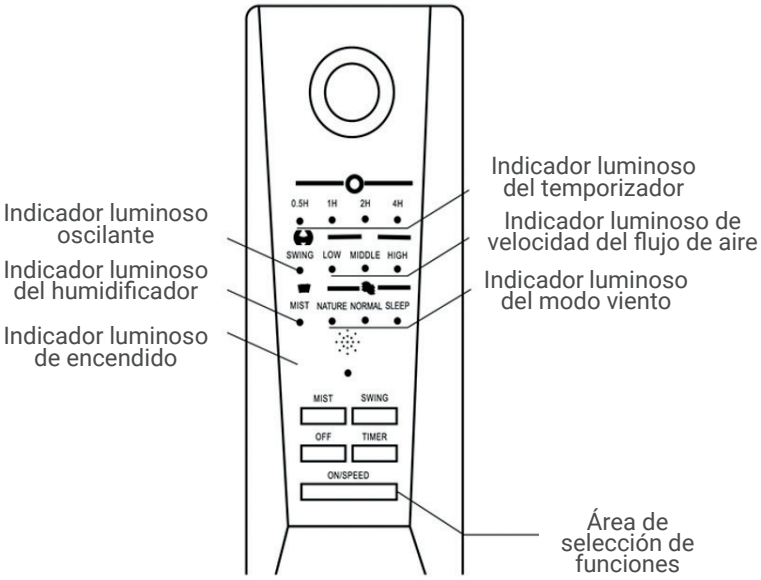

Diagrama del mando a distancia

Ventilador inteligente
Mando a distancia

Al conectar la fuente de alimentación, se encenderá la luz indicadora de encendido y el ventilador entrará en modo de espera. Para controlar las funciones del ventilador, utilice el panel del ventilador o el mando a distancia [inserte tres pilas AAA (no incluidas)].
APAGADO: Pulse una vez para apagar la unidad.

ENCENDIDO/VELOCIDAD: Encienda el ventilador y seleccione la velocidad: Baja-Media-Alta.....Selección de ciclo.

MODO: Elija el flujo de aire, como Normal, Natural, Sueño...Selección del ciclo.

1. **Normal:** En este modo, el ventilador funciona a una velocidad constante.
2. **Natural:** En este modo, el ventilador simula una brisa natural encendiéndose y apagándose con diferentes intensidades, como en la naturaleza.
3. **Sueño:** En este modo, el ventilador simula una brisa natural y reduce gradualmente la velocidad del viento establecida.

- Si la velocidad del viento se ajusta en «Alta», funcionará a alta velocidad durante media hora, luego reducirá la velocidad a media durante media hora y, a continuación, a baja velocidad hasta que se apague o hasta que se agote el temporizador.
- Si la velocidad del viento se ajusta en «Media», funcionará a velocidad media durante media hora, luego reducirá la velocidad a baja hasta que se apague o hasta que se agote el temporizador.
- Si la velocidad del viento se ajusta en «Baja», funcionará a baja velocidad hasta que se apague o hasta que se agote el temporizador.

OSCILACIÓN: Pulse una vez para activar el balanceo automático (oscilación). Se iluminará la luz indicadora SWING. Pulse de nuevo para fijar la dirección.

TEMPORIZADOR: Pulse el botón TIMER varias veces para seleccionar el periodo de tiempo deseado. Puede seleccionar un máximo de 7,5 horas, en cuyo caso se encenderán todos los indicadores (0,5 h, 1 h, 2 h, 4 h). El ventilador pasará al modo de espera una vez transcurrido el tiempo establecido.

NIEBLA: Pulse para activar la niebla. Antes de utilizar la función de humidificador, añada agua al depósito. La niebla se puede ajustar con el dial de control de niebla. Pulse el botón de nuevo y la función de humidificador se desactivará. Tenga en cuenta que, cuando el nivel de agua del depósito sea demasiado bajo, el indicador luminoso de agua se iluminará en rojo. Si desea seguir utilizando el ventilador, desactive la función de humidificador hasta que haya rellenado el depósito de agua.

LIMPIEZA

1. Desenchufe siempre el ventilador antes de limpiarlo.
2. Para evitar daños en el ventilador, no permita que se acumule suciedad y polvo en él.
3. Levante los clips del anillo de las protecciones y retire la protección delantera.
4. Utilice un paño suave humedecido con jabón suave para limpiar el ventilador y la rejilla. NO utilice limpiadores abrasivos.
5. NO sumerja el ventilador en agua y nunca permita que el agua entre en contacto con los componentes del motor.
6. NO utilice gasolina, disolvente u otros productos químicos para limpiar el ventilador.

MANTENIMIENTO

Este ventilador no tiene piezas que puedan ser reparadas por el usuario.
Si el ventilador está dañado, haga que lo repare una persona debidamente cualificada.

DEVOLUCIONES

GIA GROUP no admitirá devoluciones de mercancía suministrada y entregada, excepto en casos justificados y autorizados por GIA GROUP, donde es necesario que se encuentren en perfecto estado de conservación, embalaje y funcionamiento.
Será imprescindible la autorización escrita y numerada para la recepción de la mercancía en nuestras dependencias y los portes originados por la citada devolución, siempre serán a cargo del comprador.
Si una vez inspeccionado el material no cumple dichos requisitos se efectuará un demérito de su abono que podrá ser hasta el total del valor original facturado en el pedido.

GARANTÍA

La presente garantía no afecta a los derechos que dispone el consumidor conforme al Real Decreto-ley 7/2021 del 27 de abril, de transposición de directivas de la Unión Europea con referencia a la defensa de los consumidores y demás normativas de aplicación.
De acuerdo con dicho decreto, Gestión Integral de Almacenes, S.L., garantiza al consumidor durante un período de 3 años ante cualquier falta de conformidad que exista en el momento de la entrega del material.
Salvo prueba en contra, durante los 2 primeros años, se presupone que las faltas de conformidad existían en el momento de la venta, a contar desde la fecha de instalación (realizada como máximo antes de transcurridos 6 meses desde su compra), o en su defecto a partir de la fecha de la factura de compra. A partir de estos 2 años las faltas de conformidad deben ser probadas por el consumidor.
La garantía es válida exclusivamente para los productos vendidos e instalados en el país de la compra.
El Servicio de Asistencia Técnica Autorizado por Gestión Integral de Almacenes S.L es el único validado para realizar las intervenciones durante el período de garantía. Cualquier otra intervención supondrá la pérdida de los derechos de garantía.
Tal como indica la legislación vigente, se debe realizar un mantenimiento anual de la instalación, siendo este imprescindible para conservar los derechos de garantía comercial.

Se debe cumplir la norma de prevención de riesgos laborables para la manipulación/reparación de los equipos de forma segura.

En ningún caso están cubiertas las incidencias producidas por:

- Instalación incumpliendo la legislación vigente (RITE, de gases refrigerantes, electricidad, CTE).
- Dimensionado e instalación/montaje incumpliendo las instrucciones y recomendaciones escritas en este “Manual de instrucciones” u otros defectos de instalación y/o uso inadecuado (por ejemplo, instalación incorrecta del desagüe o no realización del vacío preceptivo en la instalación de gas refrigerante).
- Manipulación del producto por personal no autorizado.
- Uso de recambios no originales.
- Características agresivas del ambiente.
- Deterioros por condensaciones o por agentes atmosféricos, así como corrientes erráticas.
- Corrosiones por almacenamiento inadecuado.
- Golpes en el transporte no efectuado a cargo de la empresa.

* Para información más detallada visite nuestra web donde se especifican los términos y condiciones de garantía:
https://groupgia.com/es/terminos-condiciones

HTW

QUALITY COMFORT EVERYWHERE

STANDING FAN WITH MISTING FUNCTION

HTW-VP-75FP

ENGLISH

Installation manual. Standing fan with misting function

Thank you for choosing our products and we greatly appreciate your trust in us.
This manual has been carefully prepared to help you get the most out of your product.

PLEASE READ IT CAREFULLY

TABLE OF CONTENTS

01 LIST OF MAIN PARTS 6
02 ASSEMBLY 7
03 OPERATING INSTRUCTIONS 10
04 CLEANING AND MAINTENANCE 11

EN

* **This manual is the property of GIAgroup.**
Copying or reproduction without prior authorization is strictly prohibited.

LIST OF MAIN PARTS

1. Protective grilles (rear and front guards).
2. Fan Blade
3. Motor Housing
4. Misting Outlet
5. Neck
6. Misting Tube
7. Control Panel
8. Locking Knob
9. Two Support Tubes
10. Water Tank Cover
11. Water Tank
12. Power Cord
13. Humidifier Stand / Pump
14. Humidifier Switch
15. Mist Control Dial
16. Base

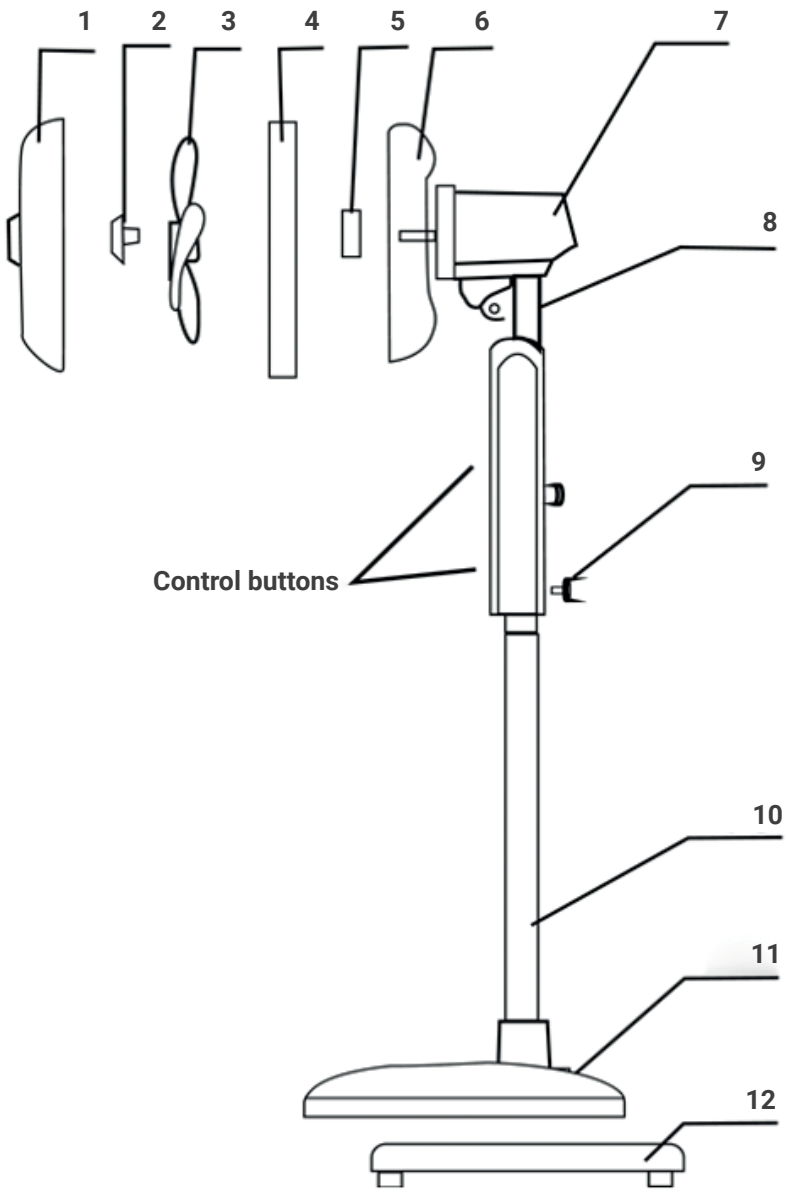

PARTS

1. Front guard
2. Blade retention knob
3. Fan blade
4. Guard fastening ring
5. Guard locking nut
6. Rear guard
7. Motor housing
8. Neck support
9. Locking knobs
10. Support Tubes
11. Base Cover
12. Stand Base

ASSEMBLY

Before use, remove all packaging and inspect the appliance for any damage. If there appears to be any damage, please take the unit back to place of purchase for a replacement.

ASSEMBLY

BASE ASSEMBLY

1. Place the square gasket into the square groove of the counterweight block, then pass two support tubes (screw holes downwards) through the gasket holes and insert them into the counterweight block holes. Then, use screws to pass through the circular gasket from the bottom and twist them into the threaded holes of the support tube, and tighten the screws with a special tool. Finally, install the chassis cover from above and fasten it onto the counterweight block.
2. Place the humidifier stand/pump into its space on the base, then place the Humidifier Water Tank on top.

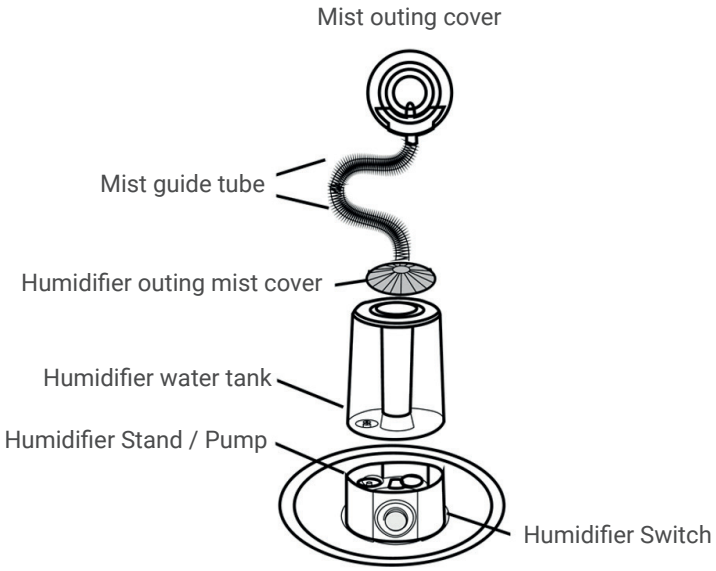

Stand Base

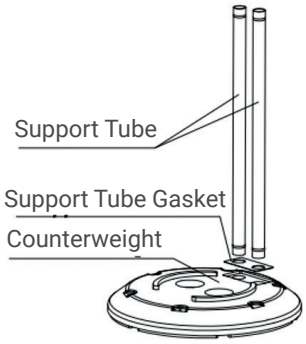

Step 1

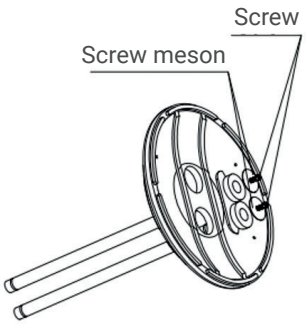

Step 2

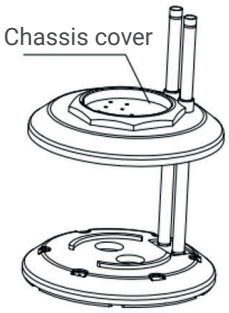

Step 3

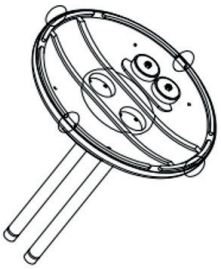

Secure the chassis and counterweight
Step 4

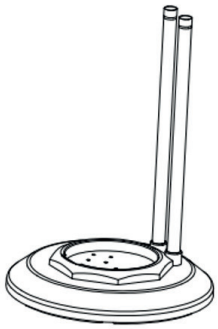

Finish

3. Loosen the two Support Tube Locking Knobs at the back of the fan body, then attach the fan body to the two Support Tubes and tighten the knobs to secure it.
   CAUTION: Do not pull or try to adjust the length of the mist tube. Leave the top end of the tube sticking out of the fan body and lead the bottom end right down into the water tank.
4. Separate the front and rear guards, which will be held together with the guard fastening ring on the assembled fan. Put aside the ring. Remove the guard locking nut from the motor shaft. Attach the rear guard to the motor shaft, making sure the handle is at the top and the two locating lugs fit over the smaller, vertical holes. Secure the guard with the guard locking nut, turning it clockwise to tighten, but do not force it.
5. Remove the protective cover from the motor shaft and attach the blade. The groove in the centre of the fan blade aligns with the T-bar on the motor shaft to ensure correct positioning. Secure it with the blade retention knob, turning it anticlockwise onto the end of the motor shaft while holding the blade.
6. Install the guard fastening ring around the rim of the rear guard, making sure that it is sitting securely in the groove all the way around the guard.
7. Attach the front guard to the rear guard, holding them in place with the guard fastening ring. Tighten the screw at the bottom of the guard ring firmly to secure the guards together.
8. Attach the end of the mist tube to the connector at the mist outlet, pushing it firmly into place.

FILLING UP THE WATER TANK

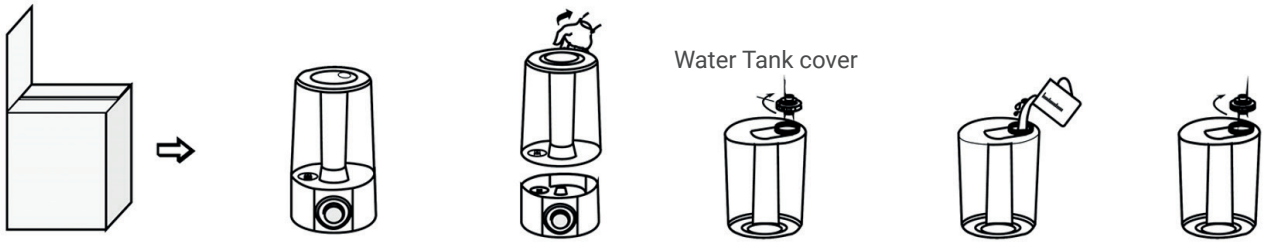

1. Open the water tank packaging to check components, appearance, etc.
2. Put the Humidifier Stand / Pump on the fan base cover, it should not be placed in the sunlight and damp places.
3. Take the water tank and turn it over, remove the water tank cover to open. Add clean water.
4. Tighten the water tank cover by turning it clockwise after filling with water. Wipe the water droplets surrounded by water tank and install the water tank properly to the unit.
5. Insert the fan plug into the socket (220-240Vac - 50Hz power supply), turn on the mist switch, then mist will be sprayed, and the Humidifier Pump will start to work.
6. The volume of mist can be adjusted, depending on the room' s humidity temperature (dryer the humidity is, the maximum of mist can be achieved).
7. When the water tank is without water; the safety device inside can turn off the Humidifier Pump circuit automatically, then no mist will spray out.

CAUTION

- Do not pull out the water tank while the fan is connected to power. Make sure the appliance is unplugged from the mains before taking out, refilling or cleaning the tank or pump base, as water can easily leak out.
- Only use water in the tank. Do not add fragrances, chemicals, oils or any other additives, as this may cause malfunction and hazards.
- Only use cold or lukewarm water in the water tank.

OPERATING INSTRUCTIONS

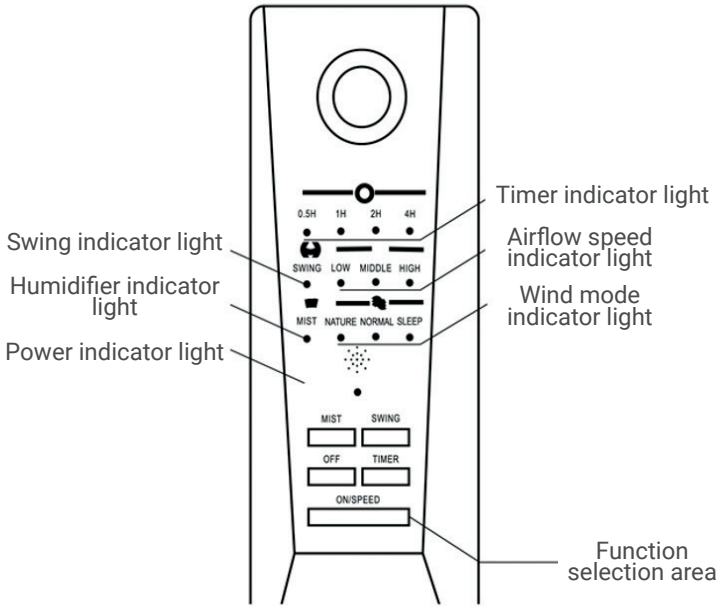

Remote controller Diagram

Intelligent Fan Remote controller

When connecting the power supply, the power indicator light will illuminate, and the fan is now in standby mode. To control the fan functions, either use the fan panel or use the remote control [insert three AAA batteries (not included)].
OFF: Press once to turn the unit off.

ON/SPEED: Switch ON the fan and select fan speed: Low-Medium-High.....Cycle selection.

MODE: Choose airflow, such as Normal Nature Sleep.....Cyclic selection.

1. **Normal:** In this mode the fan operates at a constant speed.
2. **Nature:** In this mode the fan simulates a natural breeze by cycling on and off at various strengths, as in nature.
3. **Sleep:** In this mode the fan simulates a natural breeze and gradually lowers the set wind speed.

- If the wind speed is set to “High”, it will operate at high speed for half an hour, then decrease the speed to medium for half an hour and then to low speed until shutdown, or until the timer runs out.
- If the wind speed is set to “Middle”, it will operate at medium speed for half an hour, then decrease the speed to low speed until shutdown, or until the timer runs out.
- If the wind speed is set to “Low”, it will operate at low speed until shutdown, or until the timer runs out.

SWING: Press once to engage auto swing (oscillation). SWING: indicator light will illuminate. Press again for fixed direction.

TIMER: Press the TIMER button, repeatedly, to select the desired time period. You can select a maximum of 7.5 hours, in which case all indicators are illuminated (0.5H, 1H, 2H, 4H). The fan will switch to standby mode after the set time.

MIST: Press to turn on the mist. Before using humidifier function, add water into water tank. The mist can be adjusted by the Mist control Dial. Press the button again, the humidifier function will turn off. Note, When the water level in the tank drops too low, the water indicator light will turn red. If you want to keep using the fan, switch off the humidifier function until you have refilled the water tank.

CLEANING

1. Always unplug the fan before cleaning.
2. To avoid damage to the fan, do not allow dirt and dust to build up on the fan.
3. Lift the clips on ring of the guards and remove the front guard.
4. Use a soft cloth, moistened with a mild soap, to clean fan and guard. DO NOT use abrasive cleaners.
5. DO NOT immerse fan in water and never allow water to dip into the motor component.
6. DO NOT use gasoline, thinner or other chemicals to clean the fan.

MAINTENANCE

This fan has not user-serviceable parts.
If the fan is damage, have it repaired by an appropriately qualified person.

WARRANTY

RETURNS

Gia Group will not accept returns of merchandise supplied and delivered, except in cases justified and authorized by Gia Group, where it is necessary that they be in perfect condition, packaging and operation.
Written and numbered authorization will be essential for the receipt of the merchandise at our facilities and the shipping costs incurred for the aforementioned return will always be the responsibility of the buyer.
If, once the material has been inspected, it does not meet these requirements, a demerit will be made on your credit, which may be up to the total of the original value invoiced in the order.

GUARANTEE

This guarantee does not affect the rights available to the consumer in accordance with Royal Decree-Law 7/2021 of April 27, transposing European Union directives with reference to consumer protection and other applicable regulations. In accordance with said decree, Gestión Integral de Almacenes, S.L., guarantees its products to the consumer for a period of 3 years against any lack of conformity that exists at the time of delivery of the material.
Unless proven otherwise, during the first 2 years, it is assumed that the lack of conformity existed at the time of sale, starting from the date of installation (carried out no later than 6 months after purchase), or in its defect from the date of the purchase invoice. After these 2 years, lack of conformity must be proven by the consumer.
The warranty is valid exclusively for products sold and installed in the country of purchase.
The Technical Assistance Service Authorized by Gestión Integral de Almacenes S.L is the only one validated to carry out the interventions during the warranty period. Any other intervention will result in the loss of warranty rights.
As indicated by current legislation, annual maintenance of the installation must be carried out, this being essential to preserve commercial warranty rights.
The occupational risk prevention regulations must be followed when handling/repairing the equipment safely.

In no case are incidents caused by:

- Installation in breach of current legislation (RITE, refrigerant gases, electricity, CTE).
- Sizing and installation/assembly failing to comply with the instructions and recommendations written in this “Instruction Manual” or other installation defects and/or improper use (for example, incorrect installation of the drain or failure to achieve the required vacuum in the refrigerant gas installation).
- Tampering of the product by unauthorized personnel.
- Use of non-original spare parts.
- Aggressive characteristics of the environment.
- Deterioration due to condensation or atmospheric agents, as well as erratic currents.
- Corrosion due to improper storage.
- Lack of cleaning by the user and/or maintenance.
- Bumps during transportation not carried out by the company.

* For more detailed information, please visit our website where the warranty terms and conditions are specified:
https://groupgia.com/es/terminos-condiciones

HTW
QUALITY COMFORT EVERYWHERE

VENTILATEUR SUR PIED AVEC BRUMISATEUR

HTW-VP-75FP

FRANÇAIS

Manuel d'utilisation et d'installation. Ventilateur sur pied avec brumisateur

Nous vous remercions d'avoir choisi nos produits et nous apprécions grandement la confiance que vous nous accordez. Ce manuel a été rédigé avec le plus grand soin afin que vous puissiez tirer le meilleur parti de votre produit.

NOUS VOUS INVITONS À LE LIRE ATTENTIVEMENT

TABLE DES MATIÈRES

01 LISTE DES PIÈCES PRINCIPALES 6
02 ASSEMBLAGE 7
03 INSTRUCTIONS D'UTILISATION 10
04 NETTOYAGE ET ENTRETIEN 11

FR

* **Ce manuel est la propriété de GIAgroup.**
Toute copie ou reproduction sans autorisation préalable est strictement interdite.

LISTE DES PRINCIPALES PIÈCES

1. Grilles de protection (protections arrière et avant).
2. Pales du ventilateur
3. Boîtier du moteur
4. Sortie de brumisation
5. Col
6. Tube de brumisation
7. Panneau de commande
8. Bouton de verrouillage
9. Deux tubes de support
10. Couvercle du réservoir d'eau
11. Réservoir d'eau
12. Cordon d'alimentation
13. Support / pompe pour humidificateur
14. Interrupteur de l'humidificateur
15. Bouton de réglage de la brume
16. Base

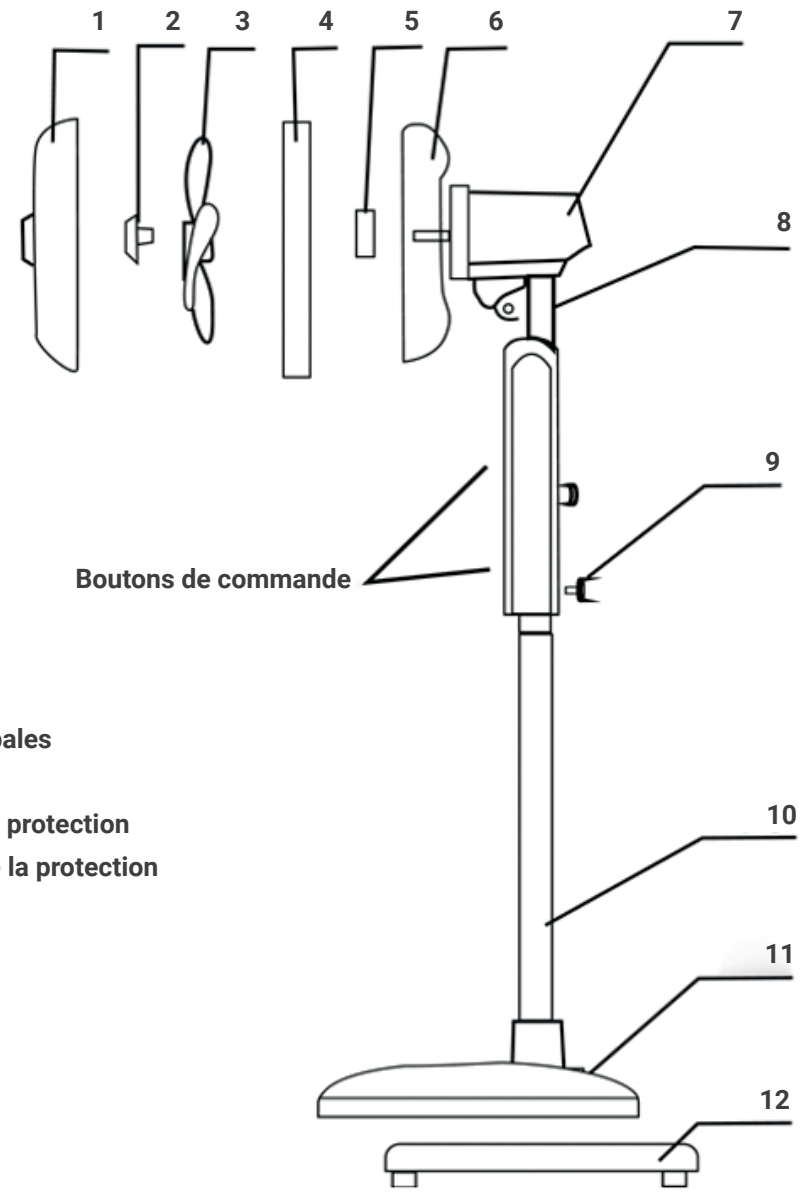

PIÈCES

1. Protection avant
2. Bouton de fixation des pales
3. Pale du ventilateur
4. Anneau de fixation de la protection
5. Écrou de verrouillage de la protection
6. Protection arrière
7. Boîtier du moteur
8. Support de cou
9. Boutons de verrouillage
10. Tubes de support
11. Couvercle de base
12. Socle

ASSEMBLAGE

Avant utilisation, retirez tout l'emballage et inspectez l'appareil pour vous assurer qu'il n'est pas endommagé. Si vous constatez des dommages, veuillez rapporter l'appareil au point de vente pour le faire remplacer.

ASSEMBLAGE DE LA BASE

1. Placez le joint carré dans la rainure carrée du bloc de contrepoids, puis passez deux tubes de support (trous de vis vers le bas) à travers les trous du joint et insérez-les dans les trous du bloc de contrepoids. Ensuite, utilisez des vis pour traverser le joint circulaire par le bas et vissez-les dans les trous filetés du tube de support, puis serrez les vis à l'aide d'un outil spécial. Enfin, installez le couvercle du châssis par le haut et fixez-le sur le bloc de contrepoids.
2. Placez le support/la pompe de l'humidificateur dans son emplacement sur la base, puis placez le réservoir d'eau de l'humidificateur dessus.

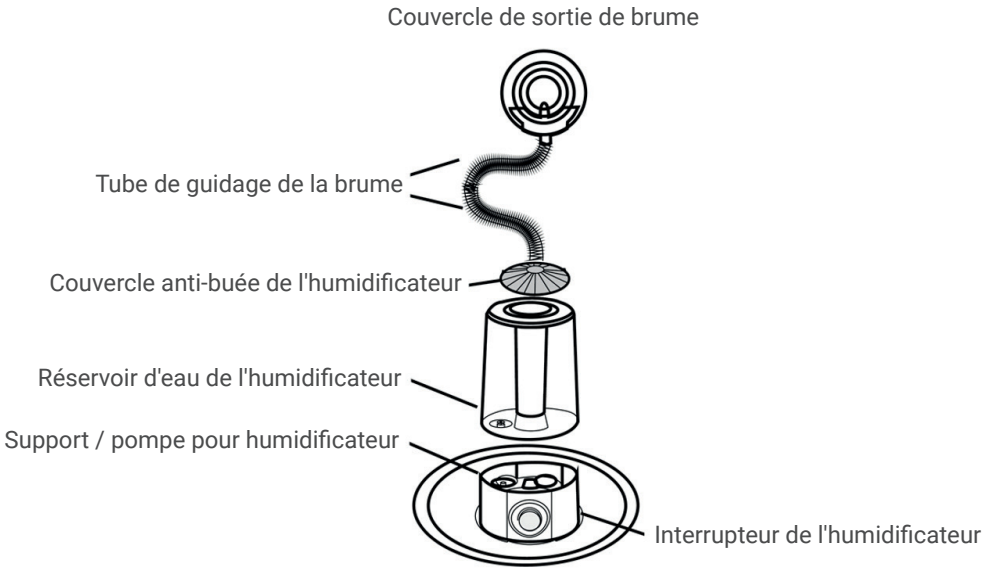

Socle

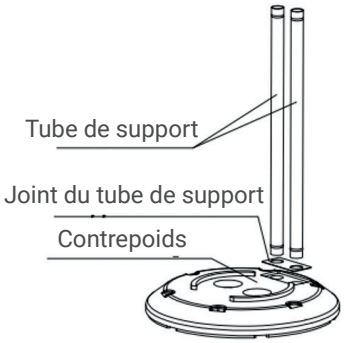

Étape 1

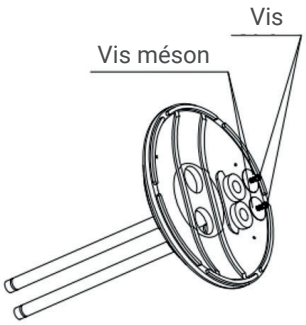

Étape 2

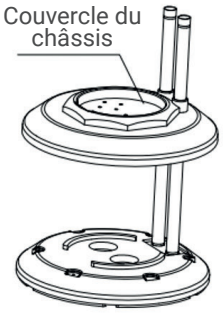

Étape 3

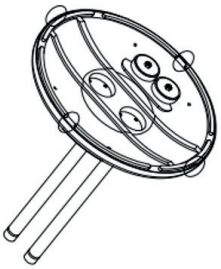

Fixez le châssis et le contrepoids
Étape 4

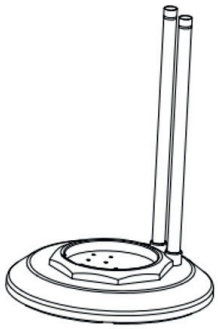

Fin

3. Desserrez les deux boutons de verrouillage du tube de support à l'arrière du corps du ventilateur, puis fixez le corps du ventilateur aux deux tubes de support et serrez les boutons pour le fixer. ATTENTION : ne tirez pas sur le tube de brumisation et n'essayez pas d'en ajuster la longueur. Laissez l'extrémité supérieure du tube dépasser du corps du ventilateur et introduisez l'extrémité inférieure dans le réservoir d'eau.
4. Séparez les protections avant et arrière, qui sont maintenues ensemble par l'anneau de fixation des protections sur le ventilateur assemblé. Mettez l'anneau de côté. Retirez l'écrou de verrouillage de la protection de l'arbre du moteur. Fixez la grille arrière à l'arbre du moteur, en vous assurant que la poignée se trouve en haut et que les deux ergots de positionnement s'insèrent dans les petits trous verticaux. Fixez la protection à l'aide de l'écrou de blocage, en le tournant dans le sens des aiguilles d'une montre pour le serrer, mais sans forcer.
5. Retirez le capot de protection de l'arbre du moteur et fixez la pale. La rainure au centre de la lame du ventilateur s'aligne avec la barre en T sur l'arbre du moteur pour garantir un positionnement correct. Fixez-la à l'aide du bouton de retenue de la pale, en le tournant dans le sens inverse des aiguilles d'une montre sur l'extrémité de l'arbre du moteur tout en maintenant la pale.
6. Installez la bague de fixation de la protection autour du rebord de la protection arrière, en vous assurant qu'elle est bien en place dans la rainure tout autour de la protection.
7. Fixez la protection avant à la protection arrière, en les maintenant en place à l'aide de la bague de fixation. Serrez fermement la vis située au bas de la bague de protection pour fixer les protections ensemble.
8. Fixez l'extrémité du tube de brumisation au connecteur de la sortie de brumisation en l'enfonçant fermement.

REMPLISSAGE DU RÉSERVOIR D'EAU

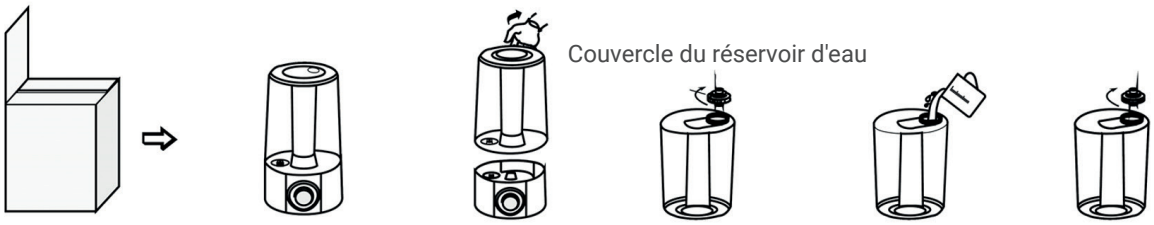

1. Ouvrez l'emballage du réservoir d'eau pour vérifier les composants, l'apparence, etc.
2. Placez le support/la pompe de l'humidificateur sur le couvercle de la base du ventilateur. Il ne doit pas être exposé au soleil ni placé dans des endroits humides.
3. Prenez le réservoir d'eau et retournez-le, retirez le couvercle du réservoir d'eau pour l'ouvrir. Ajoutez de l'eau propre.
4. Serrez le couvercle du réservoir d'eau en le tournant dans le sens des aiguilles d'une montre après l'avoir rempli d'eau. Essuyez les gouttes d'eau autour du réservoir et remettez-le correctement en place sur l'appareil.
5. Branchez la fiche du ventilateur dans la prise (alimentation 220-240 V CA - 50 Hz), allumez l'interrupteur de brumisation, puis la brume sera pulvérisée et la pompe de l'humidificateur commencera à fonctionner.
6. Le volume de brume peut être réglé en fonction de l'humidité de la pièce (plus l'air est sec, plus le volume de brume peut être élevé).
7. Lorsque le réservoir d'eau est vide, le dispositif de sécurité interne peut couper automatiquement le circuit de la pompe de l'humidificateur, et aucune brume ne sera pulvérisée.

AVERTIR

- Ne retirez pas le réservoir d'eau lorsque le ventilateur est branché sur le secteur. Assurez-vous que l'appareil est débranché du secteur avant de retirer, de remplir ou de nettoyer le réservoir ou la base de la pompe, car l'eau peut facilement s'écouler.
- N'utilisez que de l'eau dans le réservoir. N'ajoutez pas de parfums, de produits chimiques, d'huiles ou d'autres additifs, car cela pourrait entraîner un dysfonctionnement et présenter des risques.
- N'utilisez que de l'eau froide ou tiède dans le réservoir d'eau.

MODE D'EMPLOI

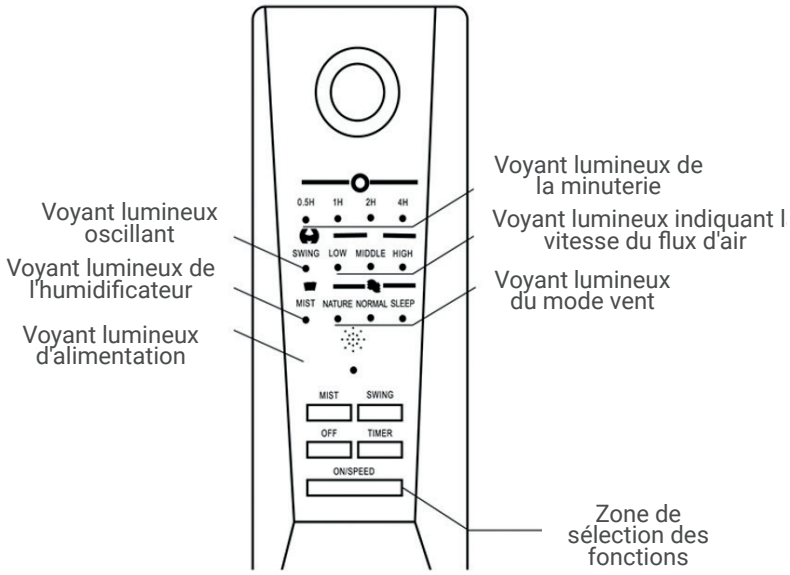

Schéma de la télécommande

Ventilateur intelligent Télécommande

Lorsque vous branchez l'alimentation électrique, le voyant d'alimentation s'allume et le ventilateur passe en mode veille. Pour contrôler les fonctions du ventilateur, utilisez soit le panneau du ventilateur, soit la télécommande [insérez trois piles AAA (non fournies)].
OFF : Appuyez une fois pour éteindre l'appareil.

ON/SPEED : Allumez le ventilateur et sélectionnez la vitesse : Faible-Moyenne-Élevée.....Sélection du cycle.

MODE : Choisissez le débit d'air, par exemple Normal, Nature, Sleep...Sélection du cycle.

1. **Normal :** Dans ce mode, le ventilateur fonctionne à vitesse constante.
2. **Nature :** Dans ce mode, le ventilateur simule une brise naturelle en s'allumant et s'éteignant à différentes intensités, comme dans la nature.
3. **Sommeil :** Dans ce mode, le ventilateur simule une brise naturelle et réduit progressivement la vitesse de ventilation réglée.

- Si la vitesse du vent est réglée sur « Élevée », il fonctionnera à vitesse élevée pendant une demi-heure, puis réduira la vitesse à moyenne pendant une demi-heure, puis à faible vitesse jusqu'à l'arrêt ou jusqu'à ce que le minuteur arrive à expiration.
- Si la vitesse du vent est réglée sur « Moyenne », il fonctionnera à vitesse moyenne pendant une demi-heure, puis réduira la vitesse à faible vitesse jusqu'à son arrêt ou jusqu'à ce que le minuteur arrive à expiration.
- Si la vitesse du vent est réglée sur « Faible », il fonctionnera à faible vitesse jusqu'à son arrêt ou jusqu'à ce que le minuteur arrive à expiration.

OSCILLATION : Appuyez une fois pour activer l'oscillation automatique. Le voyant SWING s'allume. Appuyez à nouveau pour obtenir une direction fixe.

MINUTERIE : Appuyez plusieurs fois sur le bouton TIMER pour sélectionner la durée souhaitée. Vous pouvez sélectionner une durée maximale de 7,5 heures, auquel cas tous les voyants s'allument (0,5 h, 1 h, 2 h, 4 h). Le ventilateur passera en mode veille après la durée définie.

BRUME : Appuyez pour activer la brume. Avant d'utiliser la fonction humidificateur, ajoutez de l'eau dans le réservoir. La brume peut être réglée à l'aide du bouton de contrôle de la brume. Appuyez à nouveau sur le bouton pour désactiver la fonction humidificateur. Remarque : lorsque le niveau d'eau dans le réservoir est trop bas, le voyant d'eau devient rouge. Si vous souhaitez continuer à utiliser le ventilateur, désactivez la fonction humidificateur jusqu'à ce que vous ayez rempli le réservoir d'eau.

NETTOYAGE

1. Débranchez toujours le ventilateur avant de le nettoyer.
2. Pour éviter d'endommager le ventilateur, ne laissez pas la saleté et la poussière s'accumuler sur celui-ci.
3. Soulevez les clips sur l'anneau des protections et retirez la protection avant.
4. Utilisez un chiffon doux, humidifié avec un savon doux, pour nettoyer le ventilateur et la grille. N'utilisez PAS de nettoyants abrasifs.
5. NE PAS immerger le ventilateur dans l'eau et ne jamais laisser l'eau pénétrer dans le composant du moteur.
6. N'utilisez PAS d'essence, de diluant ou d'autres produits chimiques pour nettoyer le ventilateur.

MAINTENANCE

Ce ventilateur ne comporte aucune pièce pouvant être réparée par l'utilisateur.
Si le ventilateur est endommagé, faites-le réparer par une personne qualifiée.

GARANTIE

LA GARANTIE G.I.A.

Pour assurer la bonne longévité de nos marchandises et la satisfaction de nos Clients, G.I.A. garantit ses produits vendus en France en fonction du matériel acheté: 2 ans pièces sur les climatiseurs dits mobiles, les déshumidificateurs. 3 ans pièces et 5 ans compresseur pour les climatiseurs à poser. Toutes les études VRF validées par G.I.A. le sont à titre indicatif. Les interventions au titre de la garantie ne sauraient avoir pour effet de prolonger la durée de celle-ci. Au titre de cette garantie, la seule obligation incombant à G.I.A. sera, le remplacement ou la réparation du produit ou de l'élément reconnu défectueux par ses services. Les interventions au titre de la présente garantie sont assurées par le service après-vente de G.I.A et après leur validation. La société G.I.A. se réservant le droit de sous-traiter ses prestations à une entreprise extérieure. La prise en charge de la garantie se fera dans les conditions suivantes:

CATALOGUE CLIMATISATION PROFESSIONNEL | 2023 / 2024 | CONDITIONS DE VENTE 172.

- Le client doit fournir la facture d'achat, le numéro de série et des informations complètes sur le défaut.
- Toute intervention demandée par laquelle une station technique agrééepar les **SAV** de **G.I.A**. doit serendre, l'intervention devra être payée dans son intégralité par l'utilisateur / installateur ou distributeur. Dans le cas contraire, l'assistance sera suspendue jusqu'au dit payement.
- Le produit doit avoir été correctement installé, par un installateur agréée aux fluides, entretenu et utilisé conformément aux instructions d'installation et d'utilisation qui sont fournies avec le produit.
- Le client n'aura pas, par lui-même ou par un tiers, tenté de réparer le produit ou des pièces remplacées, sauf autorisation expresse et écrite de **G.I.A.** Sont exclus du cadre de la garantie les cas suivants:
- Les pannes liées aux accessoires (*télécommande....*) ne donnent pas droit aux remboursements du produit. Les *«accessoires»* tel que télécommande, ... seront renvoyés si le problème est avéré.
- Tout produit qui aura été utilisé, abimé ou dont l'emballage d'origine aura été détérioré dans des conditions excédant sa simple ouverture, ne sera pas remboursé ou partiellement selon le diagnostic fait par notre service technique.
- Les dommages causés par une manipulation, une maintenance, une configuration et une installation incorrectes de l'équipement.
- Manipulation inadéquate du produit ou pour avoir forcé son fonctionnement.
- Utilisation de pièces de rechange non autorisées par le fabricant ou modification du produit sans l'autorisation du fabricant.
- Installations ou combinaisons de produits non approuvées par le fabricant.
- Pièces d'usures *(filtres)*.
- Utilisation de Réfrigérant non conforme.
- Défauts liés à la dureté de l'eau *(dépôts calcaires sur les éléments du générateur ou obstructions partielles ou totales du circuit primaire ou secondaire de celui-ci)*.
- Transport ou stockage inadéquat, corrosion, abrasion, manque de propreté, mauvaise utilisation ou abus, dégradation due à une mauvaise utilisation.
- Pour les installations, les unités extérieures devront être protégées contre les intempéries *(pluie, vent)*. Tous les équipements qui n'ont pas passé l'entretien une fois tous les 12 mois.
- Tout le matériel qui comprend des réservoirs de stockage d'eau chaude et dont l'anode n'est pas vérifiée chaque année.
- Défauts causés par une pression d'eau excessive, une tension électrique, une pression ou une quantité en gaz insuffisante ou trop élevée.
- Les produits, pièces ou composants abîmés pendant le transport ou pendant l'installation.
- Dans les modèles dont l'allumage est effectué au moyen télécommande infra- rouge (piles), le client doit garder à l'esprit l'usure de ces piles et procéder au remplacement quand elles sont épuisées.
- La garantie ne couvre pas les coûts et dépenses liées à l'accès à l'équipement ou à son installation.
- Les unités avec le réfrigérant R410, en raison de leur caractéristique particulière due au câble de gaz réfrigérant et aux taxes administratives qui l'accompagnent, ne sont pas échangées contre un autre modèle / plage avec R32 ou avec le même modèle dans R32.
- Tout retour du produit au titre de la présente garantie doit faire l'objet de l'accord préalable du service après-vente de **G.I.A.**
- Le produit défectueux doit être retourné à l'adresse indiqué sur la carte de garantie, accompagné de sa facture d'achat contenant les références précises du produit et de l'ensemble de ses accessoires. Les frais éventuels de port ou de déplacement sont à la charge du Client qui ne pourra prétendre à une quelconque indemnité en cas d'immobilisation du produit du fait de l'application de la garantie.
- Tout retour de produit doit nécessairement être convenu entre le client et **G.I.A.**, par écrit et préalablement à tout retour. Tout produit retourné, en l'absence d'accord, resterait à la disposition du client, serait stocké à ses frais et ne donnerait lieu à l'établissement d'aucun avoir. Tout retour de produit s'effectue en port payé par le Client expéditeur. En aucun cas, G.I.A. France ne peut être tenue pour responsable de l'installation.
- La norme de prévention des risques professionnels doit être respectée pour la manipulation/réparation des équipements en toute sécurité.

* Pour plus d'informations détaillées, veuillez visiter notre site web où sont spécifiés les termes et conditions de garantie : https://groupgia.com/es/terminos-condiciones

HTW

QUALITY COMFORT EVERYWHERE

VENTILADOR DE PÉ COM NEBULIZADOR

HTW-VP-75FP

PORTUGUÊS

Manual de usuário e instalação. Ventilador a pé com nebulizador

Agradecemos por ter escolhido os nossos produtos e agradecemos a sua confiança em nós.
Este manual foi elaborado com o máximo cuidado para que possa tirar o máximo proveito do seu produto.

LEIA COM ATENÇÃO

ÍNDICE

01 LISTA DAS PRINCIPAIS PEÇAS 6
02 MONTAGEM..... 7
03 INSTRUÇÕES DE FUNCIONAMENTO..... 10
04 LIMPEZA E MANUTENÇÃO..... 11

PT

* **Este manual é propriedade do GIAgroup.**
A cópia ou reprodução sem autorização prévia é estritamente proibida.

LISTA DAS PRINCIPAIS PEÇAS

1. Grelhas de proteção (proteções traseira e frontal).
2. Pás do ventilador
3. Carcaça do motor
4. Saída de nebulização
5. Pescoço
6. Tubo de nebulização
7. Painel de Controle
8. Botão de bloqueio
9. Dois tubos de suporte
10. Tampa do reservatório de água
11. Reservatório de água
12. Cabo de alimentação
13. Suporte/bomba do humidificador
14. Interruptor do humidificador
15. Botão de controlo de névoa
16. Base

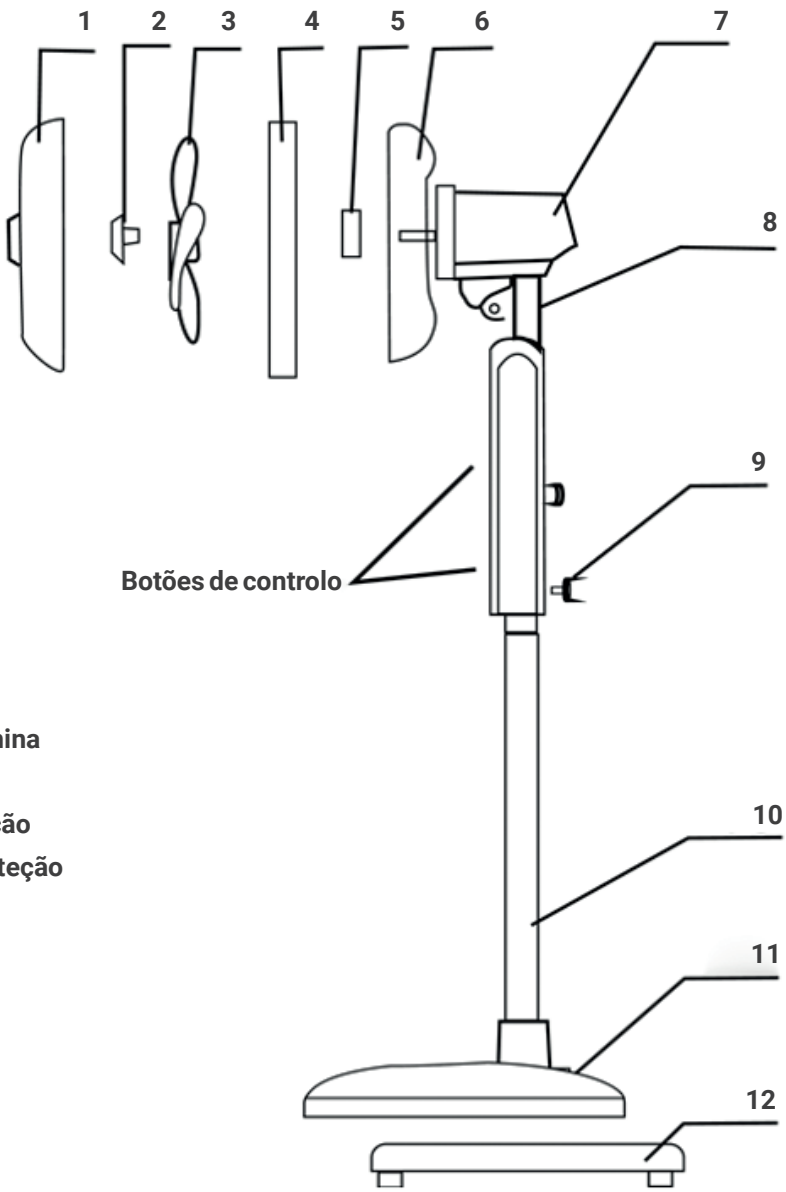

PEÇAS

1. Proteção frontal
2. Botão de retenção da lâmina
3. Pás do ventilador
4. Anel de fixação da proteção
5. Porca de bloqueio da proteção
6. Proteção traseira
7. Carcaça do motor
8. Suporte para o pescoço
9. Botões de bloqueio
10. Tubos de suporte
11. Tampa da base
12. Base do suporte

MONTAGEM

Antes de utilizar, remova toda a embalagem e inspecione o aparelho para verificar se não apresenta danos. Se parecer haver algum dano, leve a unidade de volta ao local de compra para substituição.

MONTAGEM DA BASE

1. Coloque a junta quadrada na ranhura quadrada do bloco de contrapeso, depois passe dois tubos de suporte (com os orifícios dos parafusos virados para baixo) pelos orifícios da junta e insira-os nos orifícios do bloco de contrapeso. Em seguida, use parafusos para passar pela junta circular a partir da parte inferior e aperte-os nos orifícios roscados do tubo de suporte, e aperte os parafusos com uma ferramenta especial. Por fim, instale a tampa do chassis por cima e fixe-a no bloco de contrapeso.
2. Coloque o suporte/bomba do humidificador no seu espaço na base e, em seguida, coloque o depósito de água do humidificador em cima.

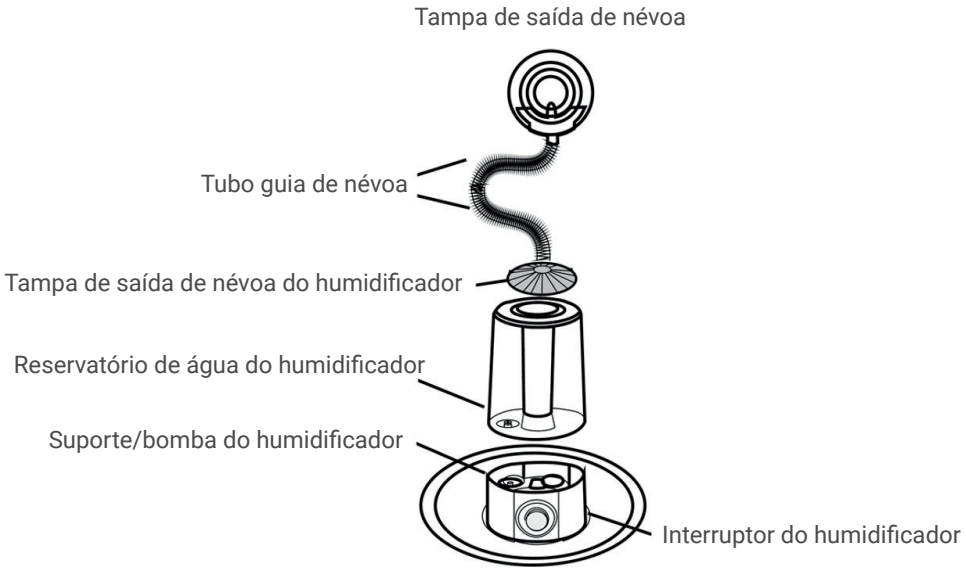

Base do suporte

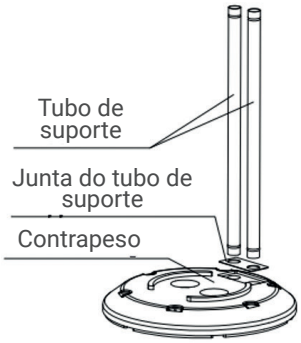

Passo 1

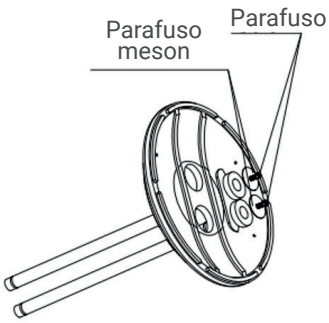

Passo 2

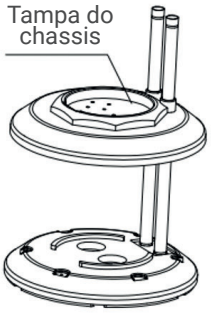

Etapa 3

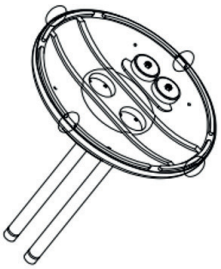

Prenda o chassis e o contrapeso
Passo 4

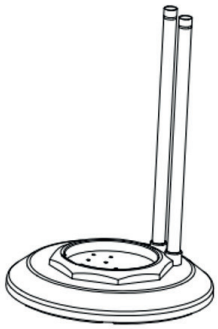

Acabamento

3. Desaperte os dois botões de fixação do tubo de suporte na parte traseira do corpo do ventilador, depois fixe o corpo do ventilador aos dois tubos de suporte e aperte os botões para o fixar. CUIDADO: Não puxe nem tente ajustar o comprimento do tubo de névoa. Deixe a extremidade superior do tubo saindo do corpo do ventilador e conduza a extremidade inferior diretamente para dentro do reservatório de água.
4. Separe as proteções dianteira e traseira, que serão mantidas juntas com o anel de fixação da proteção no ventilador montado. Coloque o anel de lado. Remova a porca de fixação da proteção do eixo do motor. Prenda a proteção traseira ao eixo do motor, certificando-se de que a alça esteja na parte superior e que os dois ressaltos de fixação se encaixem nos orifícios verticais menores. Prenda a proteção com a porca de fixação, girando-a no sentido horário para apertar, mas sem forçar.
5. Remova a tampa protetora do eixo do motor e fixe a lâmina. A ranhura no centro da lâmina do ventilador alinha-se com a barra em T no eixo do motor para garantir o posicionamento correto. Prenda-a com o botão de retenção da lâmina, girando-o no sentido anti-horário na extremidade do eixo do motor enquanto segura a lâmina.
6. Instale o anel de fixação da proteção em torno da borda da proteção traseira, certificando-se de que está bem encaixado na ranhura ao redor de toda a proteção.
7. Prenda a proteção dianteira à proteção traseira, mantendo-as no lugar com o anel de fixação da proteção. Aperte firmemente o parafuso na parte inferior do anel de proteção para fixar as proteções juntas.
8. Prenda a extremidade do tubo de névoa ao conector na saída de névoa, empurrando-o firmemente no lugar.

ENCHER O DEPÓSITO DE ÁGUA

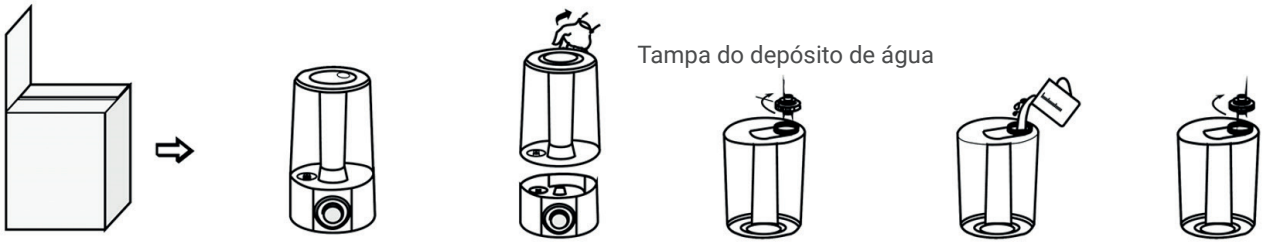

1. Abra a embalagem do depósito de água para verificar os componentes, a aparência, etc.
2. Coloque o suporte/bomba do humidificador na tampa da base do ventilador, não o coloque em locais expostos à luz solar e húmidos.
3. Pegue o reservatório de água e vire-o, remova a tampa do reservatório de água para abrir. Adicione água limpa.
4. Aperte a tampa do reservatório de água girando-a no sentido horário após encher com água. Limpe as gotas de água ao redor do reservatório e instale-o corretamente na unidade.
5. Insira a ficha do ventilador na tomada (alimentação de 220-240 VCA - 50 Hz), ligue o interruptor de nebulização e, em seguida, a névoa será pulverizada e a bomba do humidificador começará a funcionar.
6. O volume da névoa pode ser ajustado, dependendo da temperatura de humidade da sala (quanto mais seca for a humidade, maior será a névoa).
7. Quando o reservatório de água estiver sem água, o dispositivo de segurança interno pode desligar automaticamente o circuito da bomba do humidificador e, então, nenhuma névoa será pulverizada.

CUIDADO

- Não retire o depósito de água enquanto o ventilador estiver ligado à corrente. Certifique-se de que o aparelho está desligado da tomada antes de retirar, reabastecer ou limpar o depósito ou a base da bomba, pois a água pode vazar facilmente.
- Use apenas água no reservatório. Não adicione fragrâncias, produtos químicos, óleos ou quaisquer outros aditivos, pois isso pode causar mau funcionamento e riscos.
- Utilize apenas água fria ou morna no depósito de água.

INSTRUÇÕES DE FUNCIONAMENTO

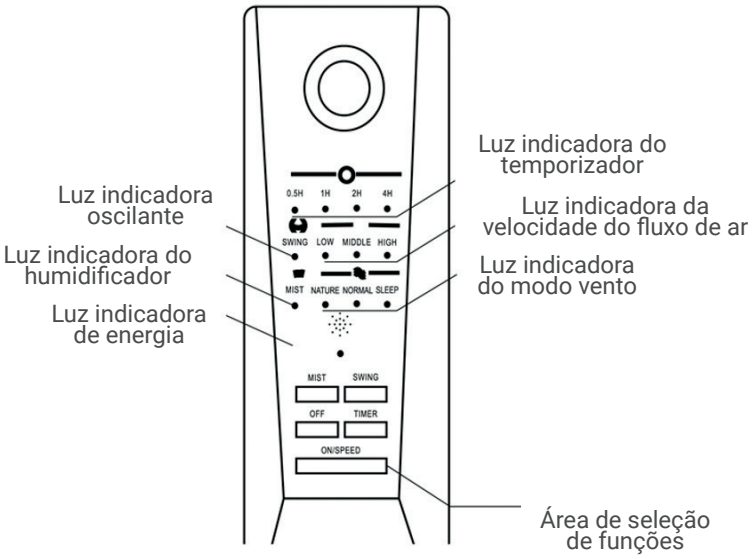

Diagrama do comando remoto

Ventilador inteligente
Controlador remoto

Ao ligar a fonte de alimentação, a luz indicadora de energia acenderá e o ventilador estará em modo de espera. Para controlar as funções do ventilador, utilize o painel do ventilador ou o comando remoto [insira três pilhas AAA (não incluídas)].
DESLIGADO: Pressione uma vez para desligar a unidade.

LIGAR/VELOCIDADE: Ligue o ventilador e selecione a velocidade do ventilador: Baixa-Média-Alta...Seleção do ciclo.

MODO: Escolha o fluxo de ar, como Normal, Natureza, Sono.....Seleção do ciclo.

1. **Normal:** Neste modo, a ventoinha funciona a uma velocidade constante.
2. **Natural:** Neste modo, o ventilador simula uma brisa natural, ligando e desligando em várias intensidades, como na natureza.
3. **Sono:** Neste modo, o ventilador simula uma brisa natural e diminui gradualmente a velocidade do vento definida.

- Se a velocidade do vento estiver definida para «Alta», funcionará a alta velocidade durante meia hora, depois diminuirá a velocidade para média durante meia hora e, em seguida, para baixa velocidade até desligar ou até o temporizador terminar.
- Se a velocidade do vento estiver definida para «Média», funcionará a velocidade média durante meia hora, depois diminuirá a velocidade para baixa até desligar ou até o temporizador terminar.
- Se a velocidade do vento estiver definida para «Baixa», funcionará a baixa velocidade até desligar ou até o temporizador terminar.

OSCILAÇÃO: Pressione uma vez para ativar o balanço automático (oscilação). A luz indicadora SWING acenderá. Pressione novamente para fixar a direção.

TEMPORIZADOR: Pressione o botão TIMER repetidamente para selecionar o período de tempo desejado. Pode selecionar um máximo de 7,5 horas, caso em que todos os indicadores acenderão (0,5H, 1H, 2H, 4H). O ventilador passará para o modo de espera após o tempo definido.

MIST: Pressione para ligar a névoa. Antes de utilizar a função humidificador, adicione água ao depósito de água. A névoa pode ser ajustada pelo botão de controlo da névoa. Pressione o botão novamente para desligar a função de humidificador. Nota: quando o nível de água no depósito baixar demasiado, a luz indicadora de água ficará vermelha. Se quiser continuar a usar o ventilador, desligue a função de humidificador até ter enchido o depósito de água.

LIMPEZA

1. Desligue sempre o ventilador da tomada antes de o limpar.
2. Para evitar danos ao ventilador, não permita que sujeira e poeira se acumulem nele.
3. Levante os clipes no anel das proteções e remova a proteção frontal.
4. Use um pano macio, umedecido com sabão neutro, para limpar o ventilador e a proteção. NÃO utilize produtos de limpeza abrasivos.
5. NÃO mergulhe o ventilador em água e nunca permita que a água entre em contacto com os componentes do motor.
6. NÃO utilize gasolina, diluente ou outros produtos químicos para limpar o ventilador.

MANUTENÇÃO

Este ventilador não possui peças que possam ser reparadas pelo utilizador.
Se o ventilador estiver danificado, mande-o reparar por uma pessoa devidamente qualificada.

DEVOLUÇÕES

A Gia Group não aceitará devoluções de produtos fornecidos e entregues, exceto em casos justificados e autorizados pela Gia Group, em que é necessário que os mesmos se encontrem em perfeito estado de conservação, embalagem e funcionamento.

É indispensável uma autorização escrita e numerada para a receção da mercadoria nas nossas instalações e os custos de transporte para a devolução da mercadoria serão sempre imputados ao comprador.

Se, depois de inspeccionado, o material não estiver em conformidade com estes requisitos, será feita uma dedução ao seu pagamento, que pode ir até ao total do valor original facturado na encomenda.

GARANTIA

A presente garantia não afecta os direitos do consumidor, nos termos do Real Decreto-Lei 7/2021, de 27 de abril, que transpõe as diretivas da União Europeia em matéria de proteção dos consumidores e demais regulamentação aplicável.

De acordo com este decreto, a Gestión Integral de Almacenes, S.L., garante os seus produtos ao consumidor durante um período de 3 anos contra qualquer falta de conformidade que exista no momento da entrega do material.

Salvo prova em contrário, durante os primeiros 2 anos, presume-se que a falta de conformidade existia no momento da venda, contando a partir da data de instalação (efectuada o mais tardar 6 meses após a compra) ou, na sua falta, a partir da data da fatura de compra. Após estes 2 anos, qualquer falta de conformidade deve ser provada pelo consumidor.

A garantia é válida exclusivamente para produtos vendidos e instalados no país de compra.

O Serviço de Assistência Técnica autorizado pela Gestión Integral de Almacenes S.L. é o único autorizado a efetuar intervenções durante o período de garantia. Qualquer outra intervenção implicará a perda dos direitos de garantia.

Tal como indicado na legislação em vigor, deve ser efectuada uma manutenção anual da instalação, indispensável para manter os direitos de garantia comercial.

A norma de prevenção de riscos laborais deve ser cumprida para a manipulação/reparação dos equipamentos de forma segura.

Em caso algum serão cobertos os incidentes causados pelos seguintes factos :
Instalação em violação da legislação em vigor (RITE, gases refrigerantes, eletricidade, CTE).

- Dimensionamento e instalação/montagem em desacordo com as instruções e recomendações contidas neste "Manual de Instruções" ou outros defeitos de instalação e/ou utilização inadequada (por exemplo, instalação incorrecta do dreno ou não realização do vácuo obrigatório na instalação do gás refrigerante).
- Manuseamento do produto por pessoal não autorizado.
- Utilização de peças de substituição não originais.
- Caraterísticas agressivas do ambiente.
- Deterioração devida à condensação ou aos agentes atmosféricos, bem como às correntes erráticas.
- Corrosão devido a um armazenamento incorreto.
- Falta de limpeza e/ou de manutenção por parte do utilizador.
- Choques durante o transporte não efectuados a expensas da empresa.

* Para informações mais detalhadas, visite o nosso site onde se especificam os termos e condições de garantia: https://groupgia.com/es/terminos-condiciones

HTW
QUALITY COMFORT EVERYWHERE

VENTILATORE A PIANTANA CON NEBULIZZATORE

HTW-VP-75FP

ITALIANO

Manuale d'uso e installazione. Ventilatore a piantana con nebulizzatore

Vi ringraziamo per aver scelto i nostri prodotti e apprezziamo molto la vostra fiducia in noi.
Questo manuale è stato redatto con la massima cura affinché possiate ottenere il massimo beneficio dal vostro prodotto.

SI PREGA DI LEGGERLO ATTENTAMENTE

INDICE DEI CONTENUTI

01 ELENCO DELLE PARTI PRINCIPALI 6
02 ASSEMBLAGGIO.....7
03 ISTRUZIONI PER L'USO DI 10
04 PULIZIA E MANUTENZIONE 11

* **Questo manuale è di proprietà di GIAgroup.**
La copia o la riproduzione senza previa autorizzazione è severamente vietata.

ELENCO DELLE PARTI PRINCIPALI

1. Griglie di protezione (protezioni posteriori e anteriori).
2. Pala del ventilatore
3. Alloggiamento motore
4. Uscita nebulizzatore
5. Collo
6. Tubo di nebulizzazione
7. Pannello di controllo
8. Manopola di bloccaggio
9. Due tubi di supporto
10. Coperchio del serbatoio dell'acqua
11. Serbatoio dell'acqua
12. Cavo di alimentazione
13. Supporto umidificatore / Pompa
14. Interruttore dell'umidificatore
15. Manopola di controllo della nebulizzazione
16. Base

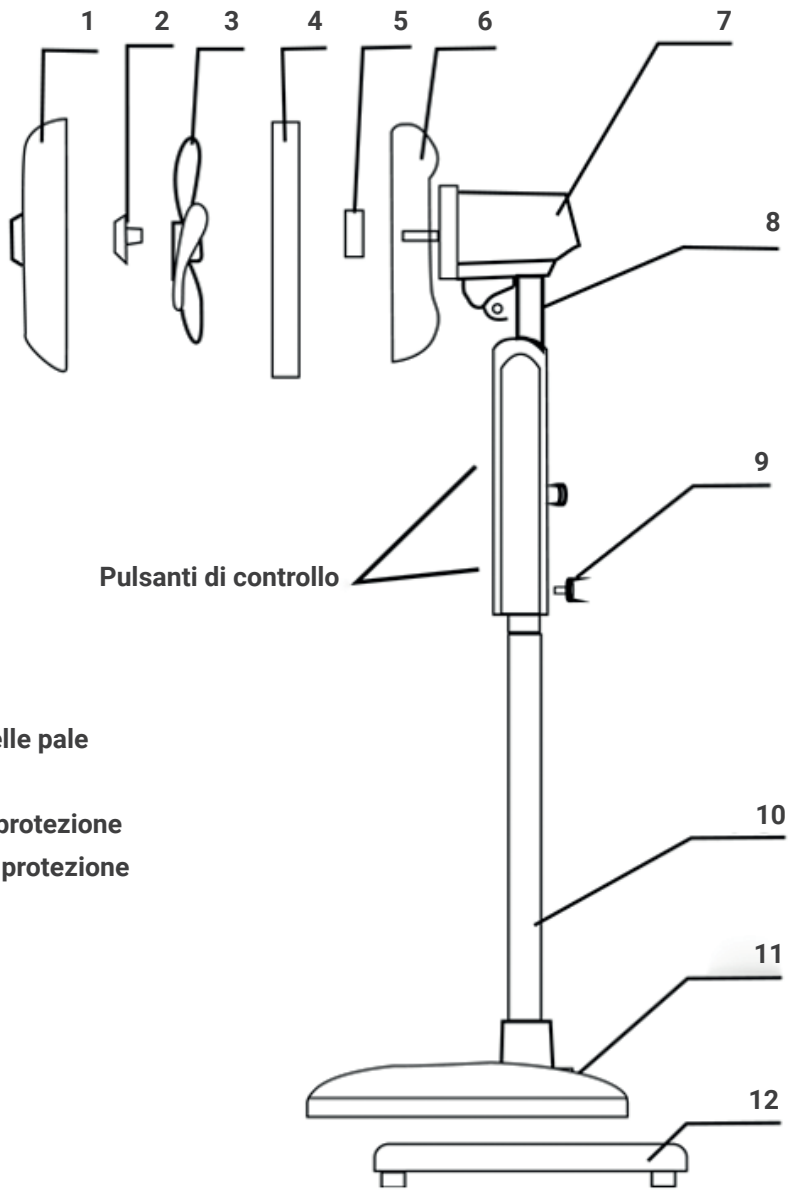

PARTI

1. Protezione frontale
2. Manopola di fissaggio delle pale
3. Pala del ventilatore
4. Anello di fissaggio della protezione
5. Dado di bloccaggio della protezione
6. Protezione posteriore
7. Alloggiamento motore
8. Supporto collo
9. Manopole di bloccaggio
10. Tubi di supporto
11. Copertura della base
12. Base del supporto

ASSEMBLAGGIO

Prima dell'uso, rimuovere tutto l'imballaggio e controllare che l'apparecchio non presenti danni. Se si riscontrano danni, riportare l'unità al punto vendita per la sostituzione.

ASSEMBLAGGIO DELLA BASE

1. Posizionare la guarnizione quadrata nella scanalatura quadrata del blocco contrappeso, quindi far passare due tubi di supporto (con i fori delle viti rivolti verso il basso) attraverso i fori della guarnizione e inserirli nei fori del blocco contrappeso. Quindi, utilizzare le viti per passare attraverso la guarnizione circolare dal basso e avvitarle nei fori filettati del tubo di supporto, quindi serrare le viti con un attrezzo speciale. Infine, installare il coperchio del telaio dall'alto e fissarlo al blocco del contrappeso.
2. Posizionare il supporto/pompa dell'umidificatore nel suo spazio sulla base, quindi posizionare il serbatoio dell'acqua dell'umidificatore sulla parte superiore.

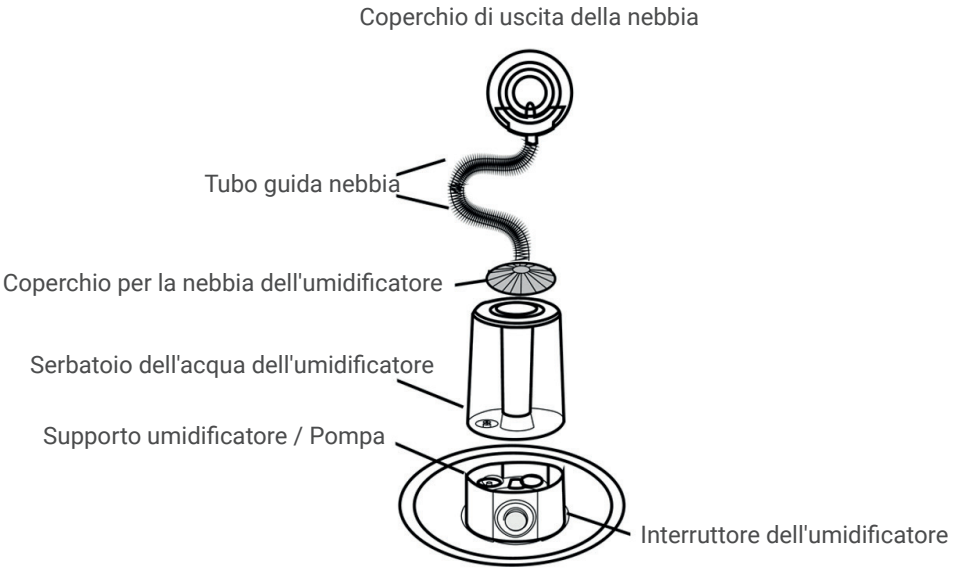

Base del supporto

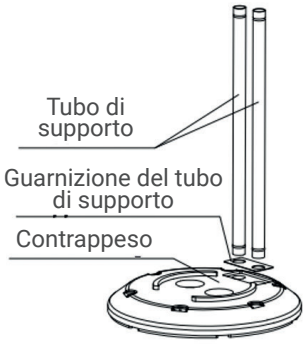

Passo 1

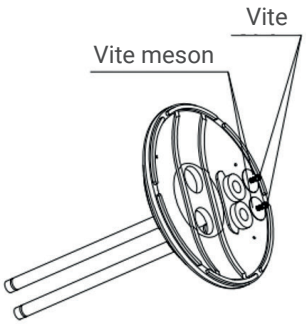

Passo 2

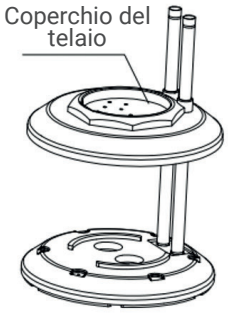

Passo 3

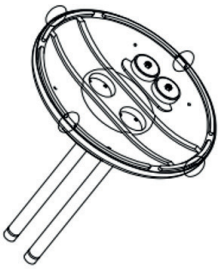

Fissare il telaio e il contrappeso
Passo 4

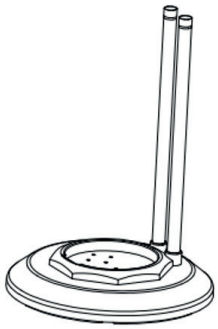

Finish

3. Allentare le due manopole di bloccaggio del tubo di supporto sul retro del corpo del ventilatore, quindi fissare il corpo del ventilatore ai due tubi di supporto e serrare le manopole per fissarlo. ATTENZIONE: non tirare né cercare di regolare la lunghezza del tubo nebulizzatore. Lasciare l'estremità superiore del tubo sporgente dal corpo del ventilatore e inserire l'estremità inferiore direttamente nel serbatoio dell'acqua.
4. Separare le protezioni anteriore e posteriore, che saranno tenute insieme dall'anello di fissaggio della protezione sul ventilatore assemblato. Mettere da parte l'anello. Rimuovere il dado di bloccaggio della protezione dall'albero motore. Fissare la protezione posteriore all'albero motore, assicurandosi che la maniglia sia in alto e che i due perni di posizionamento si inseriscano nei fori verticali più piccoli. Fissare la protezione con il dado di bloccaggio, ruotandolo in senso orario per serrarlo, ma senza forzarlo.
5. Rimuovere il coperchio protettivo dall'albero motore e fissare la pala. La scanalatura al centro della lama della ventola si allinea con la barra a T sull'albero motore per garantire il corretto posizionamento. Fissarla con la manopola di fissaggio della pala, ruotandola in senso antiorario sull'estremità dell'albero motore mentre si tiene ferma la pala.
6. Installare l'anello di fissaggio della protezione attorno al bordo della protezione posteriore, assicurandosi che sia ben saldo nella scanalatura lungo tutto il perimetro della protezione.
7. Fissare la protezione anteriore alla protezione posteriore, tenendole in posizione con l'anello di fissaggio della protezione. Serrare saldamente la vite nella parte inferiore dell'anello di protezione per fissare insieme le protezioni.
8. Collegare l'estremità del tubo di nebulizzazione al connettore all'uscita della nebbia, spingendolo saldamente in posizione.

RIEMPIMENTO DEL SERBATOIO DELL'ACQUA

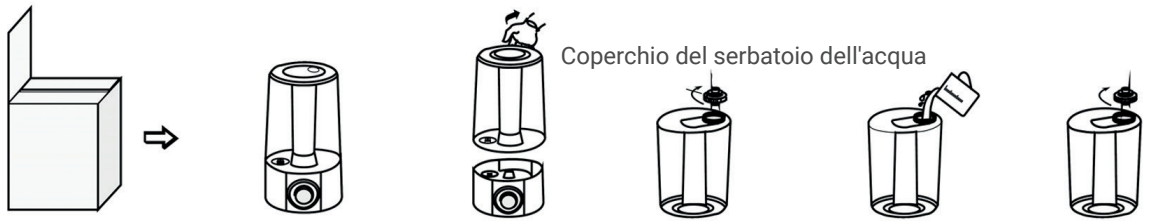

1. Aprire la confezione del serbatoio dell'acqua per controllare i componenti, l'aspetto, ecc.
2. Posizionare il supporto dell'umidificatore/la pompa sul coperchio della base del ventilatore, evitando di esporlo alla luce solare e all'umidità.
3. Prendere il serbatoio dell'acqua e capovolgerlo, rimuovere il coperchio del serbatoio dell'acqua per aprirlo. Aggiungere acqua pulita.
4. Dopo aver riempito il serbatoio dell'acqua, serrare il coperchio ruotandolo in senso orario. Asciugare le gocce d'acqua intorno al serbatoio dell'acqua e installare correttamente il serbatoio dell'acqua sull'unità.
5. Inserire la spina del ventilatore nella presa (alimentazione 220-240 V CA - 50 Hz), accendere l'interruttore della nebulizzazione, quindi la nebbia verrà spruzzata e la pompa dell'umidificatore inizierà a funzionare.
6. Il volume della nebulizzazione può essere regolato in base alla temperatura dell'umidità della stanza (più l'umidità è bassa, maggiore sarà la nebulizzazione massima ottenibile).
7. Quando il serbatoio dell'acqua è vuoto, il dispositivo di sicurezza interno può spegnere automaticamente il circuito della pompa dell'umidificatore, quindi non verrà spruzzata alcuna nebbia.

ATTENZIONE

- Non estrarre il serbatoio dell'acqua mentre il ventilatore è collegato all'alimentazione. Assicurarsi che l'apparecchio sia scollegato dalla rete elettrica prima di estrarre, riempire o pulire il serbatoio o la base della pompa, poiché l'acqua potrebbe fuoriuscire facilmente.
- Utilizzare solo acqua nel serbatoio. Non aggiungere profumi, sostanze chimiche, oli o altri additivi, poiché potrebbero causare malfunzionamenti e pericoli.
- Utilizzare solo acqua fredda o tiepida nel serbatoio dell'acqua.

ISTRUZIONI PER L'USO

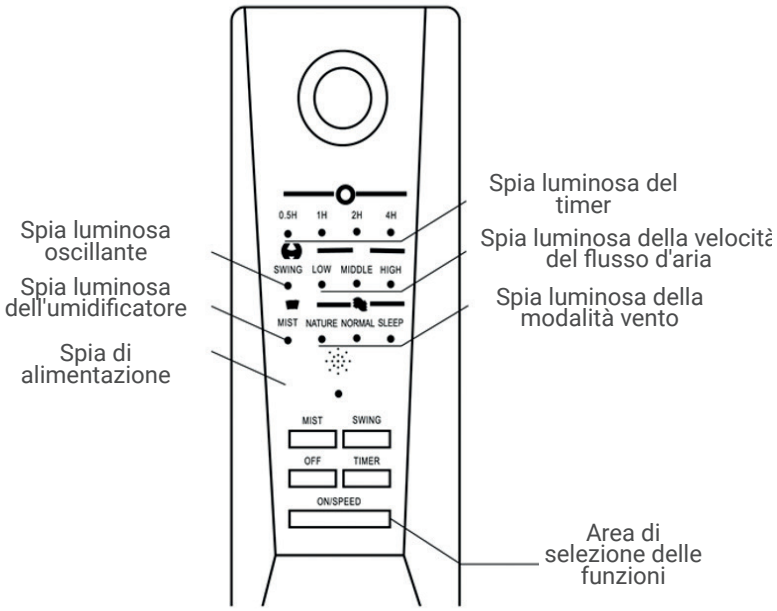

Schema del telecomando

Ventilatore intelligente Telecomando

Quando si collega l'alimentazione, la spia di alimentazione si accende e il ventilatore entra in modalità standby. Per controllare le funzioni del ventilatore, utilizzare il pannello del ventilatore o il telecomando [inserire tre batterie AAA (non incluse)].
OFF: Premere una volta per spegnere l'unità.

ON/SPEED: Accendere il ventilatore e selezionare la velocità: Bassa-Media-Alta.....Selezione del ciclo.

MODALITÀ: Scegliere il flusso d'aria, ad esempio Normale, Natura, Sonno.....Selezione del ciclo.

1. **Normale:** In questa modalità il ventilatore funziona a velocità costante.
2. **Naturale:** In questa modalità il ventilatore simula una brezza naturale accendendosi e spegnendosi a varie intensità, come in natura.
3. **Sleep:** In questa modalità il ventilatore simula una brezza naturale e abbassa gradualmente la velocità impostata.

- Se la velocità del vento è impostata su "Alta", funzionerà ad alta velocità per mezz'ora, poi diminuirà la velocità a media per mezz'ora e poi a bassa velocità fino allo spegnimento o fino allo scadere del timer.
- Se la velocità del vento è impostata su "Media", funzionerà a velocità media per mezz'ora, quindi diminuirà la velocità a bassa velocità fino allo spegnimento o fino allo scadere del timer.
- Se la velocità del vento è impostata su "Bassa", funzionerà a bassa velocità fino allo spegnimento o fino allo scadere del timer.

OSCILLAZIONE: Premere una volta per attivare l'oscillazione automatica (oscillazione). SWING: la spia luminosa si accenderà. Premere nuovamente per impostare la direzione fissa.

TIMER: Premere ripetutamente il pulsante TIMER per selezionare il periodo di tempo desiderato. È possibile selezionare un massimo di 7,5 ore, nel qual caso tutte le spie si accenderanno (0,5H, 1H, 2H, 4H). Il ventilatore passerà alla modalità standby dopo il tempo impostato.

NEBBIA: Premere per attivare la nebulizzazione. Prima di utilizzare la funzione umidificatore, aggiungere acqua nel serbatoio. La nebulizzazione può essere regolata tramite la manopola di controllo della nebulizzazione. Premere nuovamente il pulsante per disattivare la funzione umidificatore. Nota: quando il livello dell'acqua nel serbatoio scende troppo, la spia dell'acqua diventa rossa. Se si desidera continuare a utilizzare il ventilatore, disattivare la funzione umidificatore fino a quando non si è riempito il serbatoio dell'acqua.

PULIZIA

1. Scollegare sempre il ventilatore prima di pulirlo.
2. Per evitare danni al ventilatore, non lasciare che sporco e polvere si accumulino sul ventilatore.
3. Sollevare le clip sull'anello delle protezioni e rimuovere la protezione anteriore.
4. Utilizzare un panno morbido inumidito con sapone neutro per pulire il ventilatore e la protezione. NON utilizzare detergenti abrasivi.
5. NON immergere il ventilatore in acqua e non lasciare mai che l'acqua penetri nei componenti del motore.
6. NON utilizzare benzina, diluenti o altri prodotti chimici per pulire la ventola.

MANUTENZIONE

Questa ventola non ha parti riparabili dall'utente.
Se la ventola è danneggiata, farla riparare da una persona qualificata.

RESTITUZIONI

Gia Group non accetterà resi di merci fornite e consegnate, se non in casi giustificati e autorizzati da Gia Group, in cui è necessario che siano in perfetto stato di conservazione, imballaggio e funzionamento.

È indispensabile un'autorizzazione scritta e numerata per il ricevimento della merce presso la nostra sede e le spese di spedizione per la restituzione della merce saranno sempre a carico dell'acquirente.

Se il materiale, una volta ispezionato, non è conforme a questi requisiti, verrà effettuata una detrazione dal pagamento, che potrà arrivare fino al totale del valore originale fatturato nell'ordine.

GARANZIA

La presente garanzia non pregiudica i diritti del consumatore ai sensi del Regio Decreto Legge 7/2021 del 27 aprile, che recepisce le direttive dell'Unione Europea in materia di tutela dei consumatori e altre normative applicabili.

In base a questo decreto, Gestión Integral de Almacenes, S.L., garantisce i suoi prodotti al consumatore per un periodo di 3 anni contro qualsiasi difetto di conformità esistente al momento della consegna del materiale.

Salvo prova contraria, nei primi 2 anni si presume che il difetto di conformità esistesse al momento della vendita, a partire dalla data di installazione (effettuata entro 6 mesi dall'acquisto) o, in mancanza, dalla data della fattura di acquisto. Dopo questi 2 anni, qualsiasi difetto di conformità deve essere dimostrato dal consumatore.

La garanzia è valida esclusivamente per i prodotti venduti e installati nel Paese di acquisto.

Il Servizio di Assistenza Tecnica autorizzato da Gestión Integral de Almacenes S.L. è l'unico autorizzato a effettuare interventi durante il periodo di garanzia. Qualsiasi altro intervento comporterà la perdita del diritto alla garanzia.

Come indicato dalla normativa vigente, è necessario effettuare una manutenzione annuale dell'impianto, indispensabile per mantenere i diritti di garanzia commerciale.

È necessario rispettare la normativa sulla prevenzione dei rischi sul lavoro per la manipolazione/riparazione delle attrezzature in modo sicuro.

In nessun caso sono coperti gli incidenti causati da quanto segue:

- Installazione non conforme alla normativa vigente (RITE, gas refrigeranti, elettricità, CTE).
- Dimensionamento e installazione/montaggio non conformi alle istruzioni e alle raccomandazioni riportate nel presente "Manuale di istruzioni" o altri difetti di installazione e/o uso improprio (ad esempio, installazione errata dello scarico o mancata esecuzione del vuoto obbligatorio nell'installazione del gas refrigerante).
- Manipolazione del prodotto da parte di personale non autorizzato.
- Utilizzo di ricambi non originali.
- Caratteristiche aggressive dell'ambiente.
- Deterioramento dovuto a condensa o agenti atmosferici, nonché a correnti irregolari.
- Corrosione dovuta a immagazzinamento improprio.
- Mancata pulizia e/o manutenzione da parte dell'utente.
- Urti durante il trasporto non eseguiti a spese dell'azienda.

* Per informazioni più dettagliate, visiti il nostro sito web dove sono specificati i termini e le condizioni di garanzia: https://groupgia.com/es/terminos-condiciones

HTW
QUALITY COMFORT EVERYWHERE

GIAGroup
C. Can Cabanyes, 88
08403 Granollers
(Barcelona) - España
tel. +34 93 390 42 20
info@htwspain.com
www.htwspain.com

España info@htwspain.com | France info@htwfrance.com
Portugal info@htw.pt | Italy info.it@htwspain.com

SAT

España sat@groupgia.com	tel. +34 933904220
France sat.fr@groupgia.com	tel. +33 800906669
Portugal sat.pt@groupgia.com	tel. +351 221100 575
Italy sat.it@groupgia.com	tel. +39 800769403

ADVERTENCIAS PARA LA ELIMINACIÓN CORRECTA DEL PRODUCTO SEGÚN ESTABLECE LA DIRECTIVA EUROPEA 2002/96/EC.
Al final de su vida útil, el producto no debe eliminarse junto a los residuos urbanos. Debe entregarse a centros específicos de recogida selectiva establecidos por las administraciones municipales, o a los revendedores que facilitan este servicio. Eliminar por separado un aparato eléctrico o electrónico (WEEE) significa evitar posibles consecuencias negativas para el medio ambiente y la salud derivadas de una eliminación inadecuada y permite reciclar los materiales que lo componen, obteniendo así un ahorro importante de energía y recursos. Para subrayar la obligación de eliminar por separado el aparato, en el producto aparece un contenedor de basura móvil listado.

IMPORTANT INFORMATION FOR CORRECT DISPOSAL OF THE PRODUCT IN ACCORDANCE WITH EC DIRECTIVE 2002/96/EC.
At the end of its working life, the product must not be disposed of as urban waste. It must be taken to a special local authority deifferentiated waste collection centre or to a dealer providing this service. Disposing of a household appliance separately avoids possible negative consequences for the environment and health deriving from inappropriate disposal and enables the constituent materials to be recovered to obtain significant savings in energy and resources. As a reminder of the need to dispose of household appliances separately, the product is marked with a crossed-outwheeled dustbin.

AVERTISSEMENTS POUR L'ÉLIMINATION CORRECTE DU PRODUIT AUX TERMES DE LA DIRECTIVE 2002/96 / CE.
Au terme de son utilisation, le produit ne doit pas être éliminé avec les déchets urbains. Le produit doit être remis à l'un des centres de collecte sélective prévus par l'administration communale ou auprès des revendeurs assurant ce service. Éliminer séparément un appareil électroménager permet d'éviter les retombées négatives pour l'environnement et la santé dérivant d'une élimination incorrecte, et permet de récupérer les matériaux qui le composent dans le but d'une économie importante en termes d'énergie et de ressources. Pour rappeler l'obligation d'éliminer séparément les appareils électroménagers, le produit porte le symbole d'un caisson à ordures barré.

ADVERTÊNCIA PARA A ELIMINAÇÃO CORRECTA DO PRODUCTO SEGUNDO ESTABELECIDO PELA DIRECTIVA EUROPEIA 2002/96/EC
No final da sua vida útil, o producto não debe ser eliminado juntos dos residuos urbanos. Há centros específicos de recolha selectiva estabelecidos pelas administrações municipais, ou pelos revendedores que facilitam este Serviço. Eliminar em separado um aparelho electrónico (WEEE) significa evitar possivéis consequências negativas para o meio ambiente e para a saude, derivado de uma eliminação incorrecta, pois os materiais que o compõem podem ser reciclados, obtendo assim uma poupança importante de energia e de recursos. Para ter claro que a obrigação que se tem que eliminar o aparelho em separado, na embalagem do aparelho aparece o símbolo de um contentor de lixo.

AVVERTENZE PER L'ELIMINAZIONE DEL PRODOTTO SECONDO QUANTO PREVISTO DALLA DIRETTIVA EUROPEA 2002/96/EC.
Al termine della loro vita utile, il prodotto non deve essere eliminata insieme ai rifiuti urbani. Deve essere consegnato a centri specifici di raccolta selettiva stabiliti dalle amministrazioni comunali o airivenditori che forniscono questo servizio. Eliminare separatamente un apparecchio elettrico o elettronico (WEEE) significa evitare eventuali conseguenze negative per l'ambiente e la salute derivanti da uno smaltimento inadeguato e consente di recuperare i materiali che lo compongono, ottenendo così un importante risparmio di energia e risorse. Per sottolineare l'obbligo di eliminare separatamente.

Al Azul Envase Cartón
ECOPONTO AZUL
RÓTULO PAPEL Separar
FR
22 PAP Manuale Raccolta Carta