Store latéral zippé pergola CALETA autoportante G7016S – 3m50

Référence	96680282
EAN	3281348102435

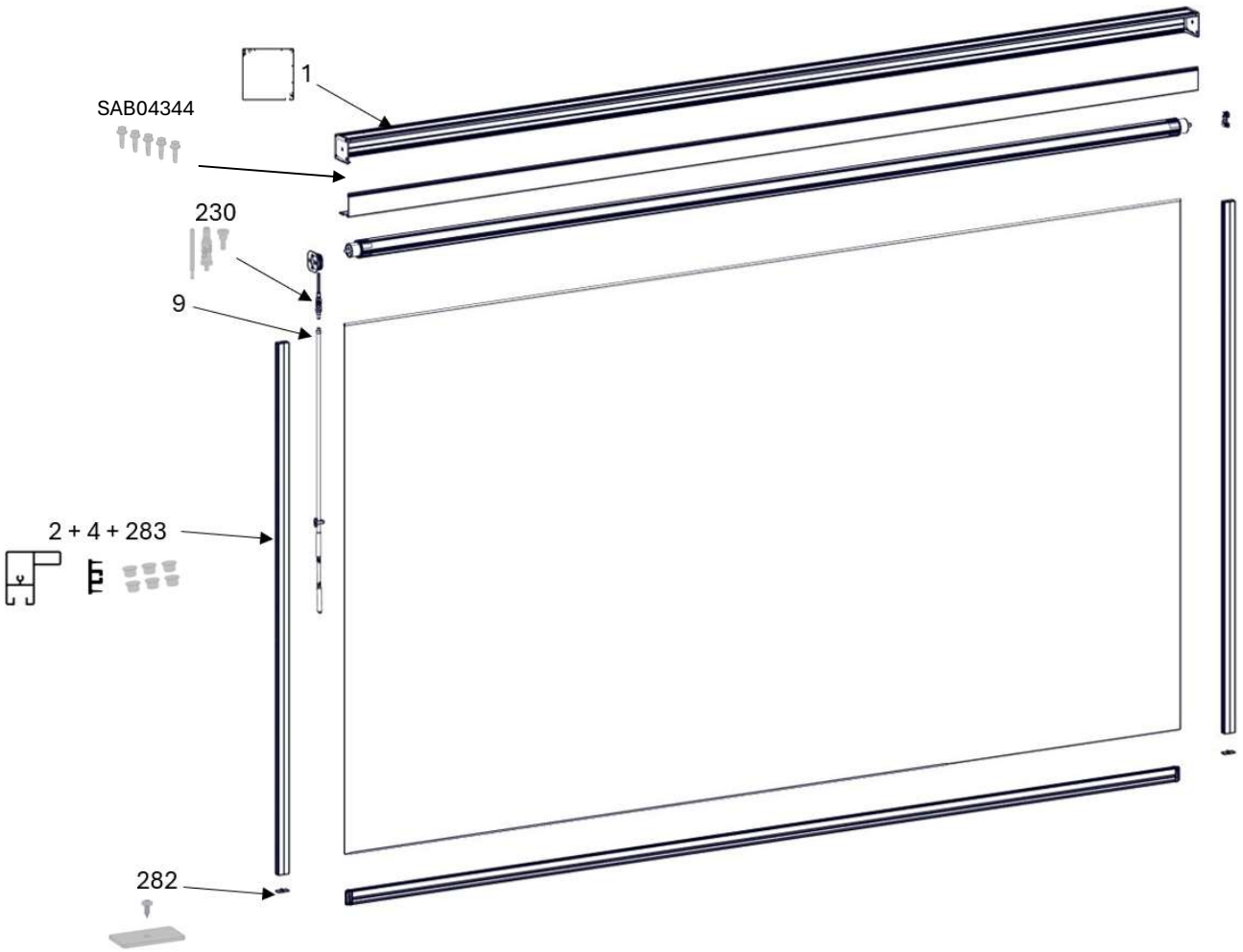

Repère	Composant
1	Ensemble store
2	Coulisse
4	Guide zip
9	Manivelle
284	**Sachet store zip**
230	Ensemble sortie treuil
SAB04344	Sachet 5 vis autoforeuse TH Ø5.5x19
282	Ensemble embouts coulisse store zip
283	Sachet 6 bouchons Ø18.5 noirs
STICK G7016	Stick de retouche gris 7016 sablé