Pied

BT 160 | 3 601 K91 200

Table des matières

Vue éclatée.....2

Sous réserve de modifications techniques. Nous déclinons toute responsabilité pour d'éventuelles erreurs d'impression |14 October 2025

Robert Bosch (France) S.A.S.
32 avenue Michelet
93404 Saint-Ouen, France
https://www.boschtoolservice.com

Vue éclatée - E

3 601 K91 200
Issue 05-08-13
Stand 10-09-15
Fig./Abb. 1

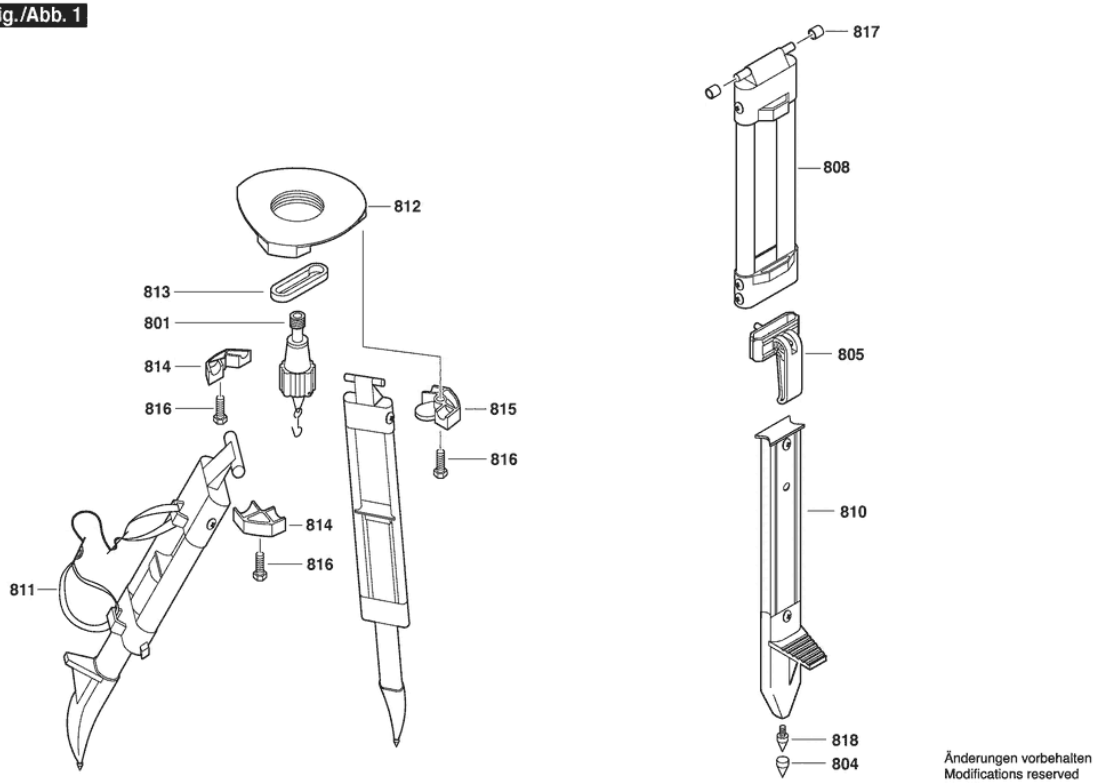

Änderungen vorbehalten
Modifications reserved
Modifications reservees
Salvo modificaciones

Sous réserve de modifications techniques. Nous déclinons toute responsabilité pour d'éventuelles erreurs d'impression |14 October 2025

Robert Bosch (France) S.A.S.
32 avenue Michelet
93404 Saint-Ouen, France
https://www.boschtoolservice.com