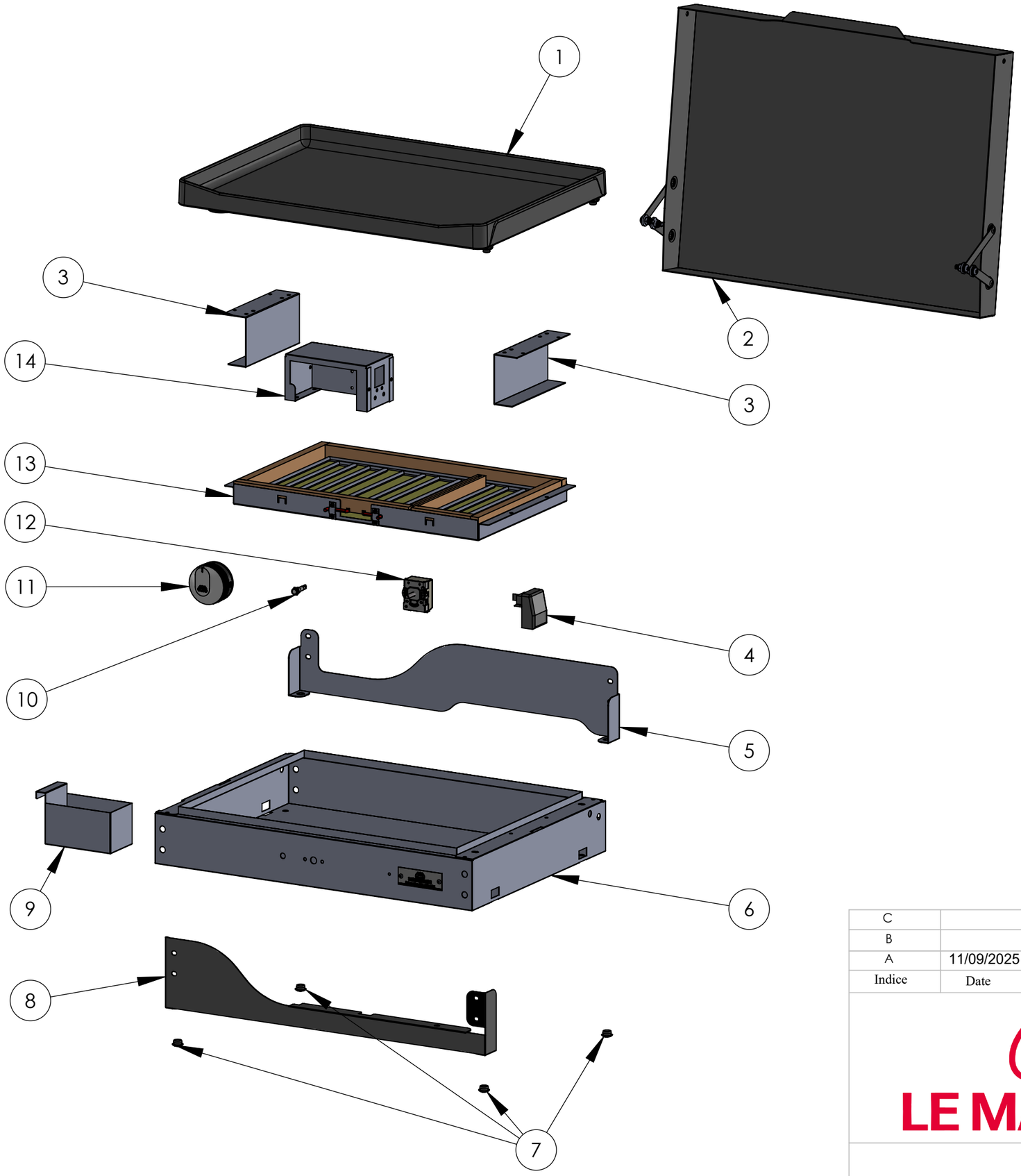

1	PLQ0014
2	2121001A
3	2122006B
4	COM0057
5	2124002A
6	2122001A
7	COM0016
8	2124001A
9	AGR95
10	COM0180
11	COM0237
12	COM0052
13	COM0229
14	2122004A

Indice	Date	Dessinateur	MODIFICATIONS
C			
B			
A	11/09/2025	D.ROT	1° édition

LE MARQUIER

Ensemble :

VUE éclatée : PLFE150DPV2

Echelle : 1 / 6

Réf : PLFE150DPV2

Indice : **A**

Ce plan est la propriété exclusive de la société LE MARQUIER et ne peut être ni reproduit ni communiqué à des tiers sans autorisation écrite.