SYLVA
Armoire miroir 80 cm

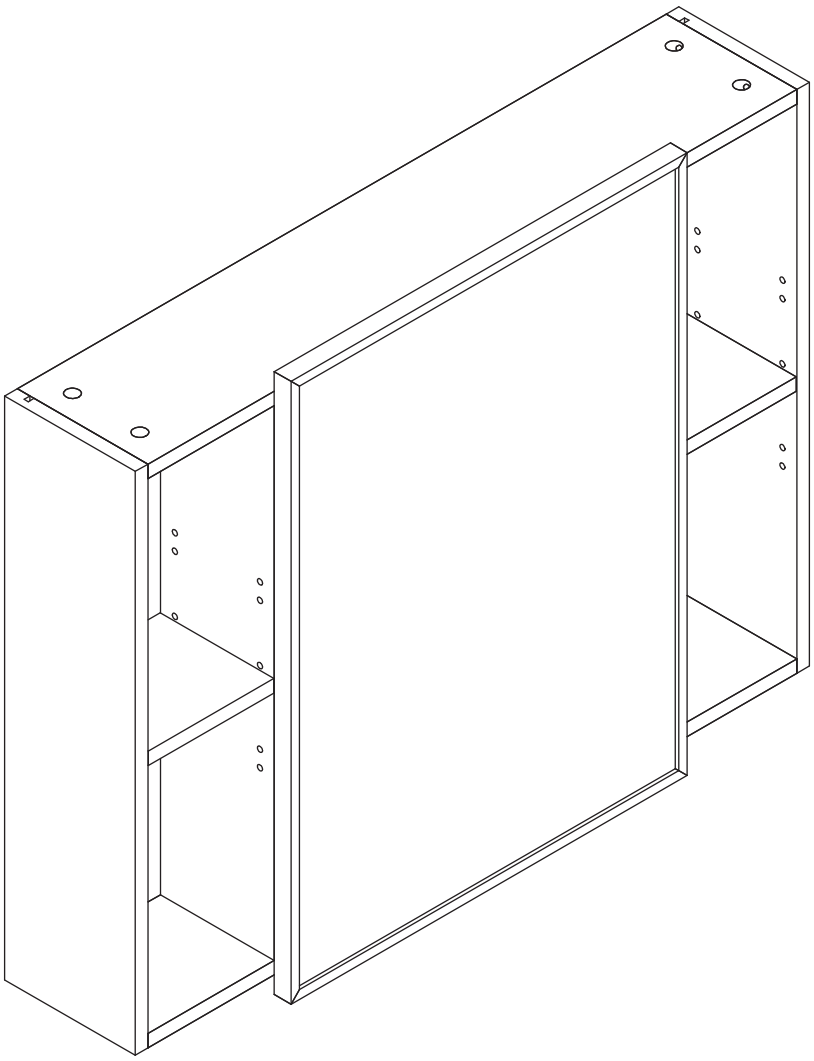

FSC
www.fsc.org
100%
Bois issu de forêts bien gérées
FSC® C138476

homesight

MTC 3074
Version2025-1

Pièce No.	Quantité	Désignation
1	1	Flanc gauche
2	1	Flanc droit
3	2	Dessus et dessous
4	1	Fond
5	2	Traverse arrière
6	2	Étagère côté
7	1	Étagère milieu
8	1	Séparateur gauche
9	1	Séparateur droit
10	1	Porte miroir

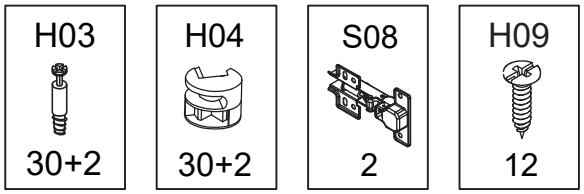



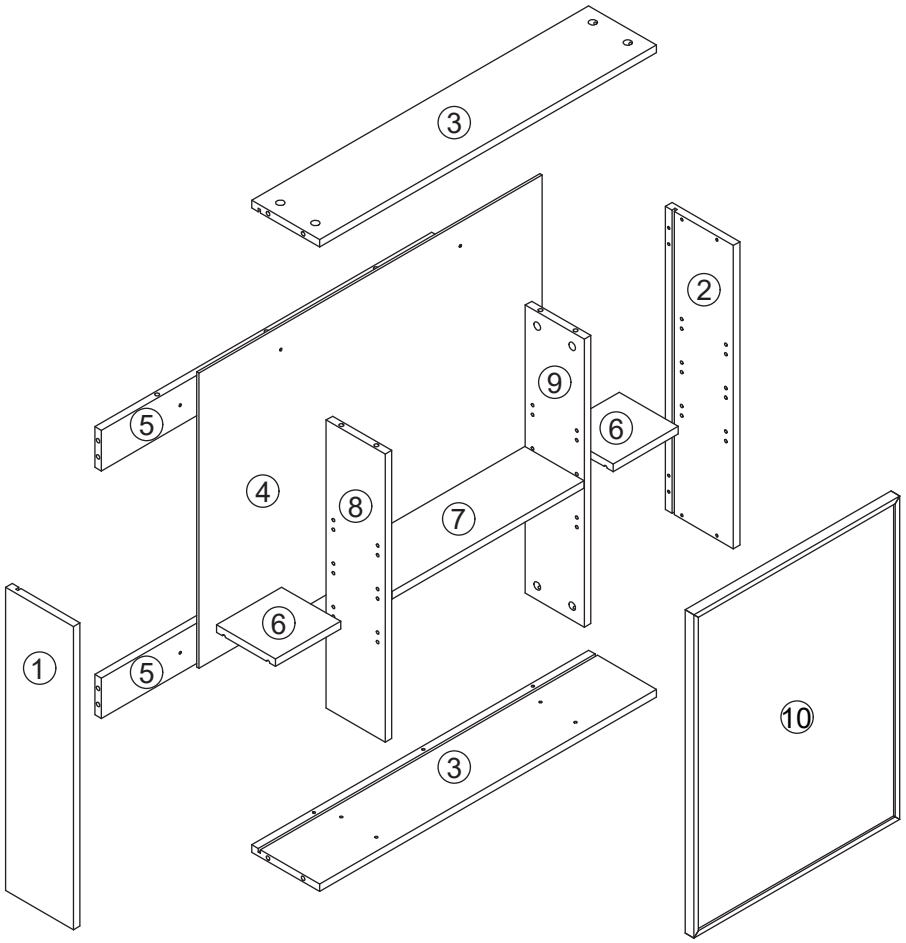



1

H03

30

S02

4

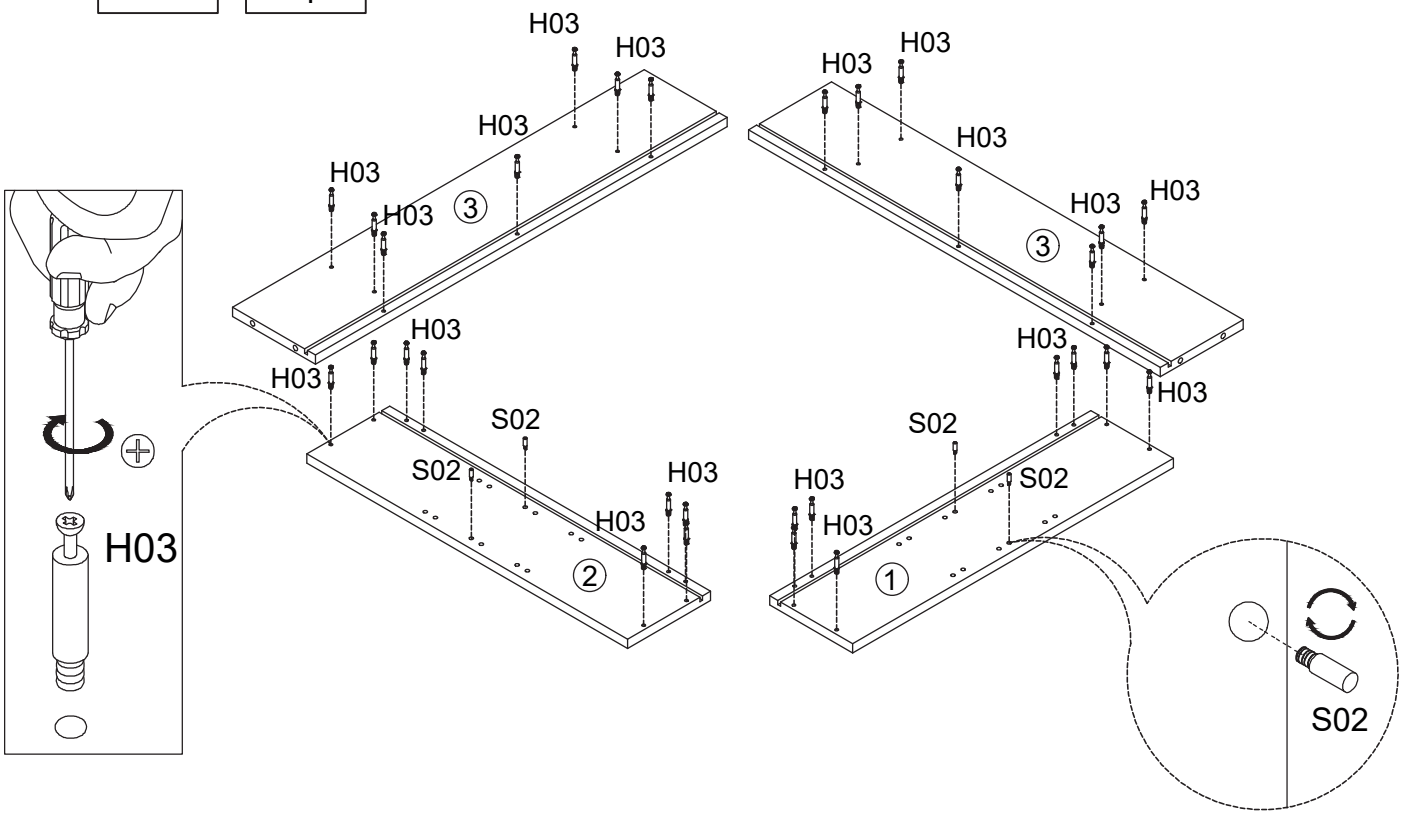

2

S02

8

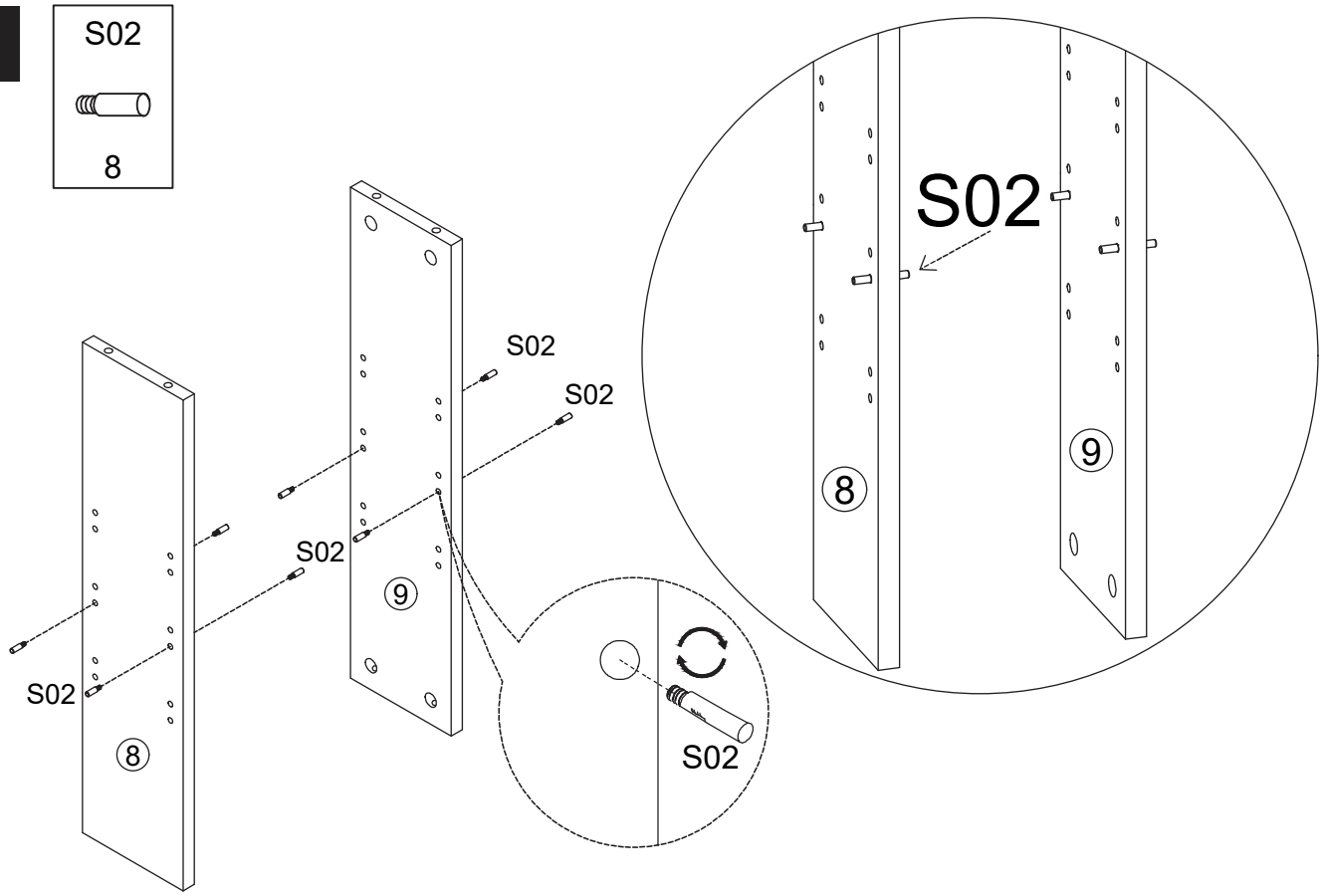

3

H04

6

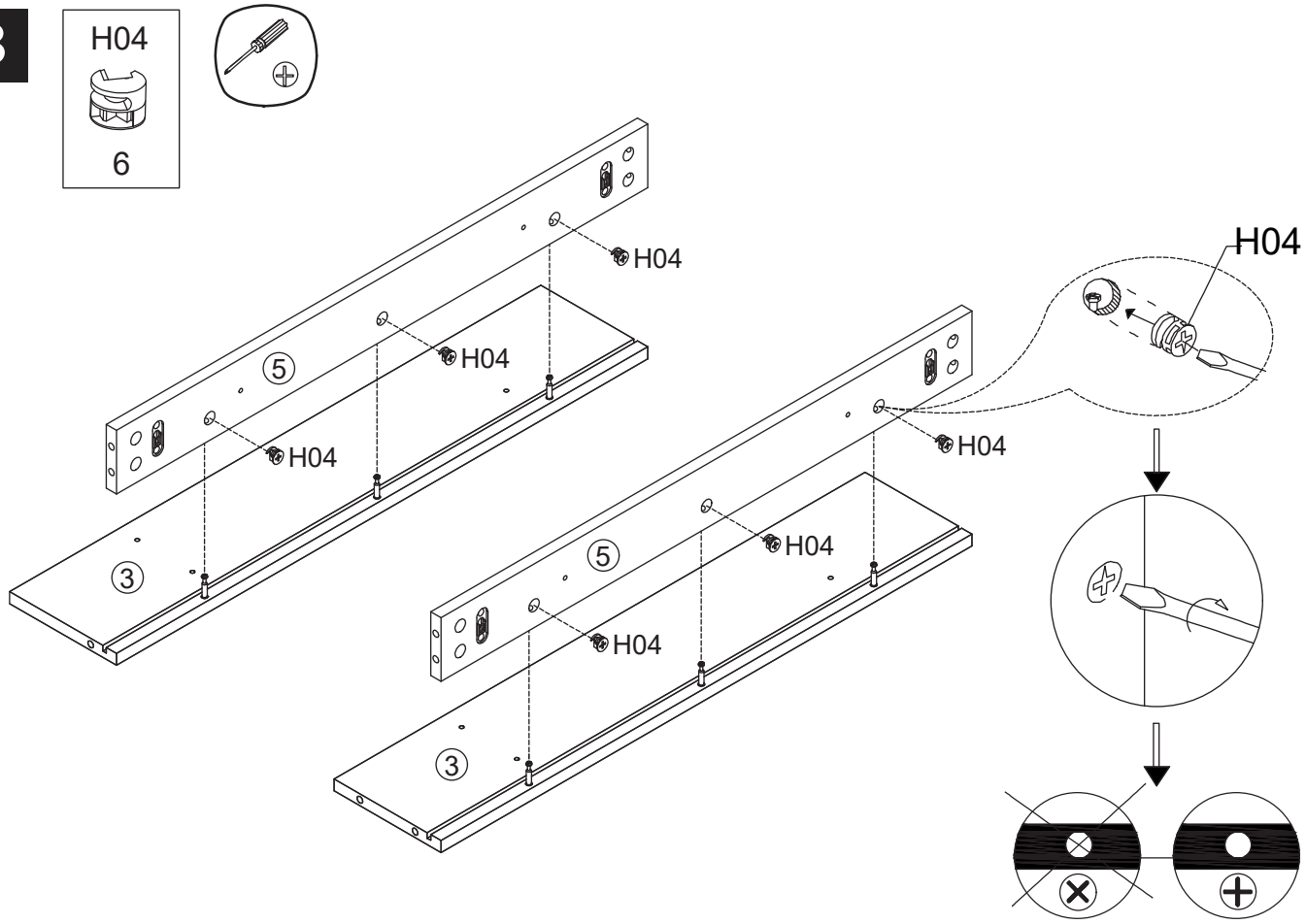

4

H04

8

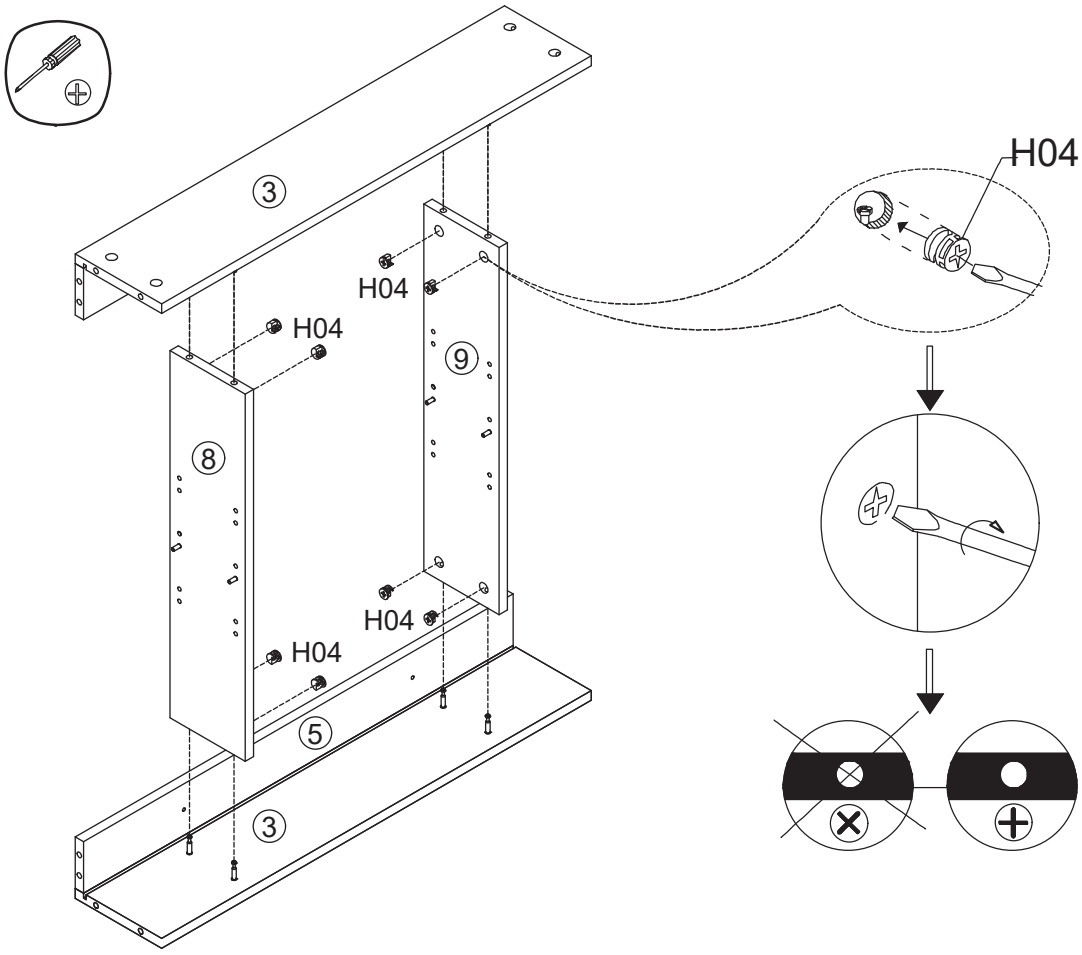

5

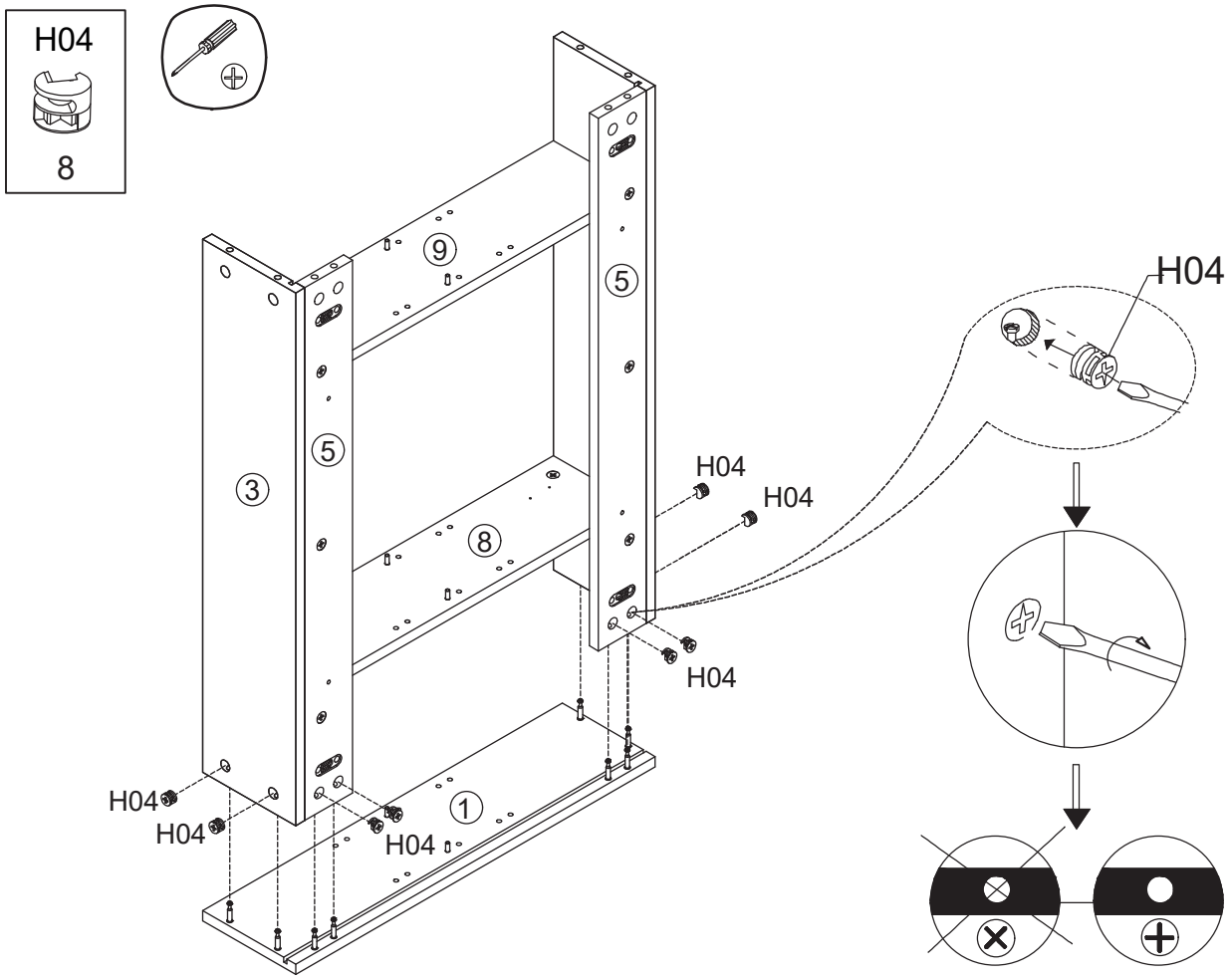

6

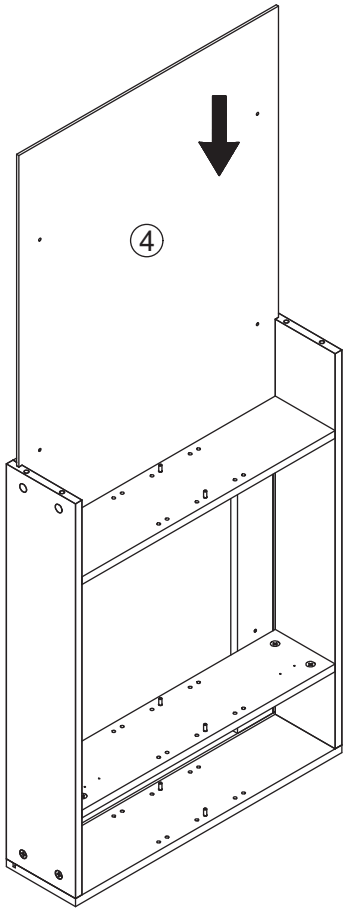

7

H04

8



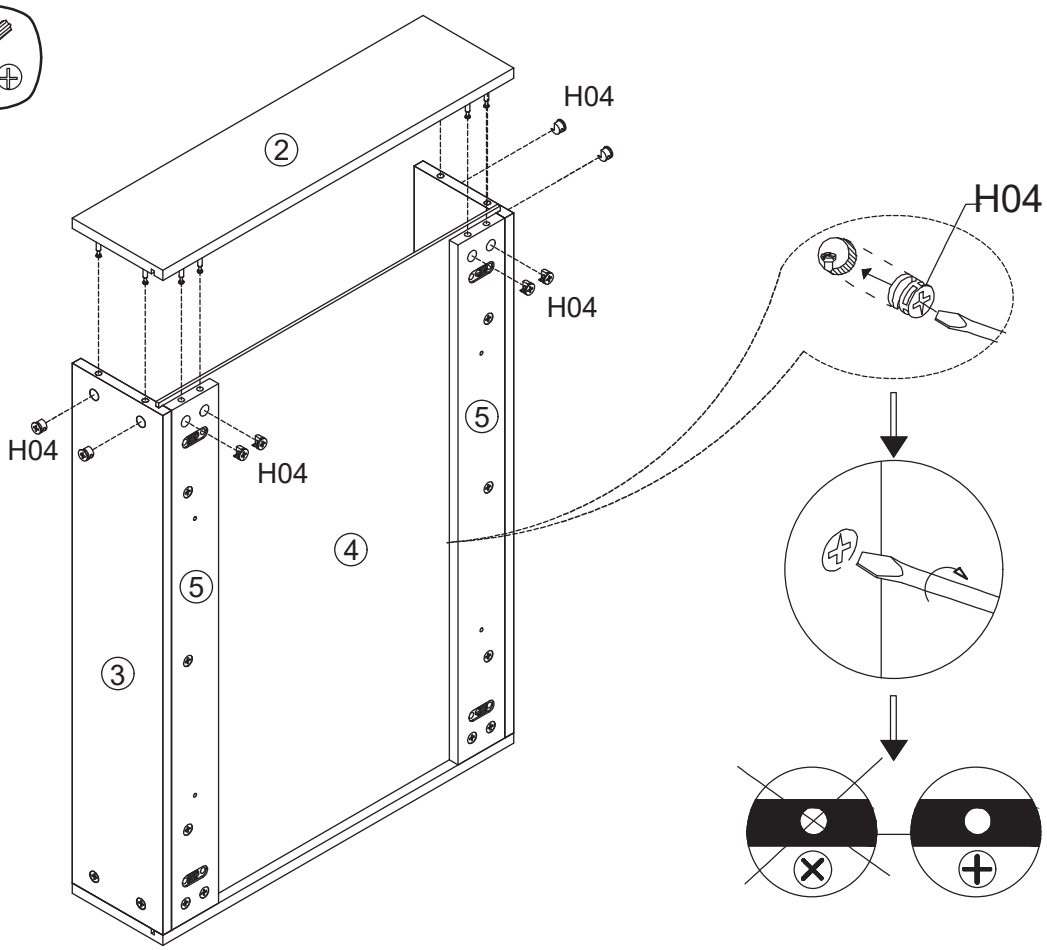

8



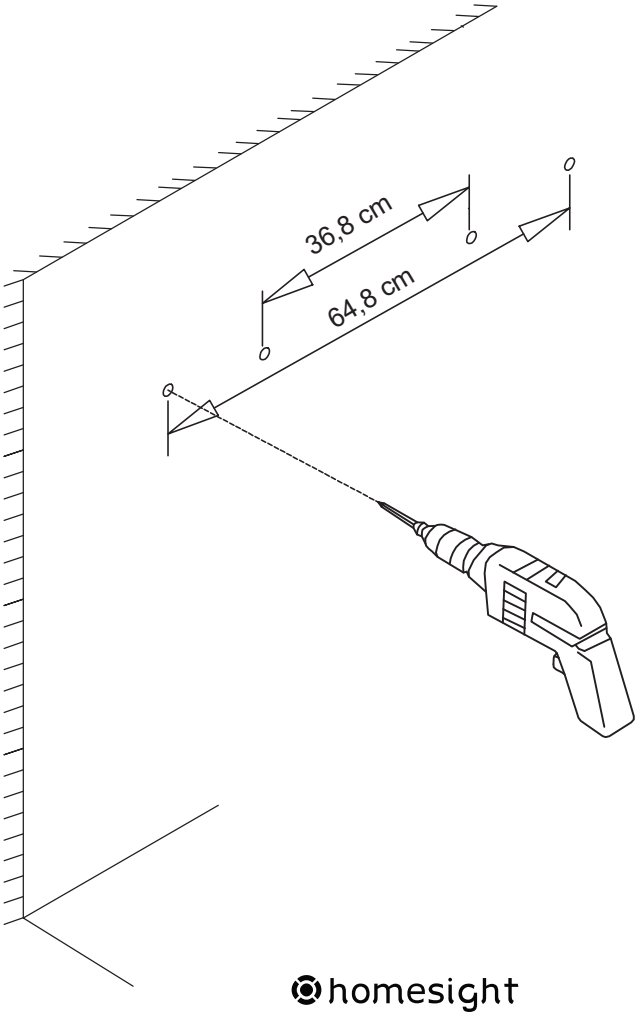

UTILISEZ LES VIS ET LES CHEVILLES ADAPTÉES A VOS MURS

Attention !
Ce meuble doit être fixé au mur.
Utilisez des vis adaptées au matériau de votre mur (non incluses).
En cas de doute, demandez conseil à un vendeur.



9

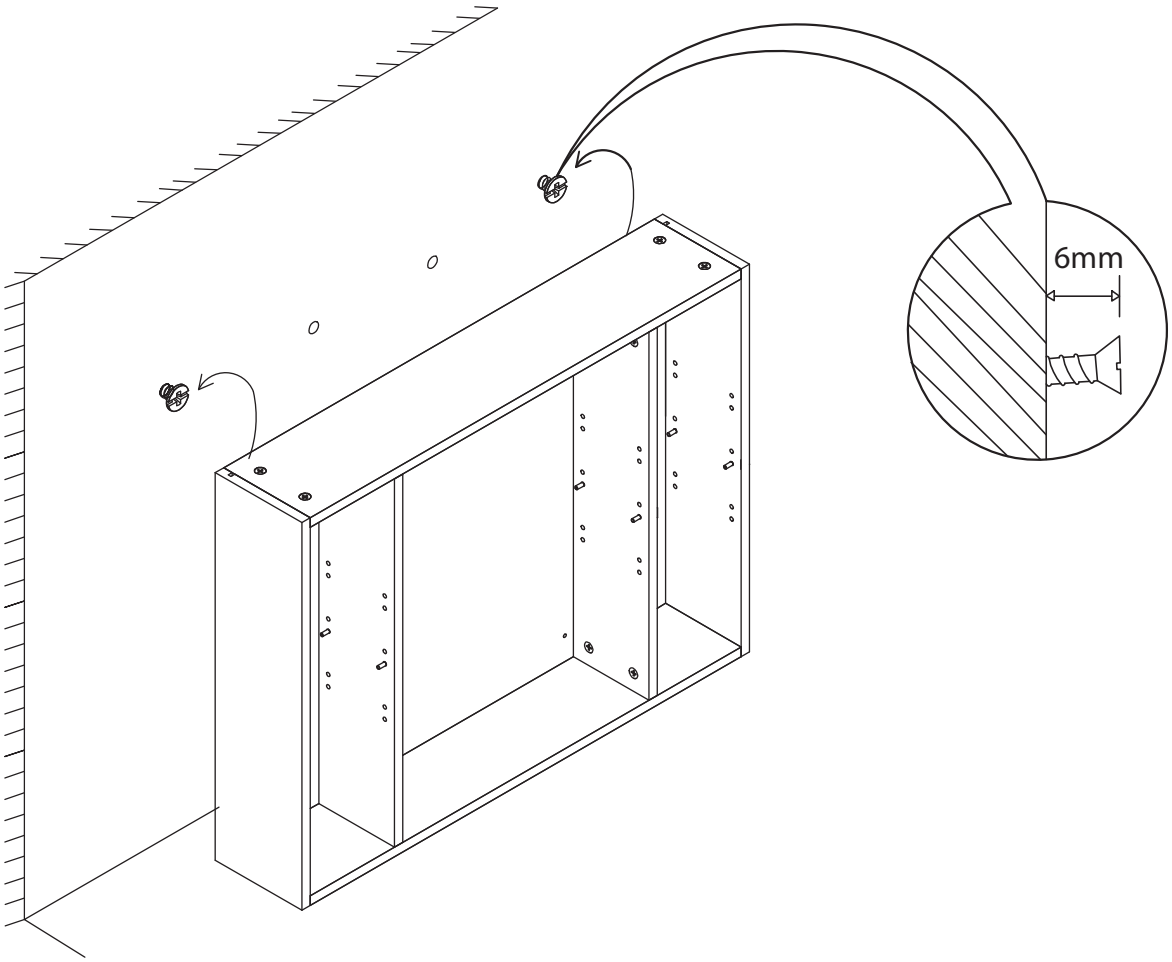

10



UTILISEZ LES VIS ET LES CHEVILLES ADAPTÉES A VOS MURS

Attention !
Ce meuble doit être fixé au mur.
Utilisez des vis adaptées au matériau de votre mur (non incluses).
En cas de doute, demandez conseil à un vendeur.

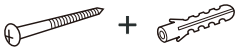

11

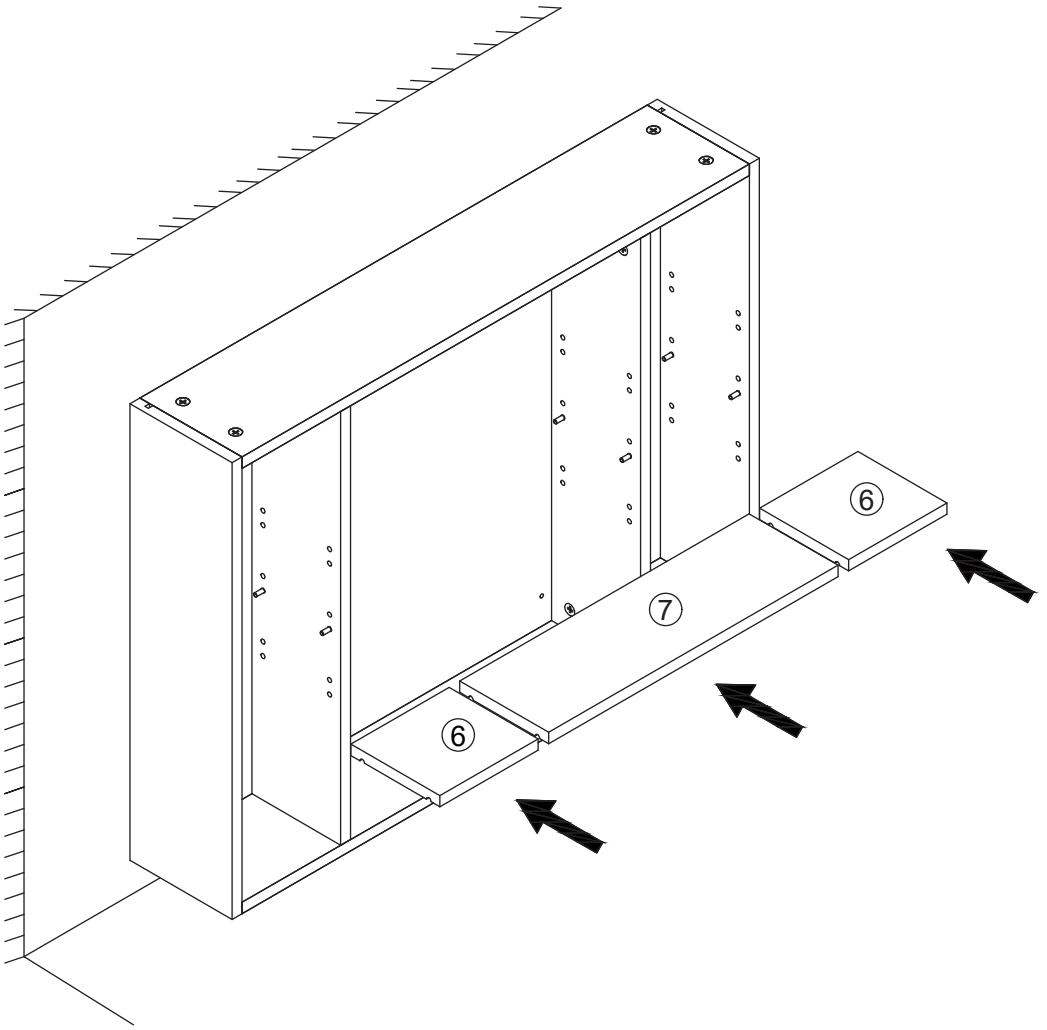

12

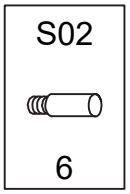

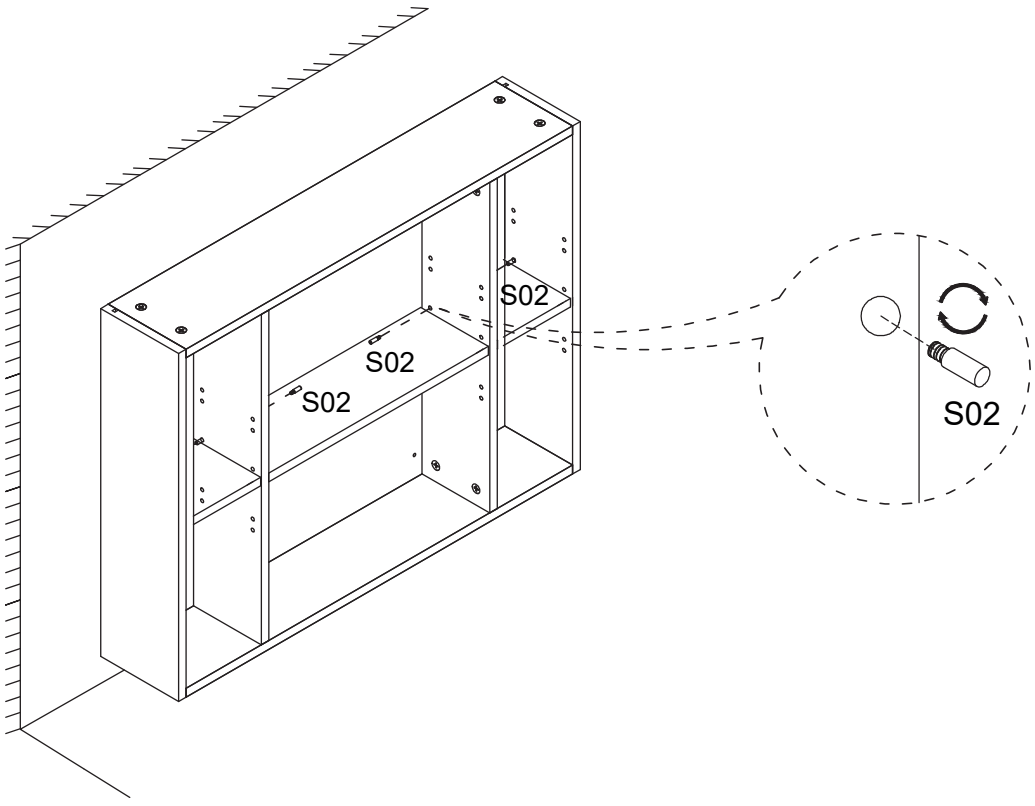

13

S08 — 2

H09 — 4

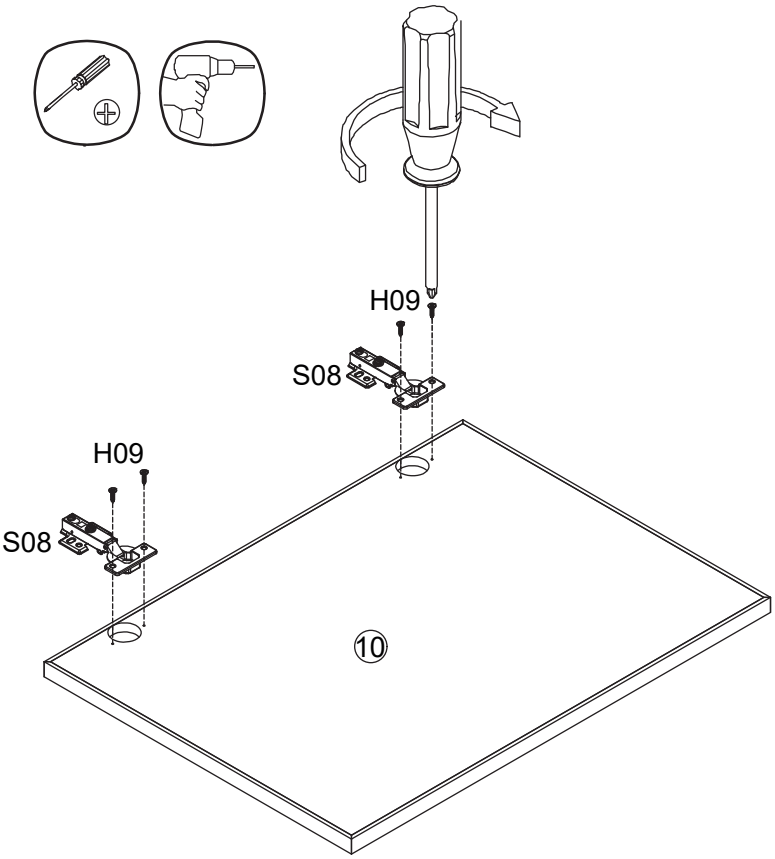

14

H09 — 8

H07 — 2

C — 4

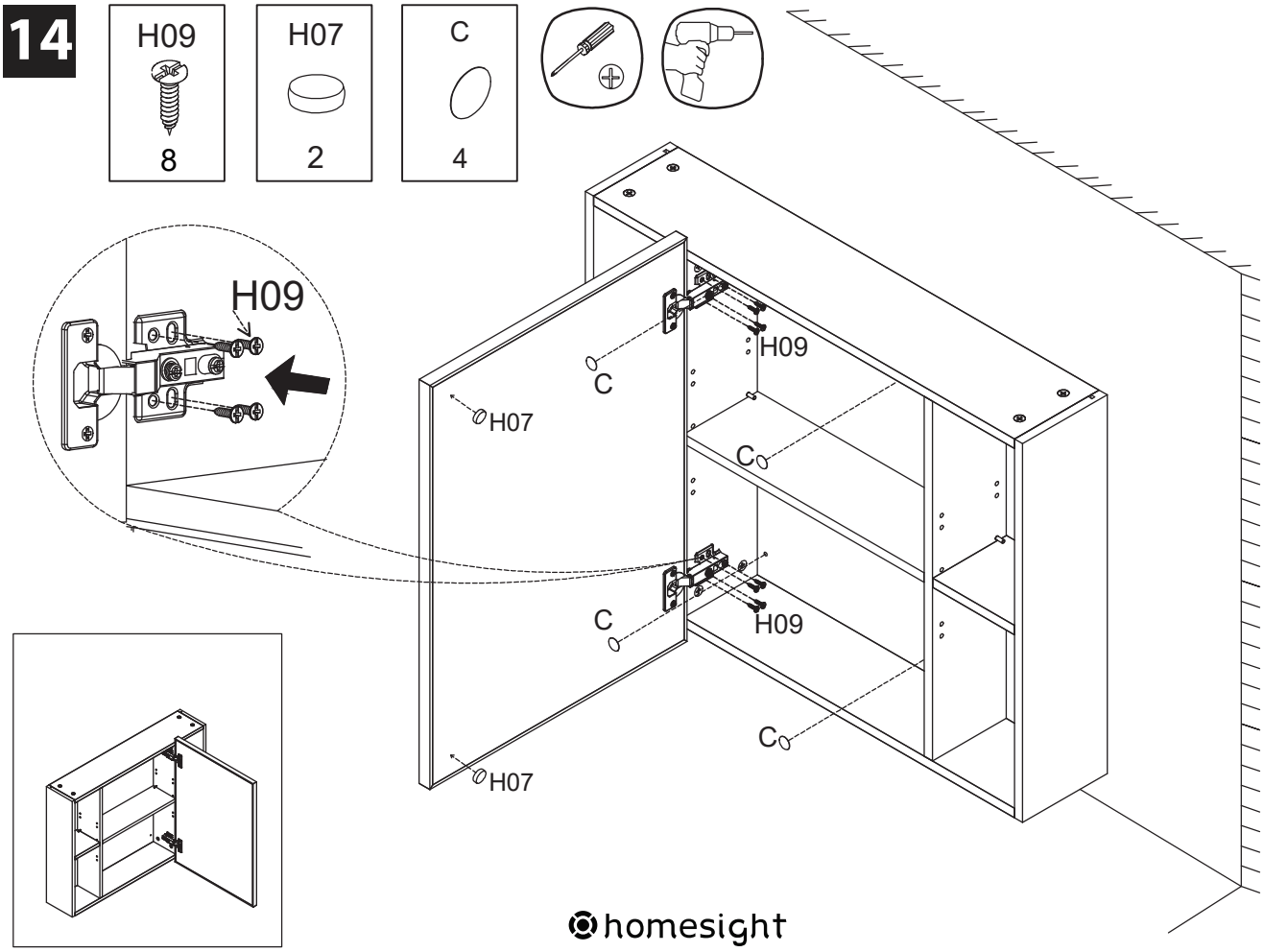

homesight

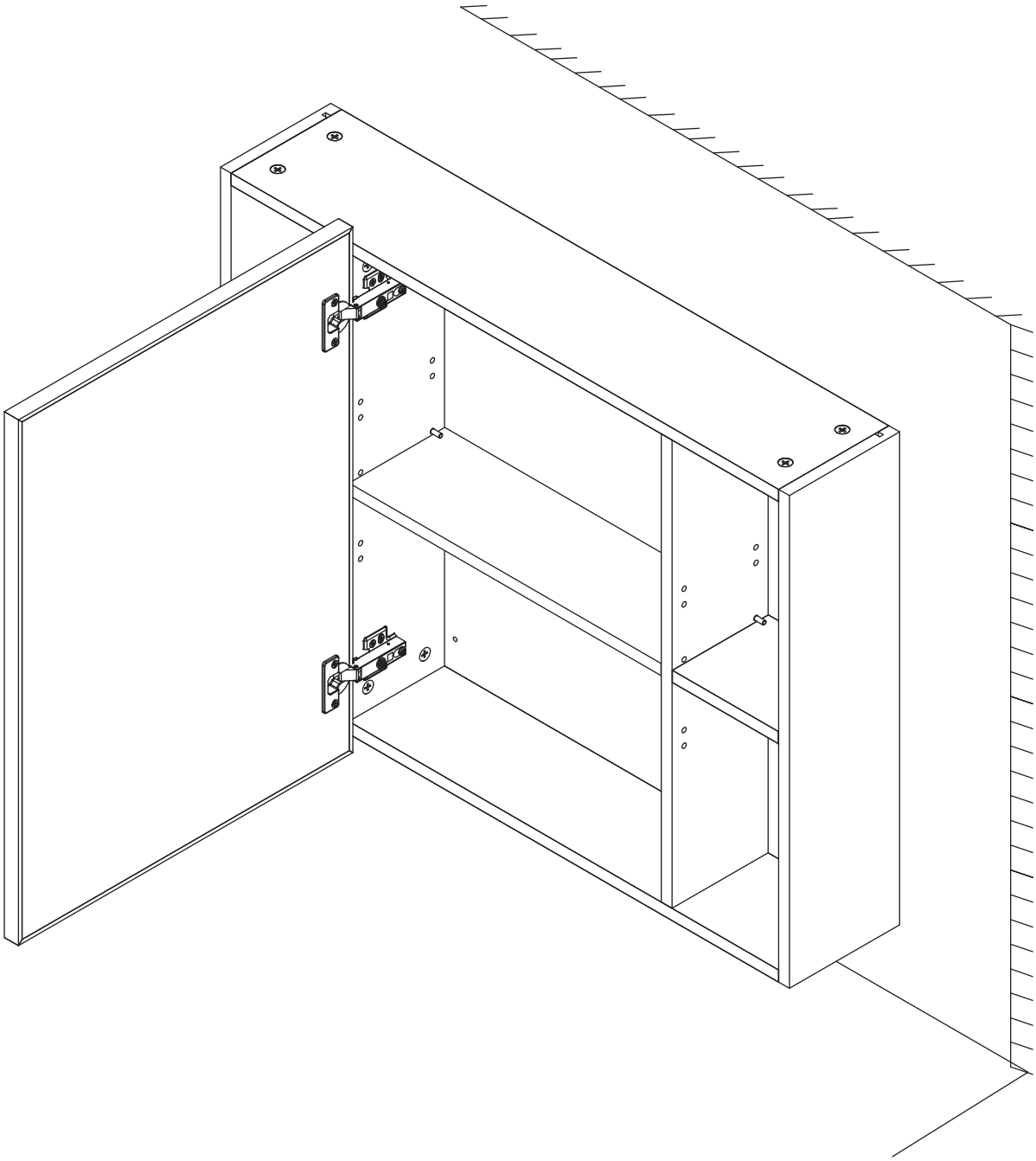

REGLAGE DES PORTES

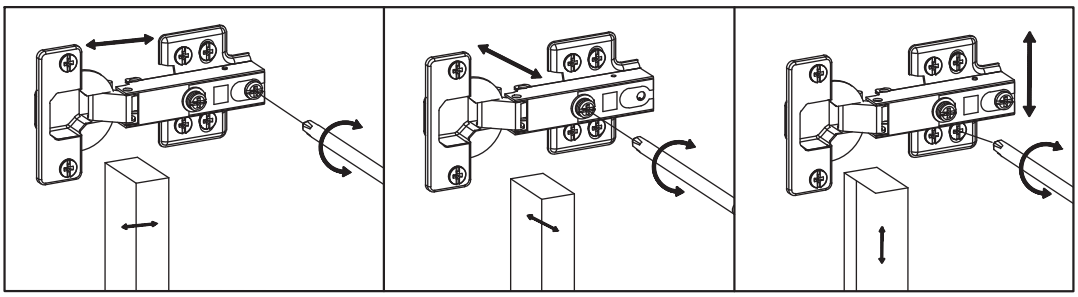

17

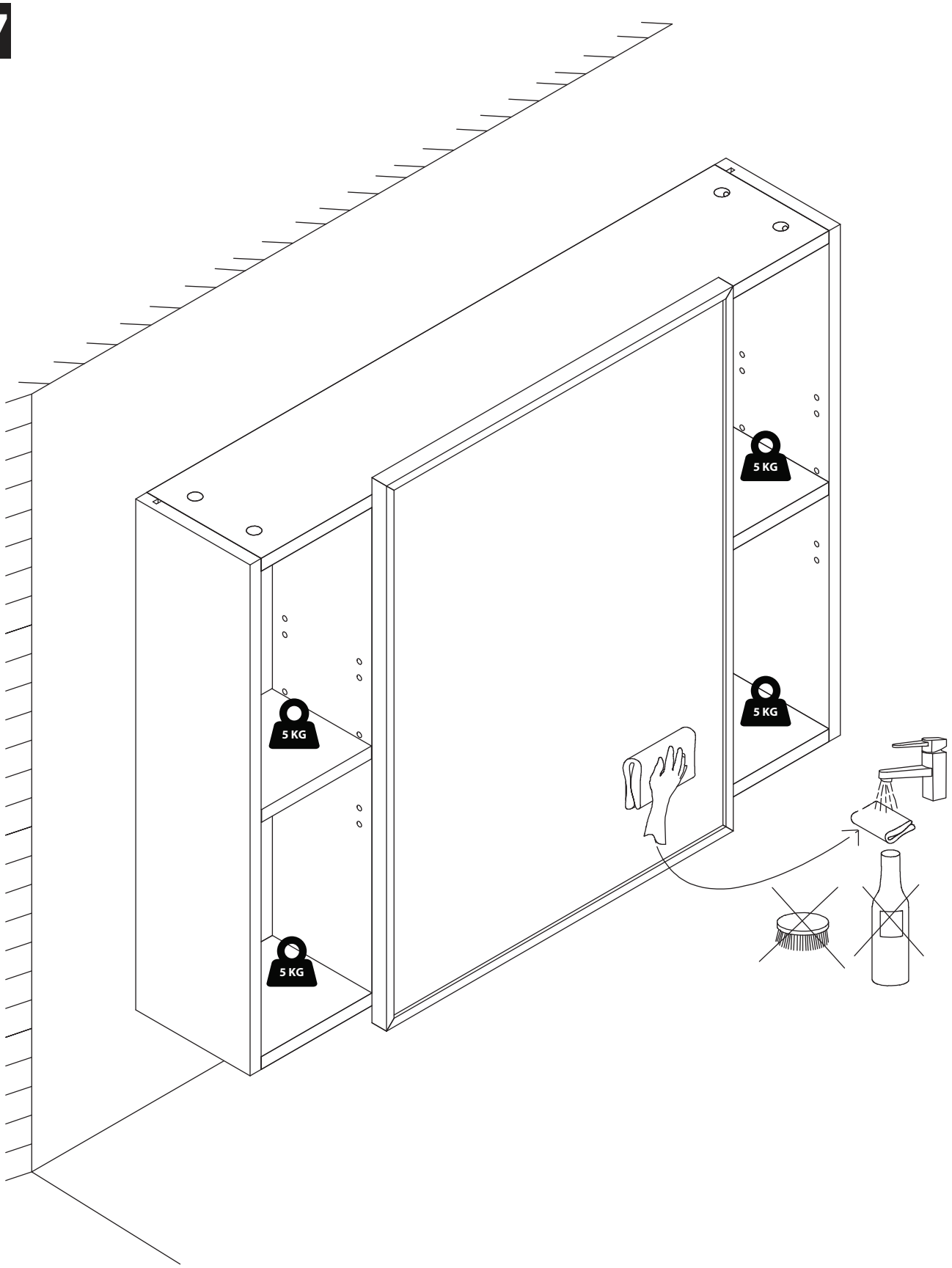

FR

Donnez ou recyclez vos meubles.

Association ou Magasin ou Déchèterie

https://quefairedemesdechets.fr

FR

homesight