KOMPAK

GENERADOR INVERTER DUAL FUEL

KGG90Ei-DF

Manual del Usuario

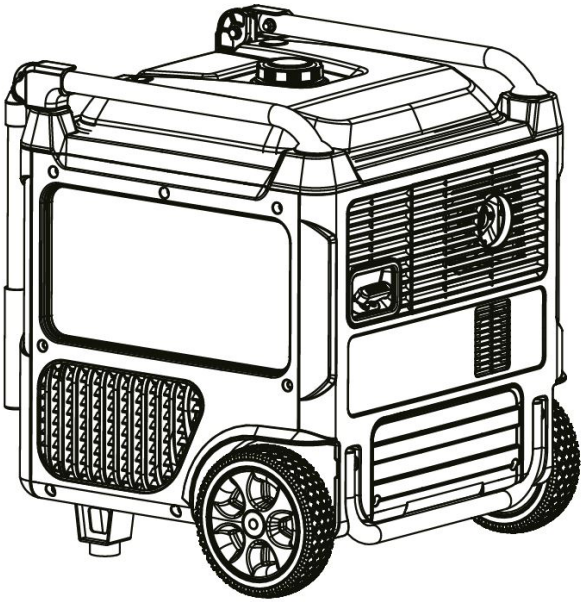

ES

INSTRUCCIONES DE SEGURIDAD Y ADVERTENCIA

⚠ PELIGRO ⚠		
Utilizar un generador en interiores PUEDE MATARLE EN MINUTOS. Los gases de escape del generador contienen monóxido de carbono. Se trata de un veneno que no se puede ver ni oler. Evite otros peligros del generador. LEA EL MANUAL ANTES DE USARLO.	 **NUNCA lo utilice dentro de una casa o garaje, AUNQUE las puertas y ventanas estén abiertas.**	 **Utilícelo sólo EN EL EXTERIOR y lejos de ventanas, puertas y rejillas de ventilación.**

INTRODUCCIÓN

Este Manual de instrucciones ha sido diseñado para instruirle en el correcto funcionamiento de su producto. Su satisfacción con este producto y su funcionamiento seguro es nuestra máxima preocupación. Por lo tanto, tómese el tiempo necesario para leer todo el manual, especialmente las Precauciones de seguridad. Le ayudarán a evitar los peligros potenciales que puedan existir al trabajar con este producto.

⚠ Lea atentamente este manual antes de utilizar este generador. Este manual debe permanecer con este generador en caso de venta.

ÍNDICE

- Introducción 2
- Información de seguridad.....4
- Advertencias de seguridad del generador 5
- Conozca su generador.....9
- Preparación del generador 14
- Arranque del generador 19
- Apagado del generador 21
- Mantenimiento 22
- Transporte y almacenamiento 27
- Guía de resolución de problemas 28

ESPECIFICACIONES CLAVE

MODELO	KGG90Ei-DF
Potencia inicial	8900W- Gasolina / 8000W- LPG
Potencia de funcionamiento	8100W-Gasolina / 7300W- LPG
Fases	Monofásico/trifásico
Frecuencia	50 Hz
Voltage	AC 230V/AC 400V
Amperage	35.2A/11.7A-GAS/11.7A/10.5A-LPG
Tipo de motor	4 tiempos, OHV, monocilíndrico con sistema de refrigeración por aire forzado
Cilindrada del motor	459 cc
Capacidad del tanque de combustible	30 L
Capacidad de aceite	1,1 L

INFORMACIÓN DE SEGURIDAD

ADVERTENCIA: Antes de poner en funcionamiento el generador, asegúrese de leer todas las advertencias de seguridad y todas las instrucciones.
El incumplimiento de las advertencias e instrucciones puede provocar descargas eléctricas, incendios o lesiones graves.

INTRODUCCIÓN A LA SEGURIDAD

La seguridad es una combinación de sentido común, mantenerse alerta y saber cómo funciona la herramienta. Este manual contiene información importante sobre los posibles problemas de seguridad del generador, así como instrucciones de preparación, funcionamiento y mantenimiento, instrucciones de preparación, funcionamiento y mantenimiento. Antes de operar este generador, asegúrese de leer y observar todas las advertencias e instrucciones tanto en las etiquetas del generador como en este manual de instrucciones. El incumplimiento de todas instrucciones que se indican a continuación puede provocar lesiones personales.
NOTA: La siguiente información de seguridad no pretende cubrir todas las posibles condiciones y situaciones que pueden ocurrir. Nos reservamos el derecho de modificar este producto y sus especificaciones en cualquier momento sin previo aviso.
GUARDE ESTAS INSTRUCCIONES - Mantenga este manual a disposición de todos los usuarios durante toda la vida útil de la herramienta. Revíselo con frecuencia para maximizar su seguridad y la de los demás.

SÍMBOLOS DE SEGURIDAD

El propósito de los siguientes símbolos de seguridad es llamar su atención sobre posibles peligros. Los símbolos de seguridad y sus explicaciones, merecen su cuidadosa atención y comprensión. Las advertencias de seguridad no por sí solas no eliminan ningún peligro. Las instrucciones o advertencias que contienen no sustituyen las medidas adecuadas de prevención de accidentes.

PELIGRO: indica un peligro que, si no se evita, puede causar la muerte o lesiones graves.

ADVERTENCIA: indica un peligro que, de no evitarse, puede ocasionar la muerte o lesiones graves.

PRECAUCIÓN: indica un peligro que, de no evitarse, podría ocasionar lesiones leves o moderadas.

PRECAUCIÓN: cuando se utiliza sin el símbolo de alerta, indica una situación que podría provocar daños en la máquina.

ADVERTENCIAS DE SEGURIDAD DEL GENERADOR

⚠ PELIGRO: MONÓXIDO DE CARBONO

El uso de un generador en interiores PUEDE MATARTE EN MINUTOS. Los gases de escape del generador contienen monóxido de carbono (CO), un gas venenoso que no se puede ver ni oler. Si puedes oler los gases de escape del generador, estás respirando CO. Pero incluso si no puedes oler los gases de escape, podrías estar respirando CO.



NUNCA use un generador dentro de casas, garajes, sótanos ni otras áreas parcialmente cerradas. En estas áreas se pueden acumular niveles letales de monóxido de carbono. Usar un ventilador o abrir las ventanas y las puertas NO proporciona suficiente aire fresco. Use un generador SOLO EN EL EXTERIOR y lejos de ventanas, puertas y rejillas de ventilación. Estas aberturas pueden atraer el humo del generador.

Incluso si usa un generador correctamente, el CO puede filtrarse en la casa. SIEMPRE use una alarma de CO a batería o de respaldo en la casa. Si comienza a sentirse enfermo, mareado o débil después de que el generador haya estado funcionando, salga a tomar aire fresco INMEDIATAMENTE. Consulte a un médico. Puede tener intoxicación por monóxido de carbono.

⚠ ADVERTENCIA: RIESGO DE EXPLOSIÓN. ALTAMENTE INFLAMABLE: Este generador puede emitir vapores de gasolina altamente inflamables y explosivos, que pueden causar quemaduras graves o incluso la muerte, si se inflaman. Una llama abierta cercana puede provocar una explosión aunque no esté directamente en contacto con la gasolina.

-No lo utilice cerca de una llama abierta, calor o cualquier otra fuente de ignición. No fume cerca del generador.

- Opere siempre sobre una superficie firme y nivelada.
- Apague siempre el generador antes de repostar. Deje que el generador se enfríe durante al menos 2 minutos antes de quitar el tapón de combustible. Afloje el tapón lentamente para aliviar la presión del depósito.
- No llene demasiado el depósito de combustible. La gasolina puede expandirse durante el funcionamiento. No llene el depósito hasta arriba. Deje que se expanda. Compruebe siempre si se ha derramado combustible antes de ponerlo en funcionamiento.
- Si se derrama combustible, aleje el generador al menos 30 pies del derrame y limpie el combustible derramado antes de arrancar el motor.
- Vacíe el tanque de combustible antes de almacenar o transportar el generador.

ADVERTENCIA: Si este generador se utiliza como suministro para el SISTEMA DE CABLEADO DE UN EDIFICIO, el generador DEBE ser instalado por un electricista cualificado y conectado a un interruptor de transferencia como un sistema derivado por separado de acuerdo con todas las leyes y códigos eléctricos aplicables y el Código Eléctrico Nacional, NFPA 70. El generador deberá estar conectado a un interruptor de transferencia que conmute todos los conductores excepto el conductor de puesta a tierra del equipo. El bastidor del generador se conectará a un electrodo de puesta a tierra aprobado.

ADVERTENCIA: No deje que la comodidad o la familiaridad con el producto sustituyan el estricto cumplimiento de las normas de seguridad del producto. El incumplimiento de las instrucciones de seguridad puede provocar lesiones personales graves.

ENTORNO OPERATIVO

1. Utilizar un generador en interiores puede matarle en cuestión de minutos. Utilice un generador sólo EN EL EXTERIOR y lejos de ventanas puertas y respiraderos.
2. No fume cerca del generador.
3. No lo utilice cerca de llamas, calor o materiales inflamables. Este generador puede emitir vapores de gasolina altamente inflamables y explosivos, que pueden causar quemaduras graves o incluso la muerte si se inflaman. Una llama abierta cercana puede provocar una explosión aunque no esté directamente en contacto con la gasolina.
4. No exponga el generador a condiciones de lluvia o humedad; hacerlo aumenta considerablemente el riesgo de descarga eléctrica. No manipule nunca el generador, los dispositivos electrónicos ni ningún cable mientras esté de pie en el agua, descalzo o con las manos o los pies mojados.
5. Utilice siempre el generador sobre una superficie seca, firme y nivelada.
6. El generador debe tener al menos 1,5 metros de distancia de edificios u otros equipos durante su funcionamiento.
7. No permita que niños o personas no cualificadas utilicen el generador.

PREPARACIÓN DEL GENERADOR

1. Conecte siempre a tierra el generador antes de utilizarlo para maximizar la seguridad (consulte la sección «CONEXIÓN A TIERRA DEL GENERADOR».
2. No llene en exceso el depósito de combustible, ya que la gasolina puede expandirse durante el funcionamiento. No llene el depósito hasta el tope. Deje espacio para la expansión de la gasolina. Compruebe siempre si se ha derramado combustible antes de ponerlo en funcionamiento.

3. Si alguna pieza del generador, del dispositivo eléctrico o del cable de alimentación está rota, dañada o defectuosa, asegúrese de repararla o sustituirla antes de poner el aparato en funcionamiento. El mantenimiento sólo debe ser realizado por un técnico cualificado. No utilice receptáculos o cables que muestren signos de daños, como aislamiento roto o agrietado
4. Utilice un interruptor de circuito por fallo a tierra (ICFT) en zonas altamente conductoras, como cubiertas metálicas o estructuras de acero.
   Se recomienda utilizar alargadores con GFCI en línea para maximizar la seguridad.
5. Si conecta el generador al sistema eléctrico de un edificio para obtener energía de reserva, DEBE consultar a un electricista cualificado e instalar un interruptor de transferencia. Tales conexiones deben cumplir con las leyes y códigos eléctricos locales. De lo contrario, puede producirse una retroalimentación que puede causar lesiones graves o la muerte a los trabajadores de la empresa de suministro eléctrico.
6. Nunca modifique el generador de ninguna manera. Modificar o utilizar la máquina para cualquier otro fin para el que no ha sido diseñada puede provocar lesiones graves, daños a la máquina y la anulación de la garantía.

FUNCIONAMIENTO DEL GENERADOR

1. Utilice el generador únicamente para los fines previstos. Modificar o utilizar el generador para operaciones para las que no fue diseñado puede causar peligros y lesiones personales.
2. No toque los cables pelados ni los receptáculos (tomacorrientes).
3. No exceda la capacidad en vatios del generador enchufando más dispositivos eléctricos de los que la unidad puede soportar. Esto podría dañar el generador y/o los dispositivos eléctricos conectados. Compruebe los requisitos de tensión y frecuencia de funcionamiento de todos los dispositivos eléctricos antes de enchufarlos al generador.
4. Deje que el generador funcione durante varios minutos antes de conectar los dispositivos eléctricos. No arranque ni pare el motor con dispositivos eléctricos enchufados a los receptáculos. De lo contrario, podría dañar el generador y/o los dispositivos eléctricos conectados.
5. No encienda los dispositivos eléctricos hasta que estén conectados al generador.
6. Los generadores vibran durante su uso normal. Durante y después del uso del generador, inspeccione tanto el generador como los cables de extensión y de alimentación eléctrica para comprobar que no estén dañados como consecuencia de las vibraciones.
7. No toque las PARTES CALIENTES. Este generador produce calor cuando está en funcionamiento. Las temperaturas cerca del escape pueden superar los 65º C (150º F). Deje que el generador se enfríe después de usarlo antes de tocar el motor o las áreas del generador que se calienten durante el uso.
8. Apague todos los dispositivos eléctricos conectados antes de detener el generador.
9. Apague siempre el generador antes de repostar. Deje que el generador se enfríe durante al menos 2 minutos antes de quitar el tapón de combustible. Afloje el tapón lentamente para aliviar la presión del depósito.
10. Ponga el interruptor de la batería en la posición «OFF» cuando el motor no esté en marcha.
11. Vacíe el depósito de combustible antes de almacenar o transportar el generador. No almacene el generador o la gasolina cerca de hornos, calentadores de agua o cualquier otro aparato que produzca calor o tenga encendido automático. Almacene el generador y el combustible

lejos de chispas, llamas abiertas, luces piloto, calor y otras fuentes de ignición.

12. Lávese siempre las manos después de manipular el generador.
PRECAUCIÓN: El mal uso de este generador puede dañarlo o acortar su vida útil.

PARA MAXIMIZAR LA VIDA ÚTIL DE SU GENERADOR:

Recomendamos poner en marcha el generador al menos una vez al mes durante 20 o 30 minutos. Encienda el generador siguiendo las instrucciones y enchufe una carga pequeña para asegurarse de que la toma produce electricidad.
Si no lo pone en marcha a menudo, acortará considerablemente la vida útil del generador y anulará la garantía.

CONOZCA SU GENERADOR

GENERADOR

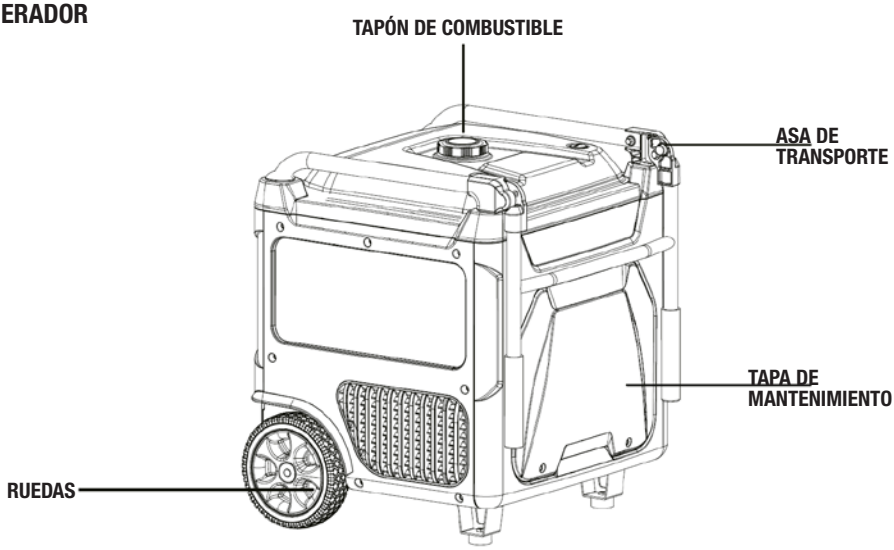

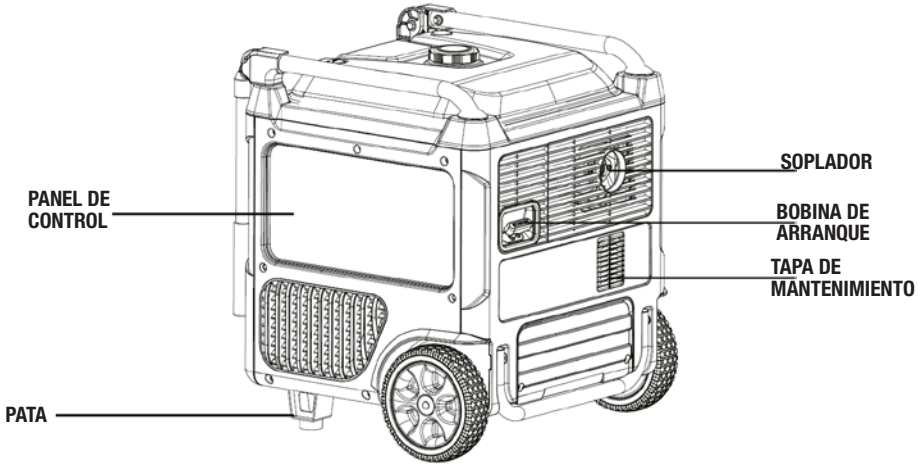

PANEL DE CONTROL

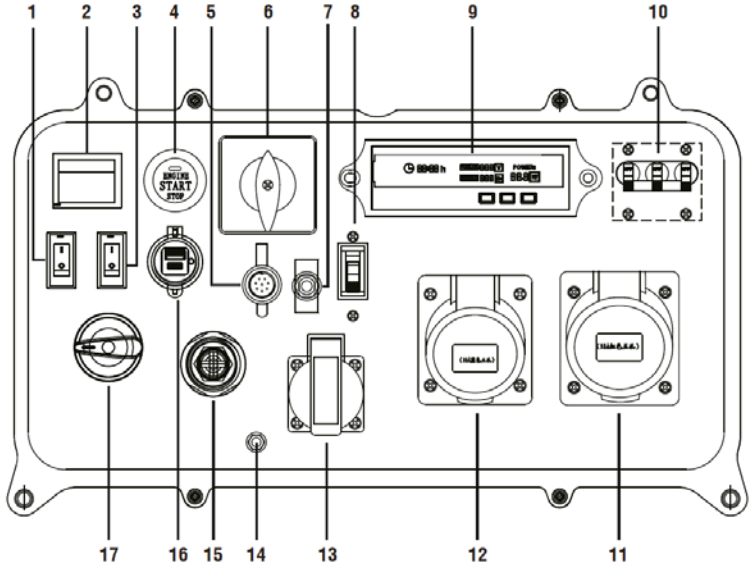

1.FUENTE DE COMBUSTIBLE
2.INTERRUPTOR DEL MOTOR
3.RALENTÍ BAJO
4.ARRANQUE ELÉCTRICO
5.ATS
6.INTERRUPTOR DE VOLTAJE
7.PROTECTOR DE CIRCUITO 16A
8.DISYUNTOR 32A
9.CENTRO DE DATOS
10.DISYUNTOR 12A
11.TOMA AC 400V
12.TOMA AC 230V
13.TOMA AC 230V
14.TERMINAL DE TIERRA
15.INTERFAZ GLP
16.5V USB
17.INTERRUPTOR DE COMBUSTIBLE

RALENTÍ BAJO

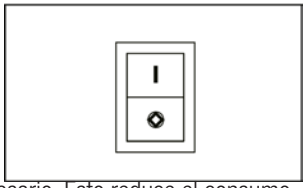

La activación de este interruptor permite al sistema regular la velocidad del motor y ajustar automáticamente el consumo de combustible para adaptarlo a la carga requerida.
la carga requerida. Cuando cambie la carga eléctrica, el motor del generador acelerará y ralentizará automáticamente según sea necesario. Esto reduce el consumo de combustible y los niveles de ruido, al tiempo que prolonga el tiempo de funcionamiento y la vida útil del motor.
el tiempo de funcionamiento y la vida útil del motor.
Para periodos de alta carga eléctrica o fluctuaciones momentáneas, el interruptor de RALENTA BAJA debe estar APAGADO.
El interruptor de ralentí bajo debe apagarse (OFF) cuando la potencia del aparato supere la potencia nominal del generador en un 50%, y encenderse (ON) después de que el generador se haya estabilizado durante al menos 1 minuto, si es necesario.

DISYUNTORES

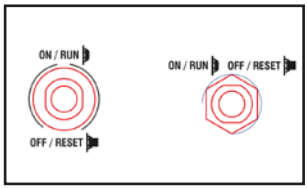

Los disyuntores protegen los circuitos individuales de CA y CC. El disyuntor de CA se activará cuando los tomacorrientes de CA excedan. El disyuntor de CC se activará cuando se sobrepasen las tomas de CC de 12 V y USB. Cuando se active el disyuntor, apague y desconecte el dispositivo de su respectiva toma de corriente, y pulse el disyuntor para restablecerlo.

CONEXIÓN DE DISPOSITIVOS ELÉCTRICOS

PRECAUCIÓN: Antes de conectar dispositivos, familiarícese con las marcas del panel de control antes de conectar dispositivos eléctricos.

Siga los pasos que se indican a continuación para conectar correctamente su(s) dispositivo(s) al generador:

1. Antes de conectar dispositivos eléctricos, deje que el generador funcione durante unos minutos para estabilizar la velocidad y la salida de tensión.
2. Seleccione el dispositivo de mayor potencia y asegúrese de que está apagado. Enchufe el dispositivo en el generador y, a continuación, enciéndalo. Deje que el motor se estabilice.
3. Repita el paso 2 para enchufar cada dispositivo adicional. NO intente enchufar o encender varios dispositivos al mismo tiempo.

CAPACIDAD DEL GENERADOR

Asegúrese de que el generador puede suministrar suficientes vatios de funcionamiento (nominales) y de arranque (máx.) para los elementos que va a alimentar al mismo tiempo. Siga estos sencillos pasos.

1. Seleccione los elementos que alimentará al mismo tiempo.
2. Sume los vatios de funcionamiento (nominales) de estos elementos. Esta es la cantidad de

energía que el generador debe producir para mantener los artículos en funcionamiento.
3. Calcule cuántos vatios de arranque (máx.) necesitará. Los vatios de arranque son la corta ráfaga de potencia necesaria para arrancar herramientas o electrodomésticos accionados por motor eléctrico, como una sierra circular o un frigorífico. Dado que no todos los motores arrancan al mismo tiempo, el total de vatios de arranque (máx.) puede calcularse sumando al total de vatios nominales sólo el elemento o elementos con el mayor arranque (máx.) adicional.

Ejemplo:

Herramienta o aparato	Vatios de funcionamiento	Vatios de arranque adicionales*.
Nevera	700	1350
Ventilador portátil	40	120
Portátil	250	250
Televisión de pantalla plana 46 pulgadas	190	190
Luz (75 vatios)	75	75
	1255 Vatios de funcionamiento totales	1350 Vatios de arranque máximos

Vatios de funcionamiento totales	1255
Vatios de arranque más altos	+ 1350
Vatios de arranque totales necesarios	2605

Para prolongar la vida útil del generador y de los dispositivos conectados, es importante tener cuidado al añadir cargas eléctricas al generador. No debe haber nada conectado a las tomas del generador antes de arrancar su motor. La forma correcta y segura de gestionar la potencia del generador es añadir cargas secuencialmente de la siguiente manera:
1. Sin nada conectado al generador, arranque el motor como se describe más adelante en este manual.
2. Enchufe y encienda la primera carga, preferiblemente la carga más grande que tenga.
3. Permita que la salida del generador se estabilice (el motor funciona suavemente y el dispositivo conectado funciona correctamente).
4. Enchufe y encienda la siguiente carga.
5. De nuevo, permita que el generador se estabilice.
6. Repita los pasos 4 y 5 para cada carga adicional.
Nunca añada más cargas que la capacidad del generador. Tenga especial cuidado de considerar las sobrecargas en la capacidad como se ha descrito anteriormente.

AVISO: No sobrecargue la capacidad del generador. Exceder la capacidad de potencia/amperaje del generador puede dañar el generador y/o los dispositivos eléctricos conectados a él.

La siguiente tabla sirve de referencia para calcular los requisitos de potencia en vatios de los aparatos eléctricos más comunes.
Sin embargo, no se fíe únicamente de esta tabla, ya que todos los aparatos electrónicos y electrodomésticos tienen un diseño diferente. Compruebe siempre la potencia indicada en el aparato eléctrico antes de consultar esta tabla.

Herramienta o aparato	**Vatios nominales (en funcionamiento)**	**Sobretensión (arranque) Vatios**
Placa caliente	2500	0
Cocina eléctrica (cada elemento)	1500-2800	0
Sierra - circular	1500	1500
Aire acondicionado de ventana	1200	1800
Sierra - ingletadora	1200	1200
Microondas	1000	0
Bomba de agua de pozo	1000	1000
Bomba de sumidero	800	1200
Frigorífico congelador	800	1200
Soplador del horno	800	1300
Ordenador	800	0
Taladro eléctrico	600	900
Televisión	500	0
Estéreo	400	0
Ventilador de caja	300	600
Sistema de seguridad	180	0
Bombilla común	75	0

PREPARACIÓN DEL GENERADOR

La siguiente sección describe los pasos necesarios para preparar el generador para su uso. No realizar estos pasos correctamente puede dañar el generador o acortar su vida útil.

PASO 1 - AÑADIR/COMPROBAR ACEITE

El generador se envía sin aceite. El usuario debe agregar la cantidad adecuada de aceite antes de operar el generador por primera vez. La capacidad de aceite del cárter del motor es de 1,2 L .

Para añadir aceite, siga estos pasos:

1. Coloque el generador en una superficie nivelada. Asegúrese de que el motor está APAGADO antes de añadir o comprobar el aceite.

PRECAUCIÓN: ¡Mantenga el generador nivelado! Si inclina el generador para ayudar a llenarlo, el aceite fluirá hacia las áreas equivocadas del motor y causará daños.

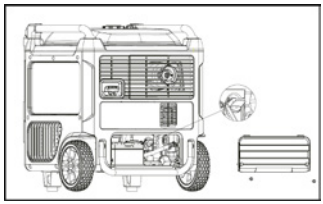

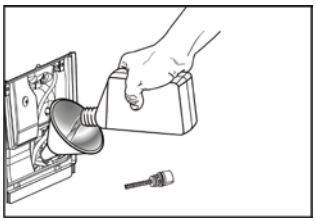

2. Desenrosque el pomo de la tapa de acceso al aceite y retire la tapa
del panel lateral. Desenrosque la varilla de medición de aceite del motor.
3.Con un embudo de aceite o un dosificador adecuado, añada lentamente aceite en
con cuidado de no llenar en exceso la unidad. Llene el cárter hasta la línea de llenado superior para que pueda ver visualmente que el aceite llega hasta la mitad de las roscas de llenado de aceite .
4.Vuelva a colocar la varilla de nivel de aceite y apriétela firmemente. Limpie el aceite derramado.
5. Vuelva a colocar la tapa de acceso de aceite. Gire el pomo de la tapa de acceso de aceite a la posición de bloqueo para fijar la tapa en su sitio.

NOTA: El aceite de motor usado debe desecharse en un vertedero autorizado.
Consulte a su distribuidor local para obtener más información.

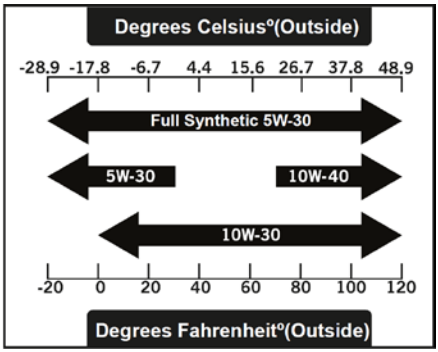

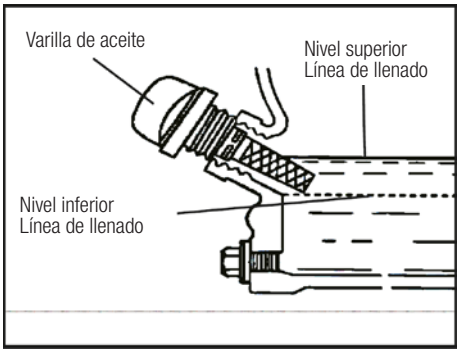

Para el funcionamiento posterior, el nivel de aceite debe comprobarse antes de cada uso, o después de cada 8 horas de funcionamiento. El generador está equipado con un sensor de bajo nivel de aceite y NO arrancará sin una cantidad suficiente de aceite.

Para comprobar el nivel de aceite (antes de cada arranque posterior):

1. Coloque el generador sobre una superficie nivelada. Asegúrese de que el motor está APAGADO antes de añadir o comprobar el aceite.
2. Abra la tapa de acceso al aceite. Retire y limpie la varilla de nivel con un trapo limpio.
3. Introduzca la varilla de nivel de aceite sin enroscarla. 4. Retire la varilla para comprobar la marca de aceite .

Si la marca de aceite cubre menos de la mitad de la varilla, añada aceite lentamente hasta que la marca de aceite llegue a la parte superior de la varilla (o cuando pueda ver que el aceite llega hasta la mitad de la rosca de llenado de aceite).

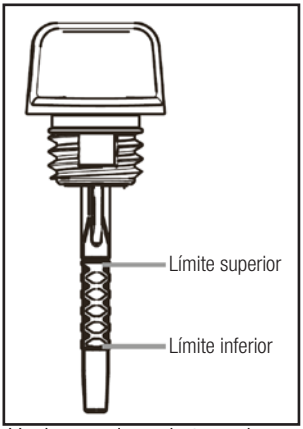

4. Limpie cualquier fuga de aceite y apriete firmemente la varilla. 5. Vuelva a colocar la tapa de acceso al aceite.

PASO 2 - AÑADIR/COMPROBAR COMBUSTIBLE

ADVERTENCIA: Mantenga el generador alejado de llamas abiertas. Este generador puede emitir vapores de gasolina altamente inflamables y explosivos, que pueden causar quemaduras graves o incluso la muerte si se inflaman. Una llama abierta cercana puede provocar una explosión aunque no esté en contacto directo con la gasolina.

- No lo utilice cerca de una llama, calor o cualquier otra fuente de ignición.
- No fume cerca del generador.
- Opere siempre sobre una superficie firme y nivelada.
- Apague siempre el generador antes de repostar. Deje que el generador se enfríe durante al menos 2 minutos antes de quitar el tapón de combustible. Afloje el tapón lentamente para aliviar la presión del depósito.
- No llene demasiado el depósito de combustible. El combustible puede expandirse durante el funcionamiento. No llene el depósito hasta arriba. Deje que se expanda.
- Compruebe siempre si se ha derramado combustible antes de poner la máquina en marcha. Limpie cualquier derrame de combustible antes de arrancar.
- Vacíe el depósito de combustible antes de almacenar o transportar el generador para evitar derrames.

Utilice SÓLO UTILICE SOLO COMBUSTIBLE E95 o E98.

AVISO

-Nunca utilice una mezcla de aceite y petróleo.
-No utilice nunca gasolina vieja.
-Evite que entre suciedad o agua en el depósito de combustible.
-La gasolina puede envejecer en el depósito y dificultar el arranque. Nunca almacene el generador durante más de 2 meses con combustible en el depósito.
-Mantenga la gasolina alejada de chispas, llamas abiertas, luces piloto, calor y otras fuentes de ignición.

Para añadir gasolina, siga estos pasos:

1. Asegúrese de que el generador está apagado y sobre una nivelada. Desenrosque el tapón de la gasolina y déjelo a un lado. El tapón de combustible tapón de combustible puede estar apretado y ser difícil de desenroscar.
2. Añada lentamente gasolina sin plomo al depósito de combustible. Tenga cuidado de no llenar en exceso.

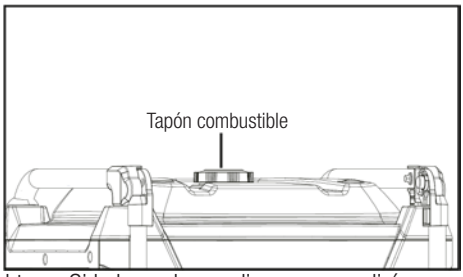

NOTA: No llene el depósito de combustible hasta el tope. Si lo hace, la gasolina se expandirá y se derramará durante el uso, incluso con el tapón de combustible colocado.

3. Vuelva a colocar el tapón de combustible y limpie la gasolina derramadacon un paño seco.

Para comprobar el nivel de combustible:

Durante el funcionamiento, el nivel de combustible se mostrará en el CENTRO DE DATOS del panel, o compruebe el indicador de combustible.
Si el nivel de combustible es bajo, rellene el depósito de combustible antes de poner en marcha el generador la próxima vez.

PASO 3 - CONECTAR LA BATERÍA

ADVERTENCIA: LA BATERÍA DESPRENDE GAS HIDRÓGENO EXPLOSIVO.
- Mantenga la batería alejada de chispas, cigarrillos u otras fuentes de llama.
- No conecte ni desconecte la batería con el generador en marcha.
- Realice el mantenimiento o utilice la batería sólo en áreas bien ventiladas.

ADVERTENCIA: La batería contiene ácido sulfúrico. El ácido de la batería es venenoso.
Si se inclina el generador con la batería instalada, puede derramarse el ácido de la batería.
- Lleve ropa protectora y gafas cuando realice el mantenimiento de la batería.
- Manténgala fuera del alcance de los niños.
- Si el ácido de la batería entra en contacto con la piel, lávese inmediatamente con agua.
- Si le entra ácido de la batería en los ojos, láveselos con agua durante al menos 15 minutos y llame inmediatamente a un médico.

En caso de ingestión, acuda inmediatamente al médico. Beba una gran cantidad de agua o leche. A continuación, beba leche de magnesia o aceite vegetal.

El generador se envía con el terminal negativo (-) de la batería de iones de litio desconectado para maximizar la seguridad.
(-) de la batería para maximizar la seguridad. Para arrancar el generador utilizando el arranque eléctrico, la batería debe estar conectada.
Para conectar la batería:
1. Gire el mando de la tapa de la batería a la posición de desbloqueo y retire la tapa de acceso del panel trasero.
2. Afloje las correas de goma y extraiga la batería.
3. Retire la tapa del borne negativo (-) de la batería y conecte el cable negro al borne negativo (-) de la batería.
El polo positivo del generador ya ha sido conectado. Compruebe dos veces que la conexión es segura.
4. Vuelva a colocar la batería en su posición y utilice las correas de goma para sujetarla.
5. Vuelva a instalar y fije la tapa de acceso a la batería.

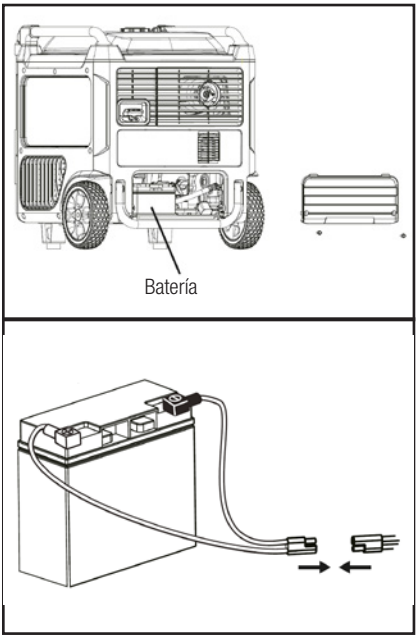

AVISO: Si no tiene previsto utilizar el generador durante un largo periodo de tiempo, le recomendamos que DESCONECTE el cable negativo de la batería para evitar que la batería pierda carga. Después de desconectar el cable, cubra el extremo libre con un aislante como cinta aislante. También puede optar por utilizar un cargador de goteo (no incluido) para mantener la carga de la batería.

PASO 4 - CONECTE A TIERRA EL GENERADOR

Para reducir el riesgo de descarga eléctrica y maximizar la seguridad, el generador debe estar correctamente conectado a tierra.
Conecte a tierra el generador apretando la tuerca de conexión a tierra en el panel de control frontal contra un cable de conexión a tierra. Un cable de conexión a tierra generalmente aceptable es un cable de cobre trenzado n.º 12 AWG (American Wire Gauge).
Este cable de conexión a tierra debe conectarse en el otro extremo a una varilla de conexión a tierra de cobre, latón o acero que se introduzca en la tierra.
El cable y las varillas de conexión a tierra no se incluyen con el generador.

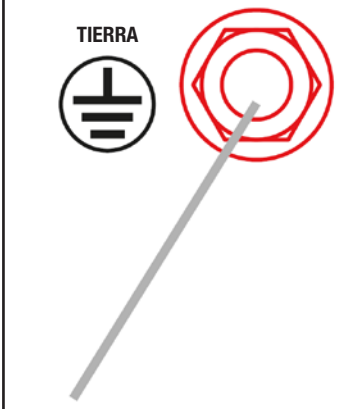

NOTA: Los códigos de conexión a tierra pueden variar según el lugar. Póngase en contacto con un electricista local para comprobar los códigos de la zona.

ADVERTENCIA: Si no se conecta a tierra correctamente el generador, aumenta el riesgo de descarga eléctrica.

FUNCIONAMIENTO A ALTITUDES SUPERIORES A 3000 PIES

El sistema de combustible de este generador puede verse afectado por el funcionamiento a grandes altitudes. La operación apropiada puede ser garantizar mediante la instalación de un kit de altitud en altitudes superiores a 3000 pies sobre el nivel del mar. A altitudes superiores a 8000 pies, el motor puede experimentar una disminución en el rendimiento, incluso con el kit de altitud adecuado. El funcionamiento de este generador sin dicho kit puede aumentar las emisiones del motor y disminuir tanto la economía de combustible y el rendimiento. Póngase en contacto con su centro de servicio autorizado para obtener información importante sobre estas modificaciones.

PUESTA EN MARCHA DEL GENERADOR

Antes de poner en marcha el generador, asegúrese de haber leído y realizado los pasos de la sección “Preparación del generador” de este manual. Si no está seguro de cómo realizar alguno de los pasos de este manual, comuníquese con su centro de servicio autorizado.

PELIGRO: MONÓXIDO DE CARBONO
Usar un generador en interiores PUEDE MATARTE EN MINUTOS. El escape del generador contiene monóxido de carbono (CO).
Este es un gas venenoso que no se puede ver ni oler. Si puedes oler el escape del generador, estás respirando CO.
Pero incluso si no puedes oler el escape, podrías estar respirando CO.
NUNCA uses un generador dentro de casas, garajes, espacios bajos u otras áreas parcialmente cerradas. En estas áreas se pueden acumular niveles letales de monóxido de carbono. Usar un ventilador o abrir ventanas y puertas NO proporciona suficiente aire fresco. SOLO usa un generador EN EL EXTERIOR y lejos de ventanas, puertas y rejillas de ventilación.
Estas aberturas pueden atraer el escape del generador.
Incluso si usas un generador correctamente, el CO puede filtrarse en la casa. SIEMPRE usa una alarma de CO a batería o de respaldo de batería en la casa. Si comienzas a sentirte enfermo, mareado o débil después de que el generador haya estado funcionando, sal a tomar aire fresco INMEDIATAMENTE. Consulta a un médico. Es posible que tengas intoxicación por monóxido de carbono.
⚠ **ADVERTENCIA:** El escape de este producto contiene sustancias químicas que el estado de California considera que causan cáncer, defectos de nacimiento u otros daños reproductivos
⚠ **ADVERTENCIA:** NO utilice el generador cerca de llamas abiertas o materiales inflamables. Este generador puede emitir vapores de gasolina altamente inflamables y explosivos, que pueden causar quemaduras graves o incluso la muerte si se encienden.
Una llama abierta cercana puede provocar una explosión incluso si no está en contacto directo con la gasolina. No fume cerca del generador.
⚠ **ADVERTENCIA:** Este generador produce un voltaje potente que puede provocar electrocución.
⚠ **ADVERTENCIA:** No lo utilice en condiciones de lluvia o humedad. No toque cables desnudos ni receptáculos (tomacorrientes).
No permita que los niños o personas no calificadas lo operen.
⚠ **ADVERTENCIA:** El generador SÓLO debe conectarse a dispositivos eléctricos, ya sea directamente o con un cable de extensión. NUNCA LO CONECTE A UN SISTEMA ELÉCTRICO DE UN EDIFICIO sin un electricista calificado y conectado a un interruptor de transferencia como un sistema derivado por separado. Dichas conexiones deben cumplir con las leyes y códigos eléctricos locales. El incumplimiento puede crear una retroalimentación, que puede provocar lesiones graves o la muerte a los trabajadores de servicios públicos.

Para maximizar la seguridad, SIEMPRE conecte a tierra el generador antes de usarlo (consulte la sección “CONEXIÓN A TIERRA DEL GENERADOR” en la página 14).
Utilice un interruptor de circuito por falla a tierra (GFCI) en áreas altamente conductoras, como cubiertas de metal o estructuras de acero.

Los GFCI están disponibles en línea con algunos cables de extensión.

PRECAUCIÓN: Desconecte todas las cargas eléctricas del generador antes de intentar encenderlo.

Antes de poner en marcha el generador:

1.Verifique que el generador se encuentre en el exterior sobre una superficie seca y nivelada. Deje al menos dos pies de espacio libre a ambos lados del generador.

2.Para maximizar la seguridad, verifique que el generador esté correctamente conectado a tierra (consulte "CONEXIÓN A TIERRA DEL GENERADOR").

3.Verifique que haya suficiente nivel de aceite en el cárter. Agregue aceite si es necesario (consulte "AGREGAR/VERIFICAR ACEITE").

4.Asegúrese de que haya suficiente nivel de gasolina en el tanque de combustible. Agregue combustible si es necesario (consulte "AGREGAR/VERIFICAR COMBUSTIBLE").

5. Asegúrese de que todos los dispositivos eléctricos estén desenchufados del generador durante el encendido. De lo contrario, será difícil que el motor arranque.

6. Antes de poder poner en marcha el generador, se debe realizar un procedimiento de arranque inicial para que el generador y el control remoto se reconozcan entre sí.

Para poner en marcha el generador, realice los siguientes pasos:

1. Gire el interruptor LOW IDLE MODE a la posición "OFF" (APAGADO).
2. Gire el interruptor FUEL a la posición "ON" (ENCENDIDO).

Arranque manual:

1. Gire la perilla del interruptor a la posición "ON".
2. Presione el INTERRUPTOR DEL MOTOR para encenderlo.
3. Tire del arrancador manual lentamente hasta sentir resistencia y luego tire rápidamente.

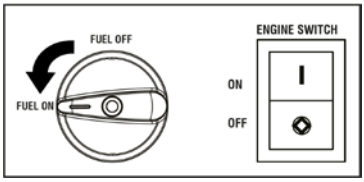

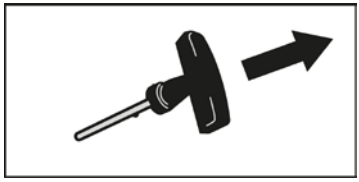

Arranque con un botón:

Gire la perilla del interruptor a la posición "ON", presione el INTERRUPTOR DEL MOTOR en "ON" y luego presione el botón de arranque con un botón.

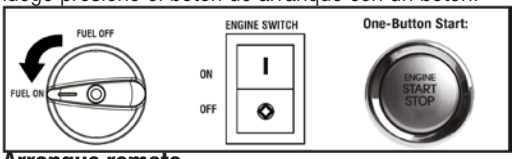

Arranque remoto

Gire la perilla del interruptor a la posición "ON", presione el INTERRUPTOR DEL MOTOR en "ON" y luego mantenga presionado el interruptor de ARRANQUE REMOTO durante 3 segundos.

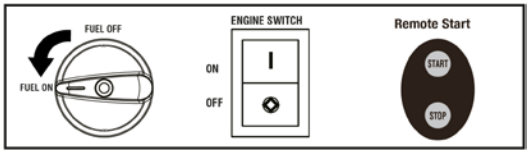

APAGADO DEL GENERADOR

PRECAUCIÓN: Desenchufar los dispositivos en funcionamiento puede causar daños al generador. Nunca detenga el motor con dispositivos eléctricos conectados y en funcionamiento.

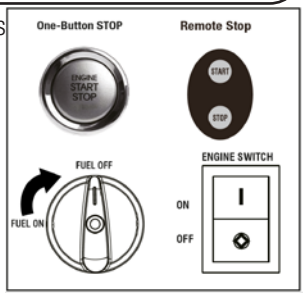

1. Apague todos los dispositivos eléctricos antes de desenchufarlos del generador. Desenchufar dispositivos en funcionamiento puede dañar el generador.
2. Deje que el generador funcione sin carga durante unos minutos para estabilizar las temperaturas internas.
3. Presione el botón “STOP” o el botón de parada remota “STOP”. Gire el interruptor de la perilla a “OFF” y presione el INTERRUPTOR DEL MOTOR a “OFF”.

Si tiene prisa y no quiere esperar a que el generador se apague automáticamente, está disponible la función de apagado manual. Sin embargo, este método dejará combustible estancado en el carburador, lo que puede provocar obstrucciones, una vida útil más corta y otros problemas de mantenimiento. Si utiliza este método con frecuencia, asegúrese de drenar el carburador antes de cualquier período de almacenamiento prolongado.

Cambio de combustibles (propano/GLP)





1. Desconecte todas las cargas eléctricas del generador.
2. Conecte la manguera de gas GLP a la fuente de combustible de propano. Abra completamente la perilla del cilindro de propano/GLP.
3. Gire la FUENTE DE COMBUSTIBLE a GLP.

Cambio de combustibles (gasolina)





1. Desconecte todas las cargas eléctricas del generador.
2. Asegúrese de que el tanque de propano esté completamente cerrado.
3. Gire la FUENTE DE COMBUSTIBLE a GAS.

ADVERTENCIA: Deje que el generador se enfríe antes de tocar áreas que se calientan durante el uso.

PRECAUCIÓN: Dejar gasolina en el tanque de combustible durante períodos prolongados puede dificultar el arranque del generador en el futuro. NUNCA guarde el generador durante períodos prolongados (más de 2 meses) con combustible en el tanque de combustible. Consulte “ALMACENAMIENTO DEL GENERADOR”.

MANTENIMIENTO

PROGRAMA DE MANTENIMIENTO RECOMENDADO

El mantenimiento rutinario adecuado del generador ayudará a prolongar la vida útil de la máquina. Realice las comprobaciones y operaciones de mantenimiento de acuerdo con el Programa de mantenimiento. Si tiene alguna pregunta sobre los procedimientos de mantenimiento que se indican en este manual, comuníquese con su centro de servicio autorizado.

ADVERTENCIA: Nunca realice operaciones de mantenimiento mientras el generador esté en funcionamiento. Antes de realizar tareas de mantenimiento o servicio técnico en el generador, apáguelo, desconecte todos los dispositivos y deje que se enfríe.

Programa de mantenimiento recomendado		Cada 8 horas o diariamente	Cada 25 horas	Cada 3 meses o 50 horas	Cada 6 meses o 100 horas	Antes del almacenamiento	Según sea necesario
Aceite de motor	Comprobar nivel	X					
	Reemplazar		X*			X	X
Filtro de aire	Controlar			X*			
	Limpieza			X*			
Bujía	Revisar/ limpiar/ recubrir				X		
	Cambiar					X	X
Tanque de combustible	Comprobar nivel	X					
	Drenar					X	X
Carburador (Apagado automático)	Drenar					X	X
Carburador (Apagado manual)		X				X	
Supresor de chispas	Comprobar/ Limpiar				X		
Batería	Desconectar					X	

* Limpie o cambie con mayor frecuencia en condiciones de mucho polvo o cuando trabaje bajo cargas pesadas.

CONSEJOS IMPORTANTES PARA EL MANTENIMIENTO DEL GENERADOR:

- Vacíe el carburador después de cada uso y antes de guardarlo para evitar que se obstruya.
- No guarde el generador con combustible dentro del depósito durante más de 2 meses, ya que el combustible se estropeará.
- Haga funcionar el generador durante al menos 20 minutos cada mes para cargar la batería y maximizar la vida útil del generador.

NOTA: Si no se realiza el mantenimiento adecuado del generador, se anulará la garantía.

Mantenimiento del filtro de aire

1. Retire la placa de cubierta de mantenimiento en el costado de la unidad.
2. Retire la perilla y la placa de cubierta del filtro de aire.
3. Retire el elemento filtrante.
4. Si el elemento filtrante está sucio, lávelo con agua limpia y jabón tibio y séquelo.
5. Aplique una capa de lubricante para motor en el elemento filtrante y exprímalo.
6. Vuelva a instalar el elemento filtrante en la unidad del purificador de aire.
7. Vuelva a instalar la placa de cubierta del filtro de aire.
8. Vuelva a instalar la placa de cubierta de mantenimiento en el costado de la unidad.

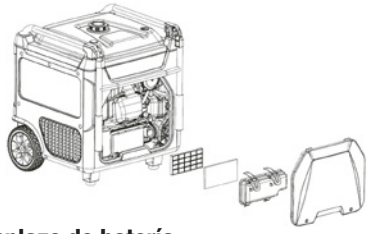

Reemplazo de batería

ADVERTENCIA: Peligro de quemaduras. La batería contiene ácido sulfúrico (electrolito), que es altamente corrosivo y venenoso.
Use ropa protectora y protección para los ojos cuando trabaje cerca de la batería. Mantenga a los niños alejados de la batería.

PRECAUCIÓN: Los postes y terminales de la batería contienen plomo y compuestos de plomo. Lávese las manos después de manipularlos.
1. Desatornille la perilla y retire la placa de cubierta de mantenimiento izquierda.
2. Afloje las tuercas y retire la cubierta de la batería.
3. Reemplace la batería por una nueva.
4. Vuelva a colocar la batería en su lugar y fíjela con las tuercas y la placa de cubierta de la batería.
5. Vuelva a instalar y fije la placa de cubierta de mantenimiento izquierda.

AVISO: Deseche la batería usada de forma adecuada de acuerdo con las pautas establecidas por su gobierno local o estatal.

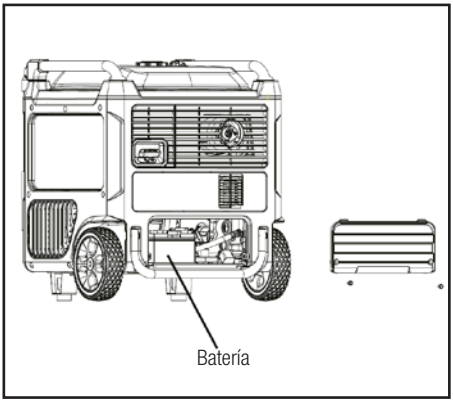

Mantenimiento de bujías

La bujía debe tener la separación correcta y no tener depósitos para garantizar el funcionamiento correcto del motor.
Para comprobarlo:
1. Gire la perilla y retire la tapa de mantenimiento.
2. Retire la tapa de la bujía.
3. Limpie la suciedad que haya alrededor de la base de la bujía.
4. Retire la bujía con la llave provista.
5. Inspeccione la bujía para ver si tiene daños y límpiela con un cepillo de alambre antes de volver a instalarla. Si el aislador está agrietado o astillado, debe reemplazarse la bujía.
6. Mida la separación de la bujía. La separación correcta es de 0,028 a 0,031 pulg. (0,7 a 0,8 mm). Para ampliar la separación, si es necesario, doble con cuidado el electrodo de tierra (superior). Para reducir la separación, golpee suavemente el electrodo de tierra sobre una superficie dura.
7. Coloque la bujía en su posición; enrósquela con la mano para evitar que se enrosque mal.
8. Apriete con la llave para comprimir la arandela. Si la bujía es nueva, use 1/2 vuelta para comprimir la arandela lo suficiente. Si reutiliza una bujía

vieja, gire entre 1/8 y 1/4 de vuelta para lograr una compresión adecuada de la arandela.

NOTA:

Una bujía mal ajustada se calentará mucho y podría dañar el motor.

9. Vuelva a colocar la tapa de la bujía.

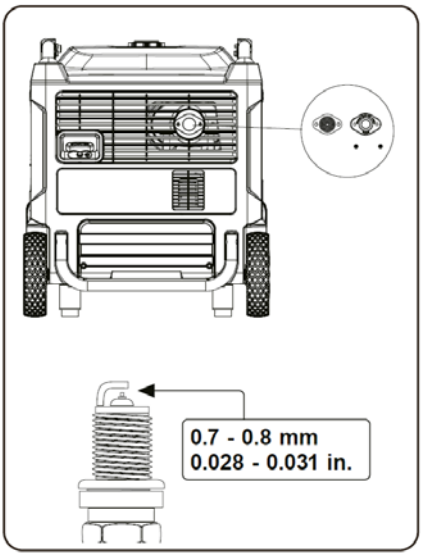

Holgura de válvulas

Importante: comuníquese con un centro de servicio autorizado para obtener asistencia técnica. Una holgura de válvulas adecuada es esencial para prolongar la vida útil del motor. Verifique la holgura de válvulas según el programa de mantenimiento.

Holgura de válvulas	Válvula de admisión	Válvula de escape
	0.004~0.006 inch 0.1~0.15 mm	0.004~0.006 inch 0.1~0.15 mm
Esfuerzo de torsión	10-12 N·M	10-12 N·M

AVISO: La comprobación y el ajuste de la holgura de las válvulas deben realizarse con el motor frío.

Limpieza del parachispas

1. Deje que el motor se enfríe por completo antes de reparar el parachispas.
2. Afloje el perno (A) para quitar la placa de presión de la brida (B) y el parachispas (C).
3. Retire con cuidado los depósitos de carbón de la malla del filtro del parachispas (C) con un cepillo de alambre de acero.
4. Si el parachispas (C) está dañado, reemplácelo.
5. Coloque el parachispas (C) en el silenciador y vuelva a instalarlo con los pernos que quitó en el paso 2.

NOTA:

Este producto está equipado con un parachispas que ha sido evaluado por el Servicio Forestal del USDA; sin embargo, los usuarios del producto deben cumplir con las normas federales, estatales y locales de prevención de incendios. Consulte con las autoridades correspondientes. Comuníquese con el servicio de atención al cliente o con un centro de servicio calificado para comprar un parachispas de repuesto.

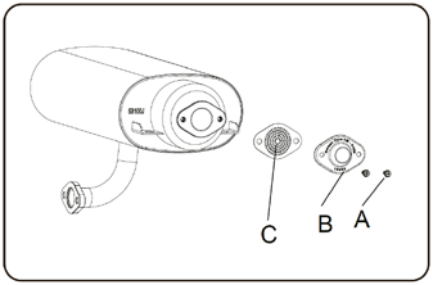

MANTENIMIENTO DEL GENERADOR

Asegúrese de mantener limpio el generador y de almacenarlo adecuadamente. Utilice la unidad únicamente sobre una superficie plana y nivelada en un entorno de funcionamiento limpio y seco. **NO** exponga la unidad a condiciones extremas, polvo excesivo, suciedad, humedad o vapores corrosivos.

NOTA:

NO utilice una manguera de jardín para limpiar el generador.

El agua puede entrar en el generador a través de

las ranuras de refrigeración y dañar los devanados del generador.
Utilice un paño húmedo para limpiar las superficies exteriores del generador.
Utilice un cepillo de cerdas suaves para eliminar la suciedad y el aceite.
Utilice un compresor de aire de 25 PSI (172 kPa) para limpiar la suciedad y los residuos del generador.
Inspeccione todos los conductos de ventilación y las ranuras de refrigeración para asegurarse de que estén limpios y sin obstrucciones.

ALMACENAMIENTO

Se recomienda poner en marcha y hacer funcionar el generador durante 30 minutos cada 30 días. Si esto no es posible, consulte la sección sobre almacenamiento a corto y largo plazo que se encuentra a continuación.

DRENAJE DEL TANQUE DE COMBUSTIBLE/CARBURADOR

Para ayudar a evitar depósitos de goma en el sistema de combustible, drene el combustible del tanque y del carburador antes de guardarlo.
1. Con la ayuda de otra persona, coloque el generador sobre una plataforma elevada, como una mesa o un escritorio.
2. Desatornille la perilla de la tapa de mantenimiento y retire la tapa del panel lateral.

Para drenar el tanque de combustible:
3. Asegúrese de que el interruptor de combustible esté en la posición “ON”.

Para drenar el carburador:
3. Asegúrese de que el interruptor de combustible esté en la posición “OFF” (APAGADO). En esta posición, la válvula de combustible está apagada, de modo que solo se drene el combustible que queda dentro del carburador.

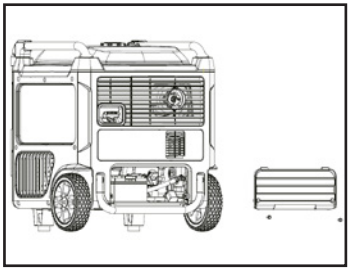

4. Se puede acceder al carburador entre el motor y el filtro de aire. Localice el tubo transparente del carburador que se extiende hacia abajo a través de la placa base del generador.
5. Prepare un recipiente de almacenamiento de gasolina aprobado y dirija el extremo del tubo de drenaje hacia el recipiente.
6. Abra el tornillo de drenaje del carburador con un destornillador de punta plana (no incluido) y drene la gasolina que se haya acumulado dentro del carburador a través del tubo de drenaje hacia el recipiente de almacenamiento de gasolina aprobado.

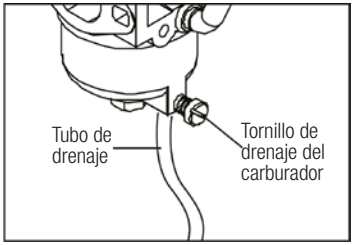

7. Una vez que se haya drenado el combustible, apriete el tornillo de drenaje con el destornillador.
NOTA: Asegúrese de drenar el carburador antes de guardar el generador durante períodos prolongados.
8. Vuelva a instalar el panel de servicio.

DRENAJE/CAMBIO DE ACEITE

Cambie el aceite de acuerdo con el Programa de mantenimiento recomendado.

Cambie el aceite CON MÁS FRECUENCIA si opera con carga pesada o temperaturas ambientales altas. También es necesario drenar el aceite del cárter si se ha contaminado con agua o suciedad. Cambiar el aceite cuando el motor está caliente permite un drenaje completo.

Para cambiar el aceite del motor:

1. Con la ayuda de otra persona, coloque el generador sobre una plataforma elevada, como una mesa o un banco de trabajo.

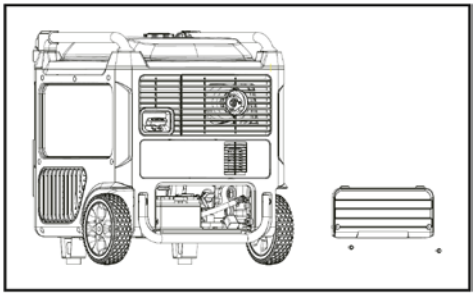

NOTA: Para evitar posibles derrames de aceite del recipiente del carburador, vacíe el carburador antes de drenar el aceite.

2. Desatornille la perilla de la tapa de acceso al aceite y retire la tapa del panel lateral.
3. Coloque un recipiente adecuado debajo del generador para recoger el aceite usado.
4. Busque debajo del generador y retire el sello de goma negro ubicado debajo del tapón de drenaje de aceite.

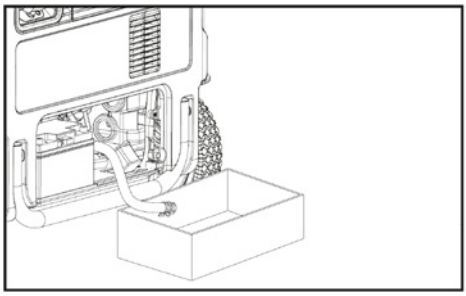

5. Retire la tapa de llenado/varilla de nivel de aceite.
6. Use una llave para quitar el tapón de drenaje de aceite y deje que el aceite se drene por completo.
7. Vuelva a colocar el tapón de drenaje de aceite después de que se haya drenado el aceite.
8. Vuelva a colocar el sello de goma negro.

NOTA: Nunca deseche el aceite de motor usado en la basura ni por el desagüe. Llame a un centro de reciclaje local o a un taller mecánico para organizar la eliminación adecuada del aceite.

9. Con el generador en una posición nivelada, vuelva a llenarlo con aceite de motor siguiendo las instrucciones de la sección Verificación y adición de aceite de motor que se encuentra en este manual.
10. Vuelva a colocar la varilla de nivel de aceite y apriétela bien. Limpie cualquier derrame de aceite y vuelva a colocar la tapa de acceso al aceite.

TRANSPORTE Y ALMACENAMIENTO

TRANSPORTE DEL GENERADOR

Para evitar derrames de combustible durante el transporte, asegúrese de realizar lo siguiente:

1. Apriete la tapa del combustible y gire la válvula de alivio de vacío a la posición “OFF” (apagado).
2. Coloque el interruptor del motor en la posición “OFF” (apagado).
3. Drene el tanque de combustible si es posible.
4. Mantenga el generador en posición vertical. Nunca coloque el generador de lado o boca abajo, ya que esto dificultará el arranque.

ADVERTENCIA: Evite la luz solar directa dentro de un vehículo. Si el generador se deja en un vehículo cerrado durante muchas horas, la temperatura alta podría provocar que el combustible se vaporice y provoque una posible explosión.

ALMACENAMIENTO DEL GENERADOR

Apague el generador y deje que la unidad se enfríe a temperatura ambiente antes de guardarlo. NUNCA coloque ningún tipo de cubierta de almacenamiento sobre el generador mientras aún esté caliente. No obstruya ninguna abertura de ventilación.

Siga los procedimientos que se indican a continuación para almacenar correctamente su generador. Recomendamos encarecidamente que haga funcionar el generador una vez al mes durante 20 a 30 minutos. Conecte una carga pequeña para garantizar que haya una salida de energía adecuada.

Para períodos cortos (30 a 60 días):	**Durante períodos prolongados (más de 60 días):**
• Vacíe el carburador. • Desconecte el cable negativo de la batería. • **Agregue estabilizador de combustible:** Siga las instrucciones y las porciones sugeridas de su estabilizador preferido. Haga funcionar el motor durante 15 a 20 minutos, permitiendo que el estabilizador de combustible se mezcle con la gasolina y circule por el carburador, y luego agregue combustible. Llenar el tanque de combustible por completo reduce la cantidad de aire en el tanque y ayuda a combatir el deterioro del combustible.	• Desconecte el cable negativo de la batería. • Vacíe el tanque de combustible y el carburador (consulte “DRENAJE DEL TANQUE DE COMBUSTIBLE”). NUNCA guarde el generador con combustible en el tanque durante más de dos meses. • Cambie el aceite del motor (consulte “CAMBIO DE ACEITE”).

ADVERTENCIA: Guarde el generador en posición vertical en un lugar fresco y seco, lejos de fuentes de calor, llamas abiertas, chispas o luces piloto.

ELIMINACIÓN DEL PRODUCTO

No deseche el generador usado ni sus piezas con la basura doméstica. Este producto contiene componentes eléctricos o electrónicos que deben reciclarse. Lleve este producto a su centro de reciclaje local para su eliminación responsable y así minimizar su impacto ambiental.

No deseche el aceite o el combustible usados en la basura ni por el desagüe. Comuníquese con su centro de reciclaje local o taller mecánico para organizar la eliminación adecuada del aceite o el combustible.

GUÍA DE SOLUCIÓN DE PROBLEMAS

EL MOTOR NO ARRANCA

Posible causa	Solución
Batería no cargada.	Cargar la batería.
El interruptor del motor está en la posición OFF (APAGADO).	Gire el interruptor del motor a la posición ON.
Sin combustible.	Llene el tanque de combustible.
Gasolina rancia o agua en la gasolina.	Drene todo el sistema y vuelva a llenarlo con combustible nuevo.
El nivel de aceite del motor es bajo.	El motor está equipado con un sistema de apagado por bajo nivel de aceite. Si el nivel de aceite del motor es bajo, se debe rellenar antes de que la unidad arranque. Verifique el nivel de aceite del motor y rellene, si es necesario.
El interruptor de combustible está en la posición OFF (APAGADO).	Gire el interruptor de combustible a la posición ON.
Bujía defectuosa, sucia o con un espacio entre electrodos inadecuado.	Reemplace la bujía.
Motor almacenado sin tratar ni drenar la gasolina, o repostado con gasolina en mal estado.	Vacíe el combustible. Reposte con gasolina nueva.
Filtro de combustible sucio.	Reemplace el filtro de combustible o comuníquese con un centro de servicio calificado.

AL MOTOR LE FALTA POTENCIA.

Posible causa	Solución
Filtro de aire sucio.	Revise el elemento del filtro de aire. Límpielo o reemplácelo según sea necesario.
Motor almacenado sin tratar ni drenar la gasolina, o reabastecido con gasolina en mal estado.	Vacíe el combustible. Llene el tanque con gasolina nueva. Si el problema persiste, comuníquese con un centro de servicio calificado.

EL TOMACORRIENTE DE CA NO FUNCIONA.

Posible causa	Solución
El indicador de SALIDA está APAGADO y el indicador de SOBRECARGA está ENCENDIDO	Verifique la carga del aire acondicionado. Detenga y vuelva a encender el motor. Verifique la entrada de aire de enfriamiento. Detenga y vuelva a encender el motor.
Se dispararon los protectores del circuito de CA	Verifique la carga de CA y restablezca los protectores del circuito de CA
El artículo enchufado está defectuoso	Pruebe un artículo diferente

Si el problema persiste después de probar las soluciones anteriores, comuníquese con el centro de servicio autorizado más cercano para obtener ayuda.

CE Declaración de Conformidad	**ES**
EC Certificate of conformity	**GB**
CE-Konformitätserklärung	**DE**
CE Déclaration de conformité	**F**
CE Declaração de conformidade	**PT**
CE Certificaat van Conformiteit	**NL**
CE Certificato di conformità	**IT**

Fabricante • Manufacturer • Hersteller • Fabricant • Fabricante • fabrikant • Produttore

GRV POWER PRODUCTS, S.L.

Por la presente certifica que lo siguiente • Hereby certifies that the following • Bescheinigt hiermit das die nachfolgenden • Certifie ici que • Certifica que as seguintes • Verklaart hierbij dat het navolgende • Con la presente certifica che il seguente

Generadore • Generator • Stromerzeuger • Groupe Électrogène • Gerador • Stroomgenerator • Generatore

KGG90Ei-DF

Cumple con las especificaciones de la directiva de la máquina y las modificaciones posteriores • Is in compliance with the specifications of the machine directive and subsequent modifications • Steht im Einklang mit den folgenden Richtlinien • Est fabriqué en conformité avec les directives suivantes • Está em conformidade com as especificações da diretiva de máquina e modificações subseqüentes • in overeenstemming is met de specificaties van de machinerichtlijn en latere aanpassingen • È conforme alle specifiche della direttiva sulle macchine e successive modifiche

2006/42/EC (MD) Directiva Seguridad de las Máquina / Machine Directive
2014/30/EU (EMC) Directiva Compatibilidad Electromagnética / EMC Directive
2015/863 (amended 2011/65/EU) RoHS Directive
2000/14/EC (amended 2005/88/EC) Directiva Emisiones Sonoras / Sound Level Directive

96 Lwa dBA

2016/1628 Directiva Certificación Emisiones Gases / Emission EURO 5 Directive

Emisiones EURO5 e9*2016/1628*2022/992SYB2/P*1105*02 engine 460 cc

Cumple con los siguientes estándares • Conforms with the following standards • In Übereinstimmung mit den folgende Standards • Conformément aux normes suivantes Em conformidade com os seguintes padrões • Voldoet aan de volgende normen • Conforme ai seguenti standard

EN ISO 8528-13:2016
EN ISO 60204-1:2006/AC:2010
EN ISO 5395-2: 2013
EN 55012:2007+A1:2009 and EN 61000-6-1:2007 (EMC)
EAN ISO 3744:2010, ISO8528-10:1998 (sound level)

GRV Power Products, S.L.
Avda. Alguema, 8A
17771 Sta. Llogaia Alguema, Spain

June 2024

Xavier Soteras
Managing Director

KOMPAK

Importado en España y Portugal por:
GRV POWER PRODUCTS, S.L.

España
Av. Àlguema, 8A
17771 Santa Llogaia d'Àlguema (Girona)
T: (+34) 972 673 836
www.grvpower.com

Portugal
Rua 46-A, Parque Ind. Da Quimigal nº10
2830-571 Barreiro
(Edificio Tejo)
T: 215941426

KOMPAK

GERADOR INVERSOR DE COMBUSTÍVEL DUPLO

KGG120Ei-DF

Manual do utilizador

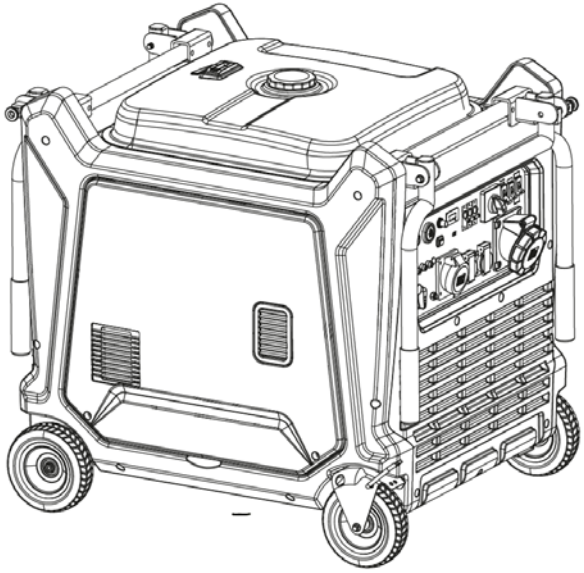

PT

Parabéns por ter escolhido este gerador. Estamos certos que ficará satisfeito com a aquisição de um dos melhores geradores do mercado.
Queremos ajudá-lo a obter os melhores resultados do seu novo gerador e a utilizá-lo em segurança. Este manual contém informações sobre como o fazer, leia-o com atenção.
Quando o seu gerador necessitar de manutenção programada, lembre-se que o seu concessionário tem formação especial em manutenção de geradores e conta com o apoio das divisões de peças e serviços. O seu revendedor dedica-se à sua satisfação e terá todo o prazer em responder às suas perguntas e preocupações.

MODELO	KGG120Ei-DF
Potência inicial	13000W-GASOLINA/11000W-GPL
Potência operacional	12000W-GASOLINA/10800W-GPL
Tensão	230/400 V
Amperagem	2.2/21.SHA(GASOLINA)/hsh.ya/19.Ch(GLP)
Frequencia	50 Hz
Fases	Monofásico/Trifásico
Fator de potência	1.0
R.P.M:	3600
Capacidade do depósito de combustível	40 L
Motor	SV750(744cc)
Capacidade de óleo	1,5 L

ÍNDICE

- INSTRUÇÕES DE SEGURANÇA IMPORTANTES 4
- SÍMBOLOS 12
- ELÉTRICA 13
- CARACTERÍSTICAS.....15
- CONJUNTO.....18
- OPERAÇÃO 19
- MANUTENÇÃO 26
- RESOLUÇÃO DE PROBLEMAS 32

INSTRUÇÕES DE SEGURANÇA IMPORTANTES

PERIGO:

Monóxido de carbono. Usar um gerador dentro de casa PODE MATAR-TE EM MINUTOS. A exaustão do gerador contém níveis elevados de monóxido de carbono (CO), um gás venenoso que não pode ser visto nem cheirado. Se sentir o cheiro do escape do gerador, está a respirar CO. Mas mesmo que não sinta o cheiro do escape, pode estar a respirar CO.
-Nunca utilize um gerador no interior de habitações, garagens, caves ou outras áreas parcialmente fechadas. Níveis mortais de monóxido de carbono podem acumular-se nestas áreas. Utilizar um ventilador ou abrir janelas e portas NÃO proporciona ar fresco suficiente.
-Utilize APENAS o gerador no exterior e longe de janelas, portas e aberturas de ventilação abertas. Estas aberturas podem retirar gases de escape do gerador.
Mesmo quando utiliza um gerador corretamente, o CO pode vazar para dentro da sua casa. Utilize SEMPRE um alarme de CO alimentado por bateria ou com bateria de reserva em casa.
Se começar a sentir-se enjoado, tonto ou fraco depois de o gerador estar a funcionar, saia IMEDIATAMENTE para o exterior. Vá ao médico. Pode apanhar envenenamento por monóxido de carbono.

PERIGO:

Leia e compreenda todas as instruções. O não cumprimento de todas as instruções abaixo pode resultar em eletrocussão, incêndio e/ou envenenamento por monóxido de carbono, o que pode causar morte ou ferimentos graves.

PERIGO:

O Código Elétrico Nacional exige que o gerador seja ligado a uma tomada de ligação à terra aprovada. Antes de utilizar o terminal de ligação à terra, consulte um eletricista qualificado, um inspetor elétrico ou uma agência local com jurisdição sobre os códigos ou regulamentos locais aplicáveis à utilização prevista do gerador.

GUARDE ESTAS INSTRUÇÕES

Este manual contém instruções importantes para este produto que devem ser seguidas durante a instalação e manutenção do gerador.
-Não ligue ao sistema elétrico de um edifício, a menos que o gerador e o interruptor de transferência tenham sido corretamente instalados e a tomada elétrica tenha sido verificada por um eletricista qualificado. A ligação deve isolar a energia do gerador da energia da rede elétrica e deve estar em conformidade com todas as leis e códigos elétricos aplicáveis.
-Não permita que crianças ou pessoas não formadas utilizem esta unidade.
-Não ligue ou opere o motor num espaço confinado, edifício, perto de janelas abertas ou outro espaço não ventilado onde se possam acumular vapores perigosos de monóxido de carbono. O monóxido de carbono, um gás incolor, inodoro e extremamente perigoso, pode causar inconsciência ou morte.
-Mantenha todos os transeuntes, crianças e animais de estimação a pelo menos 3 metros de distância.
-Use calçado ou botas resistentes e secas. Não use descalço.
-Não opere o gerador quando estiver cansado ou sob o efeito de drogas, álcool ou medicamentos.
-Mantenha todas as partes do seu corpo afastadas de quaisquer peças móveis e de todas as superfícies quentes da unidade.
-Não toque em fios descarnados ou receptáculos.

-Não utilize o gerador com cabos de alimentação desgastados, gastos, descascados ou danificados de outra forma.
-Antes de armazenar, deixe o motor arrefecer e drene o combustível da unidade.
-Não utilize nem guarde o gerador sob chuva, neve ou tempo húmido.
-Armazene o gerador num local bem ventilado e com o depósito de combustível vazio. Não armazene combustível perto do gerador.
-Com o depósito de combustível vazio, rode a alavanca do motor/afogador para a posição desligado e evite que a unidade se mova antes de a transportar num veículo.
-Deixe o motor arrefecer durante cinco minutos antes de reabastecer.
-Para reduzir o risco de incêndio e queimaduras, manuseie o combustível com cuidado. É altamente inflamável.
-Não fume enquanto manuseia combustível.
- Armazene o combustível num recipiente aprovado para gasolina.
-Coloque a unidade em terreno nivelado, desligue o motor e deixe-o arrefecer antes de reabastecer.
-Limpe o combustível derramado da unidade. Desaperte lentamente a tampa do combustível para libertar a pressão e evitar que o combustível verta em redor da tampa.
-Aperte bem a tampa do combustível após reabastecer.
-Nunca tente queimar combustível derramado em nenhuma circunstância.
-Os geradores vibram em condições normais de utilização. Durante e após a utilização do gerador, inspecione o gerador, bem como os cabos de extensão e os cabos de alimentação a ele ligados, quanto a danos resultantes de vibrações. Se necessário, repare ou substitua os elementos danificados. Não utilize fichas ou cabos que apresentem sinais de danos, como isolamento partido ou rachado ou lâminas danificadas.
-Para cortes de energia, os geradores estacionários instalados permanentemente são mais adequados para fornecer energia de reserva à residência. Mesmo um gerador portátil ligado corretamente pode ficar sobrecarregado. Isto pode causar o sobreaquecimento ou sobrecarga dos componentes do gerador, resultando num risco de avaria.
-Utilize apenas peças de substituição e acessórios autorizados e siga as instruções na secção Manutenção deste manual. A utilização de peças não autorizadas ou o não cumprimento das instruções de manutenção pode criar um risco de choque elétrico ou ferimentos.
-Mantenha a unidade de acordo com as instruções de manutenção deste manual do operador.
-Inspecione a unidade antes de cada utilização, quanto a fixadores soltos, fugas de combustível, etc. Substitua as peças danificadas.

PRECAUÇÕES DE SEGURANÇA

⚠ PERIGO

Usar um gerador interno PODE MATAR-TE EM MINUTOS. A exaustão do gerador contém monóxido de carbono. É um veneno que não se vê nem se cheira.



NUNCA utilize dentro de casa ou garagem, MESMO QUE as portas e janelas estejam abertas.



Utilize apenas FORA e longe de janelas, portas e aberturas de ventilação.

Evite outros perigos do gerador.
LEIA O MANUAL ANTES DE UTILIZAR.

⚠ AVISO

PERIGO DE GÁS VENENOSO



LO escape do motor contém monóxido de carbono, um gás venenoso que o pode matar em poucos minutos. NÃO PODE cheirar, ver ou provar. Mesmo que não sinta o cheiro dos gases de escape, pode ficar exposto ao gás monóxido de carbono.

-Utilize este produto APENAS no exterior, longe de janelas, portas e aberturas de ventilação para reduzir o risco de acumulação de gás monóxido de carbono e aspiração para espaços ocupados.
-Instale alarmes de monóxido de carbono operados por bateria ou ligue alarmes de monóxido de carbono com bateria de reserva seguindo as instruções do fabricante. Os detetores de fumo não conseguem detetar o gás monóxido de carbono.
-NÃO opere este produto no interior de habitações, garagens, caves, vãos, telheiros ou outros espaços parcialmente fechados, mesmo que utilize ventoinhas ou abra portas e janelas para ventilação. O monóxido de carbono pode acumular-se rapidamente nestes espaços e persistir durante horas, mesmo depois de o produto ter sido desligado.
-Coloque SEMPRE este produto na direção do vento e mantenha o escape do motor longe de espaços ocupados. Se começar a sentir-se enjoado, tonto ou fraco ao utilizar este produto, desligue-o e apanhe ar fresco IMEDIATAMENTE. Consulte um médico. Pode sofrer de envenenamento por monóxido de carbono.

- Se começar a sentir-se enjoado, tonto ou fraco durante a utilização do gerador portátil, Pode ser envenenado por monóxido de carbono. Vá imediatamente para o exterior e Ligue para o 112 para obter assistência médica de emergência. Níveis muito elevados de CO podem fazer com que as vítimas percam rapidamente a consciência antes de se poderem resgatar. NÃO tente desligar o gerador antes de sair de casa. Entrar num espaço fechado onde um gerador está ou esteve em funcionamento pode representar um risco acrescido de exposição ao CO.

⚠ AVISO

O escape do motor deste produto contém químicos conhecidos no Estado da Califórnia por causarem cancro, defeitos congénitos ou outros danos reprodutivos.

⚠ AVISO

Alguns componentes deste produto e dos seus acessórios contêm produtos químicos conhecidos no Estado da Califórnia por causarem cancro, defeitos congénitos ou outros danos reprodutivos. Lave as mãos após o manuseamento.

USO CORRETO

⚠ AVISO

Exemplo de local para reduzir o risco de intoxicação por monóxido de carbono

-Utilize APENAS no exterior e na direção do vento, longe de janelas, portas e aberturas de ventilação.

- Exaustão direta para longe dos espaços ocupados.

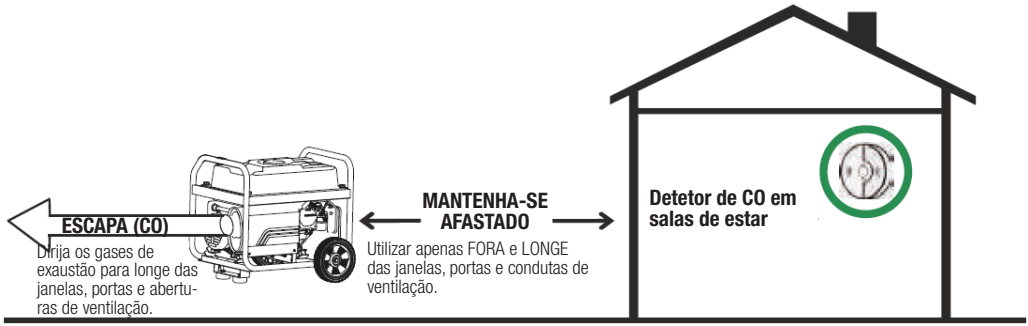

USO INCORRETO

⚠ AVISO

Não o utilize em nenhum dos seguintes locais:

Garagem
Porão
Porão
Sala de estar
Cobertura
Entrada
Varanda
Sala de armazenamento

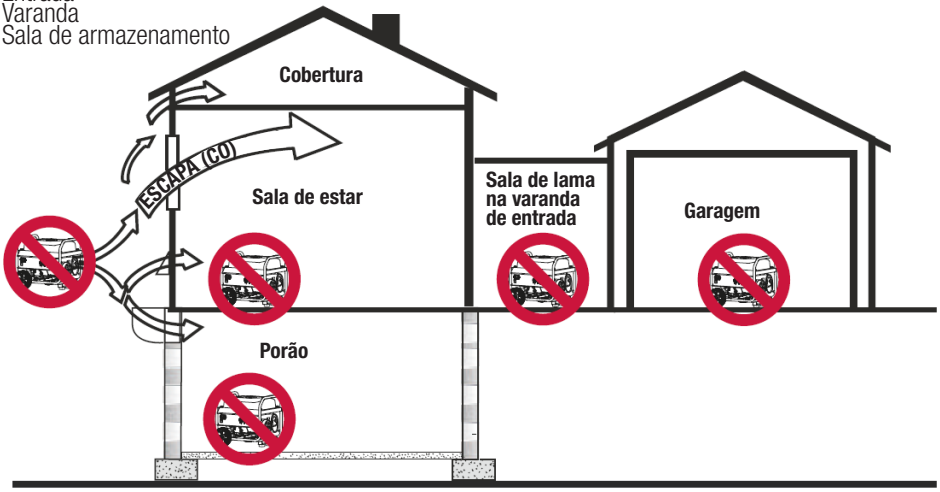

⚠ AVISO

O escape do motor deste produto contém químicos conhecidos no Estado da Califórnia por causarem cancro, defeitos congénitos ou outros danos reprodutivos.



O recuo da corda de arranque (retração rápida) puxará a mão e o braço em direção ao motor mais rapidamente do que pode ser libertado, o que pode causar fraturas, fraturas, contusões ou entorses que podem causar ferimentos graves.
-Ao ligar o motor, puxe o cabo lentamente até sentir resistência e depois puxe rapidamente para evitar contragolpes.
-**NUNCA** ligue ou desligue o motor com dispositivos elétricos ligados e ligados.

⚠ AVISO



O combustível e os seus vapores são extremamente inflamáveis e explosivos e podem provocar queimaduras, incêndios ou explosões, resultando em morte ou ferimentos graves e/ou danos materiais.

AO ADICIONAR OU DRENAR COMBUSTÍVEL
-Desligue o motor do gerador e deixe-o arrefecer durante pelo menos 2 minutos antes de retirar a tampa do combustível. Desaperte a tampa lentamente para aliviar a pressão no reservatório.
-Encha ou esvazie o depósito de combustível ao ar livre.
-NÃO encha demasiado o depósito. Deixe espaço para a expansão do combustível.
-Se derramar combustível, espere que evapore antes de ligar o motor.
-Mantenha o combustível afastado de faíscas, chamas abertas, luzes piloto, calor e outras fontes de ignição.
-Verifique frequentemente as linhas de combustível, o depósito, a tampa e as ligações quanto a fugas ou fugas. Substitua-os se necessário.
- NÃO acenda cigarros nem fume.

AO INICIAR O EQUIPAMENTO
-Certifique-se de que a vela de ignição, o silenciador, a tampa do combustível e o filtro de ar estão no lugar.
- NÃO ligue o motor sem a vela.

AO OPERAR O EQUIPAMENTO
-NÃO utilize o equipamento no interior de edifícios, garagens, varandas, equipamentos móveis, aplicações marítimas ou recintos.
-NÃO incline o motor ou o equipamento num ângulo que possa causar derrame de combustível.
-NÃO desligue o motor deslocando o comando do afogador para a posição “Start”.

QUANDO TRANSPORTAR, MOVER OU REPARAR EQUIPAMENTOS
-Transporte/movimentação/reparação com o depósito de combustível VAZIO ou com a válvula de corte de combustível FECHADA.
-NÃO incline o motor ou o equipamento num ângulo que possa causar derrame de combustível.
-Desligue o fio da vela.

QUANDO ARMAZENAR COMBUSTÍVEL OU EQUIPAMENTO COM COMBUSTÍVEL NO DEPÓSITO
- Armazene longe de fornos, fogões, esquentadores, máquinas de secar roupa ou outros aparelhos que possuam uma luz piloto ou outra fonte de ignição, pois podem inflamar os vapores de combustível.

AVISO



A tensão do gerador pode provocar choque elétrico ou queimaduras, resultando em morte ou ferimentos graves.

-Utilize equipamento de transferência aprovado, adequado à utilização prevista, para evitar feedback, isolando o gerador dos trabalhadores da empresa de energia.

-Se utilizar um gerador como fonte de energia de reserva, avise a empresa de energia.

-Utilize um interruptor de circuito de falha de ligação à terra (GFCI) em qualquer área húmida ou altamente condutora, como decks metálicos ou estruturas de aço.

-NÃO toque em fios descarnados ou receptáculos.

-NÃO utilize o gerador com cabos elétricos desgastados, desgastados ou danificados.

-NÃO opere o gerador à chuva ou em tempo chuvoso.

-NÃO manuseie o gerador ou os cabos elétricos enquanto estiver dentro de água, descalço ou com as mãos ou os pés molhados.

-NÃO permita que pessoas não qualificadas ou crianças operem ou reparem o gerador.

AVISO



O calor e os gases de escape podem inflamar combustíveis ou estruturas, ou danificar o depósito de combustível e provocar um incêndio, o que pode resultar em morte ou ferimentos graves ou danos materiais.

O contacto com a zona do silenciador pode causar queimaduras e ferimentos graves.

- NÃO toque nas peças quentes e EVITE os gases de escape quentes.
- Deixe o equipamento arrefecer antes de lhe tocar.
- É uma violação do Código de Recursos

Contacte o fabricante, revendedor ou distribuidor do equipamento original para obter um supressor de faíscas concebido para o sistema de escape instalado neste motor.

- As peças de substituição devem ser iguais e instaladas na mesma posição que as peças originais.

AVISO



As faíscas não intencionais podem causar incêndio ou choque elétrico, resultando em morte ou ferimentos graves.

AO AJUSTAR OU FAZER REPARAÇÕES NO SEU GERADOR

-Desligue o fio da vela e coloque-o num local onde não possa entrar em contacto com a vela.

AO TESTAR A FAÍSCA NO MOTOR

-Utilize um testador de velas de ignição aprovado.

-NÃO verifique se existe faísca com a vela removida.

AVISO



O motor de arranque e outras peças rotativas podem ficar presos nas mãos, cabelo, roupa ou acessórios, causando ferimentos graves.

-**NUNCA** opere o gerador sem a caixa ou as tampas de proteção.
-**NÃO** use roupas largas, joias ou qualquer coisa que possa ficar presa no motor de arranque ou noutras peças rotativas.
- Prenda o cabelo comprido e retire as jóias.

⚠ CUIDADO

Velocidades de funcionamento excessivamente elevadas podem causar ferimentos ligeiros.
Velocidades de funcionamento excessivamente baixas impõem uma carga pesada.
-**NÃO** manipule a mola do regulador, elos ou outras peças para aumentar a rotação do motor.
O gerador fornece a frequência e a tensão nominais corretas quando opera a uma velocidade regulada.
-**NÃO** modifique o gerador de forma alguma.

OBSERVAÇÃO:

Exceder a capacidade de potência/amperagem do gerador pode danificá-lo ou danificar os dispositivos elétricos a ele ligados.
-NÃO exceda a capacidade de potência/amperagem do gerador.
-Ligue o gerador e deixe o motor estabilizar antes de ligar cargas elétricas.
-Ligue as cargas elétricas na posição OFF e depois ligue-as para funcionar.
-Desligue as cargas elétricas e desligue-as do gerador antes de parar o gerador.

OBSERVAÇÃO:

O tratamento inadequado do gerador pode danificá-lo e diminuir a sua vida útil.
-Utilize o gerador apenas para os usos previstos.
-Se tiver dúvidas sobre a utilização pretendida, consulte o revendedor ou contacte o centro de assistência local.
-Opere o gerador apenas em superfícies niveladas.
-NÃO exponha o gerador a humidade excessiva, pó, sujidade ou vapores corrosivos.
-NÃO insira qualquer objeto nas ranhuras de arrefecimento.
-Se os dispositivos ligados sobreaquecerem, desligue-os e desligue-os do gerador.
-Desligue o gerador se:
-A saída elétrica é perdida.
-O equipamento produz faíscas, fumo ou emite chamas.
-A unidade vibra excessivamente.

⚠ AVISO

Usos médicos e de suporte de vida.
-Em caso de emergência, ligue imediatamente para o 112.
-NUNCA utilize este produto para alimentar dispositivos ou aparelhos de suporte de vida.
-NUNCA utilize este produto para alimentar dispositivos ou aparelhos médicos.
-Informe imediatamente o seu fornecedor de electricidade se você ou alguém do seu agregado familiar depende de equipamento eléctrico para viver.
-Informe imediatamente o seu fornecedor de eletricidade se uma falha de energia puder fazer com que você ou alguém da sua casa sofra uma emergência médica.

⚠ AVISO:

Quando este gerador é utilizado para alimentar um sistema de cablagem predial:

O gerador deve ser instalado por um eletricista qualificado e ligado a um interruptor de transferência como um sistema derivado independente. O gerador deve ser ligado através de um interruptor de transferência que comute todos os condutores, exceto o condutor de terra do equipamento.
A estrutura do gerador deve ser ligada a um elétrodo de ligação à terra aprovado. O não isolamento do gerador da rede elétrica pode resultar em ferimentos ou morte dos trabalhadores da rede elétrica.

SÍMBOLOS

As seguintes palavras-sinal e os seus significados destinam-se a explicar os níveis de risco associados a este produto.

SÍMBOLO	SINAL	SIGNIFICADO
	**PERIGO:**	Indica uma situação iminentemente perigosa que, se não for evitada, resultará em morte ou ferimentos graves.
	**ATENÇÃO:**	Indica uma situação potencialmente perigosa que, se não for evitada, poderá resultar em morte ou ferimentos graves.
	**CUIDADO:**	Indica uma situação potencialmente perigosa que, se não for evitada, poderá resultar em ferimentos ligeiros ou moderados.
	AVISO:	(Sem símbolo de alerta de segurança) Indica informações importantes não relacionadas com o perigo de ferimentos, como por exemplo uma situação que pode resultar em danos materiais.

ETIQUETAS DE SEGURANÇA

As informações seguintes estão localizadas no gerador. Para sua segurança, leia e compreenda todas as etiquetas antes de ligar o gerador.



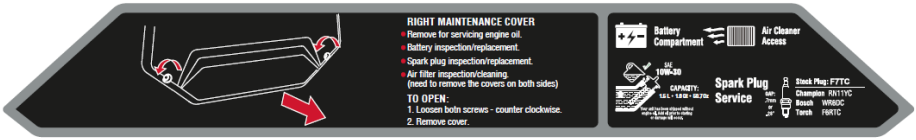

ELÉTRICO

CAPACIDADE DO GERADOR

Certifique-se de que o gerador pode fornecer watts contínuos (em funcionamento) e de pico (inicial) suficientes para os artigos que irá alimentar ao mesmo tempo. Siga estes passos simples.

1.º Selecione os itens que vai alimentar ao mesmo tempo.

2.º Some os watts contínuos (em funcionamento) destes itens. Esta é a quantidade de energia que o gerador deve produzir para manter os artigos em funcionamento. Consulte a tabela de referência de potência à direita.

3.º Calcule quantos watts de pico (iniciais) serão necessários. A potência de surto é a pequena explosão de energia necessária para iniciar ferramentas ou aparelhos elétricos, como uma serra circular ou um frigorífico. Uma vez que nem todos os motores arrancam ao mesmo tempo, a potência total de surto pode ser calculada adicionando apenas os artigos com a maior potência adicional de surto à potência nominal total do passo 2.

Exemplo:

Ferramenta ou dispositivo	Watts em execução*	Watts iniciais*
Ar condicionado de janela, 10.000 BTU	1200	1800
Geladeira	700	2200
Bomba de poço de 1/3 HP	1000	2000
Televisão de 27 polegadas	500	0
Luz (75 watts)	75	0
	3.475 watts operacionais totais	2.200 watts iniciais mais elevados

Watts operacionais totais	3475
Watts iniciais mais elevados	+2200
Total de watts iniciais necessários	5675

GESTÃO DE ENERGIA

Para prolongar a vida útil do gerador e dos dispositivos ligados, é importante ter cuidado ao adicionar cargas elétricas ao gerador. Nada deve ser ligado às saídas do gerador antes de ligar o motor. A forma correta e segura de gerir a potência do gerador é adicionar cargas sequencialmente da seguinte forma:

1. Sem nada ligado ao gerador, ligue o motor conforme descrito posteriormente neste manual.
2. Ligue e ligue a primeira carga, de preferência a maior carga que tiver.
3. Deixe a saída do gerador estabilizar (o motor funciona suavemente e o dispositivo ligado funciona corretamente).
4. Ligue e ligue a próxima carga.
5. Novamente, deixe o gerador estabilizar.
6. Repita os passos 4 e 5 para cada cobrança adicional.

Nunca adicione mais cargas do que a capacidade do gerador. Tome especial cuidado ao considerar as cargas de surto na capacidade do gerador, conforme descrito acima.

AVISO:
Não sobrecarregue a capacidade do gerador. Exceder a capacidade de potência/amperagem do gerador pode danificar o gerador ou os dispositivos elétricos a ele ligados.

Aplicação/Equipamento	Watts operacionais estimados*	Watts iniciais estimados*
Backup de emergência/ doméstico		
Luzes (quantidade: 4x75W)	300	0
Geladeira	700	2200
Ventilador de forno	800	2350
Bomba de poço de água	1000	1500
Microondas	1000	1000
Bomba de depósito	1050	2200
Fogão elétrico (por elemento)	2100	0
Local de trabalho		
Berbequim elétrico de 1/2 HP	600	900
Pulverizador mal ventilado de 1/3 HP	600	1200
Luz de trabalho de quartzo de halogéneo	1000	1000
Serra alternativa	960	1920
Compressor de ar de 1 HP	1600	4500
Serra circular de 7-1/4 pol.	1400	2300
Plaina/espessadora de 6 pol.	1800	1800
Serra de esquadria de 10 pol.	1800	1800
Serra/serra de mesa com braço radial de 10 pol.	2000	2000

*As tensões indicadas são aproximadas. Verifique a potência real da ferramenta ou aparelho.

CARACTERÍSTICAS

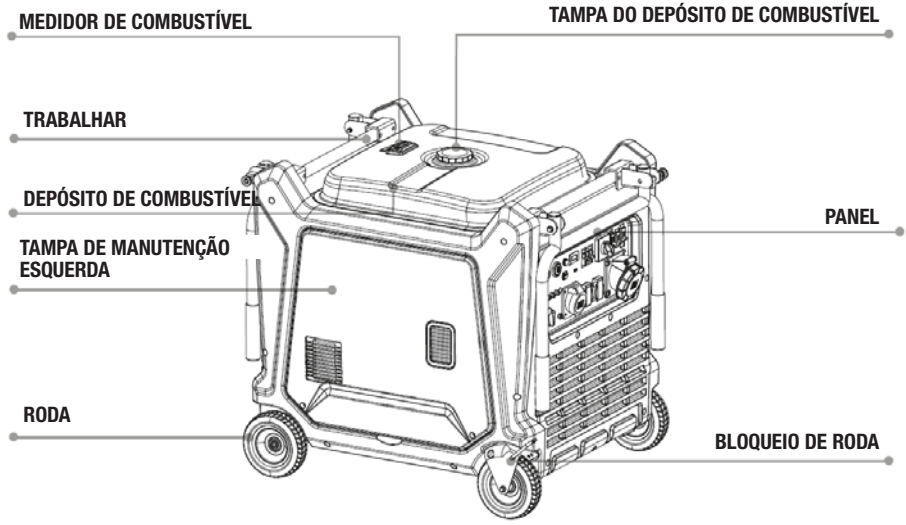

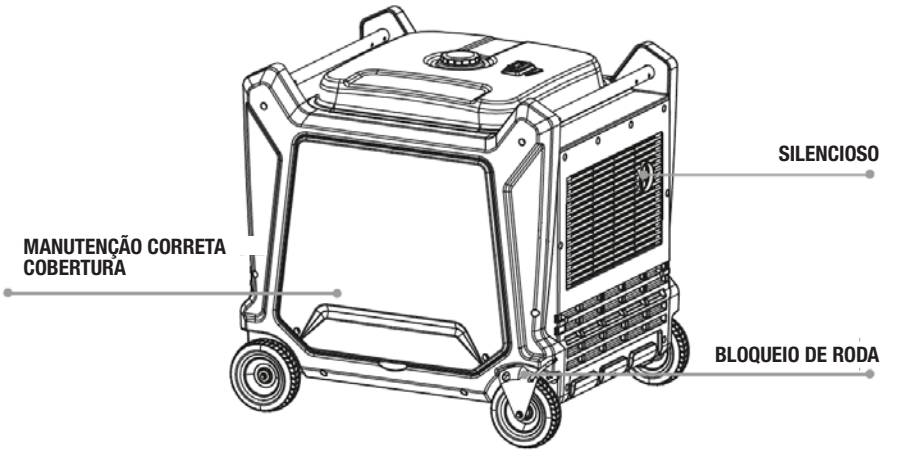

CONHEÇA O SEU GERADOR
A utilização segura deste produto requer a compreensão das informações incluídas no produto e neste manual do operador, bem como o conhecimento do projeto que está a realizar. Antes de utilizar este produto, familiarize-se com todas as características operacionais e regulamentos de segurança.

RECEPTÁCULOS AC
Os receptáculos podem ser utilizados para operar eletrodomésticos, iluminação elétrica, ferramentas e cargas motorizadas.

FILTROS DE AR
Os filtros de ar ajudam a limitar a quantidade de sujidade e pó que entra na unidade durante o funcionamento.

MODO INATIVADO BAIXO
O modo de ralenti baixo é utilizado para controlar a velocidade do motor e poupar combustível. Quando o interruptor estiver na posição LIGADO (I) e não estiver ligado nenhum aparelho à unidade, o motor ficará em ralenti. Se for adicionado um dispositivo, a velocidade do motor aumentará para alimentar o dispositivo. Se o dispositivo for removido, o motor voltará ao ralenti.

AVISO:
Se forem ligadas simultaneamente cargas elétricas elevadas, coloque o modo de baixa inatividade na posição OFF para reduzir as alterações de tensão.

BÁSICO
O gerador está equipado com duas pegas para facilitar o transporte. Ambas as pegas devem ser utilizadas para mover o gerador.

DEPÓSITO DE COMBUSTÍVEL
Para aumentar o tempo de funcionamento, comece com o depósito cheio antes de operar o veículo.
Reabasteça sempre com o motor desligado e frio.

MEDIDOR DE COMBUSTÍVEL
O medidor de combustível é um dispositivo mecânico que mede o nível de combustível no depósito. O indicador vermelho na janela indicará o nível relativo ao depósito estar cheio ou vazio.

TERMINAL DE ATERRAMENTO
O terminal de ligação à terra é utilizado para ajudar a aterrar adequadamente o gerador e protegê-lo contra choques elétricos. Consulte um eletricista local sobre os requisitos de ligação à terra na sua área.

VISOR LED
Os LEDs fornecem informações para indicar se o gerador está a ser utilizado, sobrecarregado ou necessita de lubrificação.

TAMPA DE ÓLEO/VARETA DE ÓLEO
Remova a tampa de enchimento de óleo para verificar e adicione lubrificante ao gerador quando necessário.

KIT PARALELO (opcional)
Os terminais do kit paralelo não polarizado são utilizados com um kit paralelo (vendido em separado) que permitirá a ligação dos geradores para aumentar a produção.

OBSERVAÇÃO: Leia e compreenda as instruções do kit paralelo antes de utilizar. O kit é para uso exclusivo com esta unidade.

PUNHO DE PARTIDA
É utilizado quando a tensão da bateria é demasiado baixa para ligar o motor de arranque. Puxe a alavanca de arranque para ligar manualmente o motor do gerador.

RECEPTÁCULO DC (opcional)
O seu gerador possui um receptáculo CC de 12 volts para carregar baterias de chumbo-ácido.

MULTI INTERRUPTOR
O interruptor múltiplo é utilizado para controlar o combustível e o afogador.

COBERTURA DE MANUTENÇÃO
Abra e feche a tampa de manutenção para efetuar a manutenção do gerador.
Abra a tampa de manutenção direita para:
- Inspeção/limpeza do filtro de ar
- Inspeção/substituição da vela de ignição
- Inspeção/substituição da bateria

Abra a tampa de manutenção esquerda para:
- Inspeção/substituição do óleo do motor

MONTAGEM

DESEMBALANDO

Este produto foi enviado totalmente montado.
-Retire cuidadosamente o produto e os acessórios da caixa. Certifique-se de que todos os artigos listados na lista de embalagem estão incluídos.

AVISO:

Não utilize este produto se alguma das peças listadas na lista de embalagem já estiver montada no produto quando o desembalar.
As peças desta lista não são montadas no produto pelo fabricante e requerem instalação do cliente. A utilização de um produto que possa ter sido montado incorretamente pode resultar em ferimentos pessoais graves.

- Inspecione o produto cuidadosamente para garantir que não ocorreu qualquer quebra ou dano durante o transporte.
- Não deite fora o material da embalagem até ter inspecionado cuidadosamente e utilizado o produto de forma satisfatória.
- Se alguma peça estiver danificada ou em falta, ligue para obter assistência.

LISTA DE EMBALAGEM

Gerador
Cabo de carregamento da bateria (opcional)
Lubrificante de motor (opcional)
Chave de fendas
Funil
Manual do operador

AVISO:

Se houver peças em falta ou danificadas, não utilize este produto até que sejam substituídas. A utilização deste produto com peças danificadas ou em falta pode resultar em ferimentos pessoais graves.

AVISO:

Não tente utilizar o gerador até que a montagem esteja concluída. O não cumprimento desta regra pode resultar em ferimentos pessoais graves.

AVISO:

Não tente modificar este produto ou criar acessórios que não sejam recomendados para utilização com este produto. Qualquer alteração ou modificação é considerada utilização indevida e pode criar uma situação perigosa, resultando em possíveis lesões pessoais graves.

OPERAÇÃO

PERIGO:

Monóxido de carbono. Usar um gerador dentro de casa PODE MATAR-TE EM MINUTOS. A exaustão do gerador contém níveis elevados de monóxido de carbono (CO), um gás venenoso que não pode ser visto nem cheirado. Se sentir o cheiro do escape do gerador, está a respirar CO. Mas mesmo que não sinta o cheiro do escape, pode estar a respirar CO.
-Nunca utilize um gerador no interior de habitações, garagens, espaços para rastejar ou outras áreas parcialmente fechadas. Níveis mortais de monóxido de carbono podem acumular-se nestas áreas. Utilizar um ventilador ou abrir janelas e portas NÃO proporciona ar fresco suficiente.
-Utilize APENAS o gerador no exterior e longe de janelas, portas e aberturas de ventilação abertas. Estas aberturas podem atrair a exaustão do gerador.
Mesmo quando utiliza um gerador corretamente, o CO pode vazar para dentro de casa.
Utilize SEMPRE um alarme de CO alimentado por bateria ou com bateria de reserva em casa.
Se começar a sentir-se enjoado, tonto ou fraco depois de o gerador estar a funcionar, saia e apanhe um pouco de ar fresco IMEDIATAMENTE. Consulte um médico. Pode ter envenenamento por monóxido de carbono.

PERIGO:

A não ligação à terra adequada do gerador pode causar eletrocussão, especialmente se o gerador estiver equipado com um conjunto de rodas. Chame um eletricista para saber os requisitos locais de ligação à terra.
LIGAÇÃO À TERRA DO GERADOR
Para reduzir o risco de choque elétrico ou eletrocussão, o gerador deve estar devidamente ligado à terra. A porca de ligação à terra da carcaça e o terminal devem ser sempre utilizados para ligar o gerador a uma fonte de ligação à terra adequada. Ligue o terminal do fio de terra entre a anilha de pressão e a porca e aperte a porca completamente. Ligue a outra extremidade do cabo firmemente a uma fonte de ligação à terra adequada.
Todas as ferramentas elétricas e aparelhos alimentados por este gerador devem ser devidamente ligados à terra através da utilização de um terceiro fio ou "isolamento duplo".
Verifique e siga todos os regulamentos federais, estaduais e locais aplicáveis relacionadas com as especificações de aterramento.
Consulte um eletricista qualificado ou pessoal de assistência se não compreender completamente as instruções de ligação à terra ou se tiver dúvidas se o gerador está devidamente ligado à terra.

AVISO:

Não deixe que a sua familiaridade com este produto o deixe desconfiado. Lembre-se de que uma fração de segundo de descuido é suficiente para causar ferimentos graves.

AVISO:

No utilice ningún accesorio o complemento no recomendado por el
fabricante de este producto. El uso de accesorios o complementos no recomendados puede provocar lesiones personales graves.

LIGAÇÃO DA BATERIA

AVISO:

Para reduzir o risco de eletrocussão ou explosão, não provoque curto-circuito nos terminais da bateria nem carregue a bateria num recipiente selado. Mantenha as faíscas e as chamas afastadas.

AVISO:

Mantenha os objetos metálicos afastados dos terminais da bateria. Os objetos de metal podem fazer uma ligação entre um terminal e outro. Se ocorrerem curto-circuitos entre os terminais da bateria, poderão ocorrer faíscas, queimaduras ou incêndio.

AVISO:

A bateria pode ter de ser carregada antes de o gerador poder ser ligado utilizando o interruptor do motor ou o arranque manual. Assim que o gerador for iniciado, a bateria será carregada enquanto a unidade funciona.

Os cabos da bateria devem ser ligados antes de o gerador poder ser operado.

Para ligar os cabos da bateria:

-Desaperte os parafusos na lateral da tampa de manutenção direita. Retire a tampa e reserve.

-Ligue primeiro os fios vermelhos ao terminal positivo (+) e depois ligue o fio preto ao terminal negativo (-). Certifique-se de que todas as ligações estão firmes.

-Cubra os terminais com as tampas de borracha.

OBSERVAÇÃO: Tenha cuidado para não provocar curto-circuitos nos terminais durante a instalação. O curto-circuito dos terminais pode provocar faíscas, danos na bateria ou no gerador, ou até mesmo queimaduras ou explosões.

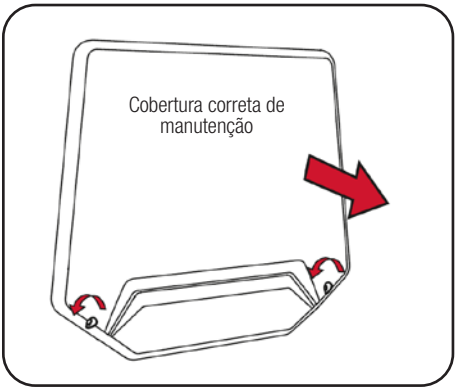

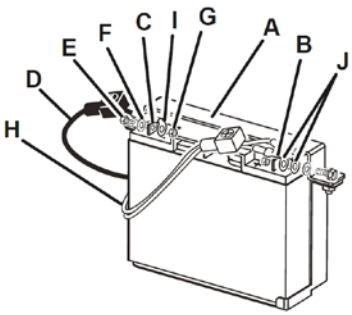

A - Suporte de bateria
B - Terminal positivo (+)
C - Terminal negativo (–)
D - Fio preto (–)
E - Parafuso
F - Anilha
G - Noz
H - Fios vermelhos (+)
I - Ligação do terminal negativo
J - Ligações Terminais Positivas

VERIFICAR/ADICIONAR ÓLEO DO MOTOR

AVISO:
O funcionamento do gerador com óleo de má qualidade ou com pouco óleo pode danificar gravemente o motor.

AVISO:
Tentar ligar o motor antes de este ter sido abastecido adequadamente com óleo de motor causará a falha do equipamento.

O óleo do motor tem uma grande influência no desempenho e na vida útil do motor. Para uso geral a todas as temperaturas, recomenda-se o SAE 10W-30. Utilize sempre um óleo para motor a 4 tempos que cumpra ou exceda os requisitos.
OBSERVAÇÃO: O óleo para motor a 2 tempos ou sem detergente danificará o motor e não deve ser utilizado.
-Desaperte os parafusos na lateral da tampa de manutenção esquerda. Retire a tampa e reserve.
-Desaperte a vareta/tampa do óleo e retire-a.
-Limpe a vareta e volte a colocá-la no orifício; não o volte a aparafusar.
-Retire novamente a vareta e verifique o nível do óleo do motor. O nível do óleo do motor deve estar entre as marcas mínima e máxima da vareta.
-Se o nível estiver baixo, adicione óleo do motor.
-Substitua e fixe a tampa/vareta.

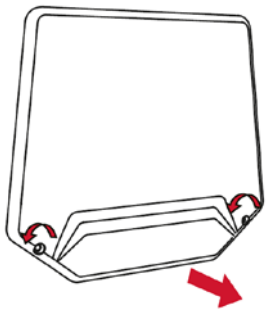

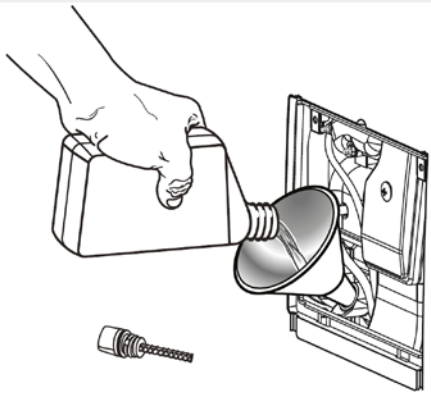

UTILIZAÇÃO DE ESTABILIZADOR DE COMBUSTÍVEL

O combustível envelhece, oxida e decompõe-se com o tempo. A adição de um estabilizador de combustível (não incluído) prolonga a vida útil do combustível e ajuda a prevenir a formação de depósitos que podem entupir o sistema de combustível. Siga as instruções do fabricante do estabilizador de combustível para obter a proporção correta entre estabilizador e combustível.
-Misture o estabilizador de combustível e a gasolina antes de encher o depósito utilizando uma lata de gasolina ou outro recipiente de combustível aprovado e agitando suavemente para combinar.
NOTA: Para controlar a quantidade de estabilizador de combustível adicionado ao motor, misture sempre o estabilizador de combustível com gasolina antes de encher o depósito.
em vez de adicionar o estabilizador de combustível diretamente no depósito de combustível do gerador.
- Volte a colocar e fixe a tampa do depósito de combustível. Ligue e deixe o motor trabalhar durante pelo menos 5 minutos para permitir que o estabilizador trate todo o sistema de combustível.

COMBUSTÍVEIS OXIGENADOS

AVISO:
SOLO COMBUSTÍVEL E95 o E98

A garantia não cobre danos no sistema de combustível ou problemas de desempenho resultantes da utilização de combustível oxigenado contendo mais do que a percentagem de oxigenantes listados abaixo.
Etanol. A gasolina que contenha até 10% de etanol por volume (vulgarmente designada por E10) é aceitável. **O E15 e o E85 não são.**

VERIFICAR/ADICIONAR COMBUSTÍVEL

AVISO:

A gasolina e os seus vapores são altamente inflamáveis e explosivos. Para evitar ferimentos pessoais graves e danos materiais, manuseie a gasolina com cuidado. Mantenha-se afastado de fontes de ignição, manuseie apenas ao ar livre, não fume quando adicionar combustível e limpe imediatamente os derrames.

Ao adicionar combustível ao gerador, certifique-se de que a unidade se encontra numa superfície plana e nivelada. Se o motor estiver quente, deixe o gerador arrefecer antes de adicionar combustível.
Encha SEMPRE o depósito de combustível ao ar livre com a máquina desligada.
-Retire a tampa do combustível.
-Encha o depósito de combustível até 2,5 cm abaixo do topo do gargalo de combustível.
-Substitua e fixe a tampa do combustível.

NOTA: Utilize sempre gasolina sem chumbo com um índice de octanas de 86 ou superior.

Nunca utilize gasolina velha, velha ou contaminada e não utilize mistura de óleo e gasolina. Não permita que entre sujidade ou água no depósito de combustível. Não utilize combustível E85.



INICIALIZAÇÃO DO GERADOR

Antes de ligar o gerador:

1.º Verifique se o gerador está ao ar livre, numa superfície seca e nivelada. Deixe pelo menos 60 centímetros de espaço livre em ambos os lados do gerador.

2. Para maximizar a segurança, verifique se o gerador está devidamente ligado à terra (consulte "ATERRAMENTO DO GERADOR").

3.º Verifique se existe um nível de óleo suficiente no cárter. Adicione óleo se necessário (consulte "ADICIONAR/VERIFICAR ÓLEO").

4. Certifique-se de que existe um nível suficiente de gasolina no depósito de combustível. Adicione combustível se necessário (consulte "ADICIONAR/VERIFICAR COMBUSTÍVEL").

5. Certifique-se de que todos os dispositivos elétricos estão desligados do gerador durante o arranque. Caso contrário, será difícil ligar o motor.

Para iniciar o gerador, execute os seguintes passos:

1. Coloque o interruptor FUEL (Fig. 1) em "ON".

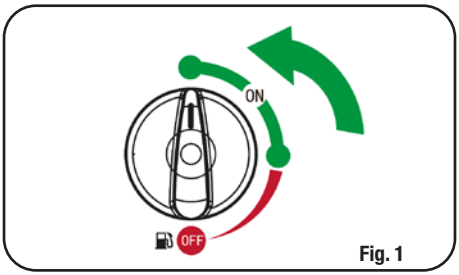

Fig. 1

2. Coloque o interruptor ENGINE (Fig. 2) em "ON".

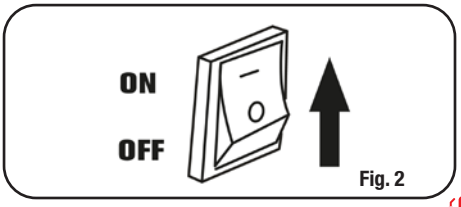

Fig. 2

3. Pressione e mantenha pressionado o botão HOME durante 5 segundos/Pressione e mantenha pressionado o botão REMOTE START durante 3 segundos. (Fig. 3).

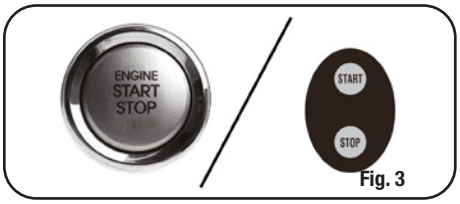

Fig. 3

OBSERVAÇÃO:

Se o motor não arrancar, solte o interruptor e tente novamente. Manter o interruptor na posição START durante muito tempo pode danificar o motor de arranque.

Mudança de combustível (propano/GPL)

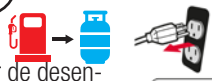



1. Desligue todas as cargas elétricas do motor de desenvolvimento e rode o interruptor de seleção de combustível para GPL.

2. Ligue a mangueira de GPL à fonte de combustível propano e abra totalmente o botão da garrafa de propano/GPL.

Mudança de combustível (gasolina)





1.Desligue todas as cargas elétricas do motor de desenvolvimento e rode o interruptor de seleção de combustível para GÁS.

2. Certifique-se de que o depósito de propano/GPL está completamente fechado.

DESLIGAMENTO DO GERADOR

CUIDADO:

Desligar os dispositivos em funcionamento pode causar danos no gerador.
Nunca desligue o motor com dispositivos elétricos ligados e a funcionar.

1. Desligue todos os dispositivos elétricos antes de os desligar do gerador. Desligar os dispositivos em funcionamento pode danificar o gerador.
2.º Deixe o gerador funcionar em vazio durante alguns minutos para estabilizar as temperaturas interiores.
3.º Coloque o interruptor do MOTOR na posição “OFF” (Fig. 4).
4. Coloque o interruptor FUEL na posição “OFF” (Fig. 4)

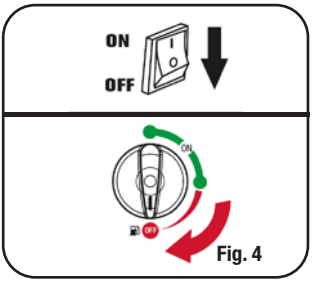

Fig. 4

AVISO:

Deixe o gerador arrefecer antes de tocar em áreas que fiquem quentes durante a utilização.

CUIDADO:

Se a gasolina for deixada no depósito de combustível durante longos períodos, poderá ser difícil ligar o gerador no futuro. NUNCA armazene o gerador por longos períodos (mais de 2 meses) com combustível no depósito. Consulte “ARMAZENAMENTO DO GERADOR”.

APLICAÇÕES AC

Antes de ligar um aparelho ou cabo de alimentação ao gerador:
- Certifique-se de que está em boas condições de funcionamento. Aparelhos ou cabos de alimentação com defeito podem criar um risco de choque elétrico.
- Se um aparelho começar a funcionar de forma anormal, ficar lento ou parar repentinamente, desligue-o imediatamente. Desligue o aparelho e determine se o problema está no aparelho ou se a capacidade de carga nominal do gerador foi excedida.

A maioria dos motores de eletrodomésticos exige mais do que a sua potência nominal para arrancar. Certifique-se de que a potência nominal da ferramenta ou aparelho não excede a potência máxima do gerador.
Em qualquer caso, devem ser tidos em conta os requisitos totais de energia de todos os aparelhos ligados. Os fabricantes de ferramentas e aparelhos elétricos incluem frequentemente informações de classificação de potência próximas do número do modelo ou do número de série.

OPERAÇÃO PARALELA (Opcional)

Antes de ligar um aparelho a qualquer um dos geradores, certifique-se de que o aparelho está em boas condições de funcionamento e que a sua classificação elétrica não excede a da tomada.
A maioria dos aparelhos motorizados exige mais do que a sua capacidade elétrica para funcionar.
Quando um motor elétrico é ligado, o indicador OVERLOAD (vermelho) pode acender. Isto é normal se o indicador OVERLOAD (vermelho) se apagar no espaço de 5 segundos. Se o indicador OVERLOAD (vermelho) permanecer aceso, consulte o seu revendedor do gerador.
Durante o funcionamento em paralelo, o modo de baixa rotação deve estar na mesma posição em ambos os geradores.
Ligue a caixa paralela entre dois geradores seguindo as instruções. Esta unidade requer caixa paralela.

ENERGIA DE ESPERA

Ligações ao sistema elétrico de um edifício
As ligações de energia de reserva ao sistema elétrico de um edifício devem ser efetuadas por um eletricista qualificado. A ligação deve isolar a energia do gerador da rede elétrica e cumprir todas as leis e códigos elétricos aplicáveis.
Em algumas áreas, a lei exige que os geradores estejam registados junto das empresas de energia locais. Consulte os regulamentos locais para obter os procedimentos de registo e utilização adequados.

AVISO:

Ligações inadequadas ao sistema elétrico de um edifício podem permitir que a corrente do gerador seja realimentada nas linhas de serviços públicos.
Este feedback pode eletrocutar os trabalhadores dos serviços públicos ou outras pessoas que entrem em contacto com as linhas durante uma falha de energia, e o gerador pode explodir, queimar ou iniciar incêndios quando a energia é restabelecida.
Consulte a empresa de energia ou um eletricista qualificado antes de efetuar qualquer ligação elétrica.

OPERAÇÃO EM ALTA ALTITUDE

São necessárias modificações específicas para operação em grandes altitudes. Contacte o seu centro de assistência autorizado para obter informações importantes sobre estas modificações. A operação deste motor sem a modificação adequada da altitude pode aumentar as emissões do motor e diminuir a economia de combustível e o desempenho.

MANUTENÇÃO

AVISO:

Em caso de manutenção, utilize apenas peças de substituição iguais. A utilização de qualquer outra peça pode criar perigo ou causar danos no produto.

MANUTENÇÃO GERAL

Mantenha o gerador num ambiente limpo e seco, onde não esteja exposto a pó, sujidade, humidade ou vapores corrosivos.
Não permita que as aberturas de ar de refrigeração do gerador fiquem obstruídas com materiais estranhos, como folhas, etc.
Não utilize uma mangueira de jardim para limpar o gerador. A entrada de água no sistema de combustível ou noutras peças internas da unidade pode causar problemas que reduzirão a vida útil do gerador.

VERIFICAR/LIMPAR O FILTRO DE AR

Para um desempenho adequado e uma longa vida útil, mantenha o filtro de ar limpo.
-Desaperte os parafusos da tampa de manutenção em ambos os lados. Retire a tampa e reserve.
- Solte o clipe da tampa do filtro de ar, puxando a tampa para baixo e para fora da unidade, retire a tampa do filtro de ar e reserve.
-Retire o filtro de ar.
-Lave os filtros de ar com água morna e sabão. Enxague-os e esprema-os para secar.
-Reinstale os filtros de ar.

NOTA: Certifique-se de que os filtros estão corretamente encaixados no interior do gerador. A instalação inadequada de filtros permitirá a entrada de sujidade no motor, provocando um desgaste rápido do motor.

-Reinstale a tampa do filtro de ar.
-Reinstale a tampa de manutenção correta. Aperte os parafusos para o fixar.

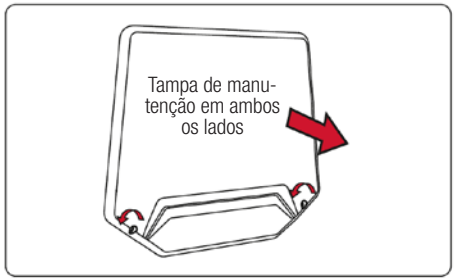

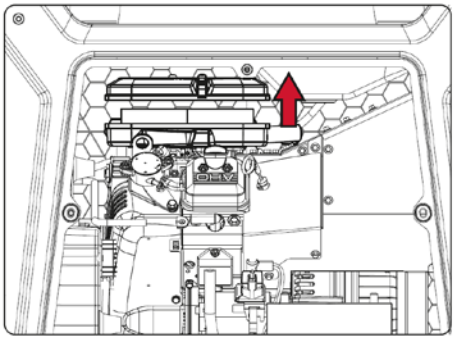

TROCA DE ÓLEO DO MOTOR

Para um melhor desempenho, o óleo do motor deve ser mudado a cada 100 horas ou 6 meses de funcionamento.
NOTA: Drene o óleo do motor quando o motor estiver quente. O óleo do motor quente será drenado mais rápida e completamente.
Desaperte os parafusos laterais da tampa de manutenção direita. Retire a tampa e reserve.

-Coloque um recipiente por baixo do gerador para recolher o óleo usado.
-Coloque um recipiente adequado por baixo do gerador para recolher o óleo usado.
-Retire a tampa/vareta de enchimento de óleo.
-Retire a outra junta de borracha preta localizada na parte da frente do bujão de drenagem de óleo.
-Utilize uma chave inglesa no orifício para remover o bujão de drenagem do óleo e permitir que o óleo drene completamente.
-Substitua o bujão de drenagem do óleo. Aperte bem a tampa.
-Substitua as duas juntas de borracha preta (frontal e inferior).
-Com o gerador numa posição nivelada e abasteça com óleo do motor seguindo as instruções da secção Verificação/Adicionar Óleo do Motor anteriormente neste manual. Para saber a quantidade de óleo do motor necessária para reabastecer, consulte as Especificações do Produto acima referidas neste manual ou o manual do motor que o acompanha, se aplicável.
-Substitua a vareta/bujão do óleo.
-Reinstale a tampa de manutenção esquerda. Aperte os parafusos para o fixar.
NOTA: O óleo de motor usado deve ser eliminado em aterro autorizado.
Consulte o seu revendedor local para obter mais informações.

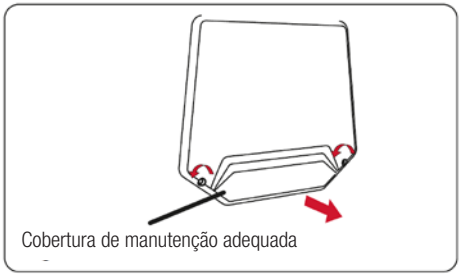

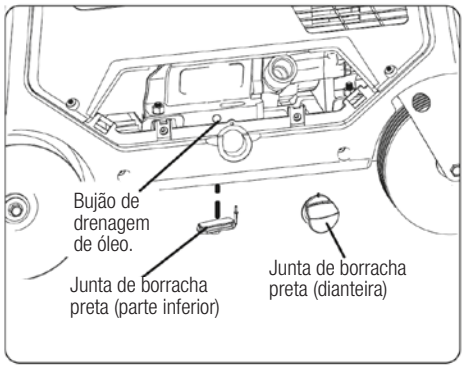

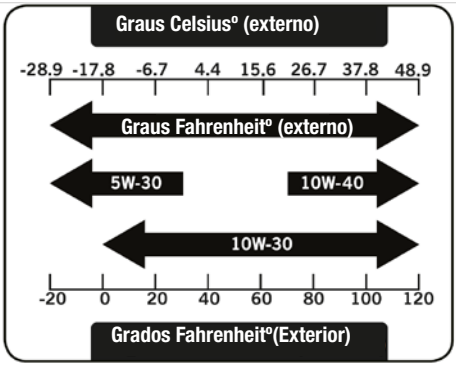

AVISO:

Não mude o óleo do motor quando este estiver quente.
O contacto acidental com óleo de motor quente pode provocar queimaduras graves.

SUBSTITUIÇÃO DA VELA DE IGNIÇÃO

Para que o motor funcione corretamente, a vela de ignição deve estar devidamente folgada e livre de depósitos. Se o motor estiver quente, deixe-o arrefecer antes de fazer a manutenção da vela de ignição.
Desaperte os parafusos laterais da tampa de manutenção direita. Retire a tampa e reserve.
Retire a tampa da vela de ignição.
Limpe a sujidade em redor da base da vela de ignição.
-Retire a vela de ignição com a chave de velas.
-Inspecione a vela de ignição. Substitua se o elétrodo estiver gasto ou sujo, ou se o isolador estiver rachado ou lascado.
-Meça a folga do elétrodo da vela de ignição com um calibrador de folgas de cabos.
Corrija a folga, se necessário, dobrando cuidadosamente o elétrodo lateral.
A folga deve ser de 0,7 a 0,8 mm (0,028 a 0,031 pol.)
-Coloque a vela na posição; Aparafuse-o manualmente para evitar o rosqueamento cruzado.
Se for reinstalar uma vela de ignição usada, aperte 1/8-1/4 de volta após a vela assentar.
Se estiver a instalar uma vela de ignição nova, aperte 1/2 volta após a vela assentar.

OBSERVAÇÃO: Uma vela de ignição mal apertada ficará demasiado quente e poderá danificar o motor.

AVISO:
Tenga cuidado de no enroscar la bujía de forma cruzada. La rosca cruzada dañará gravemente el producto.

-Coloque o cachimbo da vela.
-Feche a tampa de manutenção direita.
-Recomende vela de ignição.

Serviço de velas de ignição		Vela de ignição original:	F7TC
GAP .7 mm o .28”		Campeão	RN11YC
		bosch	WR6DC
		Tocha	F6RTC

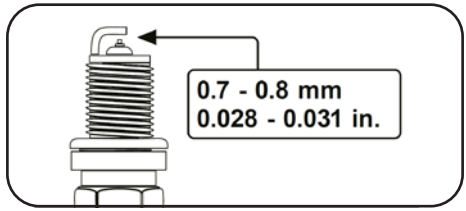

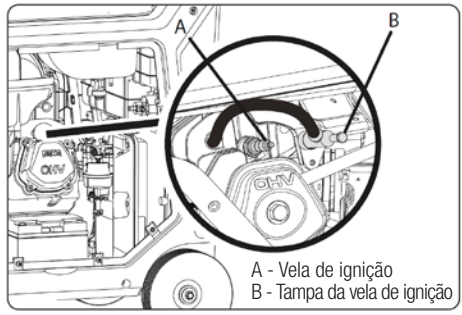

MANUTENÇÃO DO PROTETOR DE FAÍSCA

O supressor de faíscas deve ser verificado a cada 100 horas para o manter a funcionar como planeado.
Se o motor estiver a trabalhar, o silenciador estará demasiado quente. Deixe o silenciador arrefecer antes de realizar a manutenção do supressor de faíscas.
-Retire os dois parafusos e retire o tubo de escape e o supressor de faíscas.
-Utilize uma escova para remover os depósitos de carvão da tela do supressor de faíscas. Tenha cuidado para não danificar a grelha.
O supressor de faíscas não deve apresentar quebras e rasgos. Substitua o supressor de faíscas se estiver danificado.

-Instale o supressor de faíscas pela ordem inversa da remoção.

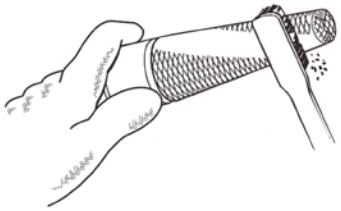

ESVAZIANDO O DEPÓSITO DE COMBUSTÍVEL / CARBURADOR

Para evitar a formação de depósitos de goma no sistema de combustível, drene o combustível do depósito e do carburador antes de armazenar.

Esvaziar o depósito de combustível:

Remova a tampa do depósito de combustível, retire o filtro de combustível e esvazie o depósito de combustível para um recipiente aprovado para gasolina. Recomendamos a utilização de uma bomba manual de gasolina disponível comercialmente para esvaziar o depósito. Não utilize uma bomba elétrica. Sifone a gasolina inserindo a ponta da bomba manual na lateral da proteção da bomba. Substitua o filtro de combustível e a tampa do depósito de combustível.

Esvaziamento do carburador:

-Desaperte os parafusos na lateral da tampa de manutenção direita. Retire a tampa e reserve.
-Rode o interruptor múltiplo para a posição RUN.
-Coloque um recipiente adequado por baixo do parafuso de drenagem do carburador para recolher o combustível; desaperte o parafuso.
-Deixe o combustível escorrer completamente para o interior do recipiente.
-Aperte novamente o parafuso de drenagem.
-Rode o interruptor múltiplo para a posição OFF.

TRANSPORTE

-Rode o interruptor múltiplo para a posição OFF.
-Certifique-se de que o motor e o tubo de escape da unidade estão frios.
-Mantenha o gerador nivelado para reduzir a possibilidade de fugas de combustível.
- Quando utilizar cordas ou cintas de amarração para fixar o gerador para transporte, certifique-se de que utiliza apenas as barras da estrutura como pontos de amarração.
Não fixe cordas ou correias a nenhuma parte do corpo do gerador ou à pega rebatível de transporte.

ARMAZENAR

Ao preparar o gerador para armazenamento, deixe a unidade arrefecer durante 30 minutos e siga as orientações abaixo.

TEMPO DE ARMAZENAMENTO	ANTES DE ARMAZENAR
Menos de 2 meses	Esvazie a gasolina do depósito e elimine-a para um recipiente adequado de acordo com as leis estaduais e locais.
Dos 2 meses a 1 ano	Esvazie a gasolina do depósito e elimine-a para um recipiente adequado de acordo com as leis estaduais e locais.
1 ano ou mais	-Retire a vela de ignição. -Esvazie a gasolina do depósito e elimine-a para um recipiente adequado de acordo com as leis estaduais e locais. -Coloque uma colher de sopa de óleo de motor no cilindro da vela. Rode o motor lentamente com o cabo de tração para distribuir o óleo do motor. -Reinstale a vela de ignição. -Troque o óleo do motor. -Após retirá-lo do armazenamento, abasteça-o com gasolina nova.
OBSERVAÇÃO: Se armazenar gasolina num recipiente adequado para utilização posterior, certifique-se de que a gasolina foi tratada com um estabilizador de combustível de acordo com as instruções do fabricante do estabilizador.	

CRONOGRAMA DE MANUTENÇÃO

OBSERVAÇÃO: Se for fornecido um manual do motor separado para este gerador, siga o plano de manutenção fornecido no manual do motor em vez das informações de manutenção listadas abaixo.

	Antes de cada utilização	Após o 1º mês ou 20 horas	A cada 3 meses ou 50 horas	A cada 6 meses ou 100 horas	Todos os anos ou após 300 horas
Verifique o óleo do motor	●				
Mudar o óleo do motor		●		●	
Verifique o filtro de ar	●				
Filtro de ar limpo			●		
Troque o filtro de ar					●
Verifique/ajuste a vela de ignição				●	
Substitua a vela de ignição					
Verifique/ajuste a velocidade de ralenti					●
Limpe o depósito de combustível e o filtro					●
Verifique a mangueira de combustível	●			●	
Filtro de combustível	**Inspecionar**				**Substituir**
Verifique/ajuste a folga da válvula					●
Limpe os supressores de faíscas				●	

OBSERVAÇÃO: A manutenção deve ser realizada com maior frequência quando o gerador é utilizado em zonas poeirentas.

Quando o gerador ultrapassar os valores máximos especificados na tabela, a manutenção deverá continuar a ser realizada de acordo com os intervalos de tempo ou horas aqui indicados.

SOLUÇÃO DE PROBLEMAS

O MOTOR NÃO LIGA

Possíveis causas	Soluções
A bateria não está carregada.	Carregue a bateria.
O interruptor do motor está na posição DESLIGADO.	Rode o interruptor do motor para a posição LIGADO.
Não há combustível.	Encha o depósito de combustível.
Gasolina velha ou água na gasolina.	Drene todo o sistema e volte a encher com combustível novo.
O nível do óleo do motor está baixo.	O motor está equipado com um corte de nível de óleo baixo. Se o nível do óleo do motor estiver baixo, terá de ser abastecido antes de a unidade arrancar. Verifique o nível do óleo do motor e ateste se necessário.
O multiswitch está na posição OFF ou Run.	Rode o interruptor múltiplo para a posição START.
Vela de ignição defeituosa, suja ou mal espaçada.	Substitua a vela de ignição.
Motor armazenado sem tratamento ou drenagem de gasolina, ou reabastecido com gasolina em mau estado.	Drene o combustível. Abasteça com gasolina nova.
Filtro de combustível sujo.	Substitua o filtro de combustível ou contacte um centro de assistência qualificado.

O MOTOR FALTA DE POTÊNCIA.

Possíveis causas	Soluções
Filtro de ar sujo.	Verifique o elemento do filtro de ar. Limpe ou substitua conforme necessário.
Motor armazenado sem tratamento ou drenagem de gasolina, ou reabastecido com gasolina em mau estado.	Drene o combustível. Abasteça com gasolina nova. Se o problema persistir, contacte um centro de assistência qualificado.

RECEPTÁCULO AC NÃO FUNCIONA.

Possíveis causas	Soluções
O indicador OUTPUT está apagado e o indicador OVERLOAD está aceso.	Verifique a carga CA. Pare e volte a ligar o motor. Verifique a entrada de ar de refrigeração. Pare e volte a ligar o motor.
Protetor(es) do circuito CA disparados.	Verifique a carga CA e reinicie os protetores do circuito CA.
Sistema GFCI ativado.	Reinicialize o GFCI.
O artigo ligado está com defeito.	Experimente outro item.

Se o problema persistir depois de tentar as soluções acima, contacte o centro de assistência autorizado mais próximo para obter assistência.

CE Declaración de Conformidad	**ES**
EC Certificate of conformity	**GB**
CE-Konformitätserklärung	**DE**
CE Déclaration de conformité	**F**
CE Declaração de conformidade	**PT**
CE Certificaat van Conformiteit	**NL**
CE Certificato di conformità	**IT**

Fabricante • Manufacturer • Hersteller • Fabricant • Fabricante • fabrikant • Produttore

GRV POWER PRODUCTS, S.L.

Por la presente certifica que lo siguiente • Hereby certifies that the following • Bescheinigt hiermit das die nachfolgenden • Certifie ici que • Certifica que as seguintes • Verklaart hierbij dat het navolgende • Con la presente certifica che il seguente

Generador • Generator • Stromerzeuger • Groupe Électrogène • Gerador • Stroomgenerator • Generatore

KGG120Ei-DF

Cumple con las especificaciones de la directiva de la máquina y las modificaciones posteriores • Is in compliance with the specifications of the machine directive and subsequent modifications • Steht im Einklang mit den folgenden Richtlinien • Est fabriqué en conformité avec les directives suivantes • Está em conformidade com as especificações da diretiva de máquina e modificações subseqüentes • in overeenstemming is met de specificaties van de machinerichtlijn en latere aanpassingen • È conforme alle specifiche della direttiva sulle macchine e successive modifiche

2006/42/EC (MD) Directiva Seguridad de las Máquina / Machine Directive
2014/30/EU (EMC) Directiva Compatibilidad Electromagnética / EMC Directive
2015/863 (amended 2011/65/EU) RoHS Directive
2000/14/EC (amended 2005/88/EC) Directiva Emisiones Sonoras / Sound Level Directive

96 Lwa dBA

2016/1628 Directiva Certificación Emisiones Gases / Emission EURO 5 Directive

Emisiones EURO5 e9*2016/1628*2022/992SVA1/P*31124*01 engine 744 cc

Cumple con los siguientes estándares • Conforms with the following standards • In Übereinstimmung mit den folgende Standards • Conformément aux normes suivantes Em conformidade com os seguintes padrões • Voldoet aan de volgende normen • Conforme ai seguenti standard

EN ISO 8528-13:2016
EN ISO 60204-1:2006/AC:2010
EN ISO 5395-2: 2013
EN 55012:2007+A1:2009 and EN 61000-6-1:2007 (EMC)
EAN ISO 3744:2010, ISO8528-10:1998 (sound level)

GRV Power Products, S.L.
Avda. Alguema, 8A
17771 Sta. Llogaia Alguema, Spain

June 2024

Xavier Soteras
Managing Director

KOMPAK

Importado en España y Portugal por:
GRV POWER PRODUCTS, S.L.

España
Av. Àlguema, 8A
17771 Santa Llogaia d'Àlguema (Girona)
T: (+34) 972 673 836
www.grvpower.com

Portugal
Rua 46-A, Parque Ind. Da Quimigal nº10
2830-571 Barreiro
(Edificio Tejo)
T: 215941426