MANUAL DEL PROPIETARIO

NORMAS IMPORTANTES DE SEGURIDAD

Lea, comprenda y siga todas las instrucciones cuidadosamente antes de instalar y utilizar este producto.

PISCINA EASY SET®

Modelos de 183 cm - 549 cm



Es una ilustración.

No se olvide de probar otros productos Intex: piscinas, accesorios para piscinas, piscinas inflables, juguetes, camas de aire y barcas están disponibles en nuestros distribuidores o visitando nuestra página web.
Debido a una política de mejora continua de producto, Intex se reserva el derecho a modificar las especificaciones y la apariencia, lo cual puede implicar cambios en el manual de instrucciones, sin previo aviso.

INTEX®

¡IMPORTANTE!
NO DEVUELVA EL PRODUCTO A LA TIENDA

Para comprar repuestos y accesorios o para obtener ayuda notécnicas,

Visite nuestra página www.intexcorp.com

Para asistencia técnica, piezas faltantes o problemas de garantía, por favor llame (para residentes de EE.UU. y Canadá):

1-310-549-8235

De lunes a viernes, de 8:30 a.m. a 5:00 p.m. (hora del Pacífico)

TABLA DE CONTENIDOS

Advertencia..... **3-5**

Referencia de piezas..... **6-10**

Instrucciones de instalación..... **11-13**

Seguridad acuática..... **14**

Mantenimiento de la piscina y productos químicos..... **15**

Mantenimiento de la piscina y desagüe..... **16**

Preparativos de invierno..... **17**

Resolución de problemas..... **18**

Garantía limitada..... **19**

Introducción:

Gracias por haber comprador una Piscina Intex. Lea este manual antes de empezar a montar la piscina. Esta informacion le ayudará a extender la durabilidad de la piscina y a crear un ambiente más seguro y placentero para su familia. Le informamos que también puede visualizar el video de instrucciones en nuestra www.intexdevelopment.com/support/videos. Se recomienda instalarla entre 2 personas. Si son más, acelerarán el montaje.

No se necesitan herramientas para el montaje.

NORMAS IMPORTANTES DE SEGURIDAD

Lea, comprenda y siga todas las instrucciones cuidadosamente antes de instalar y utilizar este producto.

⚠ ADVERTENCIA

- **Los niños deberán ser supervisados por adultos competentes en todo momento.**
- Asegure puertas, ventanas y barreras de seguridad para prevenir la entrada no autorizada, ni intencionada, ni supervisada a la piscina.
- Instale una barrera de seguridad que elimine el acceso a la piscina de niños pequeños y de mascotas.
- La piscina y los accesorios deberán ser montados y desmontados exclusivamente por adultos.
- Nunca salte, se tire o se deslice dentro de una piscina sobre suelo o en aguas que no sean suficientemente profundas.
- El no montar la piscina en una superficie completamente plana/lisa y nivelada o excederse en el máximo de agua indicada puede ocasionar el colapso de la piscina y la posibilidad de que personas en el interior de la piscina puedan ser arrastradas / lanzadas fuera.
- No se apoye, salte o ejerza presión sobre aro inflable o el borde superior, ya que pueden ocurrir daños e inundaciones. No permita que nadie se siente, salte o se apoye en los lados de la piscina.
- Quite todos los juguetes y flotadores de dentro y de alrededor de la piscina cuando no se utilice. Los objetos dentro de la piscina atraen a los niños pequeños.
- Mantenga retirados por lo menos a 1.22 metros todo tipo de juguetes, sillas, mesas o cualquier objeto al que un niño se pueda subir.
- Tenga cerca de la piscina el equipo de rescate y los números de teléfono de emergencias. Ejemplo de equipamiento de rescate: boya con cuerda de seguridad aprobada por los guardacostas, pértiga rígida con un largo, no mayor a 366 cm.
- Nunca nade sólo, ni deje que otros naden solos.
- Mantenga su piscina limpia y clara. El fondo de la piscina debe estar visible todo el tiempo desde fuera de las vallas protectoras.
- Si va a nadar durante la noche utilice luces artificiales para iluminar los símbolos de seguridad, escaleras, el fondo de la piscina y senderos.
- Manténgase lejos de la piscina si está tomando alcohol o drogas.
- Mantenga a los niños lejos del cobertor de la piscina para evitar ahogamientos, enredos u otros daños más serios.
- El cobertor de la piscina debe quitarse completamente antes de utilizar la piscina. Niños y adultos no pueden ser vistos debajo de un cobertor.
- No tape o destape la piscina cuando usted o alguien esté dentro de la piscina.
- Mantenga la piscina y la zona de alrededor limpia y despejada para evitar descuidos y caídas y quite los objetos que puedan causar daños.
- Proteja a los ocupantes de la piscina de enfermedades o contagios a través del agua, manteniéndola siempre limpia. No tragar el agua de la piscina. Practique siempre una buena higiene.
- Todas las piscinas se deterioran. Un deterioro excesivo o acelerado puede llevar a que la piscina se rompa. Si se rompe la piscina puede liberar grandes cantidades de agua. Por lo tanto, es muy importante que cuide bien de su piscina con frecuencia.
- Esta piscina es solo para uso exterior.
- Vacíe el producto completamente cuando no vaya a utilizarlo por un largo periodo de tiempo y guárdelo en lugar seguro de manera que no pueda mojarse con la lluvia o de ningún otro modo, evitando así mismo que pudiera salir volando en caso de fuertes vientos. Consulte las instrucciones de almacenamiento.
- Los componentes eléctricos deben estar instalados siguiendo la normativa del Artículo 680 del Código nacional sobre electricidad 1999 (NEC®) sobre Piscinas, fuentes o productos similares o su última edición aprobada.

LAS VALLAS PROTECTORES DE LA PISCINA Y EL COBERTOR NO SUSTITUYE EN NINGÚN MOMENTO LA SUPERVISIÓN CONTINUADA DE UN ADULTO. LA ALBERCA NO INCLUYE SALVAVIDAS, POR TANTO, LOS ADULTOS ESTÁN OBLIGADOS A ACTUAR COMO VIGILANTES Y PROTEGER LAS VIDAS DE TODOS, CON ESPECIAL ATENCIÓN A MENORES.

EN CASO DE NO SEGUIR ESTAS ADVERTENCIAS PUEDEN CAUSARSE DAÑOS EN LA PROPIEDAD, DAÑOS SERIOS E INCLUSO MUERTE.

Advertencias:
Los propietarios de piscinas pueden necesitar cumplir con las leyes locales o estatales relacionadas con vallas de seguridad u otros requerimientos de seguridad. Contacte con las autoridades locales para obtener más información sobre cómo cumplir con estas normas.

NORMAS IMPORTANTES DE SEGURIDAD

Lea y siga toda la información de seguridad e instrucciones. Consérvelas para su futura consulta. En caso de no cumplir todas estas advertencias e instrucciones, podría sufrir serias lesiones o muerte a los usuarios, especialmente a los niños.

⚠ ADVERTENCIA

NO SALTAR O TIRARSE AGUA POCO PROFUNDA



EVITE EL AHOGAMIENTO



Supervisión, supervisión y supervisión

MANTENERSE FUERA DEL ALCANCE DE DESAGÜES O VÁLVULAS DE SUCCIÓN



- Los niños, especialmente los menores de cinco años, tienen un alto riesgo de ahogamiento.
- Retire o asegure la escalera cuando no esté en uso.
- Vigile cuidadosamente a los niños cuando estén dentro de piscina o en sus proximidades.
- Bucear o saltar puede causar la rotura del cuello, parálisis, daños permanentes o incluso la muerte.
- Si las tapas de protección de las salidas de agua están rotas o no están bien colocadas en su sitio, los cabellos, cuerpo o joyas pueden ser aspirados por el orificio. ¡Usted puede quedarse atrapado debajo del agua y ahogarse! No utilice la piscina si las tapas de las salidas de agua están rotas o si se han perdido.
- Vacíe la piscina o bloquear su acceso cuando no se esté utilizando. Guarde la piscina en un lugar donde no pueda llenarse de agua procedente de la lluvia o de cualquier otra fuente.

Evitar el ahogamiento de niños pequeños:

- Mantenga a los niños sin supervisión fuera del acceso a la piscina instalando vallas u otras barreras aprobadas alrededor de todos los lados de la piscina. Las leyes nacionales o locales o códigos podrían requerir el vallado u otras barreras aprobadas. Compruebe las leyes nacionales o locales y códigos antes de instalar la piscina. Consulte la lista de recomendaciones y guías sobre barreras descritas en la Publicación Núm. 362 del CPSC. Una guía de actuación sobre procedimientos de seguridad para piscinas domesticas puede ser encontrada en www.poolsafety.gov.
- Los ahogamientos ocurren de manera rápida y silenciosa. Asigne la vigilancia de la piscina a un adulto y que esté señalado como socorrista.
- Mantenga a los niños vigilados siempre que estén en el agua o cerca de la piscina. La piscina supone peligro de ahogamiento aunque se esté en el proceso de llenado o vaciado. Mantenga los niños constantemente vigilados y no retire ninguna barrera de seguridad hasta que la piscina esté completamente vacía o almacenada.
- Cuando busque por un niño desaparecido, verifique primero si está en la piscina, aunque piense que el niño esté dentro de la casa.

Evitar que niños pequeños tengan acceso a la piscina:

- Los niños pequeños pueden subir la escalera y entrar en la piscina. Antes de salir de zona de la piscina quite la escalera o elimine otros medios de acceso a la misma, y almacénelos con seguridad lejos de la piscina.
- Al alejarse de la piscina, retire los flotadores y juguetes que puedan llamar la atención de los niños hacia la piscina.
- Coloque los muebles (por ejemplo, mesas, sillas) lejos de la piscina para que el niño no pueda saltar sobre ella y obtener acceso a la piscina.
- Si se incluye el filtro de la bomba de filtrado, coloque las bombas y filtros de tal manera que los niños no puedan subir sobre ellos y obtener acceso a la piscina.

Riesgo de electrocución:

- Mantenga todas las líneas eléctricas, de radios, altavoces y demás aparatos eléctricos lejos de la piscina.
- No coloque la piscina cerca o bajo líneas eléctricas.

Riesgo de succión:

- En el caso de que la bomba de filtrado esté incluida en el juego de piscina si usted la sustituye, la nueva bomba de filtrado no debe nunca, superar el flujo máximo estipulado en las características de succión del aparato.

Estar preparado para una emergencia:

- Mantenga un teléfono hábil y una lísta de números de emergencia cerca de la piscina.
- Acredítese como experto certificado en reanimación cardiorespiratoria (CPR) para poder ayudar en caso de que sea necesario. En el caso de emergencia, el uso inmediato del CPR puede marcar la diferencia de salvar una vida.

Guías para las barreras en piscinas residenciales:

Una piscina en el exterior, incluyendo en la tierra, sobre la tierra o bajo tierra, piscinas calientes o spas, deberán contar con una barrera que cumpla con lo siguiente:

1. El alto de la barrera deberá ser al menos 48 pulgadas sobre el nivel medido del lateral de la barrera que está frente a la piscina. El espacio vertical máximo entre el nivel y el bajo de la barrera deberá ser 4 pulgadas medidas en el lado de la barrera que está frente a la piscina. Cuando el alto de la estructura de la piscina está sobre el nivel, tal como en un piscina sobre el suelo, la barrera deberá estar al nivel, de la estructura de la piscina o montada sobre la estructura de la piscina. Cuando la barrera esté montada sobre el alto de la estructura de la piscina, el espacio máximo vertical entre el alto de la estructura de la piscina y el bajo de la barrera deberá ser 4 pulgadas.
2. Las aperturas de la barrera no deberán permitir el paso de una esfera de 4 pulgadas de diámetro.
3. Las barreras sólidas, que no tengan aperturas, como como los muros de piedra o ladrillo, no deberán contener bordes o protuberancias excepto a las tolerancias normales de construcción y a las juntas de ladrillos.
4. Cuando la barrera esté compuesta de miembros horizontales y verticales y la distancia entre las alturas de los miembros horizontables sea menor de 45 pulgadas, los miembros horizontales deberán situarse en el lado de la piscina de la valla. El espacio entre los miembros verticales no deberán exceder las 1-3/4 pulgadas en anchura. Cuando haya espacios decorativos, los espacios no deberán exceder las 1-3/4 pulgadas en anchura.
5. Cuando la barrera esté compuesta de miembros horizontales y verticales y la distancia entre las alturas de los miembros horizontales sea 45 pulgadas o más, el espacio entre los miembros verticales no deberá exceder las 4 pulgadas. Cuando haya espacios decorativos, los espacios no deberán exceder las 1-3/4 pulgadas en anchura.
6. La talla máxima de la red para vallas en cadena no deberá exceder las 1-1/4 pulgadas cuadradas salvo que la valla venga provista con una estructura de cierre arriba y abajo que reduzca las aperturas a no más de 1-3/4 pulgadas.
7. Cuando la barrera esté compuesta de miembros diagonales, como las vallas enrejadas, la apertura máxima formada por los miembros diagonales no deberá ser más de 1-3/4 pulgadas.
8. Las puertas de acceso a la piscina deberán cumplir con la Sección 1, Párrafos desde el 1 hasta el 7, y deberán estar equipadas con un dispositivo de cierre. Las puertas de acceso a peatones deberán abrirse hacia fuera, lejos de la piscina y deberá cerrarse sola y tener un dispositivo de pestillos. Las puertas aparte de los acceso de peatones deberán tener un dispositivo de pestillos. Cuando el mecanismo de liberación del dispositivo de pestillos esté localizado a menos de 54 pulgadas del bajo de la puerta, (a) el mecanismo de liberación deberá estar localizado en el lado de la piscina de la puerta al menos 3 pulgadas bajo el alto de la puerta y (b) la puerta y la barrera no deberán tener una apertura mayor de 1/2 pulgadas dentro de las 18 pulgadas del mecanismo de liberación.
9. Cuando una pared comunitaria sirva como parte de la barrera, se deberá aplicar uno de los siguientes:
   - **(a)** Todas las puertas con acceso a la piscina a través de la pared deberán estar equipadas con una alarma que produzca una advertencia audible cuando la puerta y su pantalla si la hubiera, se abran. La alarma deberá sonar continuamente durante un mínimo de 30 segundos tras los 7 segundos después de que la puerta se abra. Las alarmas deberán cumplir los requisitos de los Dispositivos y Sistemas de Señalización para propósitos Generales UL 2017, Sección 77. La alarma deberá tener una presión sonora de 85 dBA a 10 pies y el sonido de la alarma deberá ser distinta de otros sonidos domésticos, tales como alarmas de fuego, teléfonos y timbres. La alarma deberá reiniciarse automáticamente bajo todas las condiciones. La alarma deberá estar equipada con medios manuales, tales como pantallas táctiles o interruptores, para desactivar temporalmente la alarma con una simple apertura de la puerta en cualquier dirección. La desactivación no deberá durar más de 15 segundos. Las pantallas táctiles o interruptores de desactivación deberán estar localizadas al menos a 54 pulgadas sobre el mango de la puerta.
   - **(b)** La piscina deberá estar equipada con una tapa de corriente de seguridad que cumpla con la ASTM F1346-91 listadas abajo.
   - **(c)** Otros medios de protección, tales como las puertas que se cierran solas con dispositivos de pestillos, se aceptan siempre que el grado de protección permitido no sea menor que la protección permitida por (a) y (b) descritas arriba.
10. Cuando una estructura de piscina sobre la tierra se use como barrera o cuando una barrera se monte sobre el alto de la estructura de la piscina, y los medios de acceso sea una escalera o escalones, entonces (a) la escalera de la piscina o escalones deberá ser capaz de estar segura, cerrada o retirada para evitar el acceso, o (b) la escalera o escalones deberán estar rodeados por una barrera. Cuando la escalera o escalones estén seguros, cerrados o retirados, cualquier apertura creada no deberá permitir el paso de una esfera de 4 pulgadas de diámetro. Las barreras deberán estar localizadas para prohibir las estructuras permanentes, equipos u objetos similares que puedan subir las barreras.

REFERENCIA DE PIEZAS

Antes de montar este producto, por favor, tómese unos minutos para verificar el contenido y familiarizarse con todas las piezas.

Para piscinas configuradas con dos salidas de agua:
Para cumplir con lo establecido en la Ley Virginia Grahame Baker (regiones de EE. UU. y Canadá), su piscina ha sido desarrollada con dos conductos de salida de agua y un conducto de entrada. A continuación se muestra la visión general de la configuración de las salidas de doble succión:

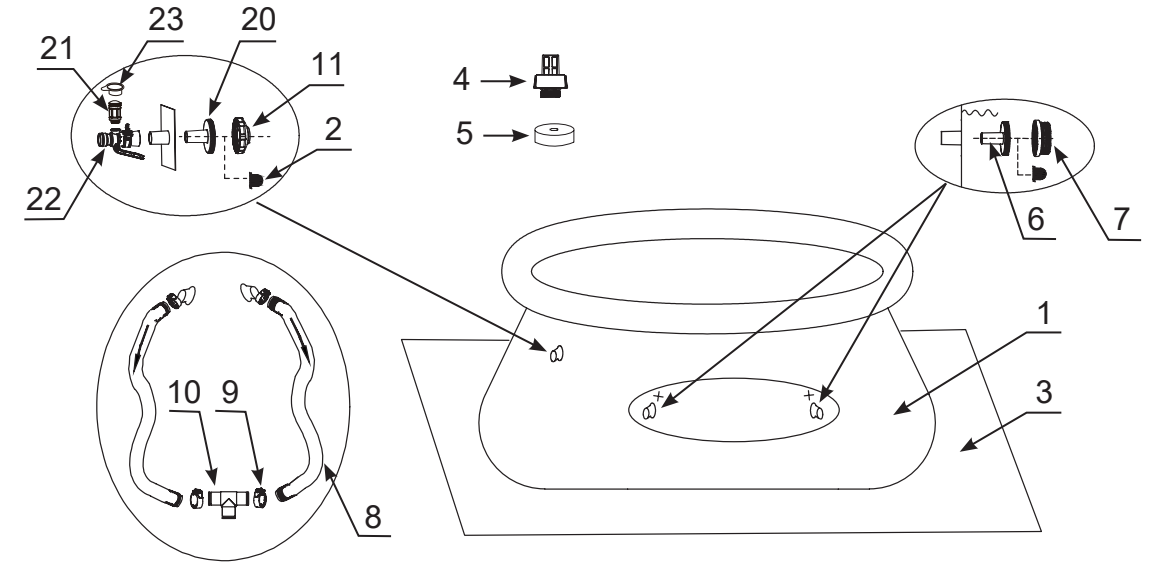

Piscinas Easy Set® modelos de 488 cm e inferiores

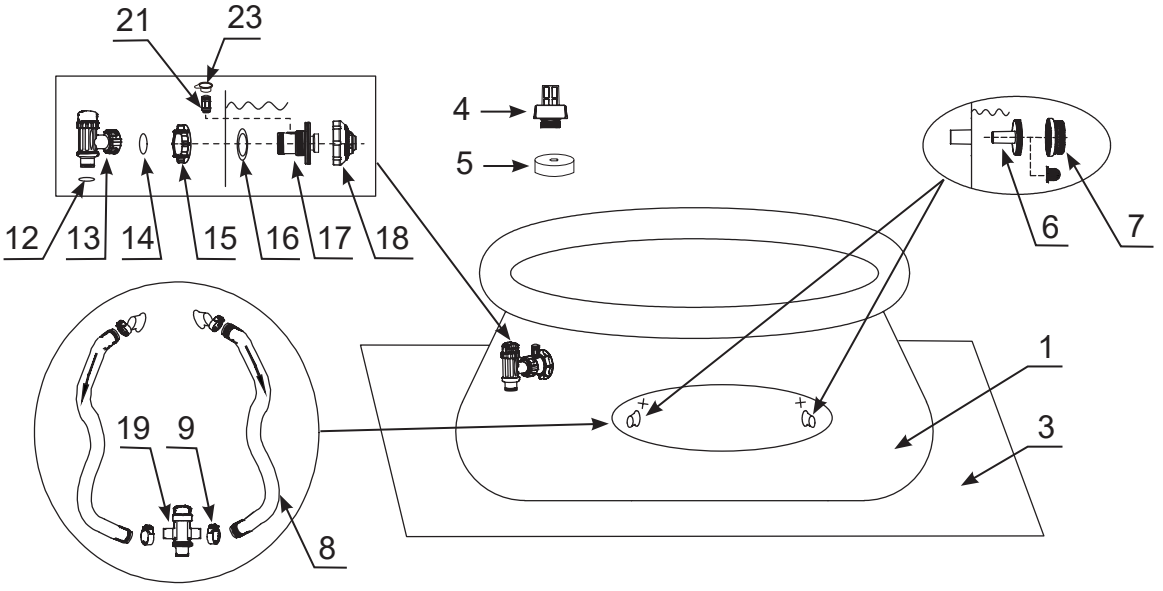

Piscinas Easy Set® modelos de 518 cm y superiores

ADVERTENCIA: Los dibujos son solo para su referencia, pueden no reflejar el producto real y no son a escala.

REFERENCIA DE PIEZAS (cont.)

Antes de montar este producto, por favor, tómese unos minutos para verificar el contenido y familiarizarse con todas las piezas.

PIEZA NÚM.	DESCRIPCIÓN	TAMAÑO DE LA PISCINA Y CANTIDAD							
		6' (183cm)	8' (244cm)	10' (305cm)	12' (366cm)	13' (396cm)	15' (457cm)	16' (488cm)	18' (549cm)
1	LONA DE LA PISCINA (INCLUYE TAPÓN DE LA VÁLVULA DE VACIADO)	1	1	1	1	1	1	1	1
2	TAPON DE AGUJERO DEL COLADOR	3	3	3	3	3	3	3	2
3	TAPIZ DE SUELO	-	-	-	-	-	1	1	1
4	CONECTOR DE VACIADO	1	1	1	1	1	1	1	1
5	TAPÓN DE LA VÁLVULA DE VACIADO	1	1	1	1	1	1	1	2
6	CONECTOR DEL COLADOR	2	2	2	2	2	2	2	2
7	COLADERA	2	2	2	2	2	2	2	2
8	MANGUERA	2	2	2	2	2	2	2	2
9	ABRAZADERAS DE LA MANGUERA	8	8	8	8	8	8	8	4
10	UNIÓN T DE LA MANGUERA	1	1	1	1	1	1	1	-
11	BOQUILLA DE LA ENTRADA DEL CHORRO DE LA PISCINA	1	1	1	1	1	1	1	-
12	JUNTA TÓRICA DE LA MANGUERA	-	-	-	-	-	-	-	1
13	VÁLVULA DESATASCADORA (INCLUYE JUNTA TÓRICA DE LA MANGUERA Y ARANDELA PROGRESIVA)	-	-	-	-	-	-	-	1
14	ARANDELA PROGRESIVA	-	-	-	-	-	-	-	1
15	TUERCA DE LA COLADERA	-	-	-	-	-	-	-	1
16	ARANDELA DE GOMA PLANA	-	-	-	-	-	-	-	1
17	CONECTOR ROSCADO DE ENTRADA DE AIRE +	-	-	-	-	-	-	-	1
18	BOQUILLA AJUSTABLE DE LA ENTRADA DEL CHORRO DE LA PISCINA	-	-	-	-	-	-	-	1
19	VÁLVULA DE VACIADO PARA CONEXIÓN DOBLE	-	-	-	-	-	-	-	1
20	CONECTOR DE ENTRADA DE LA COLADERA	1	1	1	1	1	1	1	-
21	VÁLVULA DEL CHORRO DE AIRE	1	1	1	1	1	1	1	1
22	ADAPTADOR DE LA ENTRADA DE AIRE DE LA PISCINA +	1	1	1	1	1	1	1	-
23	TAPÓN DE LA VÁLVULA DEL CHORRO DE AIRE	1	1	1	1	1	1	1	1

+ Si fuera aplicable, dependiendo del tamaño de la bomba del filtro de su piscina, deberá indicar el número de modelo marcado en la carcasa de la bomba del filtro para pedir el tamaño correcto de la pieza de repuesto del **"Adaptador de la entrada de aire"** o **"Conector roscado de la entrada de aire"**.

REFERENCIA DE PIEZAS (cont.)

Antes de montar este producto, por favor, tómese unos minutos para verificar el contenido y familiarizarse con todas las piezas.

PIEZA NÚM.	DESCRIPCIÓN	6' X 20" (183cm X 51cm)	8' X 24" (244cm X 61cm)	8' X 30" (244cm X 76cm)	8' X 30" (244cm X 76cm) Clearview	10' X 24" (305cm X 61cm)	10' X 30" (305cm X 76cm)	10' X 30" (305cm X 76cm) Printing	12' X 30" (366cm X 76cm)	12' X 30" (366cm X 76cm) Printing
		REFERENCIA N°								
1	LONA DE LA PISCINA (INCLUYE TAPÓN DE LA VÁLVULA DE VACIADO)	11588EH	12998EH	10433EH	11246EH	12999EH	10318EH	11303EH	10200EH	11304EH
2	TAPON DE AGUJERO DEL COLADOR	10127	10127	10127	10127	10127	10127	10127	10127	10127
3	TAPIZ DE SUELO	-	-	-	-	-	-	-	-	-
4	CONECTOR DE VACIADO	10184	10184	10184	10184	10184	10184	10184	10184	10184
5	TAPÓN DE LA VÁLVULA DE VACIADO	10649	10649	10649	10649	10649	10649	10649	10649	10649
6	CONECTOR DEL COLADOR	11070	11070	11070	11070	11070	11070	11070	11070	11070
7	COLADERA	11072	11072	11072	11072	11072	11072	11072	11072	11072
8	MANGUERA	11873	11873	11873	11873	11873	11873	11873	11873	11873
9	ABRAZADERAS DE LA MANGUERA	11489	11489	11489	11489	11489	11489	11489	11489	11489
10	UNIÓN T DE LA MANGUERA	11871	11871	11871	11871	11871	11871	11871	11871	11871
11	BOQUILLA DE LA ENTRADA DEL CHORRO DE LA PISCINA	12364	12364	12364	12364	12364	12364	12364	12364	12364
12	JUNTA TÓRICA DE LA MANGUERA	-	-	-	-	-	-	-	-	-
13	VÁLVULA DESATASCADORA (INCLUYE JUNTA TÓRICA DE LA MANGUERA Y ARANDELA PROGRESIVA)	-	-	-	-	-	-	-	-	-
14	ARANDELA PROGRESIVA	-	-	-	-	-	-	-	-	-
15	TUERCA DE LA COLADERA	-	-	-	-	-	-	-	-	-
16	ARANDELA DE GOMA PLANA	-	-	-	-	-	-	-	-	-
17	CONECTOR ROSCADO DE ENTRADA DE AIRE +	-	-	-	-	-	-	-	-	-
18	BOQUILLA AJUSTABLE DE LA ENTRADA DEL CHORRO DE LA PISCINA	-	-	-	-	-	-	-	-	-
19	VÁLVULA DE VACIADO PARA CONEXIÓN DOBLE	-	-	-	-	-	-	-	-	-
20	CONECTOR DE ENTRADA DE LA COLADERA	12365	12365	12365	12365	12365	12365	12365	12365	12365
21	VÁLVULA DEL CHORRO DE AIRE	12363	12363	12363	12363	12363	12363	12363	12363	12363
22	ADAPTADOR DE LA ENTRADA DE AIRE DE LA PISCINA +	12366 12367 12368	12366 12367 12368	12366 12367 12368	12366 12367 12368	12366 12367 12368	12366 12367 12368	12366 12367 12368	12366 12367 12368	12366 12367 12368
23	TAPÓN DE LA VÁLVULA DEL CHORRO DE AIRE	12373	12373	12373	12373	12373	12373	12373	12373	12373

+ Si fuera aplicable, dependiendo del tamaño de la bomba del filtro de su piscina, deberá indicar el número de modelo marcado en la carcasa de la bomba del filtro para pedir el tamaño correcto de la pieza de repuesto del **"Adaptador de la entrada de aire"** o **"Conector roscado de la entrada de aire"**.

REFERENCIA DE PIEZAS (cont.)

Antes de montar este producto, por favor, tómese unos minutos para verificar el contenido y familiarizarse con todas las piezas.

PIEZA NÚM.	DESCRIPCIÓN	12' X 36" (366CM X 91CM)	13' X 33" (396CM X 84CM)	15' X 33" (457CM X 84CM)	15' X 36" (457CM X 91CM)	15' X 42" (457CM X 107CM)	15' X 48" (457CM X 122CM)	16' X 42" (488CM X 107CM)	16' X 48" (488CM X 122CM)	18' X 48" (549CM X 122CM)
		REFERENCIA N°								
1	LONA DE LA PISCINA (INCLUYE TAPÓN DE LA VÁLVULA DE VACIADO)	10319EH	12130EH	10622EH	10183EH	10222EH	10415EH	10436EH	10623EH	10320EH
2	TAPON DE AGUJERO DEL COLADOR	10127	10127	10127	10127	10127	10127	10127	10127	10127
3	TAPIZ DE SUELO	-	-	-	18932	18932	18932	18927	18927	18933
4	CONECTOR DE VACIADO	10184	10184	10184	10184	10184	10184	10184	10184	10184
5	TAPÓN DE LA VÁLVULA DE VACIADO	10649	10649	10649	10649	11044	11044	11044	11044	11044
6	CONECTOR DEL COLADOR	11070	11070	11070	11070	11070	11070	11070	11070	11070
7	COLADERA	11072	11072	11072	11072	11072	11072	11072	11072	11072
8	MANGUERA	11873	11873	11873	11873	11873	11873	11873	11873	11873
9	ABRAZADERAS DE LA MANGUERA	11489	11489	11489	11489	11489	11489	11489	11489	10122
10	UNIÓN T DE LA MANGUERA	11871	11871	11871	11871	11871	11871	11871	11871	-
11	BOQUILLA DE LA ENTRADA DEL CHORRO DE LA PISCINA	12364	12364	12364	12364	12364	12364	12364	12364	-
12	JUNTA TÓRICA DE LA MANGUERA	-	-	-	-	-	-	-	-	10262
13	VÁLVULA DESATASCADORA (INCLUYE JUNTA TÓRICA DE LA MANGUERA Y ARANDELA PROGRESIVA)	-	-	-	-	-	-	-	-	10747
14	ARANDELA PROGRESIVA	-	-	-	-	-	-	-	-	10745
15	TUERCA DE LA COLADERA	-	-	-	-	-	-	-	-	10256
16	ARANDELA DE GOMA PLANA	-	-	-	-	-	-	-	-	10255
17	CONECTOR ROSCADO DE ENTRADA DE AIRE +	-	-	-	-	-	-	-	-	12371 12372
18	BOQUILLA AJUSTABLE DE LA ENTRADA DEL CHORRO DE LA PISCINA	-	-	-	-	-	-	-	-	12369
19	VÁLVULA DE VACIADO PARA CONEXIÓN DOBLE	-	-	-	-	-	-	-	-	11872
20	CONECTOR DE ENTRADA DE LA COLADERA	12365	12365	12365	12365	12365	12365	12365	12365	-
21	VÁLVULA DEL CHORRO DE AIRE	12363	12363	12363	12363	12363	12363	12363	12363	12363
22	ADAPTADOR DE LA ENTRADA DE AIRE DE LA PISCINA +	12366 12367 12368	12366 12367 12368	12366 12367 12368	12366 12367 12368	12366 12367 12368	12366 12367 12368	12366 12367 12368	12366 12367 12368	-
23	TAPÓN DE LA VÁLVULA DEL CHORRO DE AIRE	12373	12373	12373	12373	12373	12373	12373	12373	12373

+ Si fuera aplicable, dependiendo del tamaño de la bomba del filtro de su piscina, deberá indicar el número de modelo marcado en la carcasa de la bomba del filtro para pedir el tamaño correcto de la pieza de repuesto del **"Adaptador de la entrada de aire"** o **"Conector roscado de la entrada de aire"**.

REFERENCIA DE PIEZAS (cont.)

Antes de montar este producto, por favor, tómese unos minutos para verificar el contenido y familiarizarse con todas las piezas.

Fuera de EE. UU. y Canadá:

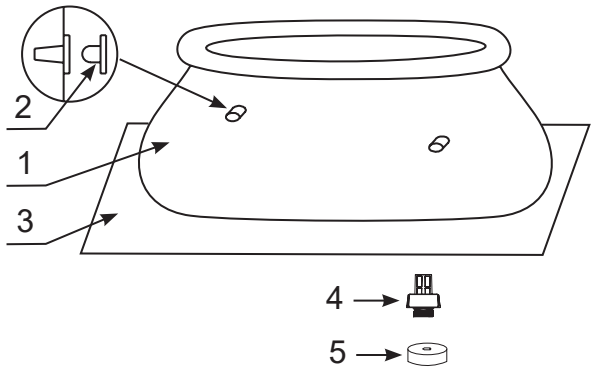

Piscinas Easy Set® modelos de 488 cm e inferiores

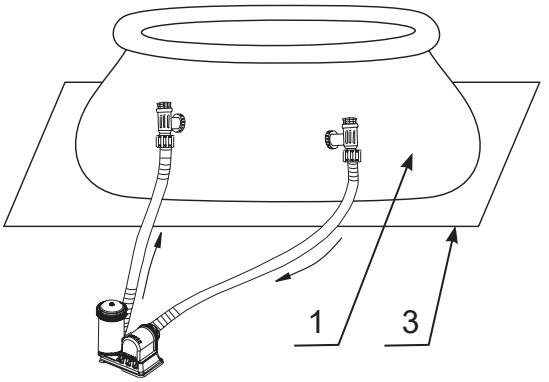

Piscinas Easy Set® modelos de 518 cm y superiores

PIEZA NÚM.	DESCRIPCIÓN	TAMAÑO DE LA PISCINA Y CANTIDAD							
		6' (183cm)	8' (244cm)	10' (305cm)	12' (366cm)	13' (396cm)	15' (457cm)	16' (488cm)	18' (549cm)
1	LONA DE LA PISCINA (INCLUYE TAPÓN DE LA VÁLVULA DE VACIADO)	1	1	1	1	1	1	1	1
2	TAPON DE AGUJERO DEL COLADOR	3	3	3	3	3	3	3	-
3	TAPIZ DE SUELO	-	-	-	-	-	1	1	1
4	CONECTOR DE VACIADO	1	1	1	1	1	1	1	1
5	TAPÓN DE LA VÁLVULA DE VACIADO	1	1	1	1	1	1	1	2

PIEZA NÚM.	DESCRIPCIÓN	6' X 20" (183cm X 51cm)	8' X 24" (244cm X 61cm)	8' X 30" (244cm X 76cm)	8' X 30" (244cm X 76cm) Clearview	10' X 24" (305cm X 61cm)	10' X 30" (305cm X 76cm)	10' X 30" (305cm X 76cm) Printing	12' X 30" (366cm X 76cm)	12' X 30" (366cm X 76cm) Printing
		REFERENCIA N°								
1	LONA DE LA PISCINA (INCLUYE TAPÓN DE LA VÁLVULA DE VACIADO)	11588	12998	10433	11246	12999	10318	11303	10200	11304
2	TAPON DE AGUJERO DEL COLADOR	10127	10127	10127	10127	10127	10127	10127	10127	10127
3	TAPIZ DE SUELO	-	-	-	-	-	-	-	-	-
4	CONECTOR DE VACIADO	10184	10184	10184	10184	10184	10184	10184	10184	10184
5	TAPÓN DE LA VÁLVULA DE VACIADO	10649	10649	10649	10649	10649	10649	10649	10649	10649

PIEZA NÚM.	DESCRIPCIÓN	12' X 36" (366cm X 91cm)	13' X 33" (396cm X 84cm)	15' X 33" (457cm X 84cm)	15' X 36" (457cm X 91cm)	15' X 42" (457cm X 107cm)	15' X 48" (457cm X 122cm)	16' X 42" (488cm X 107cm)	16' X 48" (488cm X 122cm)	18' X 48" (549cm X 122cm)
		REFERENCIA N°								
1	LONA DE LA PISCINA (INCLUYE TAPÓN DE LA VÁLVULA DE VACIADO)	10319	12130	10622	10183	10222	10415	10436	10623	10320
2	TAPON DE AGUJERO DEL COLADOR	10127	10127	10127	10127	10127	10127	10127	10127	-
3	TAPIZ DE SUELO	-	-	-	18932	18932	18932	18927	18927	18933
4	CONECTOR DE VACIADO	10184	10184	10184	10184	10184	10184	10184	10184	10184
5	TAPÓN DE LA VÁLVULA DE VACIADO	10649	10649	10649	10649	11044	11044	11044	11044	11044

MONTAJE DE LA PISCINA

ES MUY IMPORTANTE LA ELECCIÓN Y PREPARACIÓN DEL LUGAR DEL MONTAJE

⚠ ADVERTENCIA

- **La piscina debe estar en un lugar seguro, alejada de puertas, ventanas, con protección para evitar la entrada no supervisada a la piscina.**
- **Instalar vallas de protección para evitar el acceso a la piscina de niños pequeños y mascotas**
- **El no instalar la piscina en superficie plana con piso estable y nivelado y llenar con agua con forme a las siguientes instrucciones podría ocasionar el colapso de la piscina o posibilidad de que una persona utilizando la piscina podría ser arrastrada / lanzada fuera, pudiendo ocasionar lesiones graves o daños materiales.**
- **Riesgo de descarga eléctrica. Conecte la bomba de filtrado solo a un enchufe con un protector con toma de tierra (GFCI). Para reducir el riesgo de una descarga eléctrica, no use un cable de extension, medidor de tiempo, adaptadores de enchufes o convertidores de enchufe, para conectar el aparato. Conecte al enchufe más cercano. Prestar especial atención donde va a instalar la bomba de filtrado para evitar daños con el cortacésped, cortadores u otro tipo de herramientas. Para más información consulte el Manual de Instrucciones.**
- **Riesgo de lesiones corporales graves: no intente montar la piscina cuando haga mucho viento.**

Escoja una zona donde instalar la piscina teniendo en cuenta:

1. El sitio dónde se monte la piscina debe ser **totalmente plano y nivelado. No instale la piscina en una zona con desnivel o con inclinación.**
2. El suelo debe ser compacto y suficientemente fuerte para soportar la presión del peso de la piscina llena. No monte la piscina en suelos blandos, de barro, de arena o poco compactos.
3. No monte la piscina en un altillo, terraza o plataforma, que puede hundirse debido al peso de la piscina cuando esté llena.
4. La piscina requiere como mínimo 4 pies (1.22 metros) y medio por cada lado de objetos que los niños puedan utilizar para acceder a la piscina.
5. El césped que esté debajo de la piscina sufrirá daños. El agua puede dañar la vegetación.
6. Las piscinas almacenables sobre suelo deben montarse a una distancia mínima de 6 pies (1.83 metros) de cualquier toma de corriente, y todos los enchufes de 125 voltios y 15 - 20 amperios que se encuentren ubicados a menos de 20 pies (6.0 metros) de la piscina deben estar protegidos por interruptor de de circuito de seguridad a tierra (GFCI), siendo la distancia el camino más corto donde el cable de alimentación de un aparato conectado a la toma de electricidad seguiría sin perforar el suelo, pared, techo, puerta con bisagras o puerta corredera, apertura de ventana, u otro tipo de barrera eficaz y permanente.
7. Eliminar todas las hierbas agresivas primero. Hay diferentes tipos de césped que puede dañar la lona como Bermuda y St. Augustine. La hierba que pueda crecer atravesando la lona no se considera defecto de fabricación y no queda cubierto por la garantía.
8. El área donde vaya a ser montada la piscina debe ser elegida de modo que sea fácil el proceso de vaciado después de cada utilización y/o para que pueda ser guardada por largos períodos.

MONTAJE DE LA PISCINA (cont.)

Puede haber adquirido esta piscina con la depuradora Krystal Clear™. La bomba de filtrado tiene su propio juego de instrucciones de instalación. Primero ensamble la piscina y luego instale la bomba del filtro.

Tiempo estimado de montaje 10-30 minutos (estimación aproximada y variará en función de cada persona).

1. Preparación de la lona

- Primero busque un lugar plano y nivelado, limpio de piedras, ramas y otros objetos punzantes que puedan perforar la lona de la piscina.
- Abra la caja que contiene el liner con mucho cuidado ya que esta caja se puede utilizar para almacenar la piscina durante los meses de invierno, o cuando no esté en uso.
- Saque el tapiz de suelo **(3)** y estírelo a lo largo del área donde colocará la piscina, saque la lona **(1)** y extiéndala sobre el tapiz con la válvula de desagüe hacia el área de drenado. Coloque la válvula de drenaje alejada de la casa.
  IMPORTANTE: Siempre instale la piscina con al menos 2 personas. No arrastre la lona de la piscina por el suelo ya que se puede rajar o dañarse (vea el dibujo 2).
- Durante el montaje de la lona de la piscina, dirija la conexión de la manguera hacia el enchufe. El borde exterior de la estructura de la piscina tiene que estar cerca de una conexión eléctrica para poder instalar la bomba de filtrado.
- Extienda la piscina, sacando los lados azules de la piscina para dejar el suelo lo más liso posible **(vea el dibujo 2)**.

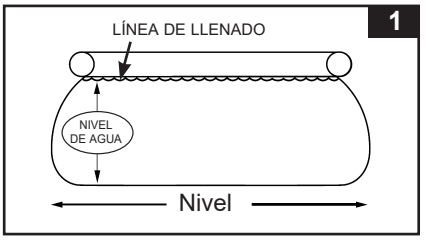



2. Inflado del aro

- Exponga el aro inflable hacia afuera y asegúrese que la lona de la piscina no este cubriendo el aro inflable. Infle el aro y procure mantener el aro inflable centrado en el medio de la piscina con una bomba de aire manual **(vea el dibujo 3)**. **IMPORTANTE: No arrastre la piscina, ya que esto puede agujerear la lona u otros daños. De preferencia use una bomba de inflado a mano Intex (no incluida).**

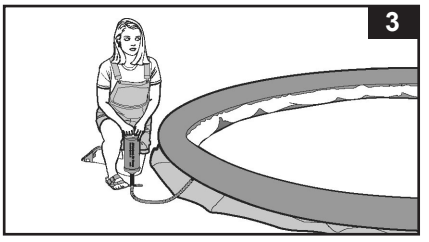

IMPORTANTE

Inflado adecuado del aro inflable.
Las temperaturas ambiente del aire y del agua afectan la presion interna del aro inflable de su piscina. El mejor método para mantener el aro inflable es dejar espacio para que se expanda cuando el sol caliente el aire dentro del aro. Durante temporadas muy calientes se recomienda que usted preste atención al aro en caso de que tenga que vaciarlo un poco. Esto se hace para evitar posibles daños al aro.

En ningún caso Intex, sus agentes autorizados o empleados serán responsables de los daños (perforaciones) sufridos por el aro flotador debidos a negligencias, uso, abuso, falta de cuidados o fuerzas externas.

3. Conectores de la manguera

- Lo siguiente aplica a lonas de piscinas con conectores de manguera (piscinas modelos de 488 cm e inferiores). Si la piscina fue comprada sin bomba de filtrado, utilize dos tapones negros (2) en las salidas negras de la bomba de filtrado. Haga esto desde el interior de la piscina para que el agua no salga cuando la esté llenando.
- Si la piscina fue comprada con una bomba de filtrado, lea primero el manual de la bomba de filtrado Krystal Clear™ y proceda posteriormente al próximo paso en la instalación.

MONTAJE DE LA PISCINA (cont.)

4. Llenado de la piscina

- Antes de empezar a llenar la piscina, asegúrese de que los tapones de las válvulas de vacío estén ajustados perfectamente para evitar escape de agua. Llene la piscina no más de una pulgada de agua, y asegúrese que el suelo está completamente plano y nivelado.
  A**DVERTENCIA: Si se da cuenta de que el agua en la piscina solo se acumula en un solo lado, eso quiere decir que el suelo no está completamente plano y nivelado. Instalar una piscina en un área desnivelada puede provocar la inclinación de la piscina causando roturas o abultamientos en las paredes de dicha piscina. Si la piscina no está completamente nivelada, deberá vaciar la piscina, nivelar el área y volver a llenar la piscina.**

- Nivele los pliegues de la lona en el fondo (desde el interior de la piscina) empujando hacia donde se unen el suelo y las paredes. De otro modo (desde el exterior de la piscina), estírese por debajo del lado de la piscina, sujete el suelo y jale hacia afuera. Si la tela del suelo está causando el problema, haga que 2 adultos jalen desde los lados opuestos para eliminar todos los pliegues **(vea el dibujo 4)**.

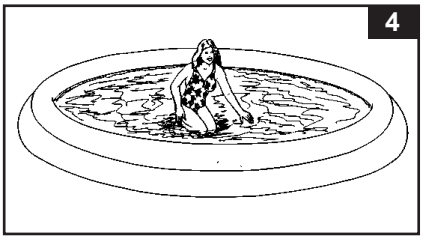

- Mientras usted llena la piscina, las paredes de esta empezaran a subir con la ayuda de la presion del agua **(vea el dibujo 5)**.

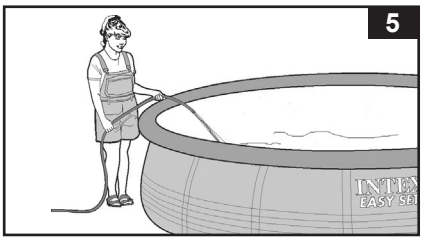

- Llenar la piscina con agua hasta la parte inferior del aro inflable, que es la línea de llenado idónea y el nivel recomendado **(vea los dibujos 1 y 6)**.
  Para piscinas con paredes de una altura de 42" (107 cm), deberá llenarse el agua justo hasta la línea de llenado impresa en el interior del aro inflable **(vea el dibujo 7)**.

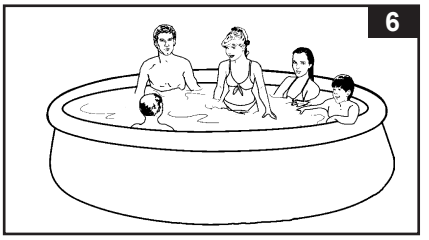

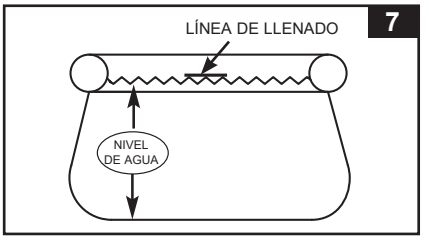

IMPORTANTE

Antes de permitir el uso de la piscina tenga una reunión con su familia. Establezca reglas que incluyan como mínimo las normas importantes de seguridad y la información de seguridad acuática de este manual. Revise las reglas con frecuencia y con todos los usuarios de la piscina, incluidos los invitados.
La instalación de la lona de vinilo se debe realizar reemplazando la lona original, o en la estructura de la piscina, siguiendo todos los símbolos de seguridad del fabricante. Los símbolos de seguridad deben estar situados sobre la línea de agua.

SEGURIDAD ACUÁTICA

Recrearse en el agua es divertido y terapéutico. Aunque envuelve riesgos inherentes de daños e incluso la muerte. Para reducir el riesgo de daños o lesiones, lea y siga todas las advertencias e instrucciones del producto y del embalaje. Recuerde que aunque las instrucciones de seguridad y las advertencias del producto mencionan los riesgos más comunes de la recreación en el agua, no cubren ni mencionan todos los riesgos y/o peligros.

Asigne un adulto para responsabilizarse de la vigilancia de los niños cuando estén en la piscina. Entregue a esta persona una señal de socorrista y solicítale que la lleve durante todo el tiempo en que esté encargado de la supervisión de los niños. Si esta persona necesita alejarse por alguna razón, solicite que le pase la señal y la responsabilidad a otro adulto.

Para una protección adicional, familiarícese con las siguientes instrucciones, así como con las instrucciones reconocidas nacionalmente por Organizaciones de Seguridad:

- Exija una constante vigilancia. Un adulto competente debe ser designado como "salvavidas" o guardián del agua, especialmente cuando los niños están en la piscina o próximos a ésta.
- Aprenda a nadar.
- Dedique tiempo a aprender primeros auxilios.
- Enseñe a las personas que esten designadas para supervisar los usuarios de la piscina sobre los peligros potenciales así como el uso de dispositivos de protección, tales como puertas cerradas, barreras, etc.
- Instruya a todos los usuarios de la piscina, incluidos los niños, como actuar en caso de emergencia.
- Utilice siempre el sentido común y un buen juicio cuando esté disfrutando de alguna actividad en el agua.
- Supervisión, supervisión y supervisión.

Para información adicional en el tema de la seguridad consulte las siguientes páginas:

- **La Asociación Profesional de Piscinas y Spas. La mejor manera de disfrutar de sus piscinas sobre suelo y enterradas www.nspi.org**
- **El Colegio de Pediatras de Estados Unidos. www.aap.org**
- **Cruz Roja. www.redcross.org**
- **Seguridad y niños www.safekids.org**
- **Departamento de Seguridad. www.homesafetycouncil.org**
- **Asociación Industrial de juguetes www.toy-tia.org**

SEGURIDAD EN SU PISCINA

Nadar de forma segura depende de una constante atención de las normas. También puede laminar la señal para protegerla de la intemperie. Es posible descargar e imprimir copias adicionales de las señales de peligro y socorrista en www.intexcorp.com.

MANTENIMIENTO DE LA PISCINA Y PRODUCTOS QUÍMICOS

⚠ ADVERTENCIA

RECUERDE

- **Proteja a los ocupantes de la piscina de enfermedades o contagios a través del agua, manteniéndola siempre limpia. No tragar el agua de la piscina. Practique siempre una buena higiene.**
- **Mantenga su piscina limpia y clara. El fondo de la piscina debe estar visible todo el tiempo desde fuera de las vallas protectoras.**
- **Mantenga a los niños lejos del cobertor de la piscina para evitar ahogamientos, enredos u otros daños más serios.**

• Como limpiar el aro inflable

Limpie la superficie con un trapo húmedo después de cada uso, cubra la piscina con un cobertor cuando no esté en uso, mantenga el aro inflable libre de manchas. Si observa que le salen unas manchas negras en el aro límpielo con un paño húmedo utilizando detergente suave y agua. Frote con cuidado la mancha evitando que la suciedad no caiga en la piscina. No utilice detergentes, abrasivos o cepillos.

• Mantenimiento del agua

Mantener adecuadamente el agua de la piscina es el factor más importante para alargar la vida y el aspecto de la lona de su piscina, así como asegurar un agua limpia, clara, segura y sana. Es importante conocer la técnica adecuada para probar y tratar el agua de la piscina. Visite al especialista en productos químicos para que le suministre el cloro, los kits de control, y los procedimientos. Lea y siga las instrucciones escritas del fabricante del producto químico.

1. No deje que el cloro entre en contacto con la lona antes de que se haya disuelto totalmente. Debe disolver el cloro en polvo o en pastillas en un cubo de agua. También el cloro líquido si se echa en varios sitios de la piscina se debe remover inmediatamente mezclándolo con el agua de la piscina.

2. No mezcle nunca distintos productos químicos, mejor añádalos al agua separadamente y que circulen a lo largo de toda la piscina antes de añadir más productos químicos.

3. Intex tiene un skimmer y una aspiradora de piscina para ayudarle a mantener limpia el agua. Consulte a su proveedor sobre estos accesorios.

4. No utilice agua a presión para limpiar la piscina.

MANTENIMIENTO DE LA PISCINA Y DESAGÜE

⚠ CUIDADO SIGA SIEMPRE LAS INSTRUCCIONES DEL FABRICANTE DE PRODUCTOS QUÍMICOS Y LOS AVISOS SOBRE SALUD Y RIESGOS.

No ponga productos químicos mientras la piscina esté ocupada. Se le puede irritar la piel o los ojos. Las soluciones de cloro concentrado pueden dañar la lona de la piscina. En ningún caso el comprador o cualquier otra parte implicada puede reclamar a Intex Development Co. Ltd., sus empresas asociadas, agentes autorizados, centros de servicio, distribuidores o empleados los gastos derivados de la pérdida de agua, productos químicos o daños causados por el agua. **Tenga cartuchos de repuesto a mano. Cambie los cartuchos cada dos semanas.** Recomendamos que use las bombas de filtrado de Intex Krystal Clear™ con todas nuestras piscinas. **Para comprar una bombas de filtrado Intex, filtros u otros accesorios consulte su distribuidor local, visite nuestro sitio web o llame al Departamento de Servicios al Consumidor Intex que aparece en el apartado "Centros Autorizados de Atención", consulte formas de pago y tenga su tarjeta Visa o Mastercard listas.**

LLUVIA EXCESIVA: Para evitar daños a la piscina y llenado excesivo, de inmediato drene este agua de lluvia que pueda causar que el nivel de agua sea mayor que el máximo permitido.

Cómo vaciar la piscina y almacenamiento prolongado

1. Busque las normas locales sobre como vaciar el agua de su piscina.
2. Compruebe que el conector de drenaje de la piscina está en su sitio.
3. Quite el tapón de la válvula de vaciado en la pared externa de la piscina.
4. Conecte el extremo hembra de la manguera al conector de vaciado **(4)**.
5. Sitúe el extremo de la manguera dónde se pueda vaciar el agua con seguridad y lejos de la casa y otras estructuras cercanas.
6. Conecte el conector de vaciado **(4)** a la válvula de drenaje. **NOTA: El adaptador empujará el conector de drenaje dentro de la piscina y el agua empezará a salir inmediatamente.**
7. Cuando el agua deje de drenar, comience a levantar la piscina desde el lado opuesto a salida de drenaje, llevando los restos de agua y vaciado de la piscina completamente.
8. Desconecte la manguera y el adaptador cuando termine.
9. Coloque el tapón dentro de la válvula para guardarla.
10. Vuelva a colocar la tapa de drenaje por fuera de la piscina.
11. Desinfle el aro inflable completamente y quite todas las piezas de conexión.
12. Compruebe que la piscina y todas sus partes están completamente secas antes de guardarlas. Seque el tapiz al sol completamente antes de plegarlo **(vea el dibujo 8)**. Espolvoree talcos para evitar que la lona se pegue y absorba la humedad restante.
13. Dóblela en cuadrado. Empezando por un lado, dóblela en dos, y leugo repítalo de nuevo **(vea los dibujos 9.1 y 9.2)**.
14. Cuando la ha plegado dos veces, dóblela como si cerrase un libro **(vea los dibujos 10.1 y 10.2)**.
15. Doble la piscina en dos por la mitad **(vea el dibujo 11)**.
16. Doble una parte sobre la otra como un libro cerrado evitando arrugas y bien estirado **(vea el dibujo 12).**
17. Guarde la lona y los accesorios en una zona seca y con una temperatura controlada entre 0° y 40° (32 y 104 °F).
18. Puede utilizar la caja original para guardarla.

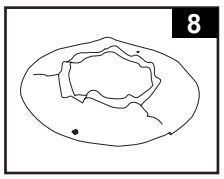

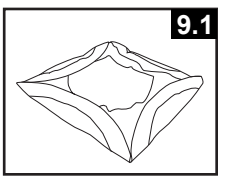

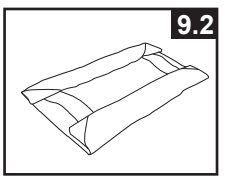

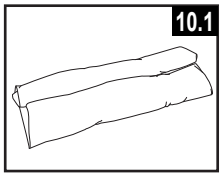

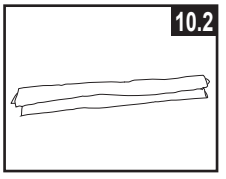

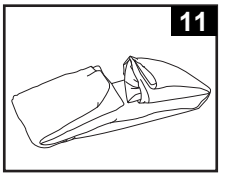

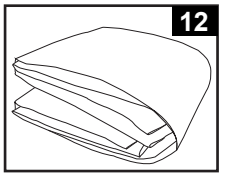

PREPARATIVOS DE INVIERNO

Guardar la piscina durante el invierno

Después del uso, la piscina puede ser vaciada y guardada fácilmente durante el invierno. Debe drenar, desmontar y almacenar adecuadamente la piscina cuando la temperatura caiga por debajo de 5 grados Celsius (41 grados Fahrenheit) y así prevenir daños de hielo a la piscina y componentes relacionados. Daños ocasionados por el hielo pueden producir una rotura repentina de la lona o el colapso de la piscina. Consulte la sección Cómo vaciar la piscina.

Si las temperaturas en su región no caen por debajo de 5 grados Celsius (41 grados Fahrenheit) y decide dejar su piscina montada, prepárenla de la siguiente manera:

1. Limpie su piscina (Si es una Easy Set o una Oval asegúrese que el aro inflable esté completamente inflado).
2. Retire el skimmer (si lo tiene) o cualquier accesorio que esté conectado al colador. Sustituya si es necesario las rejillas de los coladores. Asegúrese de limpiar todas las piezas y que antes de guardarlas estén completamente secas.
3. Coloque las conexiones de entrada y salida desde dentro de la piscina con el tapón incluido (para piscinas de 488 cm o inferiores). Cierre la válvula de entrada y salida (piscinas de 518 cm y superiores).
4. Retire la escalera (si tiene) y guárdela en un lugar seguro, asegúrese que la escalera está completamente seca antes de guardarla.
5. Retire las mangueras conectadas a la bomba de filtrado, séquelas bien.
6. Añada químicos apropiados para el invierno. Consulte con su proveedor local de productos químicos ya que cada zona puede variar.
7. Cubra la piscina con un cobertor de Intex. **IMPORTANTE: EL COBERTOR DE INTEX NO ES UN COBERTOR DE SEGURIDAD.**
8. Limpie y seque completamente la bomba de filtrado, las mangueras. Retire el cartucho y tírelo si está viejo. Tenga uno nuevo de repuesto para la próxima temporada.
9. Guarde la bomba de filtrado y piezas en un lugar seco, preferiblemente con una temperatura entre 0° y 40° (32 y 104 °F).

RESOLUCIÓN DE PROBLEMAS

PROBLEMA	DESCRIPCIÓN	CAUSA	SOLUCIÓN
ALGAS	• Agua verdosa. • Manchas negras o verdes en la lona. • Lona está resbaladiza y/o tiene un mal olor.	• Necesita ajustar el cloro y el nivel de pH.	• Tratamiento de choque con súper cloro. Corregir el nivel de pH recomendado por su tienda. • Pasar limpiafondos de piscina. • Mantener el nivel de cloro adecuado.
AGUA COLOREADA	• Agua se vuelve azul, marrón o negra en el primer tratamiento de cloro.	• Cobre, acero o magnesio en el agua se oxida por el cloro añadido.	• Ajustar el pH al nivel recomendado. • Poner la bomba de filtrado hasta que el agua se ponga clara. • Reemplazar el cartucho frecuentemente.
PARTÍCULAS SUSPENDIDAS EN EL AGUA	• El agua está tibia y lechosa.	• Agua dura causada por un nivel de pH muy alto. • Contenido de cloro muy bajo. • Materia extraña en el agua.	• Corrija el nivel de pH. Compruebe con su distribuidor para un tratamiento del agua. • Ajustar el nivel de cloro. • Limpie o cambie su bomba de filtrado o cartucho.
NIVEL BAJO DE AGUA CONSTANTE	• El agua está más baja que el día anterior.	• La lona o las mangueras tienen algún agujero o fuga.	• Reparar con un parche. Apretar todas los tapones y abrazaderas en las mangueras. • Sustituya las mangueras.
SEDIMENTOS EN EL FONDO DE LA PISCINA	• Suciedad o arena en el fondo de la piscina.	• Uso intensivo, entrada y salida de la piscina.	• Utilizar la aspiradora de piscina Intex para limpiar el fondo.
SUCIEDAD EN LA SUPERFICIE	• Hojas, insectos, etc.	• Piscina situada muy cerca de árboles.	• Utilizar el skimmer de Intex.

PROBLEMA	CAUSA	SOLUCIÓN
EL ADAPTADOR DE LA ENTRADA DE AIRE DE LA PISCINA GOTEA	• Las abrazaderas de la manguera no encajan bien.	• Apriete o cambie la abrazadera.
EL CONECTOR ROSCADO DE LA ENTRADA DE AIRE GOTEA	• La válvula de paso no está bien colocada.	• Apriete o vuelva a instalar la válvula de paso.
FUGA EN LA VÁLVULA DEL CHORRO DE AIRE	• La válvula del chorro de aire no está bien apretada y mirando hacia arriba. • La junta de la válvula interna del chorro de aire está bloqueada. • La junta interna de la válvula del chorro de aire está sucia. • La válvula del chorro de aire está rota.	• Apriete la válvula del chorro de aire y compruebe que está mirando hacia arriba. • Encienda o enchufe la bomba y hágala funcionar por unos segundos. Luego, apáguela o desenchúfela. Repita esta operación 3 veces. • Retire la válvula del chorro de aire y limpie la suciedad con agua. Vuelva a colocarla en su lugar. • Sustituya la válvula del chorro de aire por una nueva.
PEQUEÑA FUGA DE LA VÁLVULA DEL CHORRO DE AIRE CUANDO LA BOMBA ESTÁ APAGADA	• Accesorios enganchados a la línea de circulación de agua.	• Retire todos los accesorios (como la alfombrilla solar, el limpiador automático de la piscina, luz LED) de la línea de circulación de agua y coloque el tapón de la válvula del chorro de aire **(23)** en la válvula del chorro de aire **(21)**. No cubra la válvula del chorro de aire **(21)** con el tapón de la válvula **(23)** en situación normal o cuando la bomba está en funcionamiento.

GARANTÍA LIMITADA

Su piscina Intex ha sido fabricada utilizando materiales y mano de obra de la más alta calidad. Todos los productos Intex han sido cuidadosamente examinados para comprobar que no tienen ningún defecto antes de salir de la fábrica. La Garantía Limitada sólo se aplica a las piscinas Intex.

La cláusula de garantía sólo concierne al comprador y no es transferible. Esta garantía limitada es válida por un período de 180 días a partir de la última fecha entre la fecha de compra minorista inicial o la fecha de entrega. Conserve su ticket de compra junto con este manual para probar de esta manera su compra en caso de que le sea requerido y siempre debe acompañar a las reclamaciones en garantía en caso contrario será invalidada dicha garantía.

Si el defecto de fabricación se encuentra dentro de los plazos que se señalan anteriormente, por favor, póngase en contacto con el correspondiente Centro de Servicio de Intex que aparece en la hoja "Centros Autorizados de Atención". El Servicio posventa determinará la validez de la reclamación. En caso de que el Servicio posventa considere oportuno que se le envíe el producto, por favor empaquételo cuidadosamente y envíelo a nuestro Servicio posventa, los gastos correrán a cargo del cliente y debe ir asegurado. Una vez recibido el producto, nuestro Servicio posventa procederá a examinar el artículo y determinará la validez de la reclamación. Si la garantía es aplicable, el producto será reparado y enviado sin ningún tipo de cargo.

Cualquier conflicto referente a las cláusulas de la Garantía será llevado ante un Órgano de Solución de Diferencias (mediación) no oficial. En caso de que no se lleve a cabo el párrafo anterior ninguna acción civil será interpuesta. LA GARANTÍA TÁCITA SE LIMITA A LAS CLÁUSULAS INCLUIDAS EN ESTÁ GARANTÍA Y EN NINGÚN CASO INTEX, SUS AGENTES AUTORIZADOS O SUS EMPLEADOS SERÁN RESPONSABLES ANTE EL COMPRADOR O ANTE CUALQUIER OTRA PERSONA POR DAÑOS DIRECTOS O INDIRECTOS. Algunos países o jurisdicciones no permiten una exclusión o una limitación en el caso de daños accidentales o importantes, por ello puede darse que esta limitación o exclusión no le afecte.

La Garantía Limitada no se aplica si el producto Intex ha sufrido uso u operaciones indebidas, accidentes, operaciones inapropiadas, almacenaje o mantenimiento deficiente o daños producidos por circunstancias ajenas a Intex, incluyendo pinchazos, rajas, abrasión, deterioro por uso y daños causados por la exposición al fuego, sangre, frío extremo, lluvia u otras causas naturales y climáticas u otras. Esta garantía limitada será aplicada a aquellas piezas o componentes vendidos por Intex. La presente Garantía limitada no cubre cambios no autorizados, reparaciones o desmontajes realizados por personas ajenas al servicio técnico de Intex.

PARA CAMBIAR O DEVOLVER EL PRODUCTO NO SE DIRIJA AL LUGAR DONDE LA ADQURIÓ. SI LE FALTAN PIEZAS O NECESITA AYUDA, LLÁMENOS (PARA EE.UU. Y RESIDENTES DE CANADÁ): 1-310-549-8235 O VISITE NUESTRA PAGINA WEB: WWW.INTEXCORP.COM.

Para artículos en garantía debe presentarse el ticket de venta si no dicha garantía se invalidará.

INTEX®

Don't forget to try these other fine Intex products: Pools, Pool Accessories, Inflatable Pools and In-Home Toys, Airbeds and Boats available at fine retailers or visit our website.

N'oubliez pas d'essayer les autres produits de la gamme Intex : piscines hors sol, accessoires de piscine, piscines gonflables, jouets d'intérieur gonflables, airbeds et bateaux. Ces produits sont disponibles chez les différents revendeurs ou sur notre site internet.

No se olvide de probar otros productos Intex: piscinas, accesorios para piscinas, piscinas inflables, juguetes, camas de aire y barcas están disponibles en nuestros distribuidores o visitando nuestra página web.

©2025 Intex Marketing Ltd. - Intex Development Co. Ltd. - Intex Recreation Corp. All rights reserved/Tous droits réservés/Todos los derechos reservados. Printed in China/Imprimé en Chine/Impreso en China.
®™ Trademarks used in some countries of the world under license from/®™ Marques utilisées dans certains pays sous licence de/Marcas registradas utilizadas en algunos países del mundo bajo licencia de Intex Marketing Ltd. to/à/a Intex Development Co. Ltd., Hong Kong & Intex Recreation Corp., P.O. Box 1440, Long Beach CA 90801.
www.intexcorp.com

INTEX®