2 ANS Garantie*

# HUDSON

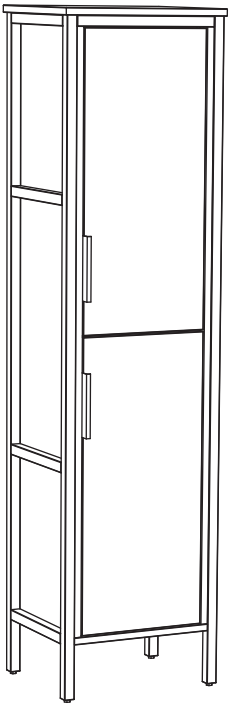

*EAN CODE : 3760269177628

FR Manuel d'Instructions

2026/01-V03

FR

**Nous vous remercions d'avoir acheté ce produit. Nous vous conseillons de lire attentivement la notice d'installation, d'utilisation et d'entretien. Nous avons conçu ce produit pour vous apporter entière satisfaction.**
**Si vous avez besoin d'aide l'équipe de votre magasin est à votre disposition pour vous accompagner.**

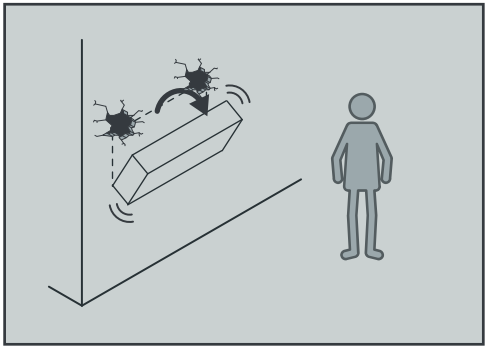

FR

## AVERTISSEMENT:

Pour éviter tout risque de basculement, ce meuble/cet objet doit être solidement fixé au mur. Vérifier la pertinence et la solidité du mur afin de s'assurer que le mur puisse supporter la charge du meuble/de l'objet et résister aux forces générées au niveau des fixations. Un montage mal effectué peut provoquer la chute du meuble/de l'objet et des blessures graves sur les personnes. En cas de doute concernant l'installation, demandez conseil à un vendeur spécialisé ou contactez un professionnel.

* Utiliser des vis et chevilles adaptées au type de matériau de votre mur. Celles-ci ne sont pas incluses. Pour obtenir des conseils sur les vis et ferrures adaptées à votre mur, adressez-vous à un vendeur spécialisé.

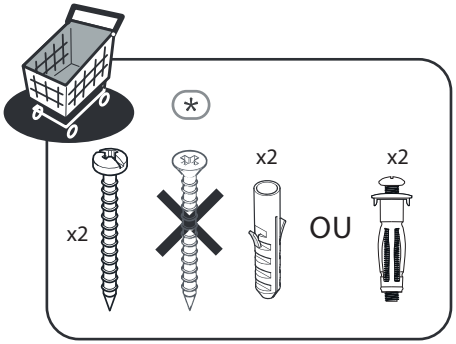

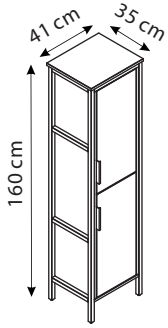
41 cm
35 cm
160 cm

0 1 2 3 4 5 6 7 cm

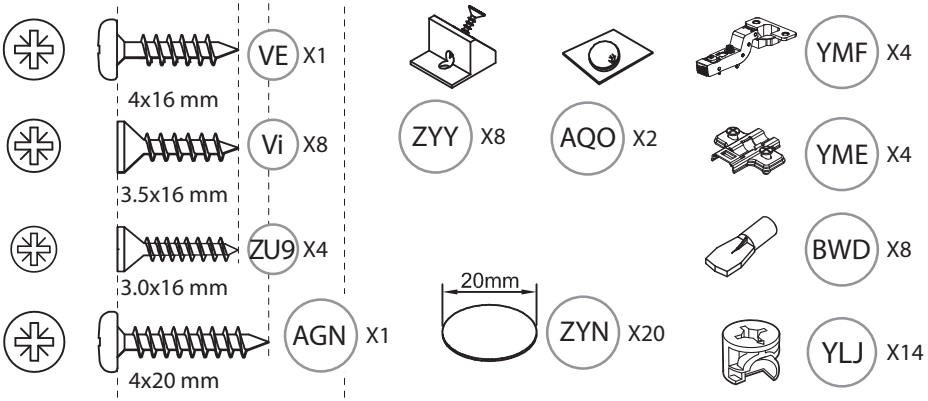
VE X1
4x16 mm
Vi X8
3.5x16 mm
ZU9 X4
3.0x16 mm
AGN X1
4x20 mm
ZYY X8
AQO X2
20mm
ZYN X20
YMF X4
YME X4
BWD X8
YLJ X14

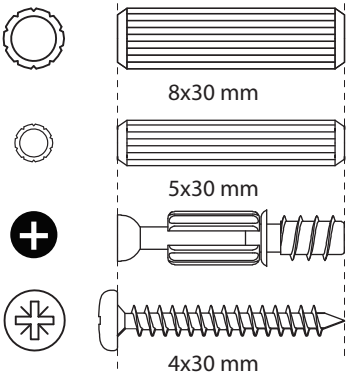
ADM X26
8x30 mm
ADU X4
5x30 mm
YGW X14
AAP X14
4x30 mm

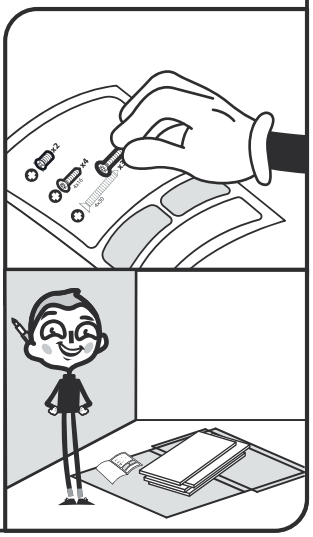

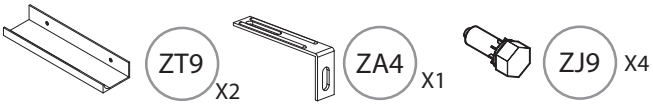
ZT9 X2
ZA4 X1
ZJ9 X4

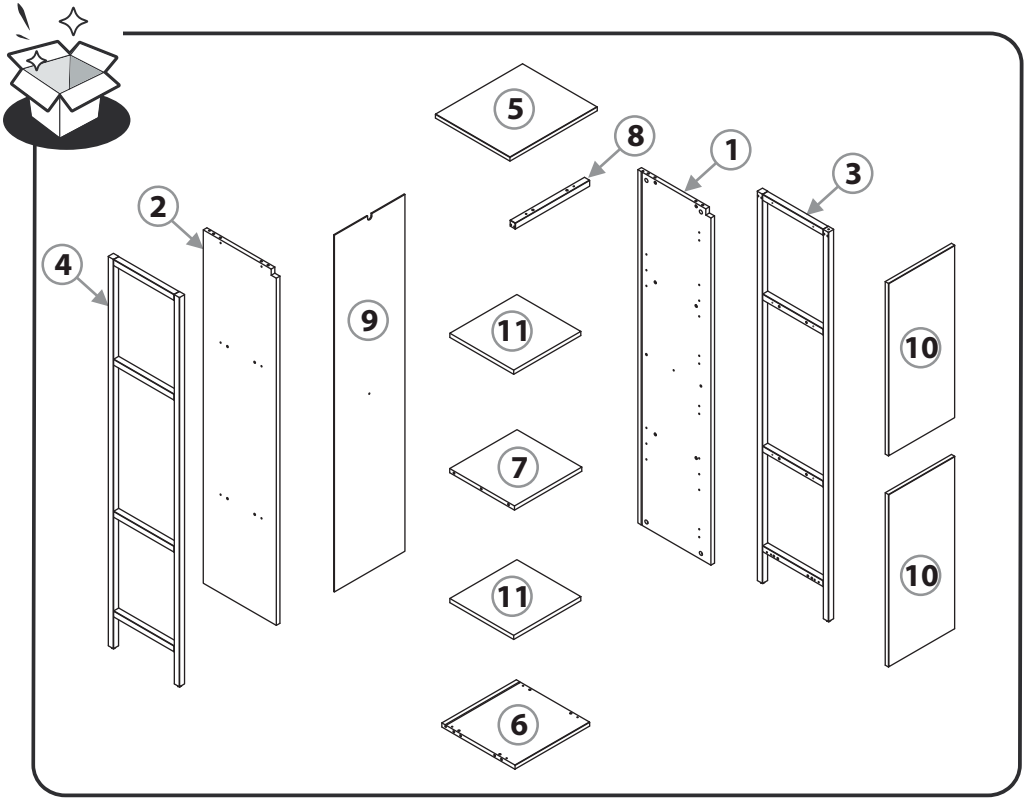
5
8
1
3
2
4
9
11
10
7
11
10
6

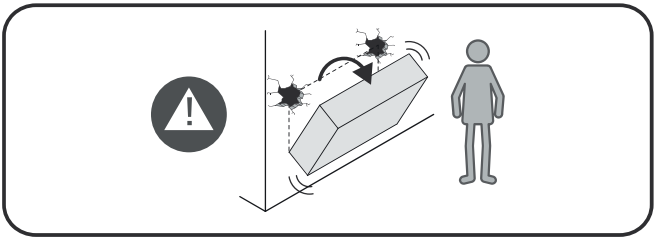

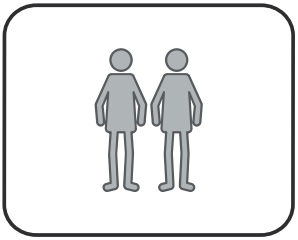

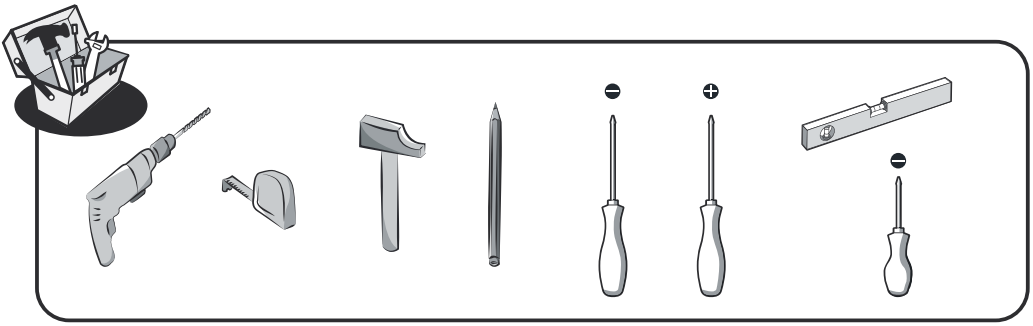

1

ZJ9 X4

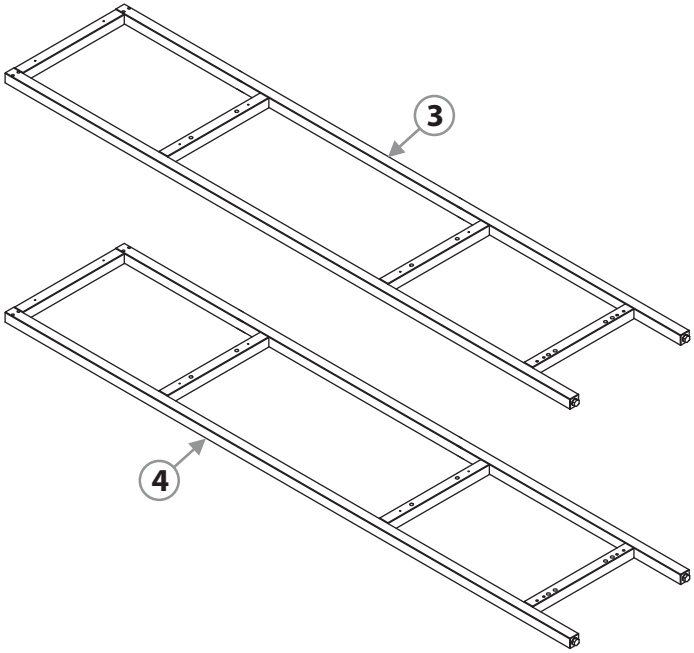


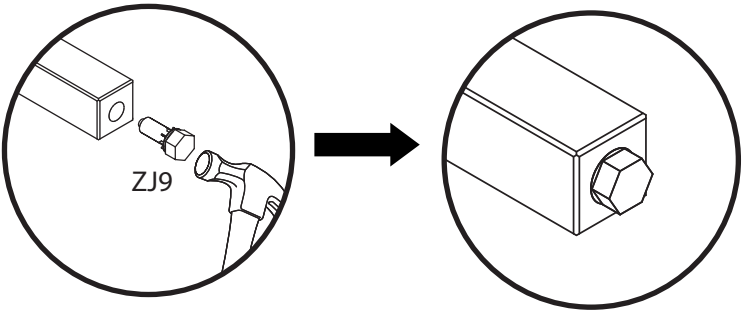

ADM X24

2

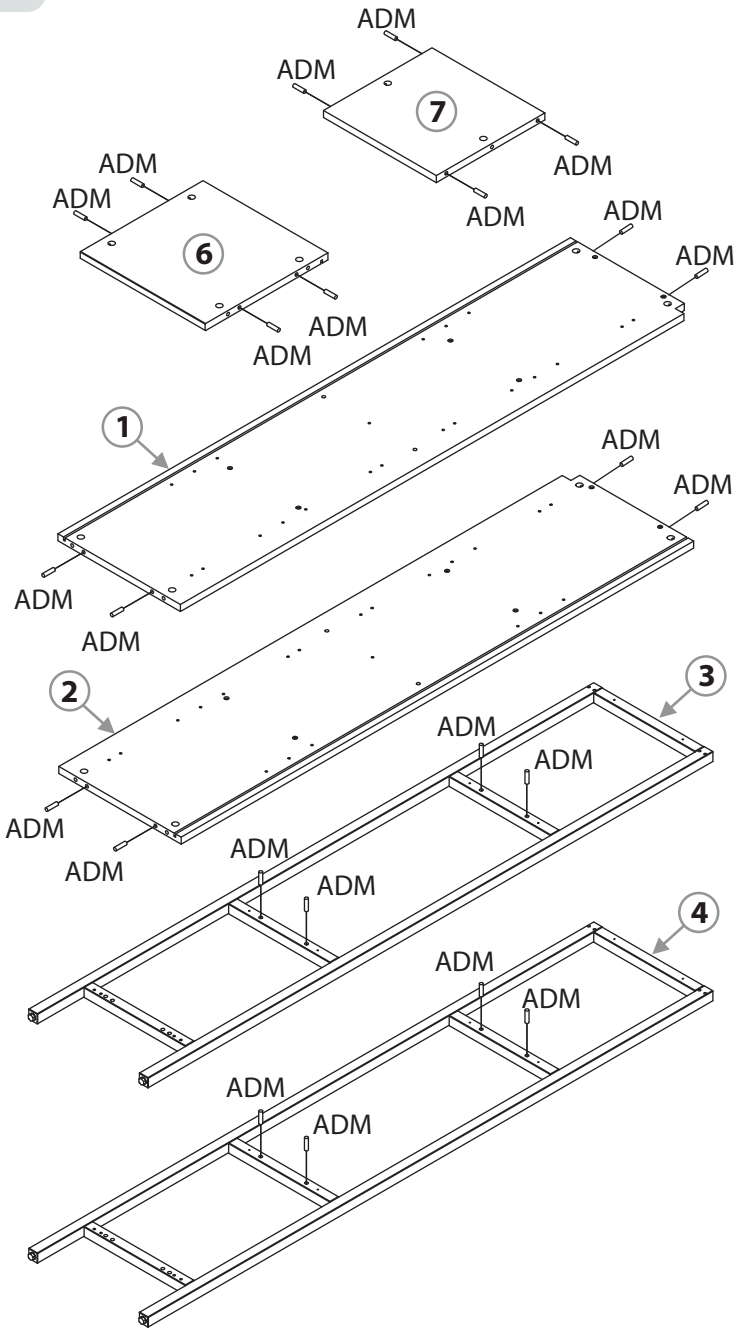
ADM
ADM
7
ADM
ADM
ADM
ADM
6
ADM
ADM
ADM
ADM
1
ADM
ADM
ADM
ADM
2
3
ADM
ADM
ADM
ADM
ADM
ADM
4
ADM
ADM
ADM
ADM

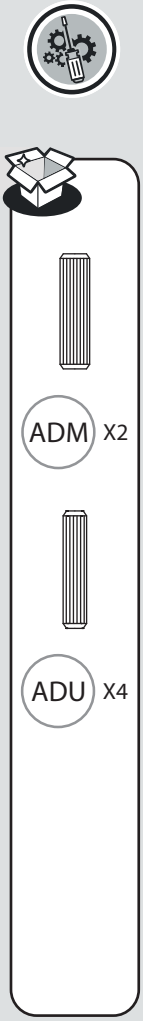


3

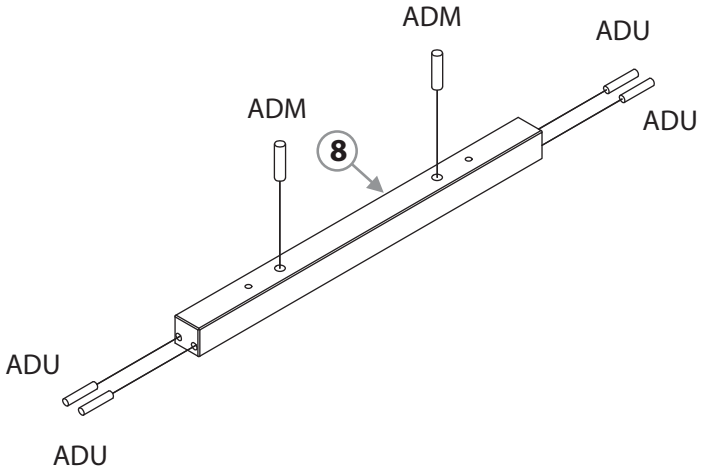

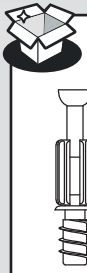


## 4

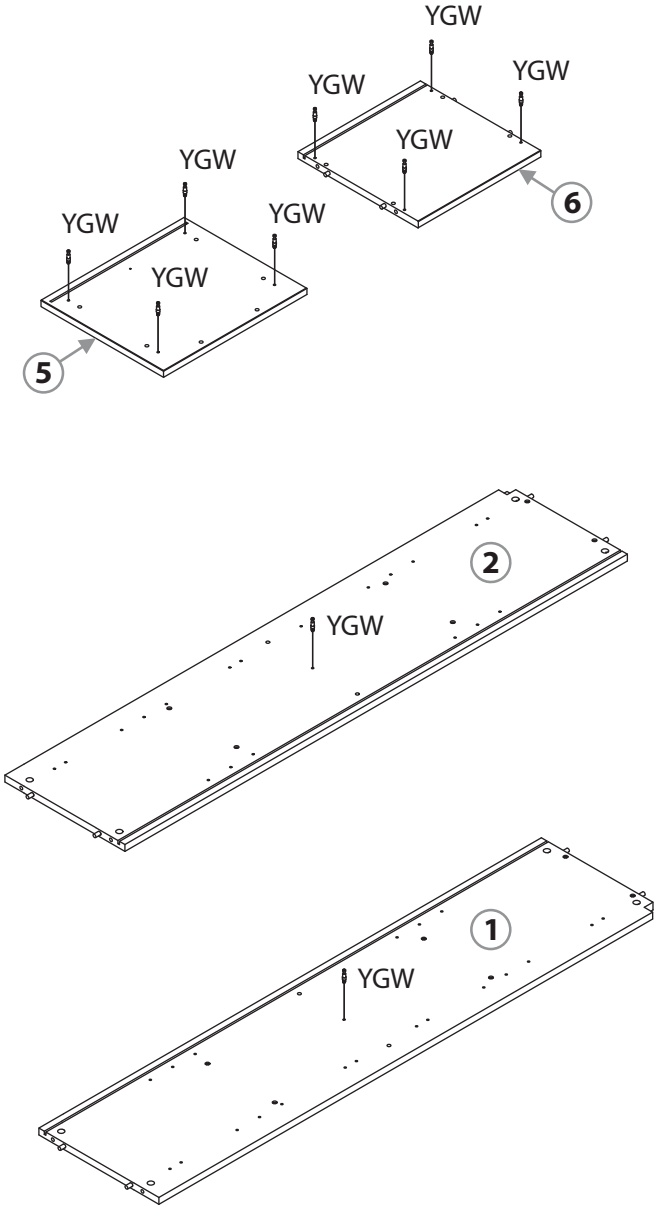

YGW X4

5

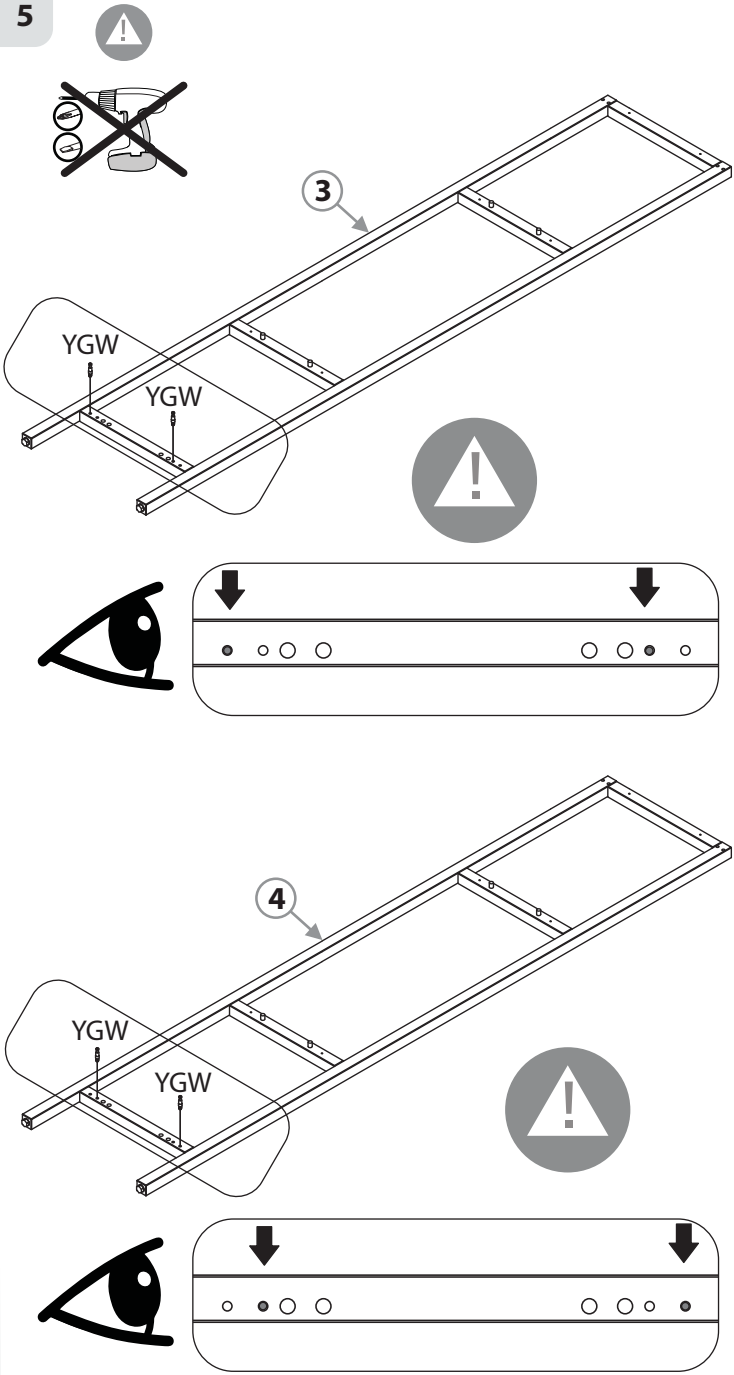

YLJ X1

6

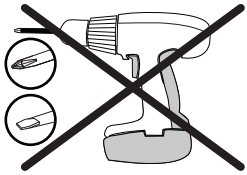

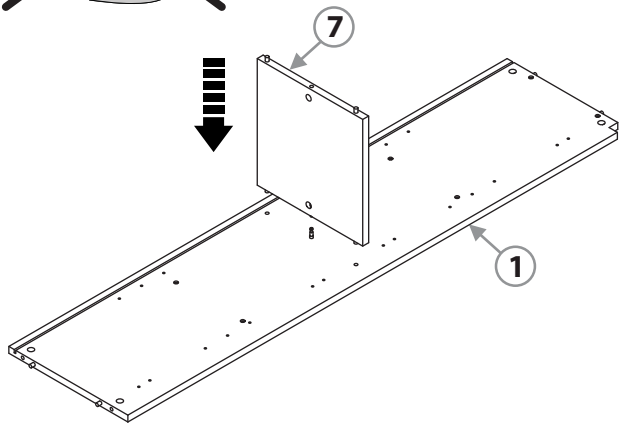


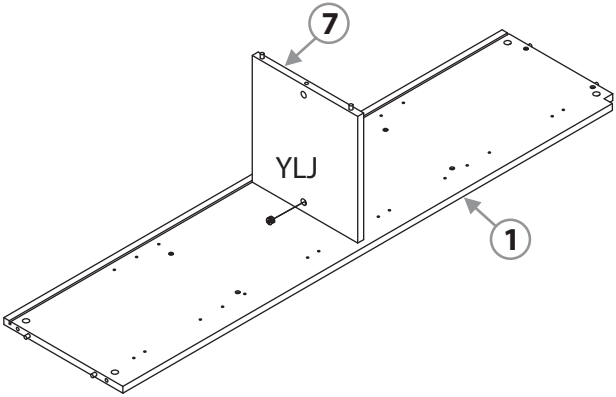

7

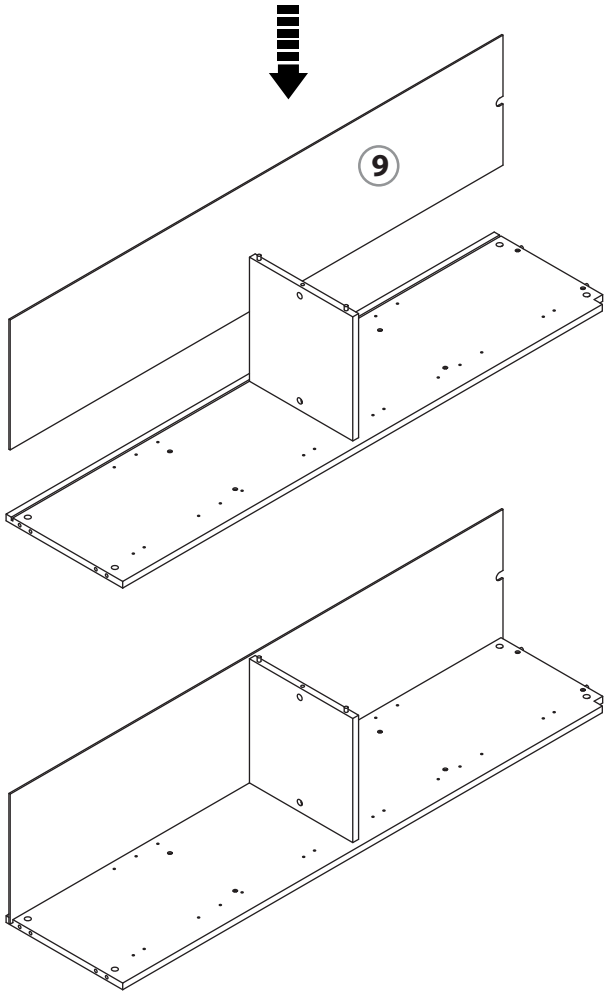

8

YLJ X1

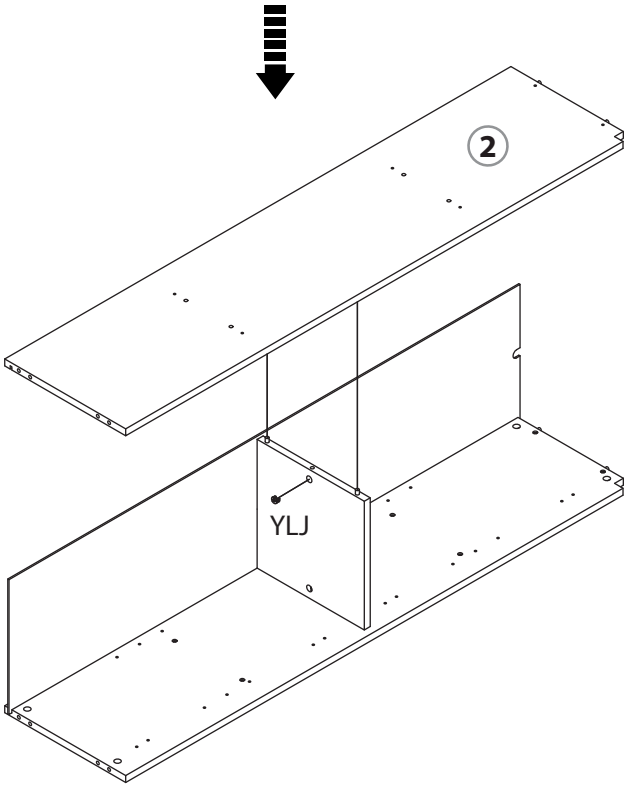

9

YLJ X4

20mm

ZYN X4

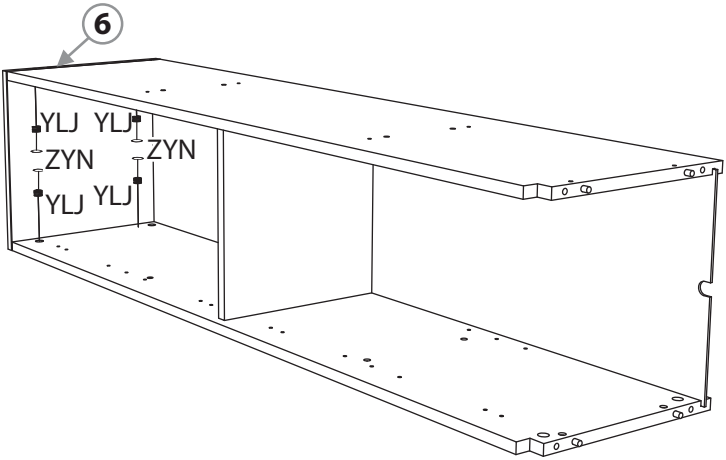

## 10

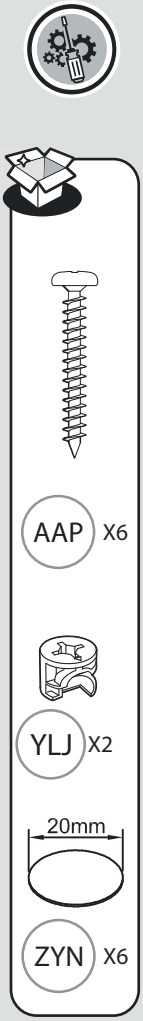
AAP X6
YLJ X2
20mm
ZYN X6

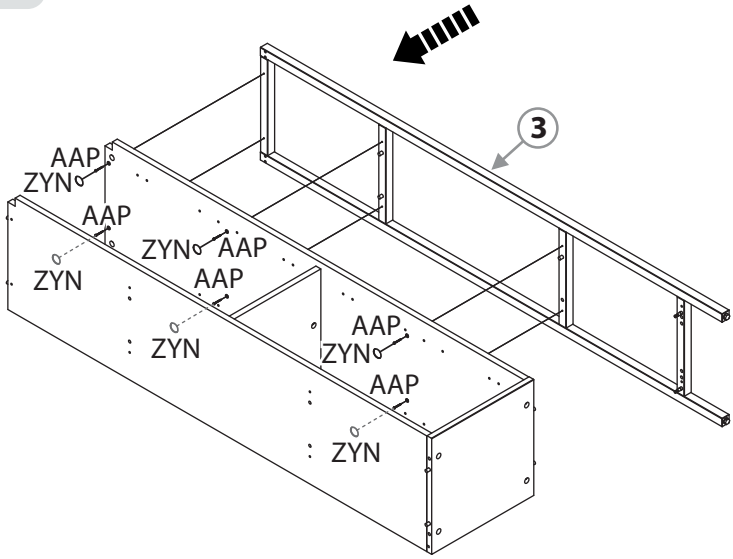
3
AAP
ZYN
AAP
ZYN
AAP
ZYN
AAP
ZYN
AAP
ZYN

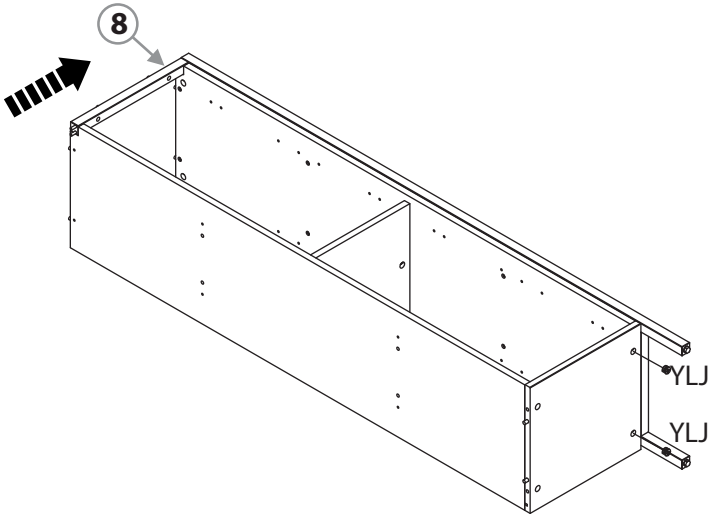
8
YLJ
YLJ

## 11

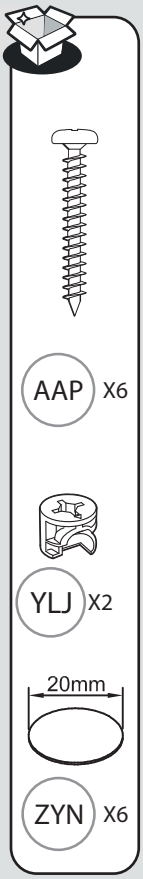
AAP X6
YLJ X2
20mm
ZYN X6

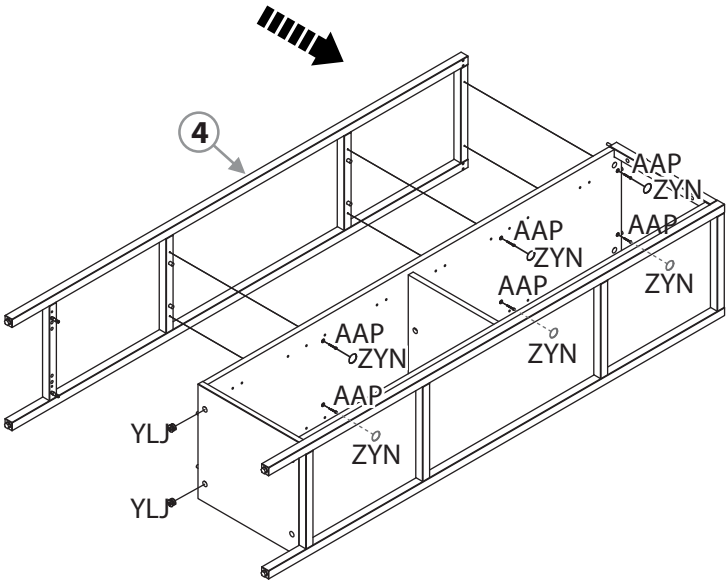
4
AAP
ZYN
AAP
ZYN
AAP
ZYN
AAP
ZYN
AAP
ZYN
AAP
ZYN
YLJ
YLJ

YLJ X4

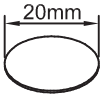


ZYN X4

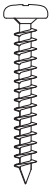

AAP X2

**12**

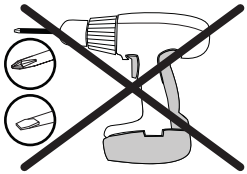

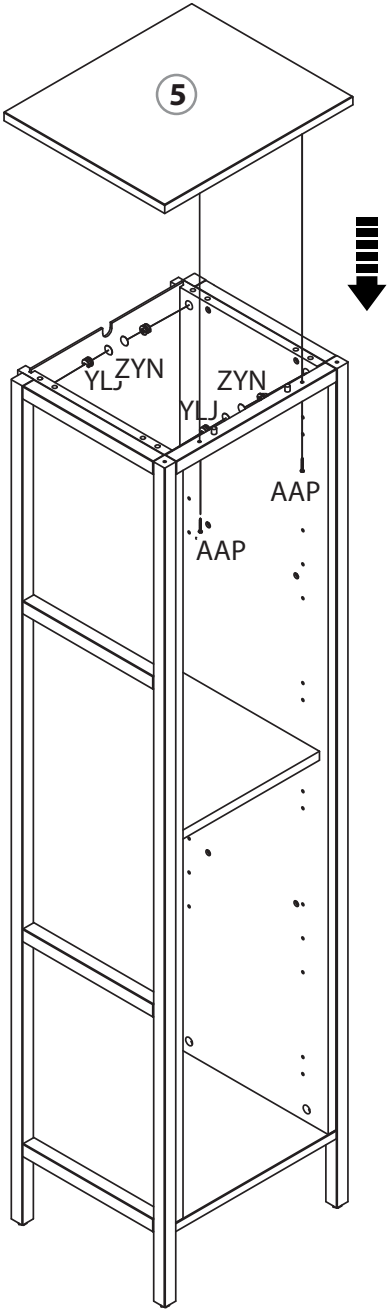

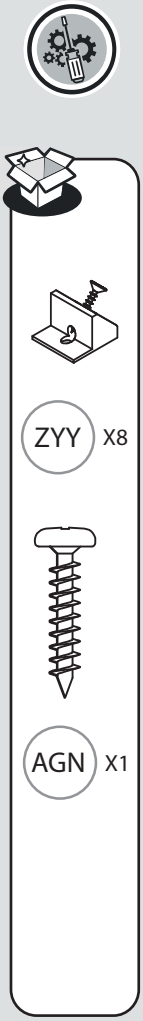


13

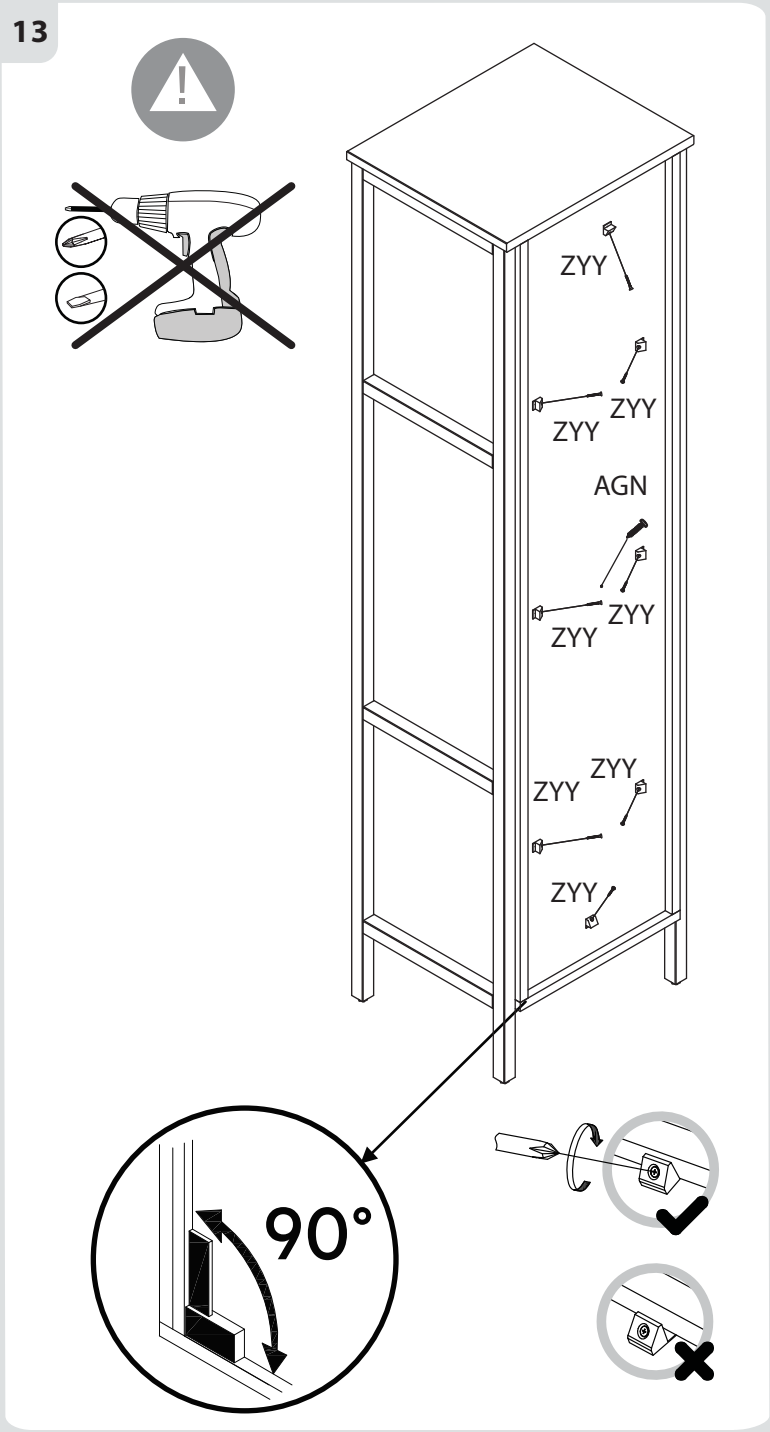

14

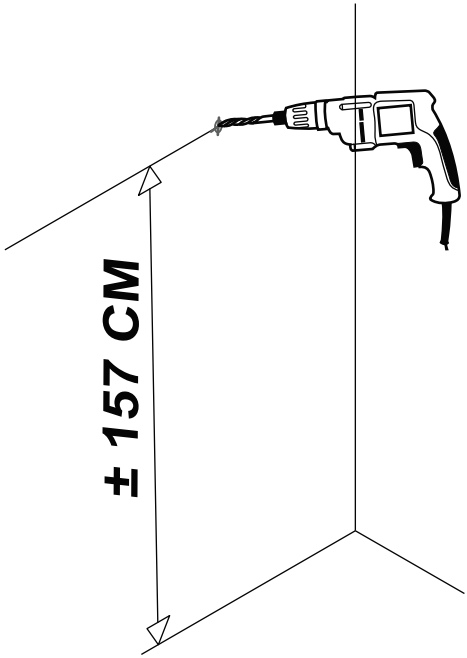


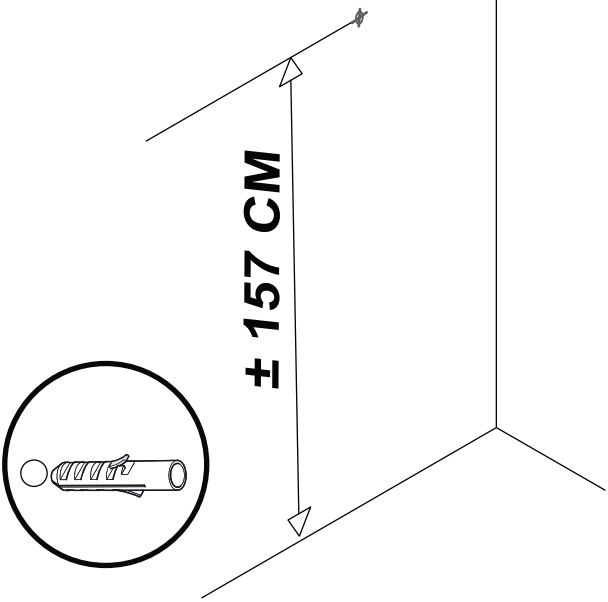

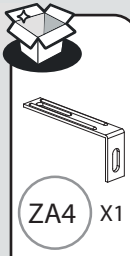

**15**

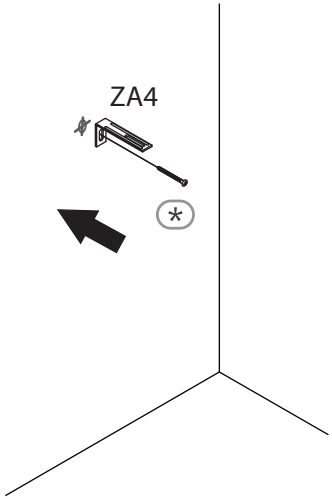


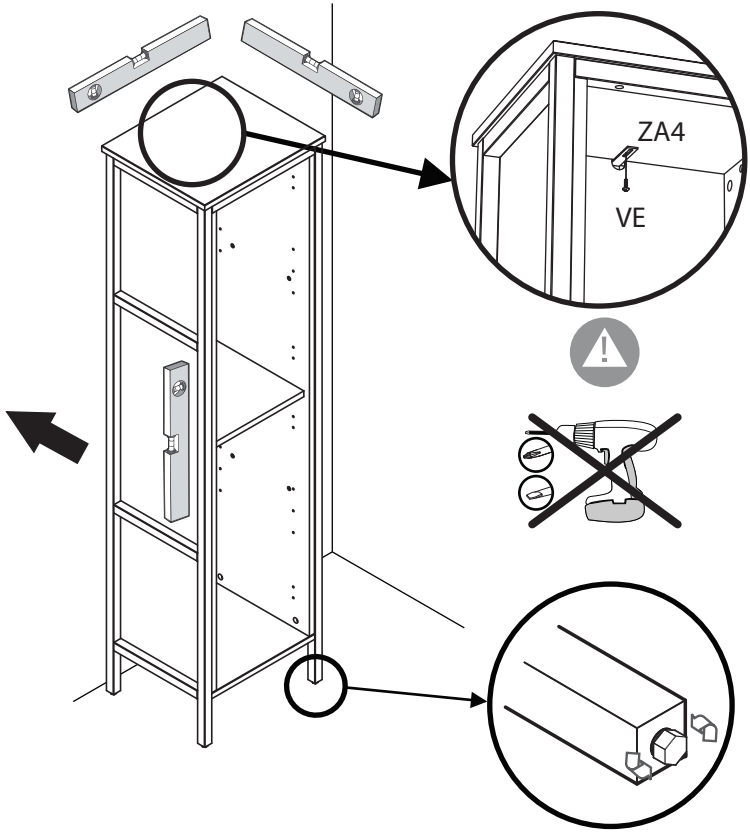

16

BWD X8

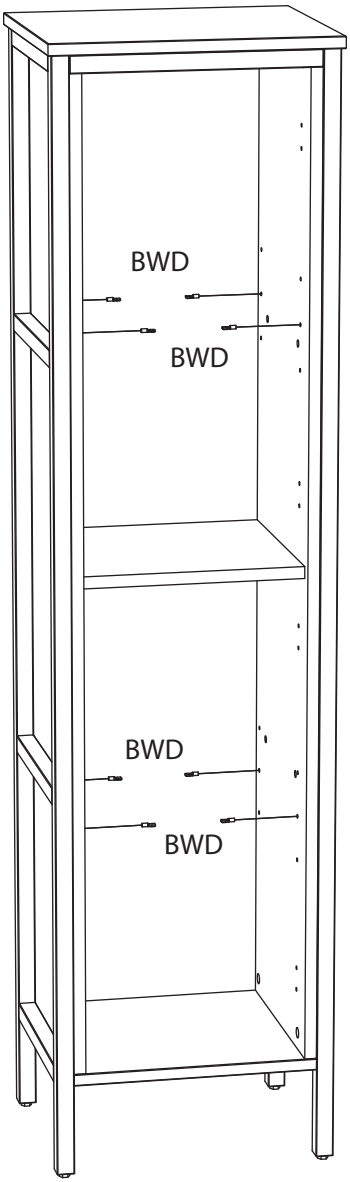

17

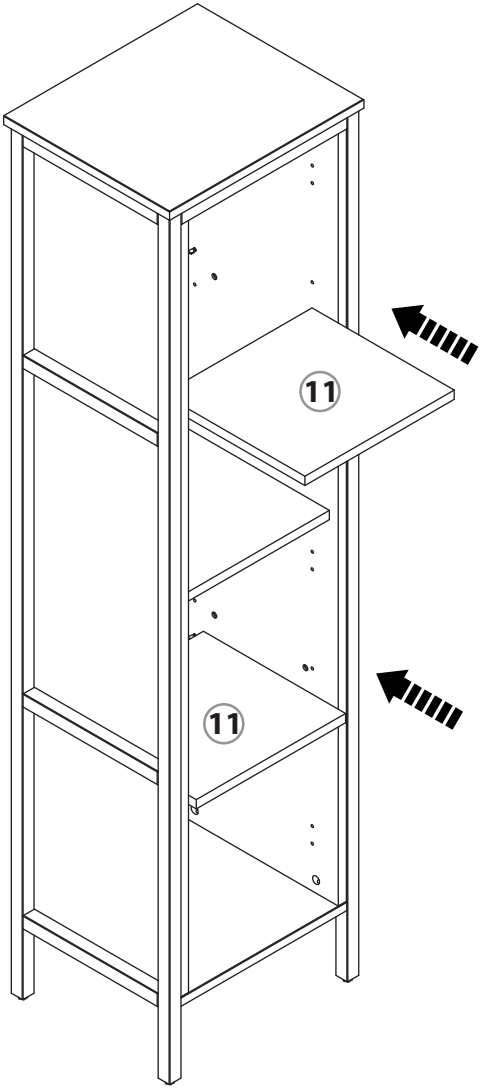

YME X4

**18**

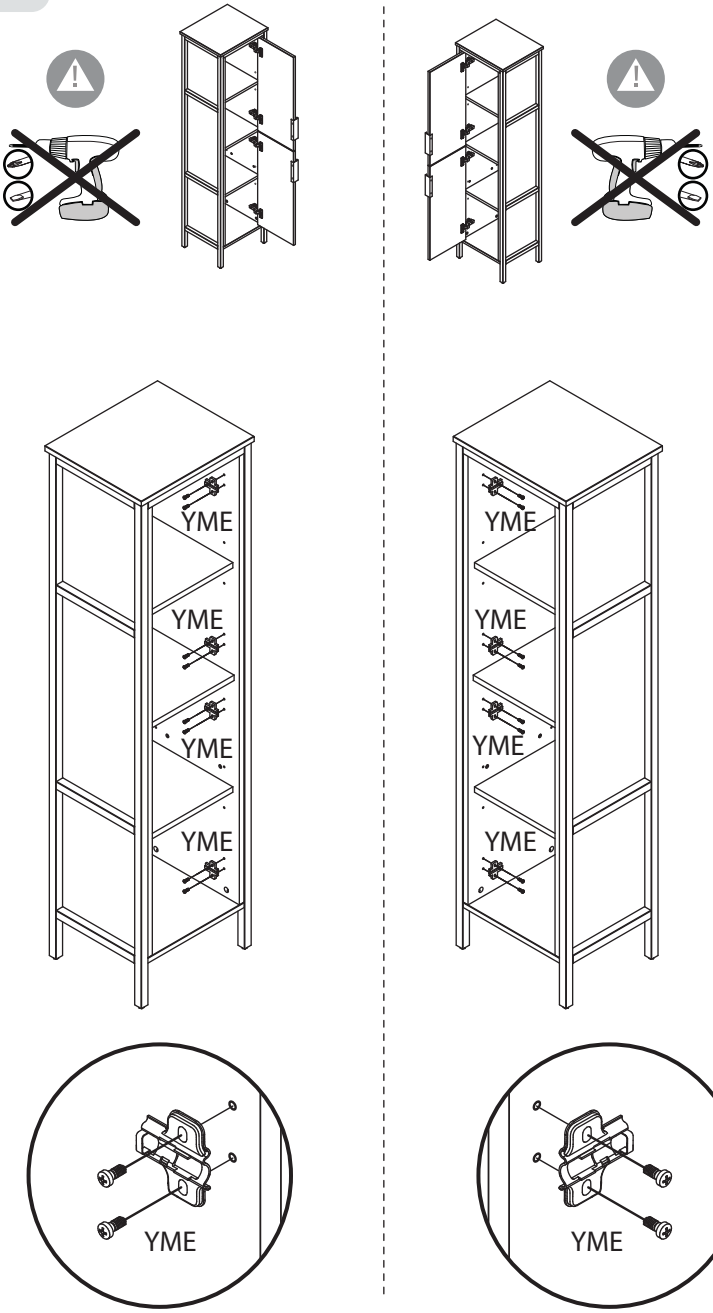

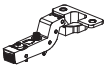

YMF X4

Vi X8

19

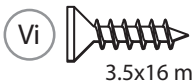


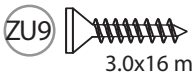

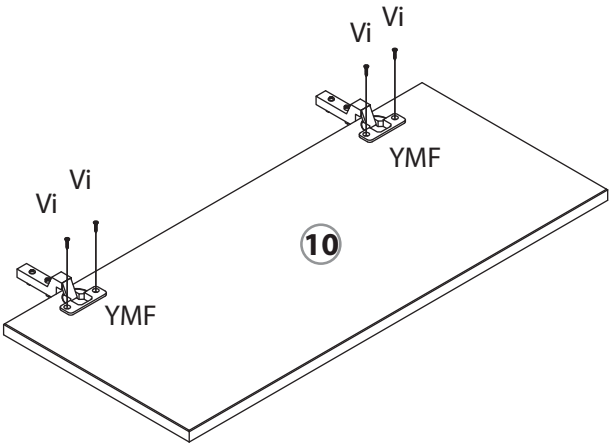


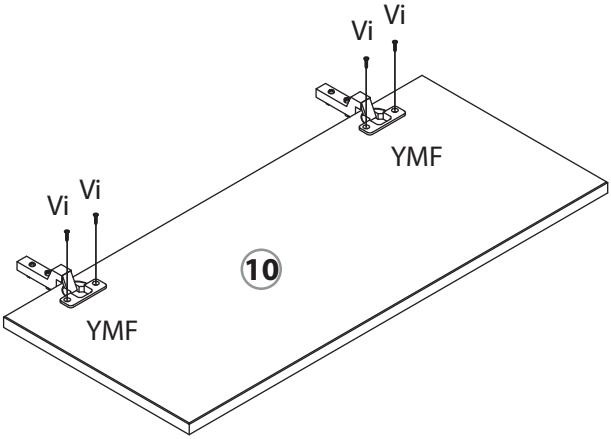

ZU9 X4

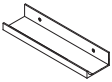

ZT9 X2

**20**

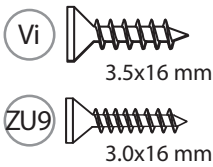

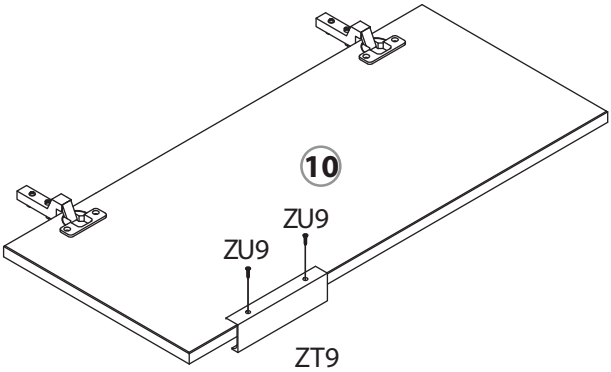


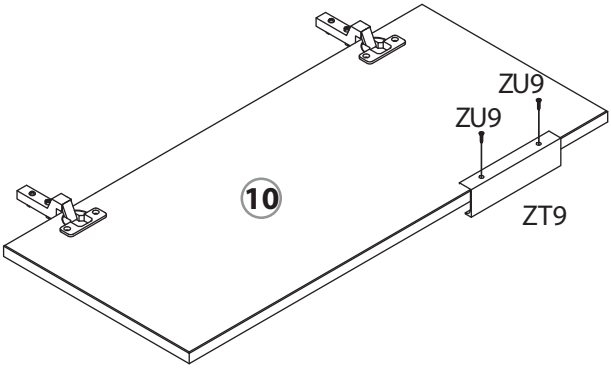

AQO X2

## 21

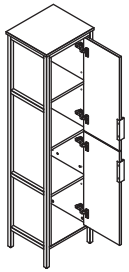

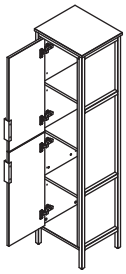

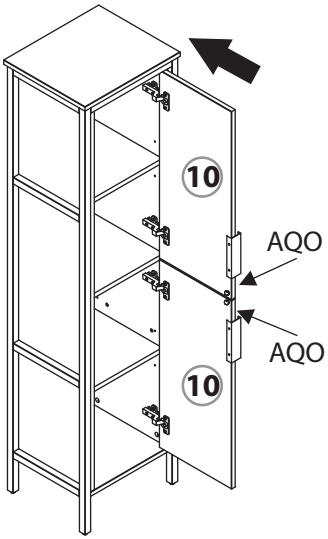


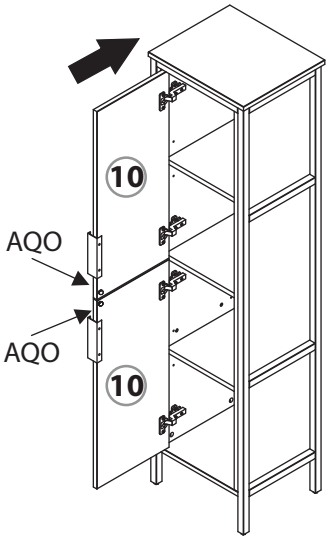


1

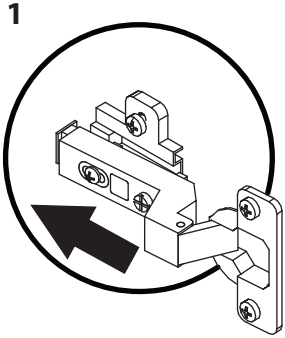

2

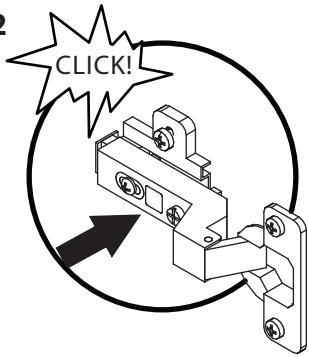

22

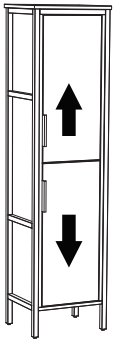

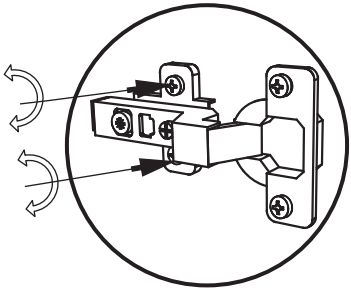

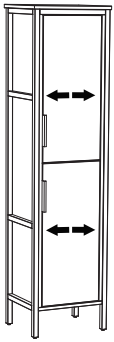

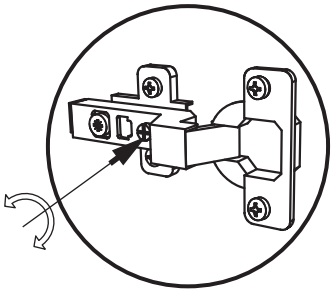

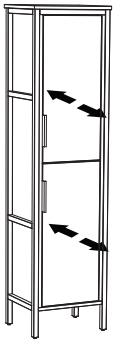

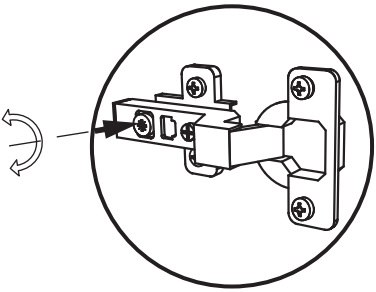

23

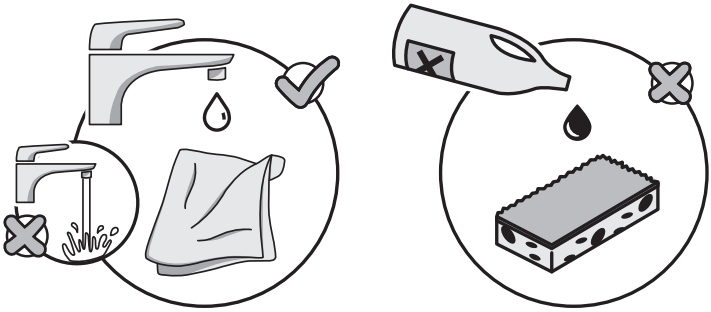

# FR / IMPORTANT, À CONSERVER POUR CONSULTATION ULTÉRIEURE : À LIRE ATTENTIVEMENT

Ce meuble se recycle,
s'il n'est plus utilisable
déposez-le en déchèterie.
Notice à trier.
Pour en savoir plus :
www.quefairedemesdechets.fr

FR

22
PAP

Garantie 2 ans

Made in Romania

Fabricant : ANAVIL EUROPE
Adresse : 23 bis rue de la Maison rouge
77185 Lognes, France
Contact : contact@anavil-europe.fr