# VELIS PRO WIFI

DOBLE DEPÓSITO DOBLE RESISTENCIA | MULTIPOSICIÓN | PLANO | ECO EVO AHORRO DE ENERGÍA | CONTROL ELECTRÓNICO | CONECTIVIDAD WIFI

## Termo eléctrico, instalación multiposición, función ECO EVO, modelo plano, doble depósito, conectividad, control remoto.

- / Calderín esmaltado al titanio a 850ºC
- / Amplio e intuitivo display frontal LCD táctil
- / Más agua caliente disponible gracias a su doble depósito
- / Mayor rapidez en calentar el agua gracias a su doble resistencia
- / Doble resistencia blindada
- / Ánodo de magnesio
- / Diseño plano con sólo 27cm de fondo
- / Multiposición: Instalación tanto en vertical como en horizontal
- / Control remoto mediante app Ariston Net
- / Válvula de seguridad testeada a 8 bar
- / Función ECO EVO
- / 3 años de garantía total
- / 5 años de garantía en el calderín

Hasta A de F a A+

| DATOS TÉCNICOS | | VELIS PRO WIFI 30 | VELIS PRO WIFI 50 | VELIS PRO WIFI 80 | VELIS PRO WIFI 100 |
|---|---|---|---|---|---|
| Instalación | | Multiposición | Multiposición | Multiposición | Multiposición |
| Capacidad * | l | 50 | 50 | 80 | 100 |
| Tipo de resistencia | | Blindada x2 | Blindada x2 | Blindada x2 | Blindada x2 |
| Ánodo | | Magnesio x2 | Magnesio x2 | Magnesio x2 | Magnesio x2 |
| Potencia | W | 1.500/1.500 | 1.500/1.500 | 1.500/1.500 | 1.500/1.500 |
| Voltaje | V | 230 | 230 | 230 | 230 |
| Tiempo calent. 1ª ducha (T=45ºC) ** | h. min. | 52' | 46' | 46' | 46' |
| Tiempo calent. ( ΔT=45ºC) | h. min. | 52' | 1h34' | 2h16' | 2h47' |
| Temp. máx. ejercicio | ºC | 80 | 80 | 80 | 80 |
| Presión máx. ejercicio | bar | 8 | 8 | 8 | 8 |
| Peso neto | kg | 18,5 | 23,5 | 31 | 35,5 |
| Índice protección | IP | X4 | X4 | X4 | X4 |
| **DIMENSIONES** | | | | | |
| Tubos entrada/salida | Pulgadas | 1/2" | 1/2" | 1/2" | 1/2" |
| a | mm | 557 | 797 | 1087 | 1272 |
| b | mm | 179 | 419 | 709 | 894 |

| VELIS PRO WIFI | | VELIS PRO WIFI 30 | VELIS PRO WIFI 50 | VELIS PRO WIFI 80 | VELIS PRO WIFI 100 |
|---|---|---|---|---|---|
| Clase Erp ACS | ErP | A | B | B | B |
| Perfil de consumo | ErP | S | M | M | M |
| Código | | 3626360 | 3626361 | 3626362 | 3626366 |

**INSTAFIX** Caja de 5 soportes universales. Código 3208135.

* El valor de la capacidad corresponde al segmento de producto. El volumen útil está especificado en la documentación técnica.
** Se considera una ducha 40 litros a 40ºC con temperatura de entrada agua fría a 15ºC.

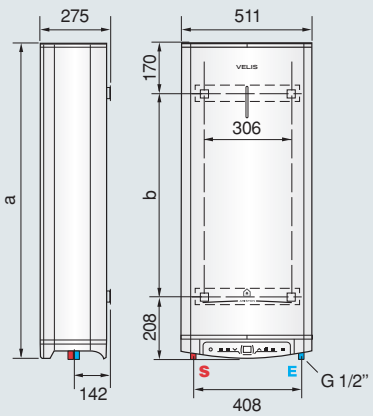


LEYENDA. **E** Entrada agua fría. **S** Salida agua caliente.

Código 22024_PD6 TANDA 2024