FOLHETO INFORMATIVO

PRODUTO COMERCIALIZADO FORA DE TABELA

HCB 6530





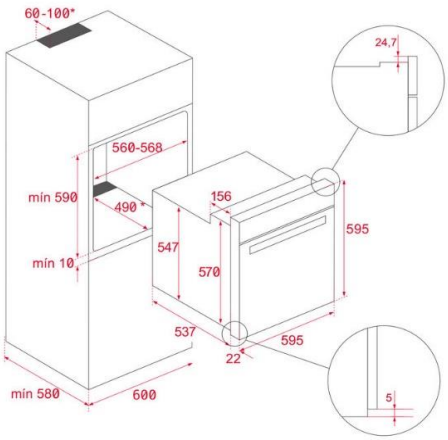

FORNO

. Forno multifunções - 8 funções de cozinhado
. Sistema de limpeza Teka Hydroclean ®PRO
. Painel de comandos Touch Control com programação de início e fim de cozinhado
. Comandos pulsantes
. Bloqueio de segurança para crianças no painel de comandos
. Porta de vidro duplo
. Bandeja profunda esmaltada e grelha c/ retenção segurança
. Cavidade interior esmaltada
. Suportes laterais cromados, 5 alturas de cozinhado
. Classificação energética A+

DIMENSÕES

Altura (mm)	595
Largura (mm)	595
Profundidade (mm)	537+22

CARACTERÍSTICAS TÉCNICAS

Tensão (V)	220 - 240
Frequência (Hz)	50-60
Potência máxima total (W)	2.615
Capacidade líquida/bruta (litros)	70/71
N.º de vidros da porta	2

SISTEMAS DE SEGURANÇA

Desligar auto. c/ abertura da porta	Sim
Bloqueio de segurança para crianças	Sim
Grelha c/retenção de segurança	Sim

MODELO	COR	EAN	CÓDIGO
HCB 6530 SS	Vidro preto	8434778016352	111020042

A Teka Portugal SA, reserva-se ao direito de realizar todas as alterações que considerar necessárias para a melhoria contínua dos seus produtos. Assim, todas as características, dados, pormenores, medidas, cores, descrições, ilustrações, expostos, no presente folheto informativo, têm carácter meramente orientativo. Os mesmos podem ser alterados ou anulados, em qualquer momento e sem obrigação de aviso prévio, de acordo com as exigências técnicas e comerciais da empresa produtora, invalidando a possibilidade de reivindicação por parte do comprador, comerciante ou particular. A Teka Portugal SA, declina toda a sua responsabilidade mediante o anteriormente exposto e a eventuais inexatidões devidas a erros de transcrição, impressão ou fotográficos. Para uma correta instalação, em especial de placas e lava-louças, aconselhamos a que tenha o equipamento junto a si e que se certifique das medidas do mesmo antes de efetuar a abertura de encastre. Para uma correta instalação e utilização do equipamento adquirido consulte previamente todas as instruções técnicas do mesmo e as siga em conformidade. Aos preços indicados acresce o IVA à taxa em vigor. Os preços não incluem instalação.

Teka Portugal S.A. Estrada da Mota - Apartado 533 -3834-909 Ílhavo -Tel.: 234 329 500 (chamada para a rede fixa nacional) E-mail: **sacliente@teka.pt** **www.teka.com**