WORX

it's your nature

Owner's manual

Os utilizadores podem consultar as instruções eletrónicas em https://wiki.worx.com/en.

SEGURANÇA DO PRODUTO INSTRUÇÕES DE SEGURANÇA GERAIS E ADICIONAIS

⚠ **AVISO: Leia todos os avisos e instruções de segurança.** *O desrespeito dos avisos e instruções pode resultar em choques eléctricos, incêndios e/ou ferimentos graves.*
Leia cuidadosamente as instruções sobre o funcionamento seguro da máquina.
Preserve todos avisos e instruções para referência futura.
- Este aparelho não se destina a ser utilizado por indivíduos (incluindo crianças) com capacidades físicas reduzidas, capacidades sensoriais e mentais reduzidas ou falta de experiência e conhecimento, salvo quando supervisionados ou instruídos por uma pessoa responsável acerca da utilização do aparelho e respectiva segurança.
- Deve supervisionar as crianças para garantir que não brincam com o aparelho.

AVISO: Para recarregar a bateria, use só a unidade de alimentação destacável fornecida com este aparelho.
AVISO: Para reduzir o risco de ferimentos e danos à máquina, não remova a bateria antes de desligar a máquina.

IMPORTANTE
LEIA CUIDADOSAMENTE ANTES DE UTILIZAR
PRESERVE PARA FUTURA REFERÊNCIA
Práticas de utilização segura
FORMAÇÃO

a) Leia atentamente as instruções. Certifique-se de que compreende as instruções e familiarize-se com os controlos e com a utilização adequada do aparelho.
b) Nunca permita que o aparelho seja utilizado por crianças ou pessoas que não estejam familiarizadas com a utilização do aparelho. Os regulamentos locais podem restringir a idade do operador.
c) O operador ou utilizador é responsável por acidentes ou situações de perigos ocorrendo a outras pessoas ou na sua propriedade.

PREPARAÇÃO

a) Garanta a instalação correta do sistema automático de delineação do perímetro, conforme as instruções.
Esta máquina funciona sem fio de limite ou limite virtual. Pode identificar automaticamente a área de trabalho e a área de não trabalho através da câmara. Quando o dispositivo é ligado, a câmara liga-se automaticamente e funciona ao mesmo tempo. A máquina reconhece que o relvado é a área de trabalho através da câmara, e a área de não trabalho que não é o relvado. Quando a máquina caminha até ao limite entre o relvado e o que não é relvado, vira automaticamente para regressar à área de trabalho.
Adicione a faixa acessória de mapeamento Worx ou utilize tubos de água para o separar da relva do vizinho.
b) Inspecione periodicamente a área onde o equipamento vai ser utilizado e remova todas as pedras, paus, fios, ossos e outros objetos estranhos. Inspecione e limpe periodicamente os limites entre a relva e a área sem relva. A eliminação de limites ajuda o corta-relva a identificar a área de trabalho.
c) Inspeccione a máquina visual e periodicamente para verificar se as lâminas, os parafusos das lâminas e o conjunto de corte estão desgastados ou danificados. Substitua lâminas e parafusos gastos ou danificados em conjunto de modo a preservar o equilíbrio.
d) Nos aparelhos com vários pivôs, preste atenção ao rodar uma lâmina pois pode provocar a rotação das restantes lâminas.
e) AVISO! O cortador de relva não deve ser utilizado sem a protecção no local correcto.

FUNCIONAMENTO
1. Geral

a) Nunca utilize o aparelho com protecções defeituosas ou sem dispositivos de segurança no local correcto, por exemplo deflectores.
b) Não coloque os pés nem as mãos perto ou debaixo de peças em rotação. Mantenha-se sempre afastado da abertura de

descarga.
c) Nunca pegue ou transporte um aparelho enquanto o motor estiver a funcionar.
d) Utilize o dispositivo desactivado do aparelho:
- Antes de eliminar um bloqueio;
- Antes de inspeccionar, limpar ou trabalhar no aparelho;
- Após atingir um objeto estranho, inspecione a máquina para verificar se existem danos;
- Se a máquina começar a vibrar anormalmente, verifique se existem danos antes de a colocar novamente a máquina em funcionamento.

e) Não é permitido modificar a concepção original do robot corta-relva. Todas as modificações são da sua exclusiva responsabilidade.
f) Ligue o robot corta-relva de acordo com as instruções. Quando o botão de energia está activado, certifique-se de que mantém as mãos afastadas das lâminas rotativas. Nunca coloque as mãos e pés sob o cortador.
g) Nunca levante ou transporte o robot corta-relva com o botão de energia activado.
h) Não deixe as pessoas que não se encontram familiarizadas com o funcionamento do robot corta-relva utilizarem o mesmo.
i) Não coloque objectos sobre o robot corta-relva ou na respectiva estação de carga.
j) Não permita que o robot corta-relva seja utilizado com um disco da lâmina ou corpo defeituosos. Também não deve ser utilizado com lâminas, parafusos, porcas ou cabos defeituosos.
k) Desligue sempre o robot corta-relva quando concluir a sua utilização. O robot corta-relva só pode iniciar quando o botão de energia estiver activado e tenha sido introduzido o código PIN correcto.
l) Mantenha as suas mãos e pés longe das lâminas giratórias. Nunca coloque as mãos ou pés próximo ou por baixo do corpo quando o corta-relva robotizado estiver em funcionamento.
m) De modo evitar a utilização da máquina e dos respetivos periféricos em condições atmosféricas adversas, especialmente quando existe risco de queda de raios.
n) Não tocar em peças móveis perigosas antes de estar terem parado por completo.
o) Para máquinas usadas em áreas públicas, os sinais de aviso devem ser colocados em torno da área de trabalho da máquina. Devem apresentar a substância do seguinte texto:
AVISO! Cortador de grama automático! Mantenha longe da máquina! Supervisione as crianças!
p) Para evitar o risco de lesões, por favor, pare o cortador de relva e leve-o para outro jardim a ser cortado. Nunca arraste ou puxe o cortador de relva em funcionamento quando estiver a mudar o jardim a ser cortado.

2. Além disso, quando o aparelho estiver a funcionar automaticamente
a) Não deixe a máquina a funcionar sem supervisão caso não saiba se existem animais de estimação, crianças ou pessoas nas proximidades.
b) Defina o smartphone para bloquear automaticamente o ecrã após 30 segundos, para evitar que a app seja indevidamente utilizada por outros.

MANUTENÇÃO E ARMAZENAMENTO
AVISO! Quando o cortador estiver ao contrário, o botão de energia deve estar sempre desligado.
O botão de energia deve estar sempre desligado durante os trabalhos realizados sob a estrutura, como a limpeza ou substituição das lâminas.
a) Mantenha todas as porcas, pernos e parafusos apertados para garantir que o aparelho se encontra em condições de funcionamento seguras.
b) Inspeccione o robot corta-relva semanalmente e substitua as peças gastas ou danificadas por motivos de segurança.
c) Verifique especialmente se as lâminas e respectivos discos estão danificados. Substitua todas as lâminas e parafusos em simultâneo (caso necessário) para que as peças rotativas fiquem equilibradas.
d) Certifique-se de que são utilizados apenas meios de corte sobresselentes do tipo

correcto.
e) Certifique-se de que as baterias estão carregadas utilizando o carregador correcto recomendado pelo fabricante. A utilização incorrecta pode provocar choques eléctricos, sobreaquecimento ou fugas de líquido corrosivo da bateria.
f) Em caso de fuga de electrólitos lave com água/agente neutralizador e procure aconselhamento médico se entrar em contacto com os olhos, etc.
g) A assistência ao aparelho deve estar de acordo com as instruções do fabricante.
h) Para obter o melhor desempenho, preste atenção ao seguinte intervalo de temperatura ambiente, não carregue, não utilize, nem armazene no caso de exceder o seguinte intervalo de temperatura:
a) Intervalo de temperatura de carregamento: 0°C~40°C
b) Intervalo de temperatura de descarga: -20°C~55°C
c) Intervalo de temperatura de armazenamento: -20°C~75°C
i) A fuga de líquido da bateria pode causar irritação da pele e dos olhos, ou queimaduras químicas.
a) Evitar o contacto com a pele e os olhos.
b) Se o líquido entrar em contacto com os olhos: Não esfregar. Lavar os olhos abertos com água durante pelo menos 15 minutos, e procurar aconselhamento médico.
c) Em caso de contacto acidental, lavar a área de contacto imediata e cuidadosamente com água e sabão suave.
d) Utilizar um absorvente inerte como, por ex., areia sobre o líquido derramado.

Recomendação
Ligar a máquina e/ou os respetivos periféricos apenas a um circuito de alimentação protegido por um dispositivo de corrente residual (RCD) com uma corrente de disparo não superior a 30mA.

Riscos residuais
Para evitar lesões, usar luvas de proteção quando substituir as lâminas.

Transporte
A embalagem original deve ser utilizada ao transportar o robot corta-relva em longas distâncias.
Para transportá-lo desde ou na área de funcionamento:
a) pressione o botão PARAR para parar o cortador.
Selecione o código PIN de quatro dígitos quando iniciar o corta-relva pela primeira vez.
b) Desligue sempre o robot corta-relva caso pretenda transportá-lo.
c) Transporte sempre o cortador pelo manípulo na frente sob o cortador. Transporte o cortador com o disco da lâmina afastado do corpo.

Requisitos de exposição a RF
Para satisfazer os requisitos de exposição a RF, uma distância de separação de 200mm ou mais deve ser mantida entre este dispositivo e as pessoas durante a operação do dispositivo.
Para garantir a conformidade, as operações a uma distância menor que essa distância não são recomendadas. A antena usada para este transmissor não deve ser colocada em conjunto com qualquer outra antena ou transmissor.

Trata-se de um aparelho de classe III e só deve ser alimentado com tensão extra baixa de segurança correspondente à marcação no aparelho.
AVISO: Para efeitos de recarga da bateria, utilize apenas a unidade de alimentação amovível fornecida com este aparelho.

Avisos de segurança para a bateria
a) Não desmonte, abra ou corte as células da bateria.
b) Não submeta a bateria a curto-circuitos. Não armazena as baterias ao acaso numa caixa ou gaveta onde possam provocar um curto-circuito ou submetidas a curto-circuitos por materiais condutores.
Quando não estiver a utilizar a bateria, mantenha-a afastada de outros objetos metálicos, como clipes, moedas, chaves, pregos, parafusos ou outros pequenos

objetos de metal, que possam realizar uma ligação de um terminal a outro. Um curto-circuito dos terminais da bateria pode provocar queimaduras ou um incêndio.

c) Não exponha a bateria ao calor ou a incêndios. Evite o armazenamento à exposição de luz solar direta.
d) Não exponha a bateria ao choque elétrico.
e) Em casos de fugas na bateria, não permita que o líquido entre em contacto com a pele ou olhos. Caso entre em contacto, lave a área afetada com quantidades abundantes de água e procure aconselhamento médico.
f) Mantenha a bateria limpa e seca.
g) Limpe os terminais da bateria com um pano limpo e seco em caso de sujidade.
h) A bateria necessita de ser carregada antes de ser utilizada. Consulte sempre estas instruções e utilize o procedimento de carga correto.
i) Não mantenha a bateria a carregar quando não for utilizada.
j) Após longos períodos de tempos de armazenamento, pode ser necessário carregar e descarregar a bateria diversas vezes para obter o desempenho máximo.
k) Recarregue apenas com o carregador especificado pela Worx. Não utilize um carregador que não se encontra especificado para a utilização com o equipamento.
l) Não utilize uma bateria que não se encontra concebida para a utilização com o equipamento.
m) Mantenha a bateria fora do alcance das crianças.
n) Preserve as informações originais do produto para futura referência.
o) Retire a bateria do equipamento quando não estiver em utilização.
p) Elimine-a de forma adequada.
q) Não misture pilhas de diferente fabrico, capacidade, tamanho ou tipo num dispositivo.
r) Mantenha a bateria longe de fornos micro-ondas e altas pressões.
s) Aviso! Não utilizar baterias não recarregáveis.

Requisitos do manual do utilizador para produtos sem fio

a) A operação deste aparelho está sujeita às duas condições seguintes:
(1) Este aparelho não pode causar interferências prejudiciais, e
(2) Este aparelho deve aceitar quaisquer interferências, incluindo interferências que possam causar um funcionamento indesejado.
b) Atenção: Quaisquer alterações ou modificações que não foram expressamente aprovadas pela parte responsável da conformidade, podem anular a autoridade do utilizador para operar este equipamento.
c) NOTA: Este equipamento gera, utiliza e pode radiar energia de radiofrequência e, se não for instalado e utilizado de acordo com as instruções, poderá causar interferência nociva em comunicações de rádio. No entanto, não existem quaisquer garantias de que não ocorram interferências numa instalação particular. Se este equipamento causar uma interferência prejudicial à receção de rádio ou televisão, o que pode ser determinado ao ligar e desligar o equipamento, recomenda-se que o utilizador tente corrigir esta interferência mediante uma ou mais das seguintes medidas:
- Reorientar ou reposicionar a antena recetora.
- Aumentar a distância entre o equipamento e o recetor.
- Ligar o equipamento a uma tomada num circuito diferente daquele ao qual o recetor está ligado.
- Consultar o vendedor ou um técnico de rádio/ TV experiente para obter ajuda.

INFORMAÇÕES SOBRE O CORTADOR DE RELVA



AVISO – o robot cortador de relva pode ser perigoso se for utilizado incorrectamente. Leia cuidadosamente o manual do proprietário e compreenda o respectivo conteúdo antes de utilizar o seu robot cortador de relva.



AVISO - Mantenha uma distância segura da máquina quando estiver em utilização.



AVISO – Execute a desactivação do dispositivo antes de reparar ou levantar a máquina.



AVISO – Não se coloque sobre a máquina.





Bateria de iões de lítio Este produto foi marcado com um símbolo relacionado com a "recolha separada" de todos os conjuntos de baterias e o conjunto de bateria. Será reciclada ou desmantelada para reduzir o impacto no meio ambiente. Os conjuntos de baterias podem ser perigosos para o meio ambiente e para a saúde humana, uma vez que contêm substâncias perigosas.



Não queimar



As baterias podem entrar no ciclo da água se descartadas incorretamente, o que pode ser perigoso para o ecossistema. Não descarte baterias usadas como resíduos urbanos indiferenciados.



Proibido desmontar a máquina sem autorização



Os produtos eléctricos residuais não devem ser eliminados juntamente com o lixo doméstico. Recicle onde existam instalações. Confirme com as suas autoridades locais ou distribuidor relativamente ao dispositivo de reciclagem.



Aparelho Classe III



Leia o manual do operador

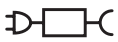

Unidade de alimentação destacável



O símbolo na embalagem é apenas para a França.

Seu cortador de relva pode ser usado com outros acessórios funcionais Worx. Visite www.worxlandroid.com para saber mais sobre essas opções de acessórios disponíveis.

O QUE ESTÁ NA CAIXA

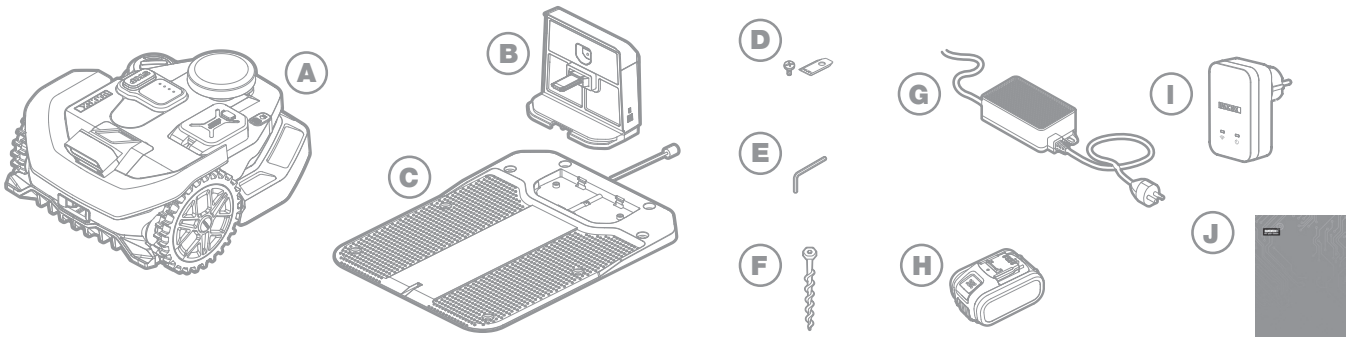

A	Robot cortador de relva	F	Parafusos
B	Torre de carga	G	Fonte de alimentação
C	Placa base de carga	H	Bateria de 20 V
D	Kits de lâminas sobresselentes	I	RadioLink (de série apenas com WR312E/WR318E)
E	Chave hexagonal	J	Manuais









APRESENTAÇÃO DO CORTA-RELVAS

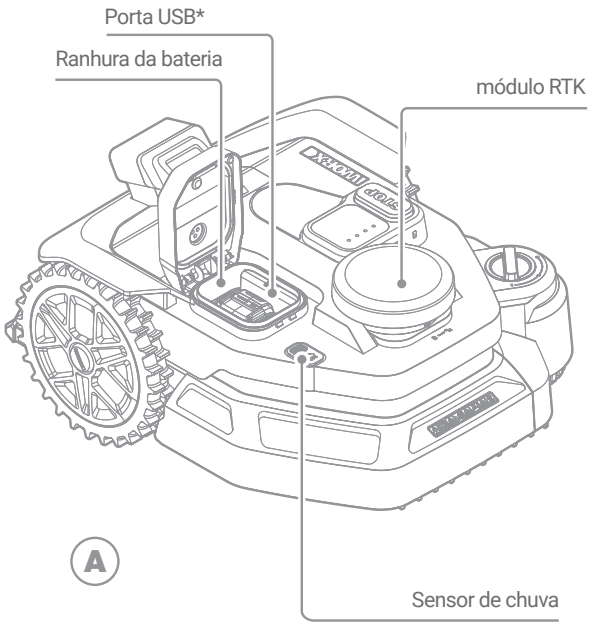

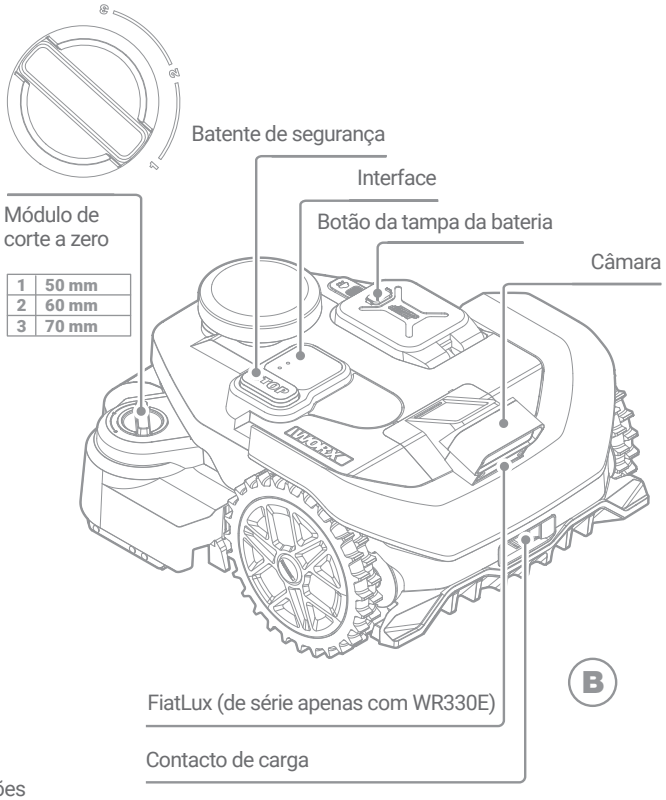

*Porta USB: Utilizado para exportar ficheiros de registo e realizar atualizações manuais do firmware.

A imagem é apenas para referência

FICAR A CONHECER FONTE DE ALIMENTAÇÃO

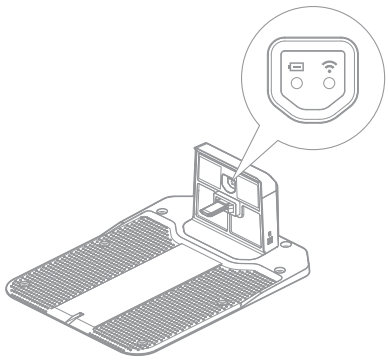

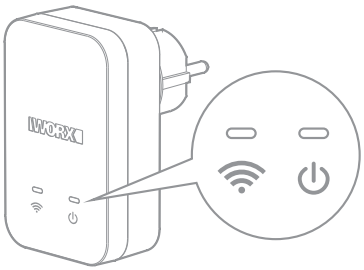

Ícone	Tipo	Descrição da função	
		Estação de carregamento	RadioLink
	Verde	Fixo: Carregamento normal	Fixo: Funcionamento normal
		Intermitente (respiração): Carregamento em curso	/
	Vermelho	Fixo: Falha de carregamento	/
		Intermitente: Curto-circuito na polaridade da bateria	/
	Desligado	Sem fonte de alimentação.	

Ícone	Combinação de luzes indicadoras		Descrição da função
	Estação de carregamento	RadioLink	
	Verde	Azul	Está a funcionar normalmente.
	Azul	Verde	Está a funcionar normalmente.
	Azul	Azul	Está a funcionar de forma anormal. Verifique o sinal Wi-Fi nos locais da estação de carregamento e do RadioLink.

DADOS TÉCNICOS

Tipo **WR312E WR318E WR330E (200-399 - Designação das máquinas, representante do corta-relva robótico com tecnologia Vision)**

	WR312E	WR318E	WR330E
Tensão nominal	20V ⎓ Max.*		
Velocidade sem carga (/min)	2400 /min		
Área de corte (m^2)	1200 m^2	1800 m^2	3000 m^2
Diâmetro de corte (cm)	22 cm		
Altura de corte (mm)	30-40-50-60 mm		
Sistema de corte	3 lâminas		
Corte a zero	Y		
Altura de corte do corte a zero	1-2-3 50-60-70 mm		
Câmara	Stereo		
Declive (%)	30% (17º)**		
Tipo de bateria	Lithium-ion		
Capacidade da bateria (Ah)	4 Ah	5 Ah	
Modelo da bateria	WA3644	WA3645	
Tempo de carga approx. (mins.)	80 mins.	100 mins.	60 mins.
Tempo de carga	WA3775 / WA3776		WA3796 / WA3798
Modelo do carregador	Entrada: 100-240 V~50/60 Hz, 90W, Saída: 20 V ⎓, 3.0 A		Entrada: 100-240 V~50/60 Hz, 190W, Saída: 28 V ⎓, 5.0 A
Peso da máquina (kg)	14.3 kg		
Grau de protecção	III		
App (Wi-Fi/Bluetooth)	Y		
Bandas de frequência para Bluetooth (MHz)	2400-2483.5 MHz		
Potência máxima transmitida para Bluetooth (dBm)	8 dBm		
Bandas de frequência para Wi-Fi (MHz)	2400-2483.5 MHz		
Potência máxima transmitida para Wi-Fi (dBm)	20 dBm		
Nível à prova de água	IPX 6		

*Tensão medida sem carga de trabalho. A tensão inicial da bateria alcança um máximo de 20 volts. A tensão nominal é 18 volts.

**Se o corta-relvas estiver equipado com o módulo corte a zero, não é recomendável utilizá-lo em inclinações superiores a 15°.

DADOS TÉCNICOS PARA 4G (WR330E)

Banda	Tx(Mhz)	Rx(Mhz)	Potência de saída RF (Máx.)
GSM900(B8)	880-915	925-960	33dBm
DCS1800(B3)	1710-1785	1805-1880	30dBm
WCDMA B1	1920-1980	2110-2170	24dBm
WCDMA B8	880-915	925-960	24dBm
WCDMA Band V	824-849	869-894	24dBm
LTE-FDD B1	1920-1980	2110-2170	23dBm
LTE-FDD B3	1710-1785	1805-1880	23dBm
LTE-FDD B7	2500-2570	2620-2690	23dBm
LTE-FDD B8	880-915	925-960	23dBm
LTE-FDD B20	832-862	791-821	23dBm
LTE-FDD B28	703-748	758-803	23dBm
LTE-TDD B38	2570-2620	2570-2620	23dBm
LTE-TDD B40	2300-2400	2300-2400	23dBm
LTE Band 3	1710-1785	1805-1880	23dBm
LTE Band 41	2535-2675	2535-2675	23dBm

ACESSÓRIOS

	WR312E	WR318E	WR330E
Parafusos	8	8	8
Torre de carga	1	1	1
Placa base de carga	1	1	1
Chave hexagonal	1	1	1
Lâminas	8	8	8
Módulo de corte a zero	1	1	1
FiatLux	/	/	1
RadioLink	1	1	/
Bateria (WA3644)	1	/	/
Bateria (WA3645)	/	1	1
Carregador (WA3775 / WA3776)	1	1	/
Carregador (WA3796 / WA3798)	/	/	1

Recomendamos a compra de acessórios genuínos indicados na lista acima na mesma loja onde comprou a ferramenta. Consulte a embalagem do acessório para obter mais informações. O pessoal da loja pode auxiliar e aconselhá-lo.

DADOS TÉCNICOS PARA 4G-GNSS

Sistema Global de Navegação por Satélite (GNSS)	GPS / GLONASS / BDS / Galileo / SBAS
Frequência nominal	1559-1610 MHz 1215-1300 MHz 1164-1215 MHz

RUÍDO E DADOS TÉCNICOS

	WR312E WR318E WR330E
Uma pressão sonora ponderada	L_{pA} = 48 dB(A)
	K_{PA} = 2.7 dB(A)
Uma potência sonora ponderada	L_{wA} = 56 dB(A)
	K_{wA} = 2.7 dB(A)
Utilize protecção auditiva quando a pressão sonora for superior a 80 dB (A).	

Um nível de ruído vindo da máquina é inevitável. O curso de trabalho ruidoso deve ser licenciado e dentro de limites durante certos períodos. Cumpra os períodos de descanso, visto que podem necessitar de restringir as horas de trabalho ao mínimo. Para a sua própria proteção e para a proteção das pessoas que trabalham nas proximidades, deve ser utilizado um equipamento de proteção auditiva adequado.

UTILIZAÇÃO CONFORME AS DISPOSIÇÕES

Este produto é concebido para o corte de relva doméstico. Foi concebido para cortar relva frequentemente, mantendo uma relva mais saudável e com o melhor aspeto de sempre. Dependendo do tamanho do relvado, o seu corta-relvas pode ser programado para funcionar a qualquer hora ou frequência. Não se destina a escavar, varrer ou limpar neve.

MANUTENÇÃO

O seu corta-relvas trabalha arduamente e precisa de ser limpo e verificado de vez em quando. Esta secção do nosso guia ajuda-o a manter o seu corta-relvas em bom estado para que possa durar anos sem problemas. Veja aqui como cuidar do seu corta-relvas. Desligue o corta-relvas antes de realizar qualquer reparação ou manutenção.

1. Mantenha-o afiado

⚠AVISO! Antes de limpar, ajustar ou substituir as lâminas, desligue o seu corta-relvas e remova a bateria. Utilize sempre luvas de proteção.

Substituição das Lâminas (Ver Fig. 1 - 2)
Remova a bateria e vire o corta-relvas ao contrário.
Retire os parafusos das lâminas com uma chave de fendas.
Aparafuse firmemente as novas lâminas.

Atenção: Se for necessário substituir o conjunto da lâmina de corte a zero, siga o mesmo procedimento de substituição da lâmina da unidade principal. Se precisar de substituir a lâmina localizada no lado interno, perto da tampa protetora, simplesmente gire o disco da lâmina para virar a lâmina interna para fora e removê-la. Use sempre luvas de proteção e tome as precauções de segurança necessárias para evitar ferimentos.

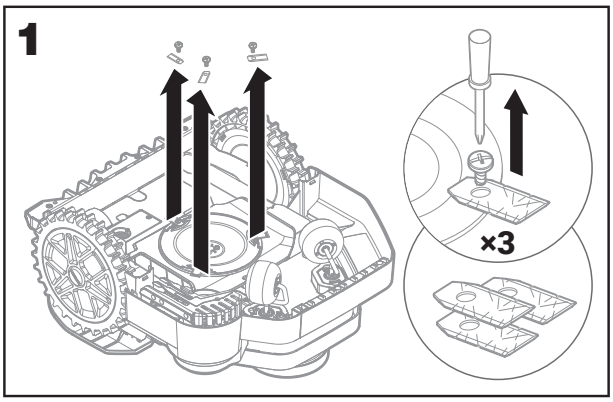

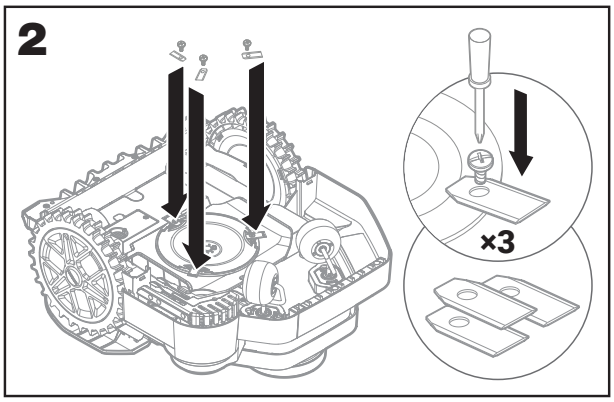

⚠ **Atenção:** Ao instalar novas lâminas, certifique-se de que substitui TODAS as lâminas..
Utilize sempre parafusos novos ao instalar lâminas. É importante para assegurar a retenção das lâminas e equilibrar o disco de rotação de lâminas. A não utilização de parafusos novos pode causar danos graves.
Importante: Após aparafusar a lâmina ao disco de lâminas, assegure-se de que a lâmina consegue girar livremente.

2. Mantenha-o limpo
O seu corta-relvas deve ser limpo regularmente. Isto ajuda a mantê-lo em boas condições, particularmente retirando a sujida-de, resíduos e a acumulação de relva devido à utilização quotidiana. Desligue o corta-relvas antes de o limpar. Para segurança adicional, remova a bateria.

⚠Atenção: Certifique-se de que a tampa da bateria está fechada ao lavar o corta-relvas.
⚠AVISO! O seu corta-relvas pode ser lavado utilizando uma mangueira! Não utilize uma lavadora de alta pressão no seu corta-relvas. Água de alta pressão pode entrar nas vedações e danificar as peças eletrôn-icas e mecânicas.

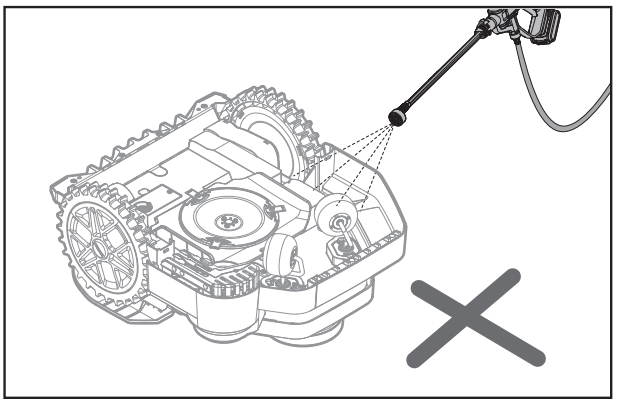

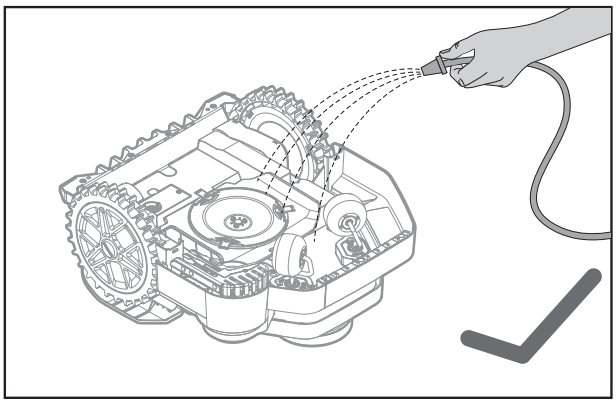

3. Mantenha-o carregado
O coração do corta-relvas é a sua bateria Worx PowerShare de iões de lítio de 20 V.
A. Para guardar convenientemente a bateria, assegure-se de que esta está completamente carregada e preservada num local fresco e seco.
B. A temperatura de funcionamento recomendada do corta-relvas é entre 0 e 55°C.
C. A vida útil da bateria do corta-relvas depende das horas de utilização e da duração da utilização por dia durante a época de corte.

4. Mantenha-o atualizado
O corta-relvas está em constante aperfeiçoamento e novas versões de firmware estão disponíveis gratuitamente. Mantenha sempre o firmware do corta-relvas atualizado para aproveitar ao máximo o seu corta-relvas.

4.1 Verifique a versão atual do firmware do corta-relvas:
A. Toque no ícone da barra lateral no canto superior esquerdo.
B. Selecione "Atualização do firmware".
C. O ecrã exibirá "Versão atual". O pequeno texto cinzento abaixo indica a versão do firmware atualmente instalada.

4.2 Atualize o firmware do corta-relvas através da aplicação:
A. Toque no ícone da barra lateral no canto superior esquerdo.
B. Selecione "Atualização do firmware".
C. Toque em "Atualizar". A aplicação enviará um pedido de atualização do firmware. Se o corta-relvas estiver corretamente ligado ao Wi-Fi, a atualização será iniciada. Aguarde pacientemente até que o processo seja concluído.

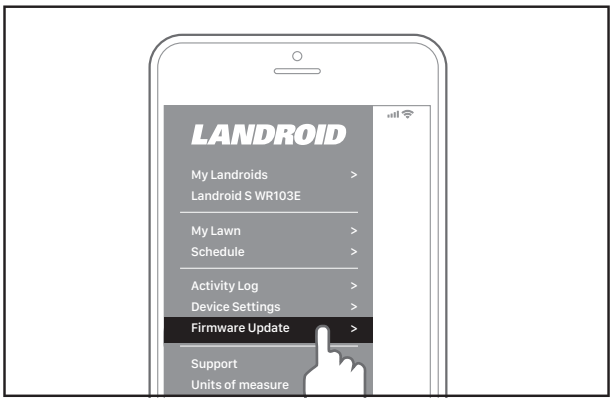

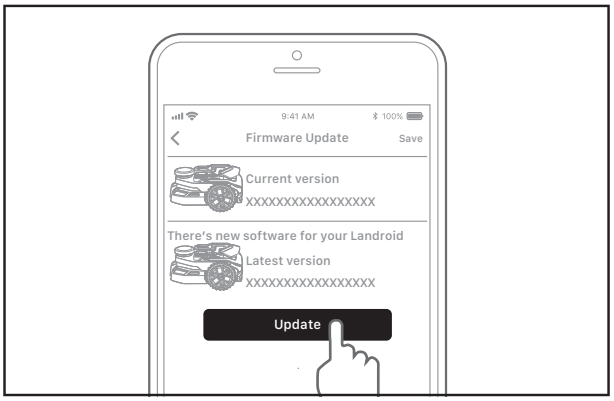

5. Remova a estação de carregamento
Se a estação de carregamento precisar de reparação ou tiver de ser armazenada durante um longo período, pode ser removida completamente.

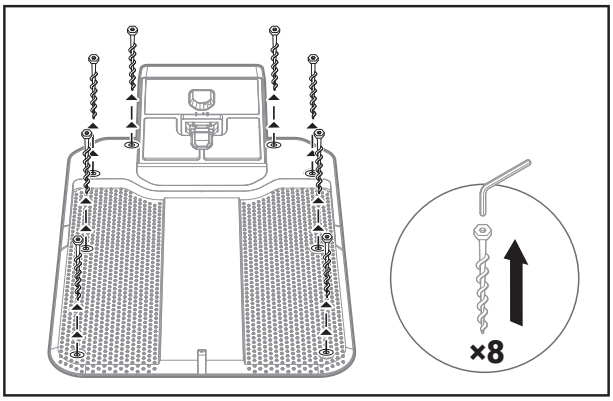

MENSAGENS DE ERRO

Por vezes as coisas podem correr mal. Felizmente, o corta-relvas é inteligente o suficiente para o avisar se encontrar algum problema, para que o possa resolver. Em caso de dúvidas, visite o nosso Web site onde pode encontrar vídeos úteis e apoio adicional.

MENSAGEM	CAUSA	AÇÃO
-EE-	Erro desconhecido	Reinicie o corta-relvas.
-F01-	Tempo de atraso por chuva	O corta-relvas está em estado de atraso devido à chuva.
-F02-	Bateria fraca	O corta-relvas está com pouca energia.
-E01-	Fora da área de funcionamento	Leve o corta-relvas de volta à estação de carregamento para carregar e, em seguida, reinicie-o.
-E02-	Falha no motor das rodas	Desligue o corta-relvas, vire-o e verifique se existe algo a bloquear as rodas. Se encontrar algo, remova-o.
-E03-	Falha no motor da lâmina	Desligue o corta-relvas e vire-o. Use luvas de segurança para evitar ferimentos e verifique se existe algo a bloquear o disco da lâmina. Se for o caso, remova-o.
-E05-	Corta-relvas levantado	Coloque o corta-relvas num terreno plano, prima START e, em seguida, prima OK para retomar o funcionamento normal.
-E06-	Corta-relvas virado ao contrário	
-E07-	Erro do carregamento da bateria	Temperatura da bateria demasiado baixa: Quando a temperatura exterior é inferior a 0 °C, o funcionamento não é adequado e o corta-relvas para de carregar. Armazene o corta-relvas num local coberto. A fonte de alimentação está avariada: contacte o serviço de apoio ao cliente.
-E08-	O corta-relvas não consegue encontrar a estação de carregamento	A estação de carregamento não está instalada num local apropriado - pode estar cercada por obstáculos ou colocada numa superfície desnivelada. Verifique o local de instalação.

MENSAGEM	CAUSA	AÇÃO
-E09-	Mapa não detetado	Verifique se foi criado um mapa para esta área. Se não for o caso, crie um mapa na aplicação e certifique-se de que clica em “Guardar” para concluir o processo.
-E11-	Temperatura da bateria fora da gama.	A temperatura da bateria está demasiado alta. Quando a temperatura diminui até aos 55 °C, a máquina volta ao funcionamento normal.
-E12-	A câmara está tapada	Limpe a cobertura na câmara. Verifique se a tampa decorativa do corta-relvas está levantada. Se estiver, reinstale-a corretamente.
-E14-	Iluminação insuficiente	Na programação, configure o corta-relvas para regressar à estação de carregamento antes do anoitecer ou adquira uma luz FiatLux numa loja.
-E16-	O corta-relvas falhou a transição entre zonas.	Verifique se existe algum obstáculo na passagem e, se existir, remova-o. Se o problema persistir, recrie a passagem no mapa.

NOTAS

A. Antes de ligar a alimentação, verifique sempre se o corta-relvas está dentro da sua área de trabalho.
B. Se, por alguma razão, por exemplo, uma festa ou crianças a brincarem, quiser colocar o seu corta-relvas na estação de carregamento: prima e, depois OK. O corta-relvas irá para a respetiva estação e ficará lá. Tenha em atenção que, o corta-relvas irá agora aguardar até à próxima sessão de corte programada. Se o quiser reiniciar a qualquer momento, prima START e, depois OK, para ligar o seu corta-relvas.
C. Se ocorrer um erro repetidamente na mesma área do relvado, poderá ter um problema com a área de trabalho, por isso co sulte as instruções de instalação e verifique se a configuração está correta com a ajuda da mesma.
D. Se o seu relvado estiver dividido em duas áreas separadas, ligadas por um corredor com menos de um metro e uma das áreas não possuir a base de carregamento: Quando o corta-relvas ficar sem energia, leve-o manualmente para a estação de carregamento.
E. Se o corta-relvas funcionar de forma anormal de vez em quando, reinicie-o desligando-o e removendo a bateria durante 30 segundos e, de seguida, reinicie-o. Se o o problema não for resolvido, contacte o nosso Serviço ao Cliente para obter ajuda.

RESOLUÇÃO DE PROBLEMAS

Se o seu corta-relvas não estiver a funcionar corretamente, siga o guia de resolução de problemas abaixo.
Digitalize o código QR para obter mais informações sobre a resolução de problemas.

SYMPTOM	CAUSE	SOLUTION
O cortador de relva não consegue encontrar a estação de carregamento.	Existem obstáculos à frente da base de carga.	Remova os obstáculos dentro de 2 m à frente da base de carga.
	O código QR está protegido.	Certifique-se de que o código QR está legível e que não existe nada diretamente em cima ou por cima dele.
	A estação de carregamento foi instalada numa área sombreada.	Mude a estação de carregamento para um local sem paredes altas ou árvores em ambos os lados que possam criar sombra.
A área secundária não é cortada.	Mapeamento incorreto	Por favor, apague e remapeie a passagem.
	Há obstáculos na passagem.	Remova os obstáculos.
O corta-relvas não está a funcionar na hora correta.	O relógio não está ajustado para a hora correta.	Mantenha o corta-relvas ligado ao Wi-Fi e, depois, reinicie o programa de trabalho.
	A tarefa de corte anterior não foi concluída.	O corta-relvas continuará a tarefa inacabada.
O corta-relvas desliga-se ao encaixar na base de carregamento.	O corta-relvas não carrega devida à proteção contra sobreaquecimento e é desligado.	Coloque a estação de carregamento numa área sombreada ou aguarde até que a temperatura arrefeça.
	Conexão fraca.	Verifique a luz LED na base de carregamento. Verifique a ligação entre os pinos de contacto localizados na base de carregamento e a faixa de carregamento.
O corta-relvas não consegue ligar à internet.	Verifique se o seu router tem as definições corretas.	Certifique-se de que o router é de 2,4GHz. Se o seu router tiver duas definições, ative a banda de 2,4GHz. Assegure-se de que o router está definido no modo 802.11 e de que a definição de rede sem fios é b/g/n mista. Assegure-se de que o seu router possui a funcionalidade SSID Broadcast ativada quando conetar a máquina com a aplicação. Pode encerrá-la quando a ligação for realizada com sucesso. Assegure-se de que a funcionalidade DHCP está ativada. Se trocou a sua rede Wi-Fi, precisa de ligar o corta-relvas à nova rede.
	Verifique se o router está desligado ou se o Wi-Fi SSID foi alterado.	Verifique se o router está ligado e se o SSID Wi-Fi está correto.

SYMPTOM	CAUSE	SOLUTION
A atualização do firmware falhou.	O sinal Wi-Fi está fraco.	Aproxime-se do router para reforçar o sinal.
	O nível da bateria é inferior a 50%.	Coloque o corta-relvas na estação de carregamento ou certifique-se de que o nível da bateria é superior a 50%.
Quando o corta-relvas está equipado com o módulo corte a zero, a sua estrutura pode frequentemente ficar presa em obstáculos elevados.	A altura de corte do corte a zero selecionada é demasiado baixa.	Verifique a configuração da altura do corte a zero e ajuste-a um nível acima.

PROTECÇÃO AMBIENTAL

Os equipamentos eléctricos não devem ser despositados com o lixo doméstico. Se existirem instalações adequadas deve reciclá-los. Consulte a sua autoridade local para tratamento de lixos ou fornecedor para obter aconselhamento sobre reciclagem.

Para ferramentas elétricas:
Detalhes sobre a eliminação segura de baterias usadas
No final da vida útil do aparelho, remova com segurança o conjunto de baterias antes de eliminar o aparelho. Não deite as baterias fora, nem as coloque no lixo doméstico normal. Também não elimine a bateria junto com a máquina. Remova o cojunto de baterias usado do aparelho e elimine na instalação de reciclagem dedicada mais próxima ou conveniente. Em caso de dúvida, consulte o departamento local de proteção ambiental. As baterias podem entrar no ciclo da água se forem eliminadas de maneira inadequada, o que pode ser prejudicial para o ecossistema. Não elimine baterias usadas como resíduo municipal não classificado.

Nós, Positec Technology (China) Co., Ltd, declaramos por este meio que o(s) produto(s) abaixo abrangidos pelo presente documento, estão em conformidade com os requisitos de segurança aplicáveis na Agenda 1 do Regulamento de 2023 sobre A Segurança do Produto e Infraestrutura de Telecomunicações (Requisitos de segurança para produtos conectáveis relevantes) ("**Requisitos de segurança**")
Observe que, a presente declaração de conformidade, incluindo o Período de suporte definido indicado, aplicam-se apenas a produtos vendidos no Reino Unido.
Positec Technology (China) Co., Ltd recebe com agrado informações sobre potenciais vulnerabilidades de software para que possamos tomar as medidas adequadas para manter a segurança dos nossos produtos e sistemas. Pode encontrar informações sobre como comunicar questões de segurança, problemas ou possíveis incidentes à Equipa de segurança do produto aqui:
Link: https://security.positecgroup.com

Descrição da Interface de Rede

As seguintes interfaces de rede estão ativadas por padrão quando o dispositivo é ligado:

• Bluetooth
Permite o emparelhamento e a vinculação entre o dispositivo e o aplicativo móvel. Suporta configuração de Wi-Fi através do app e também permite controle e gestão do dispositivo durante o mapeamento.

• Wi-Fi
Conecta o dispositivo à rede doméstica sem fio, permitindo comunicação de dados com o servidor na nuvem. Suporta monitoramento remoto, controle e configuração de parâmetros via app. Habilita também atualizações de firmware por OTA (Over-The-Air) para otimização em tempo hábil.

• Rede celular 4G
Garante conectividade com o servidor na nuvem quando o Wi-Fi não está disponível, assegurando comunicação contínua com o app para interação remota, sincronização de dados e controle.

• RadioLink
Conecta-se à estação de carregamento compatível para receber dados RTK de posicionamento de alta precisão. Possibilita posicionamento com precisão de centímetros, melhorando a estabilidade da navegação e a precisão operacional.

DECLARAÇÃO DE CONFORMIDADE

Nós,
Positec Germany GmbH
Postfach 680194, 50704 Cologne, Germany

Em nome da Positec, declara que o produto
Descrição **Robot cortador de relva**
Tipo **WR312E WR318E WR330E (200-399 - Designação das máquinas, representante do cortarelva robótico com tecnologia Vision) (Número de série é colocado na página de volta) com carregador de baterias WA3775 / WA3776 / WA3796 / WA3798 e a base de carregamento WA0517**
Função **Cortar relva**
Número de série **Pode ser encontrado na etiqueta da marca**

Em conformidade com as seguintes directivas,
2006/42/EC, 2014/30/EU, 2014/35/EU, 2011/65/EU&(EU)2015/863, 2000/14/EC alterada pela 2005/88/EC&(EU)2024/1208, 2014/53/EU alterada pela (EU) 2022/30

2000/14/EC alterada pela 2005/88/EC&(EU)2024/1208
- Procedimento de avaliação de conformidade consoante **Annex V**
- Nível de potência sonora medido **56.0 dB (A)**
- Nível de potência sonora garantido declarado **59 dB (A)**

Normas em conformidade com,
Para cortador de relva: EN 50636-2-107:2015+A1:2018+A2:2020+A3:2021, EN 60335-1:2012+A11:2014+A13:2017+A1:2019+A2:2019+A14:2019+A15:2021+A16:2023, EN IEC 62311:2020, EN IEC 55014-1:2021, EN IEC 55014-2:2021, EN IEC 61000-3-2:2019+A1:2021+A2:2024, EN 61000-3-3:2013+A1:2019+A2:2021+AC:2022, EN 18031-1:2024, EN 18031-2:2024
Para Bluetooth & módulo Wi-Fi (2,4G): EN 301 489-1 V2.2.3, EN 301 489-17 V3.3.1, EN 300 328 V2.2.2
Para módulo 4G+GPS: EN 301 489-1 V2.2.3, EN 301 489-19 V2.2.1, EN 301 489-52 V1.3.1, EN 301 511 V12.5.1, EN 301 908-1 V15.2.1, EN 301 908-13 V13.2.1, EN 303 413 V1.2.1, EN 301 908-2 V13.1.1, EN 50665:2017
Para carregador: EN IEC 55014-1:2021, EN IEC 55014-2:2021, EN IEC 61000-3-2:2019+A1:2021+A2:2024, EN 61000-3-3:2013+A1:2019+A2:2021, EN IEC 60335-2-29:2021+A1:2021+A11:2024, EN 60335-1:2012+A11:2014+A13:2017+A1:2019+A2:2019+A14:2019+A15:2021+A16:2023, EN 62233:2008
Para ruído: EN ISO 3744:2010
Para RoHS: EN IEC 63000:2018

A pessoa autorizada a compilar o ficheiro técnico,
Nome Marcel Filz
Morada Positec Germany GmbH Postfach 680194, 50704 Cologne, Germany



2025/10/16
Allen Ding
Engenheiro-chefe adjunto, Teste e Certificação
autorizado a emitir a declaração de conformidade em nome do fabricante
Positec Technology (China) Co., Ltd
18, Dongwang Road, Suzhou Industrial
Park, Jiangsu 215123, P. R. China

DECLARAÇÃO DE CONFORMIDADE

Nós,
Positec Germany GmbH
Postfach 680194, 50704 Cologne, Germany

Em nome da Positec, declara que o produto
Descrição **Bateria**
Tipo **WA3644; WA3645**
Função **Fornece energia para ferramentas mecânicas, ferramentas de jardim e produtos semelhantes**
Número de série **Pode ser encontrado na etiqueta da marca**

Está em conformidade com o seguinte regulamento e diretivas:
(EU) 2023/1542, 2011/65/EU & (EU) 2015/863

Normas em conformidade com,
EN 62133-2:2017, EN 62133-2:2017/A1:2021
EN IEC 63000:2018

A pessoa autorizada a compilar o ficheiro técnico,
Nome Marcel Filz
Morada Positec Germany GmbH Postfach 680194, 50704 Cologne, Germany



2025/10/16
Allen Ding
Engenheiro-chefe adjunto, Teste e Certificação
autorizado a emitir a declaração de conformidade em nome do fabricante
Positec Technology (China) Co., Ltd
18, Dongwang Road, Suzhou Industrial
Park, Jiangsu 215123, P. R. China

WORX
it's your nature