GENERAL (MIXER)

IT	MANUALE DI INSTALLAZIONE, USO E MANUTENZIONE
EN	INSTALLATION, USE AND MAINTENANCE MANUAL
ES	MANUAL DE INSTALACION, USO Y MANTENIMIENTO
PT	MANUAL DE INSTALAÇAO, UTILIZAÇAO E MANUTENÇAO
FR	NOTICE D'INSTALLATION, D'UTILISATION ET D'ENTRETIEN
DE	INSTALLATIONS-, GEBRAUCHS- UND WARTUNGSANLEITUNG
PL	INSTRUKCJA MONTAZU, EKSPLOATACJI I KONSERWACJI
EL	ΕΓΧΕΙΡΙΔΙΟ ΕΓΚΑΤΑΣΤΑΣΗΣ, ΧΡΗΣΗΣ ΚΑΙ ΣΥΝΤΗΡΗΣΗΣ

IT - PRECAUZIONI GENERALI DI SICUREZZA

Seguire attentamente le indicazioni riportate in questo manuale d'installazione, un'errata installazione, oltre a compromettere il normale funzionamento del prodotto, può causare gravi danni a cose o persone.

- **Conservare il presente manuale per eventuali consultazioni future.**
- **Si raccomanda di far eseguire il montaggio e l'installazione da personale tecnico specializzato.**
- Il prodotto non deve essere usato da bambini e/o persone le cui capacità fisiche, sensoriali e/o mentali siano ridotte, oppure prive di esperienza e/o di conoscenza, a meno che siano sorvegliate o abbiano ricevuto istruzioni sull'uso del prodotto da parte di una persona responsabile della loro sicurezza.
- **ATTENZIONE**: non serrare eccessivamente i fissaggi, poiché ciò potrebbe danneggiare il prodotto.
- Prestare attenzione quando si fora il muro per evitare tubi e cavi nascosti.
- Quando si forano piastrelle di ceramica, utilizzare una punta adatta.
- **ATTENZIONE**: assicurarsi sempre che il prodotto sia correttamente installato prima dell'uso.
- Una volta completata l'installazione, aprire l'alimentazione idrica per verificare eventuali perdite nei collegamenti.
- La mancata osservanza di queste istruzioni può provocare lesioni, danni al prodotto e danni alla proprietà.
- Non utilizzare il prodotto all'esterno, salvo indicazioni specifiche.
- In caso di assenza prolungata, si raccomanda di chiudere l'impianto idraulico. Al rientro, è consigliabile far scorrere l'acqua per alcuni minuti prima dell'utilizzo per eliminare eventuale acqua stagnante.
- Le immagini ed i disegni hanno uno scopo puramente indicativo. L'azienda si riserva la facoltà di apportare cambiamenti senza alcun preavviso, finalizzati alla miglioria del prodotto.

RACCOMANDAZIONI DI INSTALLAZIONE

- Controllare il contenuto della confezione e assicurarsi che siano presenti tutti i componenti elencati.
- Assicurarsi di avere a disposizione tutti gli strumenti necessari.
- Assicurarsi sempre che i tasselli (se presenti) e gli accessori siano adatti al tipo di parete.
- É importante spurgare le linee di alimentazione per alcuni secondi prima di collegare il prodotto per garantire che nessun detrito entri nel miscelatore.
- Chiudere l'erogazione principale dell'acqua prima di installare il prodotto e durante le operazioni di manutenzione.
- Prestare particolare attenzione durante l'installazione dei tubi flessibili di alimentazione. Stringere a mano e non serrare eccessivamente. Assicurarsi di non torcere o piegare i tubi flessibili durante il montaggio poiché ciò potrebbe danneggiarli o indebolirli e causare perdite.

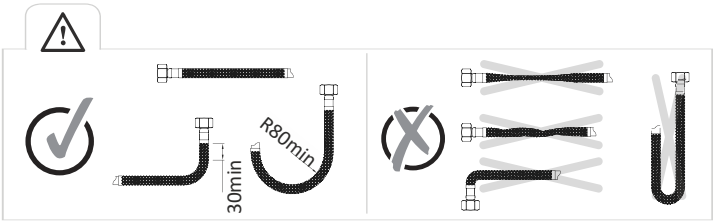

SPECIFICHE OPERATIVE

- Pressione minima dell'acqua in entrata: 1 bar
- Pressione massima dell'acqua in entrata: 5 bar (in caso di pressioni superiori si raccomanda l'installazione di un riduttore di pressione all'ingresso dell'impianto, non fornito)
- Differenza massima di pressione tra acqua calda e fredda: 1 bar
- Temperatura minima acqua in entrata: 10° C
- Temperatura massima acqua in entrata: 65°C
- Sui miscelatori termostatici, il blocco di sicurezza limita la temperatura a 38°. Tale limite può essere modificato premendo il pulsante di blocco di sicurezza e questa temperatura può essere preimpostata durante l'installazione.

Min 1 Bar - Max 5 Bar

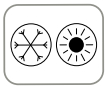

Min 10 °C - Max 65 °C

EN - GENERAL SAFETY PRECAUTIONS

Carefully follow the instructions in this installation manual. Incorrect installation, in addition to compromising the normal operation of the product, can cause serious damage to property or persons.

- **Keep this manual for future reference.**
- **It is advisable to have the assembly and installation performed by specialised technical personnel.**
- The product must not be used by children and/or persons whose physical, sensory and/or mental abilities are reduced or who lack experience and/or knowledge unless they are being supervised or have received instructions on use of the product from a person responsible for their safety.
- **ATTENTION**: do not over tighten the fasteners as this could damage the product.
- Exercise caution when drilling into the wall to avoid hidden pipes and cables.
- When drilling ceramic tiles, use a suitable drill bit.
- **ATTENTION**: always ensure that the product is properly installed before use.
- Once the installation is completed, open the water supply to check for leaks in the connections.
- Failure to follow these instructions could result in injury, product and property damage.
- Do not use the product outside, unless specifically indicated.
- In case of prolonged absence, it is advisable to close the hydraulic system. Upon return, run the water for a few minutes before use to remove any stagnant water.
- Pictures and drawings have a merely indicative purpose. Company reserves the right to make changes without any notice, finalized to product improvement.

INSTALLATION RECOMMENDATIONS

- Check the contents of the package and make sure that all the listed components are present.
- Be sure to have all the necessary tools at your disposal.
- Always make sure that the plugs (if any) and accessories are suitable for the wall type.
- It is important to purge the feed lines for a few seconds before connecting the product to ensure that no debris enters the mixer.
- Close the main water supply before installing the product and during maintenance operations.
- Take special care when installing supply hoses. Hand tighten and do not over tighten. Be sure not to twist or bend the hoses during assembly as this could damage or weaken them and cause leakage.

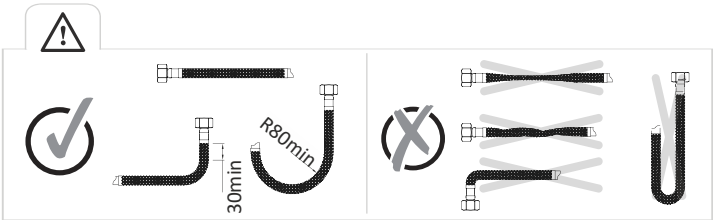

OPERATING SPECIFICATIONS

- Minimum inlet water pressure: 1 bar
- Maximum inlet water pressure: 5 bar (in case of higher pressures it is advisable to install a pressure reducer at the inlet of the system, not provided)
- Maximum pressure difference between hot and cold water: 1 bar
- Minimum inlet water temperature: 10°C
- Maximum inlet water temperature: 65°C
- On thermostatic mixers, the safety lock limits the temperature to 38°. This limit can be changed by pressing the safety lock button and this temperature can be pre-set during installation.

Min 1 Bar - Max 5 Bar

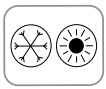

Min 10 °C - Max 65 °C

ES - PRECAUCIONES GENERALES DE SEGURIDAD

Siga atentamente las indicaciones que figuran en este manual de instalación, una instalación incorrecta además de comprometer el funcionamiento normal del producto, puede causar daños graves a personas o cosas.

- **Conserve el presente manual por eventuales consultas futuras.**
- **Se recomienda que el montaje y la instalación sean realizados por personal técnico especializado.**
- El producto no debe ser utilizado por niños y/o personas cuyas capacidades físicas, sensoriales y/o mentales estén reducidas o carezcan de experiencia y/o conocimiento, a menos que estén supervisadas o hayan recibido instrucciones sobre el uso del producto por parte de una persona responsable de su seguridad.
- **ATENCIÓN**: no apriete demasiado las fijaciones, ya que esto podría dañar el producto.
- Tenga cuidado al perforar la pared para evitar tuberías y cables ocultos.
- Al perforar baldosas cerámicas, utilizar una broca adecuada.
- **ATENCIÓN**: asegúrese siempre de que el producto esté correctamente instalado antes de su uso.
- Una vez completada la instalación, abra el suministro de agua para comprobar si hay fugas en las conexiones.
- El incumplimiento de estas instrucciones puede causar lesiones, daños al producto y daños a la propiedad.
- No utilice el producto al aire libre, a menos que se indique específicamente.
- En caso de ausencia prolongada, se recomienda cerrar el sistema hidráulico. Al regresar, es aconsejable dejar correr el agua durante unos minutos antes de su uso para eliminar cualquier agua estancada.
- Las imágenes y dibujos tienen una finalidad puramente indicativa. La empresa se reserva el derecho para realizar cambios sin preaviso, con objeto de mejorar el producto.

RECOMENDACIONES DE INSTALACIÓN

- Compruebe el contenido del paquete y asegúrese de que estén presentes todos los componentes enumerados.
- Asegúrese de tener a su disposición todas las herramientas necesarias.
- Asegúrese siempre de que los tacos (si los hay) y los accesorios sean adecuados para el tipo de pared.
- Es importante purgar las líneas de alimentación durante unos segundos antes de conectar el producto para garantizar que no entren residuos en el mezclador.
- Cierre el suministro principal de agua antes de instalar el producto y durante las operaciones de mantenimiento.
- Preste especial atención durante la instalación de las mangueras de alimentación. Apretar a mano y no apretar demasiado. Asegúrese de no torcer o doblar las mangueras durante el montaje, ya que esto podría dañarlas o debilitarlas y causar fugas.

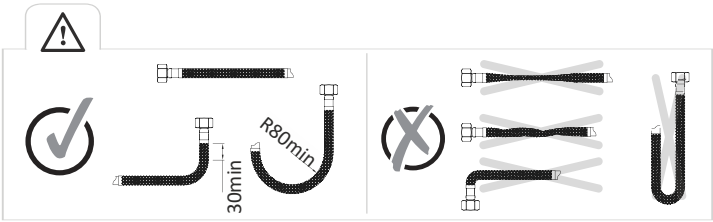

ESPECIFICACIONES OPERATIVAS

- Presión mínima del agua de entrada: 1 bar
- Presión máxima del agua de entrada: 5 bar (en caso de presiones superiores se recomienda la instalación de un reductor de presión en la entrada del equipo, no suministrado)
- Diferencia máxima de presión entre agua caliente y fría: 1 bar
- Temperatura mínima del agua de entrada: 10° C
- Temperatura máxima del agua de entrada: 65 °C
- En los mezcladores termostáticos, el bloqueo de seguridad limita la temperatura a 38°. Este límite se puede modificar pulsando el botón de bloqueo de seguridad y esta temperatura se puede preestablecer durante la instalación.

Min 1 Bar - Max 5 Bar

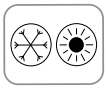

Min 10 °C - Max 65 °C

PT - PRECAUÇÕES GERAIS DE SEGURANÇA

Seguir atentamente as instruções deste manual de instalação, a instalação incorreta, além de comprometer o funcionamento normal do produto, poder causar sérios danos à propriedade ou às pessoas.

- **Guarde este manual para referência futura.**
- **Recomenda-se que a montagem e instalação sejam realizadas por pessoal técnico especializado.**
- O produto não deve ser usado por crianças e/ou pessoas cujas habilidades físicas, sensoriais e/ou mentais sejam reduzidas, ou falta de experiência e/ou conhecimento, a menos que sejam supervisionadas ou tenham recebido instruções sobre o uso do produto de uma pessoa responsável por sua segurança.
- **CUIDADO**: não aperte demais os fixadores, pois isso poderá danificar o produto.
- Tenha cuidado ao perfurar a parede para evitar tubos e cabos ocultos.
- Ao perfurar ladrilhos de cerâmica, use uma broca adequada.
- **CUIDADO**: garantir sempre de que o produto está instalado corretamente antes de utilizar.
- Assim que a instalação estiver concluída, abra o abastecimento de água para verificar se há vazamentos nas ligações.
- O não cumprimento destas instruções pode resultar em ferimentos, danos ao produto e à propriedade.
- Não use o produto em ambiente externo, a menos que indicado especificamente.
- Em caso de ausência prolongada, recomenda-se fechar o sistema de canalização. No retorno, é aconselhável deixar a água correr por alguns minutos antes de utilizar para eliminar qualquer água estagnada.
- As fotos e os desenhos têm um propósito meramente indicativo. A empresa reserva-se o direito de fazer alterações sem qualquer aviso, finalizadas para melhoria do produto.

RECOMENDAÇÕES DE INSTALAÇÃO

- Verifique o conteúdo da embalagem e certifique-se de que todos os componentes listados estejam presentes.
- Certifique-se de ter todas as ferramentas necessárias à sua disposição.
- Certifique-se sempre de que os plugues (se houver) e acessórios são adequados para o tipo de parede.
- É importante purgar as linhas de alimentação por alguns segundos antes de ligar o produto para garantir que nenhum detrito entre no misturador.
- Feche o abastecimento de água principal antes de instalar o produto e durante as operações de manutenção.
- Tome especial cuidado ao instalar as mangueiras de abastecimento. Aperte à mão e sem excesso. Certifique-se de não torcer ou dobrar as mangueiras durante a montagem, pois isso poderá danificá-las ou enfraquecê-las e causar vazamentos.

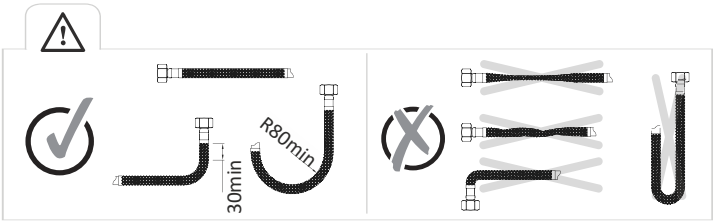

ESPECIFICAÇÕES OPERACIONAIS

- Pressão mínima da água de entrada: 1 bar
- Pressão máxima da água de entrada: 5 bar (em caso de pressões mais altas, recomenda-se instalar um redutor de pressão na entrada do sistema, não fornecido)
- Diferença de pressão máxima entre água quente e fria: 1 bar
- Temperatura mínima da água de entrada: 10 °C
- Temperatura máxima da água de entrada: 65 °C
- Em misturadores termostáticos, a trava de segurança limita a temperatura a 38 °C. Esse limite pode ser alterado ao premir o botão de bloqueio de segurança e a temperatura pode ser predefinida durante a instalação.

Min 1 Bar - Max 5 Bar

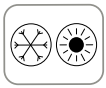

Min 10 °C - Max 65 °C

FR - PRÉCAUTIONS GÉNÉRALES DE SÉCURITÉ

Suivre attentivement les instructions de ce manuel d'installation, une installation incorrecte, en plus de compromettre le fonctionnement normal du produit, peut causer de graves dommages aux biens ou aux personnes.

- **Conserver ce manuel pour toute consultation future.**
- **Il est recommandé de faire effectuer le montage et l'installation par un personnel technique spécialisé.**
- Le produit ne doit pas être utilisé par des enfants et/ou des personnes dont les capacités physiques, sensorielles et/ou mentales sont réduites, ou qui manquent d'expérience et/ou de connaissances, à moins qu'ils ne soient surveillés ou n'aient reçu des instructions sur l'utilisation du produit de la part d'une personne responsable de leur sécurité.
- **ATTENTION** : ne pas trop serrer les fixations, car cela pourrait endommager le produit.
- Faites attention lorsque vous percez le mur pour éviter les tuyaux et les câbles cachés.
- Lorsque vous percez des carreaux de céramique, utilisez une pointe appropriée.
- **ATTENTION** : assurez-vous toujours que le produit est correctement installé avant utilisation.
- Une fois l'installation terminée, ouvrir l'alimentation en eau pour vérifier les fuites éventuelles dans les connexions.
- Le non-respect de ces instructions peut entraîner des blessures, des dommages au produit et des dommages à la propriété.
- Ne pas utiliser le produit à l'extérieur, sauf indications spécifiques.
- En cas d'absence prolongée, il est recommandé de fermer le système hydraulique. Au retour, il est conseillé de faire couler l'eau pendant quelques minutes avant utilisation pour éliminer toute eau stagnante.
- Les images et dessins ont un but purement indicatif. La Société se réserve le droit d'apporter des modifications sans préavis, visant à améliorer le produit.

RECOMMANDATIONS D'INSTALLATION

- Vérifiez le contenu de l'emballage et assurez-vous que tous les composants énumérés sont présents.
- Assurez-vous de disposer de tous les outils nécessaires.
- Assurez-vous toujours que les chevilles (le cas échéant) et les accessoires sont adaptés au type de mur.
- Il est important de purger les lignes d'alimentation pendant quelques secondes avant de connecter le produit pour s'assurer qu'aucun débris ne pénètre dans le mitigeur.
- Fermer l'alimentation principale en eau avant d'installer le produit et pendant les opérations d'entretien.
- Faire particulièrement attention lors de l'installation des flexibles d'alimentation. Serrer à la main et ne pas trop serrer. Assurez-vous de ne pas tordre ou plier les flexibles pendant le montage car cela pourrait les endommager ou les affaiblir et causer des fuites.

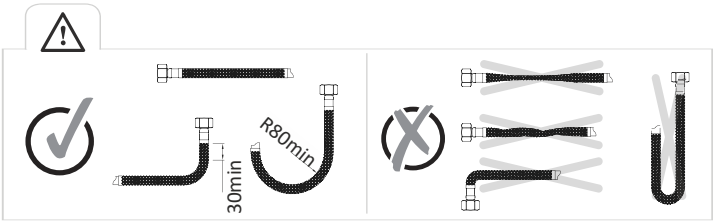

SPÉCIFICATIONS OPÉRATIONNELLES

- Pression minimale de l'eau en entrée : 1 bar
- Pression maximale de l'eau en entrée : 5 bar (en cas de pressions supérieures, il est recommandé d'installer un réducteur de pression à l'entrée du système, non fourni)
- Différence maximale de pression entre l'eau chaude et l'eau froide : 1 bar
- Température minimale de l'eau en entrée : 10°C
- Température maximale de l'eau en entrée : 65°C
- Sur les mitigeurs thermostatiques, le verrou de sécurité limite la température à 38°. Cette limite peut être modifiée en appuyant sur le bouton de verrouillage de sécurité et cette température peut être préréglée lors de l'installation.

Min 1 Bar - Max 5 Bar

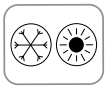

Min 10 °C - Max 65 °C

DE - ALLGEMEINE SICHERHEITSVORKEHRUNGEN

Befolgen Sie sorgfältig die Anweisungen in dieser Installationsanleitung. Eine unsachgemäße Installation kann nicht nur den normalen Betrieb des Produkts beeinträchtigen, sondern auch schwere Schäden an Gegenständen oder Personen verursachen.

- **Bewahren Sie dieses Handbuch zum späteren Nachschlagen auf.**
- **Es wird empfohlen, dass die Montage und Installation von technischem Fachpersonal durchgeführt wird.**
- Das Produkt darf nicht von Kindern und/oder Personen mit eingeschränkten körperlichen, sensorischen und/oder geistigen Fähigkeiten oder mangelnder Erfahrung und/oder mangelndem Wissen benutzt werden, es sei denn, sie werden von einer für ihre Sicherheit verantwortlichen Person beaufsichtigt oder in die Benutzung des Produkts eingewiesen.
- **ACHTUNG**: Ziehen Sie die Befestigungen nicht zu fest an, da dies das Produkt beschädigen kann.
- Seien Sie beim Bohren in die Wand vorsichtig, um versteckte Rohre und Kabel zu vermeiden.
- Verwenden Sie beim Bohren von Keramikfliesen eine geeignete Spitze.
- **ACHTUNG**: Stellen Sie immer sicher, dass das Produkt vor dem Gebrauch ordnungsgemäß installiert ist.
- Sobald die Installation abgeschlossen ist, öffnen Sie die Wasserversorgung, um auf Leckagen in den Anschlüssen zu überprüfen.
- Die Nichtbeachtung dieser Anweisungen kann zu Verletzungen, Produkt- und Sachschäden führen.
- Verwenden Sie das Produkt nicht im Freien, sofern nicht anders angegeben.
- Bei längerer Abwesenheit wird empfohlen, die Hydraulikanlage zu schließen. Wenn Sie zurückkehren, sollten Sie das Wasser vor der Benutzung einige Minuten laufen lassen, um eventuelles stehendes Wasser zu entfernen.
- Bilder und Zeichnungen haben nur einen indikativen Zweck. Das Unternehmen behält sich das Recht vor, Änderungen ohne vorherige Ankündigung vorzunehmen, die zur Produktverbesserung abgeschlossen wurden.

INSTALLATIONSEMPFEHLUNGEN

- Überprüfen Sie den Inhalt der Verpackung und stellen Sie sicher, dass alle aufgeführten Komponenten vorhanden sind.
- Stellen Sie sicher, dass Sie alle notwendigen Werkzeuge zur Verfügung haben.
- Stellen Sie immer sicher, dass die Dübel (falls vorhanden) und das Zubehör für die Art der Wand geeignet sind.
- Es ist wichtig, die Versorgungsleitungen vor dem Anschließen des Produkts einige Sekunden lang zu spülen, um sicherzustellen, dass keine Fremdkörper in den Mischer gelangen.
- Schließen Sie die Hauptwasserzufuhr vor der Installation des Produkts und während der Wartung.
- Seien Sie bei der Installation der Versorgungsschläuche besonders vorsichtig. Ziehen Sie sie von Hand an und überdrehen Sie sie nicht. Achten Sie darauf, die Schläuche während der Installation nicht zu verdrehen oder zu biegen, da dies zu Beschädigungen oder Schwächungen führen und Lecks verursachen kann.

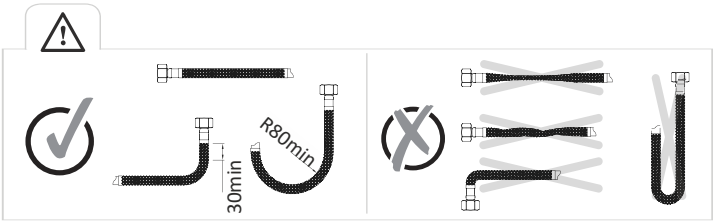

BETRIEBSSPEZIFIKATIONEN

- Minimaler Wassereingangsdruck: 1 bar
- Maximaler Wassereingangsdruck: 5 bar (bei höherem Druck wird die Installation eines Druckminderers am Systemeingang empfohlen, nicht im Lieferumfang enthalten)
- Maximale Druckdifferenz zwischen heißem und kaltem Wasser: 1 bar
- Minimale Wassereingangstemperatur: 10° C
- Maximale Wassereingangstemperatur: 65°C
- Bei thermostatischen Mischern begrenzt die Sicherheitssperre die Temperatur auf 38°. Diese Grenze kann durch Drücken der Sicherheitssperrtaste geändert werden und diese Temperatur kann bei der Installation voreingestellt werden.

Min 1 Bar - Max 5 Bar

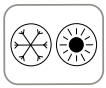

Min 10 °C - Max 65 °C

PL - OGÓLNE ŚRODKI OSTROŻNOŚCI

Dokładnie przestrzegać wskazań zawartych w niniejszej instrukcji instalacji. Nieprawidłowa instalacja wpływa negatywnie nie tylko normalne funkcjonowanie produktu, lecz może spowodować także poważne szkody dla mienia lub osób.

- **Przechować niniejszą instrukcję, aby móc ją przeczytać w przyszłości.**
- **Zaleca się, aby montaż i instalacja były wykonywane przez wyspecjalizowany personel techniczny.**
- Produkt nie może być używany przez dzieci i/lub osoby, których zdolności fizyczne, sensoryczne i/lub umysłowe są ograniczone lub brakuje im doświadczenia i/lub wiedzy, chyba że są one nadzorowane lub otrzymały instrukcje dotyczące użytkowania produktu od osoby odpowiedzialnej za ich bezpieczeństwo.
- **UWAGA**: Nie dokręcać zbyt mocno elementów mocujących, ponieważ może to spowodować uszkodzenie produktu.
- Zachować ostrożność podczas wiercenia w ścianie, aby uniknąć uszkodzenia niewidocznych rur i kabli.
- Podczas wiercenia płytek ceramicznych należy użyć odpowiedniego wiertła.
- **UWAGA**: Przed użyciem zawsze upewnić się, że produkt jest prawidłowo zainstalowany.
- Po zakończeniu instalacji otworzyć dopływ wody, aby sprawdzić szczelność połączeń.
- Nieprzestrzeganie tych instrukcji może spowodować obrażenia ciała, uszkodzenie produktu i szkody dla mienia.
- Nie używać produktu na zewnątrz, chyba że zostało to wyraźnie wskazane.
- W przypadku długotrwałej nieobecności, zaleca się zamknięcie instalacji hydraulicznej. Po powrocie, przed użyciem, zaleca się, aby na kilka minut otworzyć przepływ wody w celu usunięcia ewentualnych zastoin wody.
- Zdjęcia i rysunki mają jedynie charakter orientacyjny. Firma zastrzega sobie prawo do wprowadzania zmian bez powiadomienia, w celu ulepszenia produktu.

ZALECENIA DOTYCZĄCE MONTAŻU

- Sprawdzić zawartość opakowania i upewnić się, że wszystkie wskazane na liście komponenty zostały dostarczone.
- Upewnić się, że dostępne są wszystkie niezbędne narzędzia.
- Zawsze upewnić się, że kołki (jeśli zostały one przewidziane) i akcesoria są odpowiednie dla danego typu ściany.
- Ważne jest, aby przez kilka sekund przepłukać przewody zasilające przed podłączeniem produktu, aby upewnić się, że żadne zanieczyszczenia nie dostaną się do mieszalnika.
- Przed zainstalowaniem produktu i podczas czynności konserwacyjnych należy zamknąć główny dopływ wody.
- Zachować szczególną ostrożność podczas instalowania węży zasilających. Dokręcić ręcznie i nie dokręcać zbyt mocno. Sprawdzić, czy żaden z węży nie uległ skręceniu lub wygięciu podczas montażu, gdyż mogłoby to spowodować ich uszkodzenie lub osłabić i spowodować wycieki.

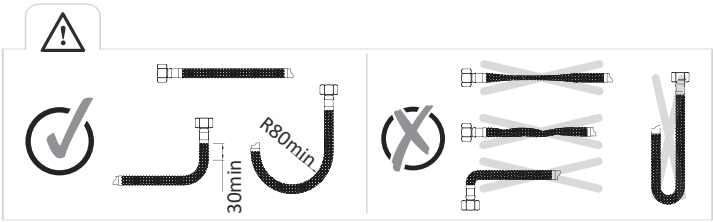

SPECYFIKACJE OPERACYJNE

- Minimalne ciśnienie wody na wlocie: 1 bar
- Maksymalne ciśnienie wody na wlocie: 5 bar (w przypadku wyższych ciśnień zaleca się zainstalowanie reduktora ciśnienia na wlocie do instalacji, nie objęty zakresem dostawy)
- Maksymalna różnica ciśnień między gorącą i zimną wodą: 1 bar
- Minimalna temperatura wody na wlocie: 10°C
- Maksymalna temperatura wody na wlocie: 65°C
- W mieszalnikach termostatycznych blokada bezpieczeństwa ogranicza temperaturę do 38°. Limit ten można zmienić, naciskając przycisk blokady bezpieczeństwa. Temperaturę o takiej wartości można ustawić podczas instalacji.

Min 1 Bar - Max 5 Bar

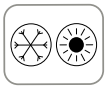

Min 10 °C - Max 65 °C

EL - ΓΕΝΙΚΕΣ ΠΡΟΦΥΛΑΞΕΙΣ ΑΣΦΑΛΕΙΑΣ

Ακολουθείτε προσεκτικά τις οδηγίες που περιέχονται στο παρόν εγχειρίδιο εγκατάστασης, διότι η εσφαλμένη εγκατάσταση, εκτός του ότι επηρεάζει την κανονική λειτουργία του προϊόντος, μπορεί να προκαλέσει σοβαρές ζημιές σε αντικείμενα ή άτομα.

- **Φυλάξτε το παρόν εγχειρίδιο για μελλοντική χρήση.**
- **Συνιστάται η συναρμολόγηση και η εγκατάσταση να ανατίθενται σε εξειδικευμένο τεχνικό προσωπικό.**
- Το προϊόν δεν πρέπει να χρησιμοποιείται από παιδιά ή/και άτομα με μειωμένες σωματικές, αισθητηριακές ή/και διανοητικές ικανότητες, ή με έλλειψη εμπειρίας ή/και γνώσης, εκτός εάν επιβλέπονται ή έχουν λάβει οδηγίες σχετικά με τη χρήση του προϊόντος από άτομο που είναι υπεύθυνο για την ασφάλειά τους.
- **ΠΡΟΣΟΧΗ**: Μη σφίγγετε υπερβολικά τα στοιχεία στερέωσης, διότι μπορεί να προκληθεί ζημιά στο προϊόν.
- Απαιτείται προσοχή όταν τρυπάτε τον τοίχο διότι υπάρχουν κρυφοί σωλήνες και καλώδια.
- Όταν τρυπάτε κεραμικά πλακίδια, χρησιμοποιείτε πάντα κατάλληλη μύτη διάτρησης.
- **ΠΡΟΣΟΧΗ**: επιβεβαιώνετε πάντα ότι το προϊόν έχει εγκατασταθεί σωστά πριν από τη χρήση.
- Μόλις ολοκληρωθεί η εγκατάσταση, ανοίξτε την παροχή του νερού για να ελέγξετε για τυχόν διαρροές στις συνδέσεις.
- Η μη τήρηση αυτών των οδηγιών μπορεί να οδηγήσει σε τραυματισμό καθώς και ζημιά στο προϊόν και στην ιδιοκτησία.
- Μη χρησιμοποιείτε το προϊόν σε εξωτερικό χώρο, εκτός εάν αναφέρεται συγκεκριμένα.
- Σε περίπτωση απουσίας μακράς διάρκειας, συνιστάται να κλείνετε την υδραυλική εγκατάσταση. Όταν επιστρέψετε, συνιστάται να αφήνετε να τρέξει νερό για λίγα λεπτά πριν από τη χρήση ώστε να απομακρυνθεί τυχόν στάσιμο νερό.
- Οι εικόνες και τα σχέδια έχουν έναν απλώς ενδεικτικό σκοπό. Η εταιρεία διατηρεί το δικαίωμα να κάνει αλλαγές χωρίς καμία ειδοποίηση, οριστικοποιημένη για τη βελτίωση του προϊόντος.

ΟΔΗΓΙΕΣ ΕΓΚΑΤΑΣΤΑΣΗΣ

- Ελέγξτε το περιεχόμενο της συσκευασίας και βεβαιωθείτε ότι υπάρχουν όλα τα εξαρτήματα που αναφέρονται.
- Βεβαιωθείτε ότι έχετε όλα τα απαραίτητα εργαλεία στη διάθεσή σας.
- Επιβεβαιώνετε πάντα ότι τα βύσματα (εάν χρησιμοποιούνται) και τα διάφορα εξαρτήματα είναι κατάλληλα για τον τύπο του τοίχου.
- Είναι σημαντικό να καθαρίζετε τις γραμμές τροφοδοσίας για μερικά δευτερόλεπτα προτού συνδέσετε το προϊόν ώστε να διασφαλίζεται ότι δεν θα εισχωρήσουν σωματίδια στον αναμικτήρα.
- Έχετε πάντα κλειστή την κύρια παροχή του νερού προτού εγκαταστήσετε το προϊόν καθώς και κατά τη διάρκεια των εργασιών συντήρησης.
- Απαιτείται ιδιαίτερη προσοχή κατά την εγκατάσταση των εύκαμπτων σωλήνων τροφοδοσίας. Σφίξτε με το χέρι αλλά όχι υπερβολικά. Βεβαιωθείτε ότι δεν συστρέφετε ή λυγίζετε τους εύκαμπτους σωλήνες κατά τη συναρμολόγηση,

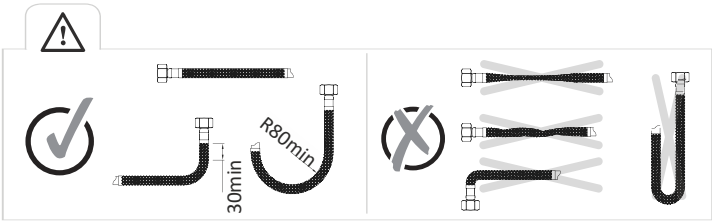

ΠΡΟΔΙΑΓΡΑΦΕΣ ΛΕΙΤΟΥΡΓΙΑΣ

- Ελάχιστη πίεση του νερού εισόδου: 1 bar
- Μέγιστη πίεση του νερού εισόδου: 5 bar (σε περίπτωση υψηλότερων πιέσεων συνιστάται η εγκατάσταση ενός μειωτήρα πίεσης στην είσοδο του συστήματος, δεν παρέχεται)
- Μέγιστη διαφορά πίεσης μεταξύ ζεστού και κρύου νερού: 1 bar
- Ελάχιστη θερμοκρασία νερού εισόδου: 10°C
- Μέγιστη θερμοκρασία νερού εισόδου: 65°C
- Στους θερμοστατικούς αναμικτήρες, το κλείδωμα ασφαλείας περιορίζει τη θερμοκρασία στους 38°. Αυτό το όριο μπορεί να αλλάξει πατώντας το κουμπί του κλειδώματος ασφαλείας και αυτή η θερμοκρασία μπορεί να προρυθμιστεί κατά τη διάρκεια της εγκατάστασης.

Min 1 Bar - Max 5 Bar

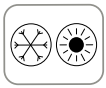

Min 10 °C - Max 65 °C

Uso
Use
Uso
Utilização
Utilisation
Benutzung
Uzytkowanie
Χρήση

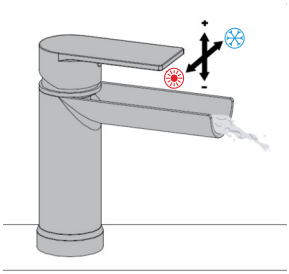

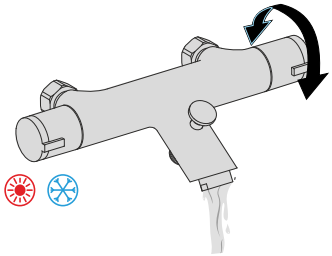

Manutenzione
Maintenance
Matenimiento
Manutenção
Entretien
Wartung
Konserwacja
Συντήρηση

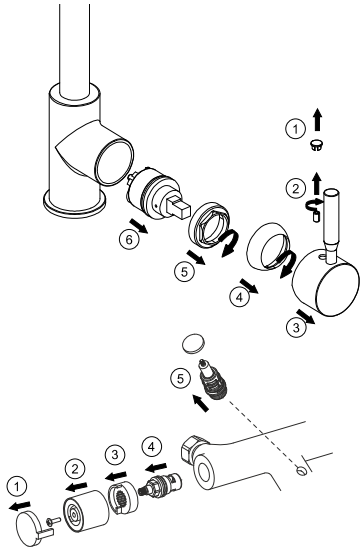

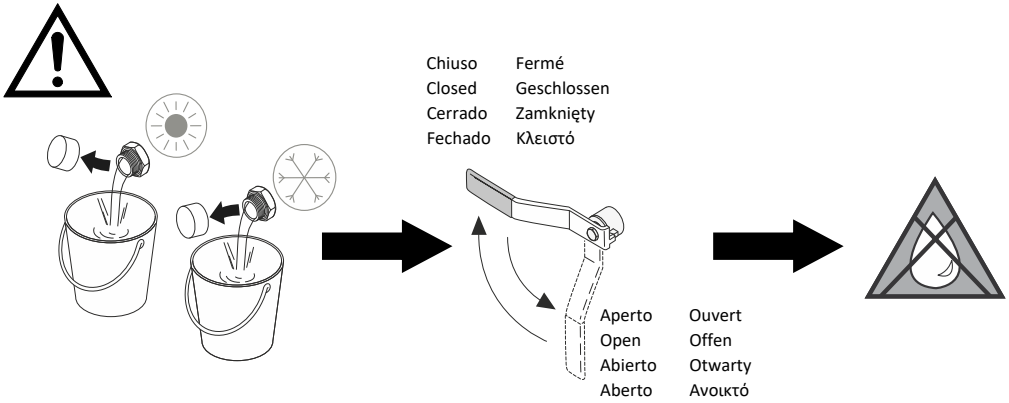

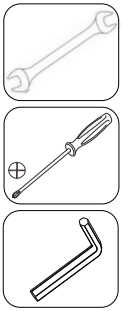

IT - Utensili e materiali per installazione (non forniti)

EN - Tools and materials for installation (not supplied)

ES - Herramientas y materiales para la instalaciòn (no su ministrado)

PT - Ferramentas e materiais para instalação (não fornecidos)

FR - Outils et maté riaux pour l'installation (non fourni)

DE - Werkzeuge und Materialien fûr die Installation (nicht mitgeliefert)

PL - Narzędzia i materiały do montażu (brak w zestawie)

EL - Εργαλεία και υλικά για την εγκατάσταση (δεν παρέχονται)

Sistema di fissaggio pratico e robusto
Easy and strong assembly system
Système de fixation pratique et robuste
Sistema de fijación práctico y resistente
Sistema de fixação prático e durável
Praktisches und strapazierfähiges Befestigungssystem
Praktyczny i trwały system mocowania
Πρακτικό και ανθεκτικό σύστημα στερέωσης
Практичная и прочная система крепления

1

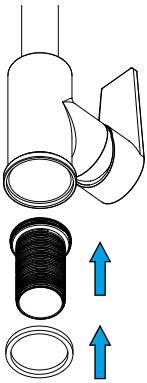

2

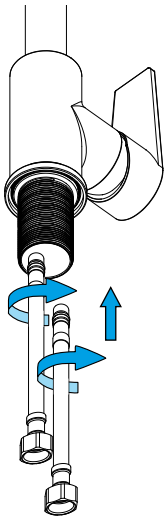

3

Cucina
Kitchen
Cuisine
Cocina
Cozinha
Küche
Kuchnia
Κουζίνα

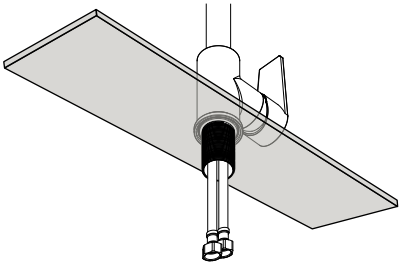

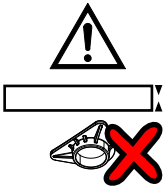

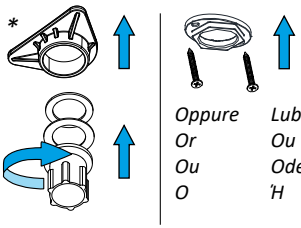

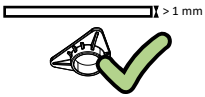

*non forniti
*not supplied
*no su ministrado
*não fornecidos
*non fourni
*nicht mitgeliefert
*brak w zestawie
*δεν παρέχονται

Bagno
Bathroom
Salle de bain
Baño
Banho
Badezimmer
Łazienka
Μπάνιο

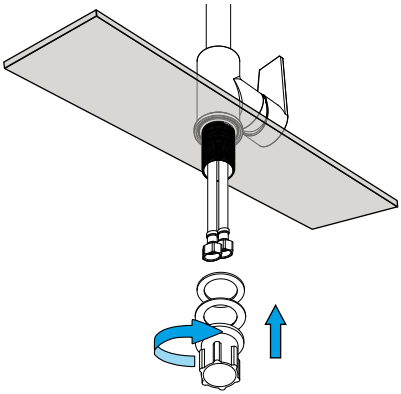

Installazione lavabo/bidet/monoforo
Basin/bidet/single-hole faucet installation
Instalación lavabo/bidet/monoagujero
Instalação de lavatório/bidé/furo simples
Installation lavabo/bidet/monotrou
Istallation Waschbecken/Bidet/Einloch Armatur
Instalacja umywalki/bidetu/z jednym otworem
Εγκατάσταση σε νιπτήρα/μπιντέ/μιας οπής

1

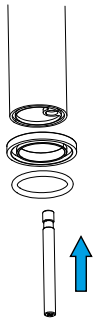

2

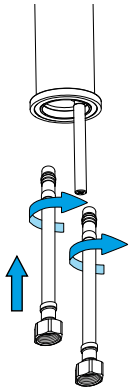

3

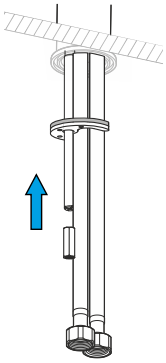

4

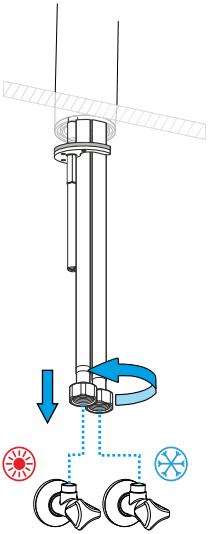

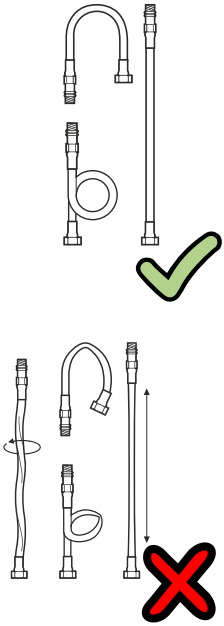

Installazione scarico
Drain installation
Instalación desagüe
Instalação de descarga

Installation bonde
Installation Ablauf
Instalacja odpływu
Εγκατάσταση αποχέτευσης

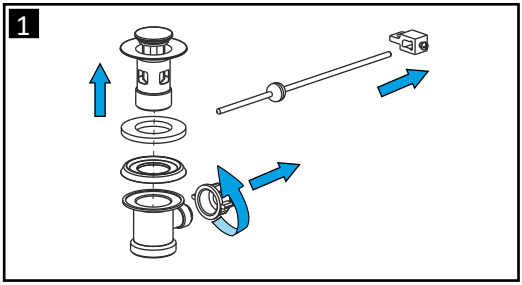

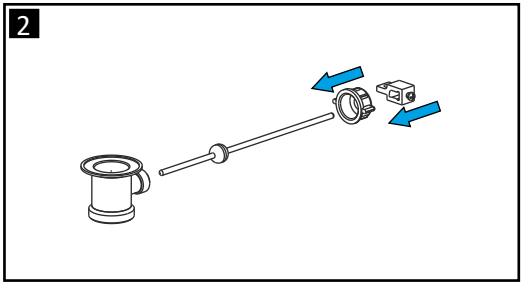

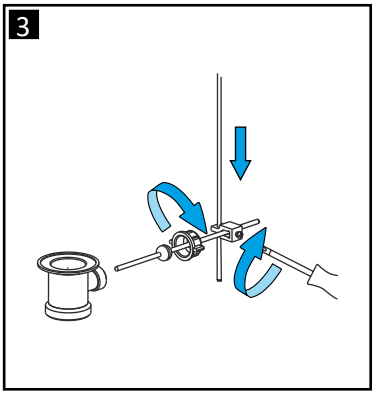

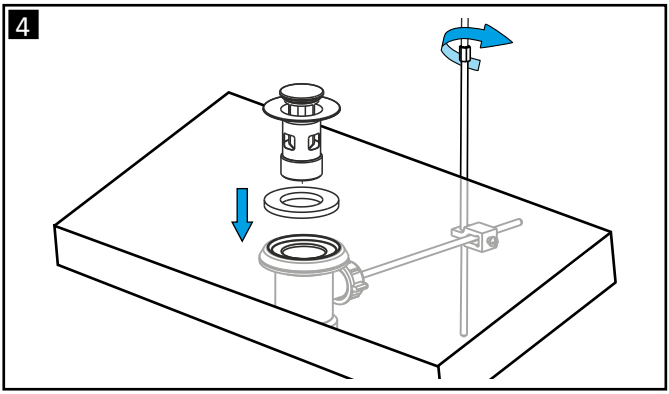

Installazione scarico (click-clack)
Drain installation (click-clack)
Instalación desagüe (click-clack)
Instalação de descarga (click-clack)

Installation bonde (click-clack)
Installation Ablauf (click-clack)
Instalacja odpływu (klik-klak)
Εγκατάσταση αποχέτευσης (κλικ-σακίδιο)

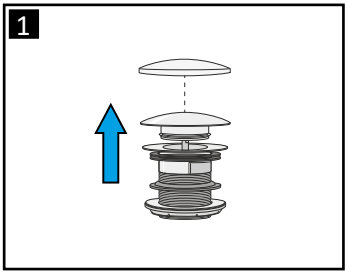

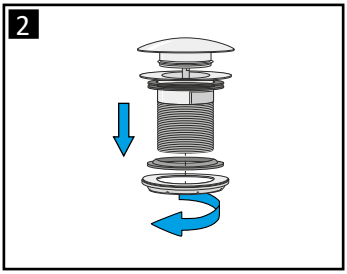

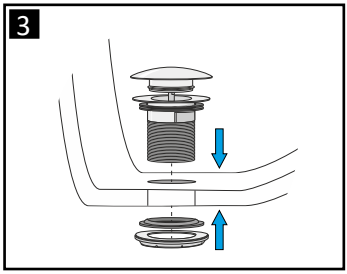

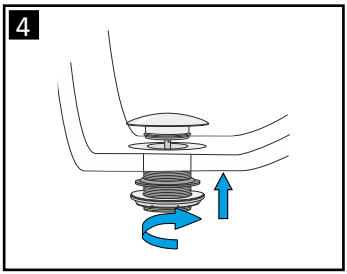

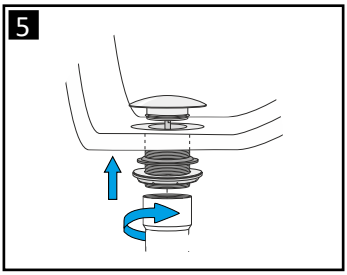

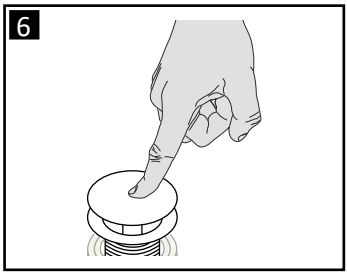

Installazione a parete (doccia, vasca e termostatico)
Wall-mount faucet installation (shower, bath and thermostatic)
Instalación en pared (ducha, bañera y termostato)
Instalação de parede (chuveiro, banheira e termostática)
Installation au mur ((douche, baignoire et thermostatique)
Aufputzinstallation (Dusche, Badewanne und Thermostat)
Instalacja do ściany (prysznic, wanna i termostatyczny)
Επιτοίχια εγκατάσταση (ντους, μπάνιο και θερμοστατικό)

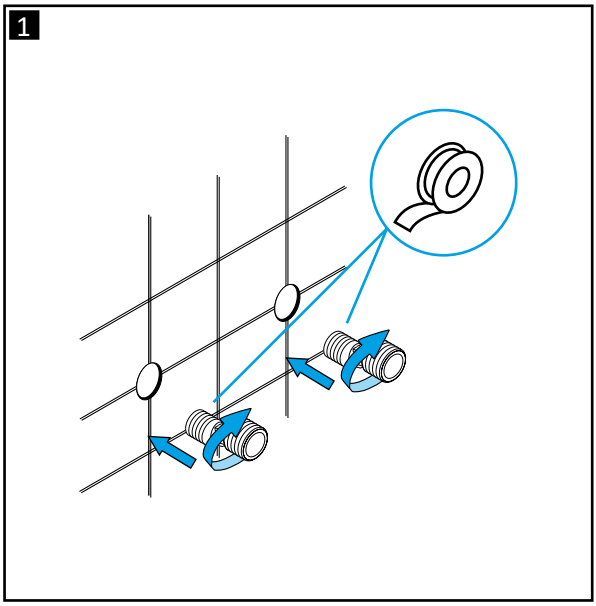

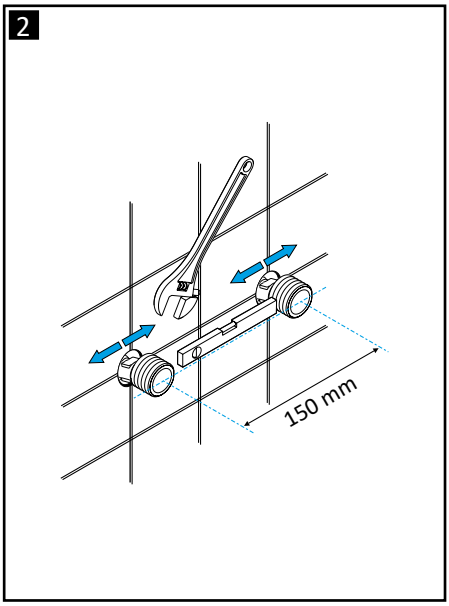

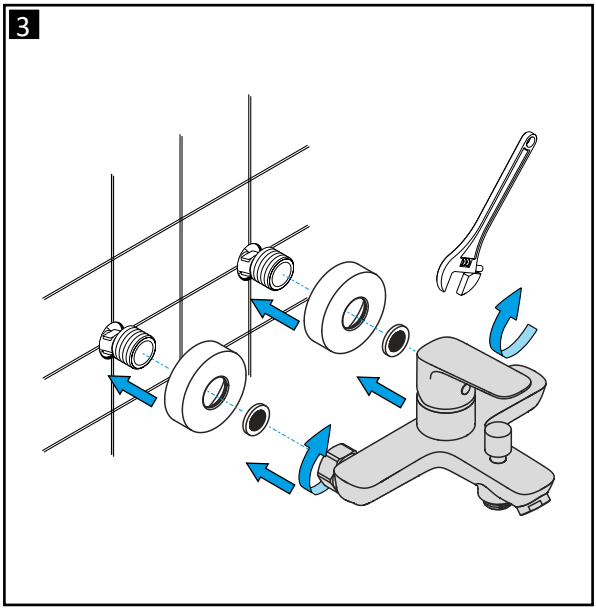

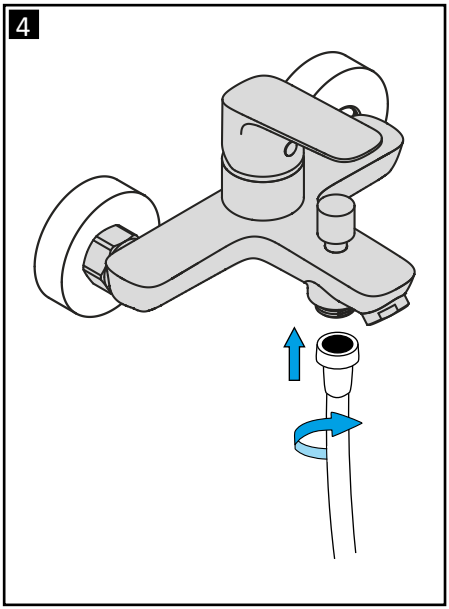

Regolazione del miscelatore termostatico
Adjusting the thermostatic mixer
Ajuste del mezclador termostático
Ajustando o misturador termostático
Réglage du mélangeur thermostatique
Einstellung des thermostatischen Mischers
Regulacja miksera termostatycznego
Ρύθμιση του θερμοστατικού αναμίκτη

1

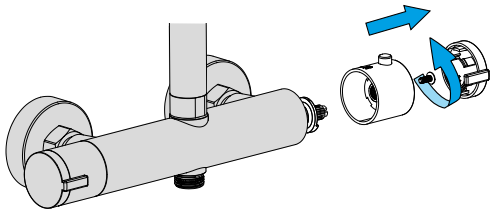

2

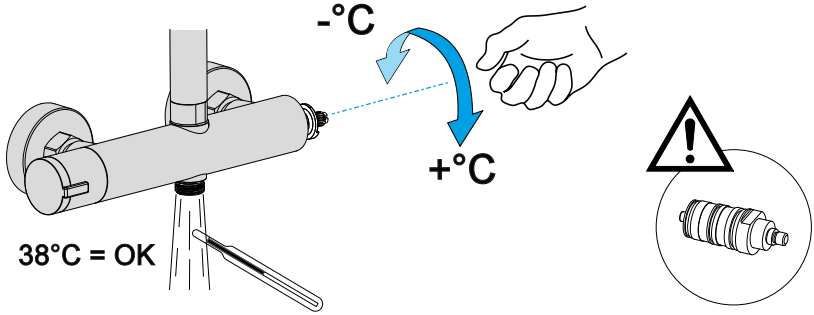

3

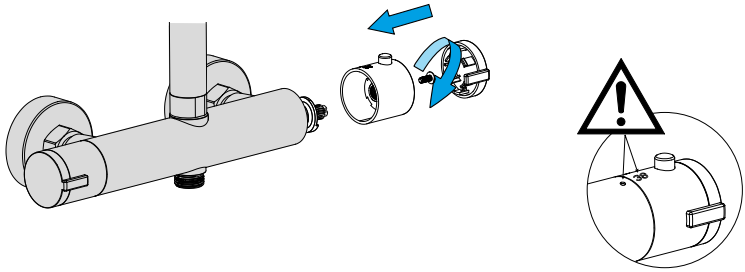

Installazione ad incasso
Flush-mount faucet installation
Instalación empotrada
Instalação de encaixe
Installation encastrée
Unterputzinstallation
Instalacja podtynkowa
Εντοιχισμένη εγκατάσταση

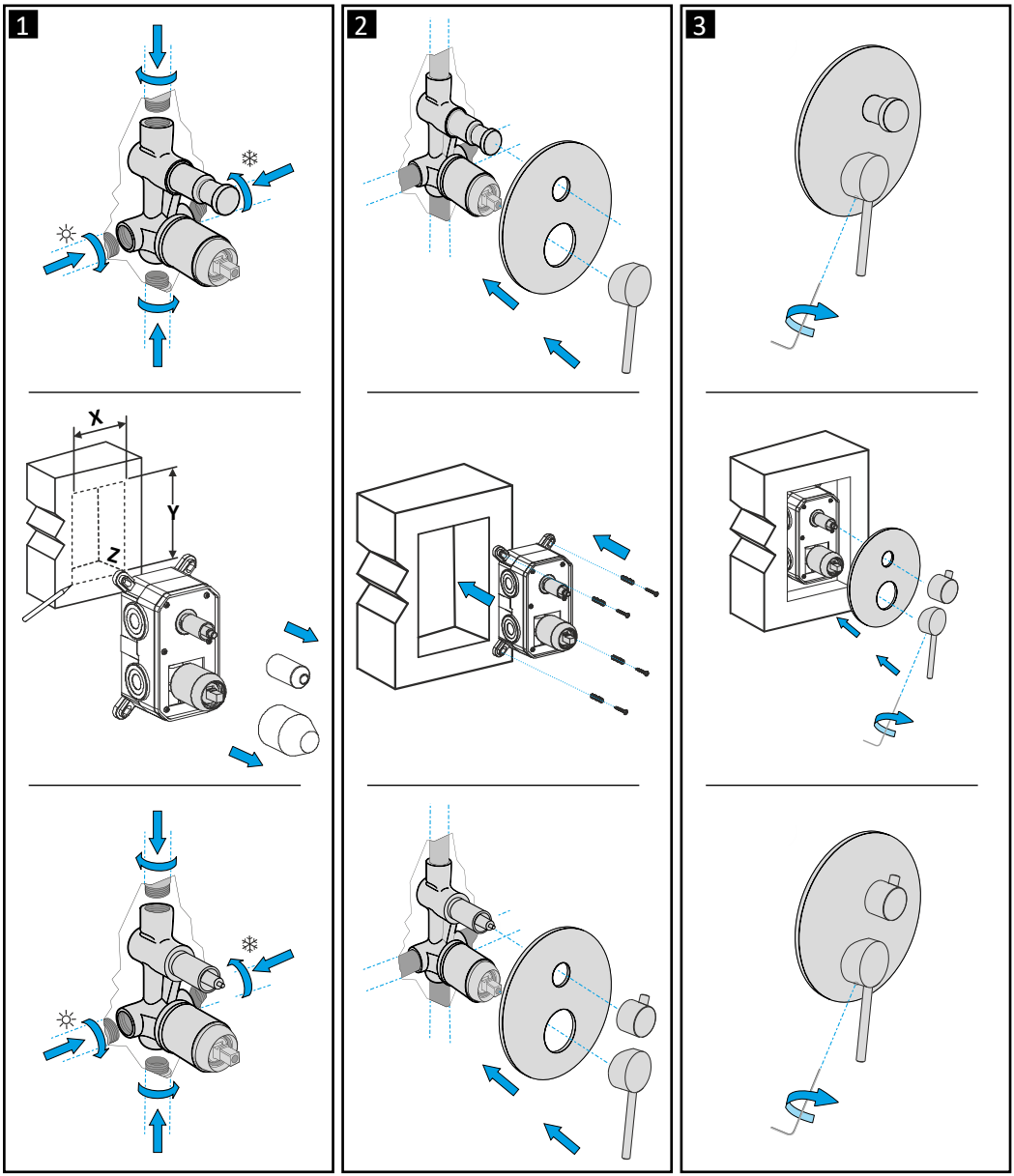

Installazione lavello estraibile
Sink pull-out faucet installation
Instalación fregadero extraíble
Instalação lava-louça amovível
Installation évier amovible
Installation ausziehbarer Auslauf
Instalacja wyjmowanej umywalki
Εγκατάσταση σε αφαιρούμενο νιπτήρα

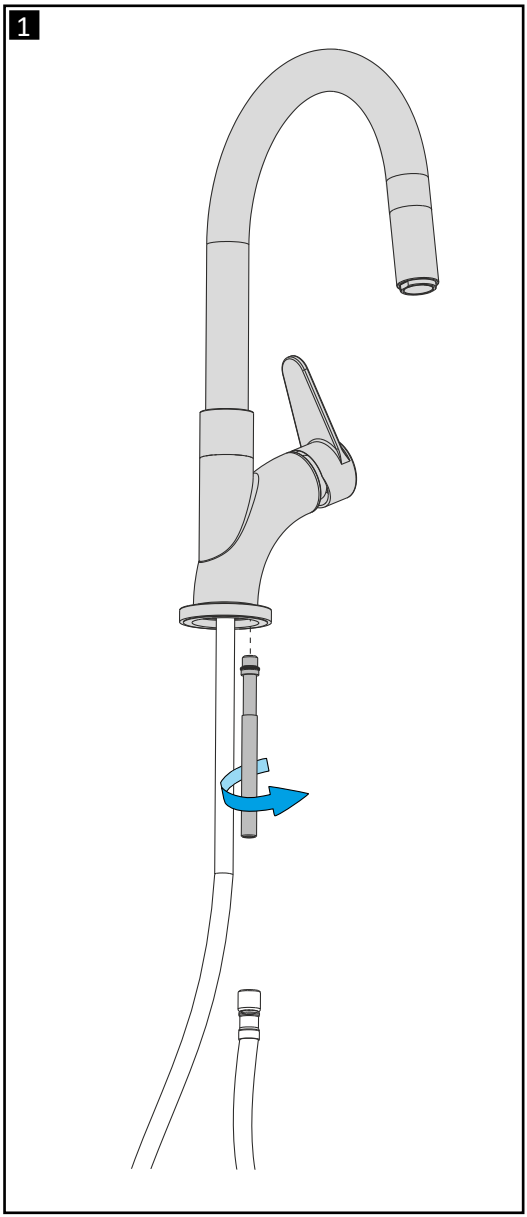

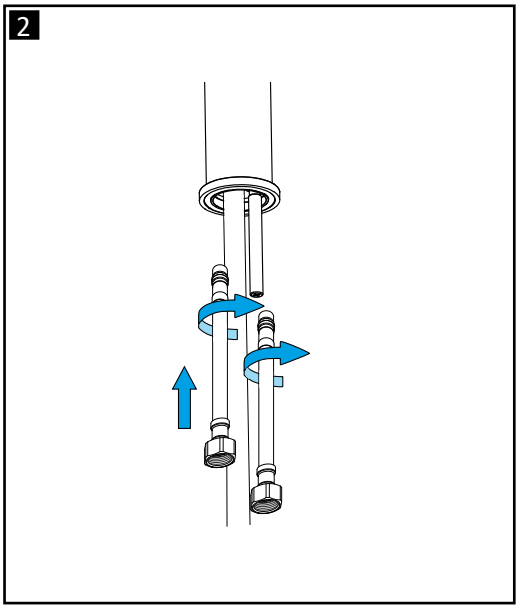

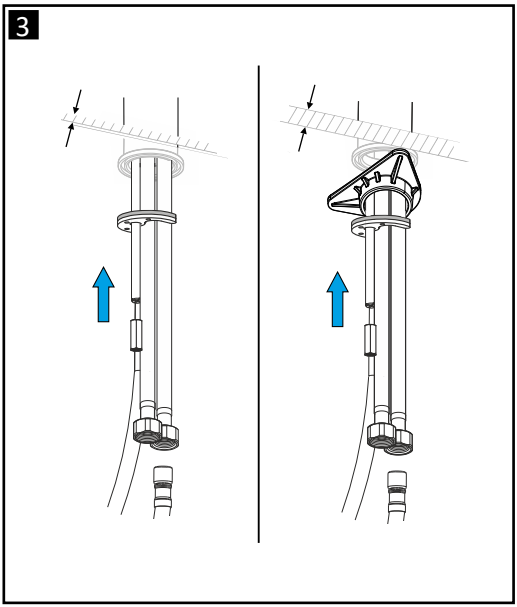

4

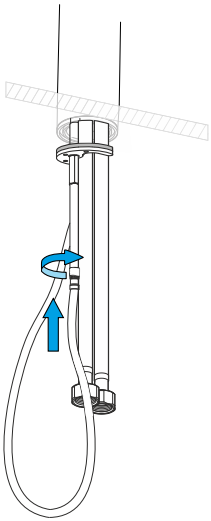

5

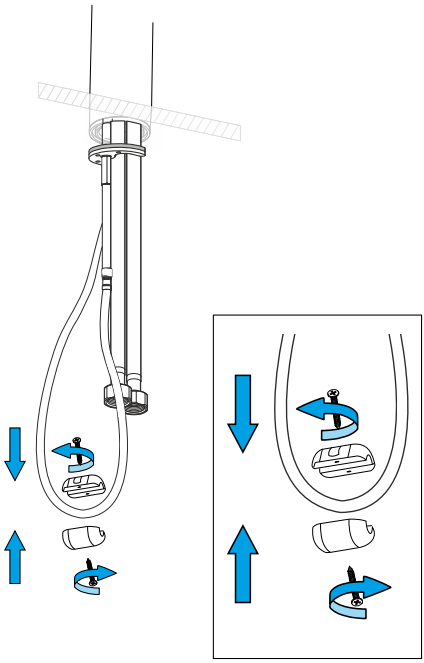

6

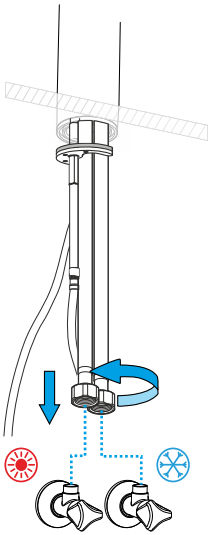

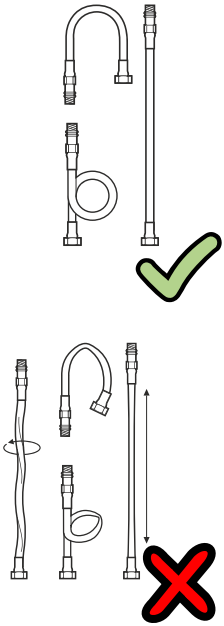

IT - PULIZIA E MANUTENZIONE

- Pulire la superficie del prodotto regolarmente utilizzando acqua calda e sapone neutro, asciugare con un panno morbido. Non utilizzare solventi, spugne abrasive, candeggina, acidi, abrasivi, detergenti aggressivi.
- Molti rubinetti, soffioni e getti idromassaggio sono dotati di aeratori anticalcare o ugelli morbidi. Essi possono essere puliti facilmente strofinando delicatamente con il dito per sciogliere eventuali depositi di calcare.

EN - CLEANING AND MAINTENANCE

- Clean the surface of the product regularly using warm water and neutral soap. Dry with a soft cloth. Do not use solvents, abrasive sponges, bleach, acids, abrasives or aggressive detergents.
- Many taps, shower heads and hydromassage jets are equipped with anti-limescale aerators or soft nozzles. They can be easily cleaned by gently rubbing with your finger to dissolve any limescale deposits.

ES - LIMPIEZA Y MANTENIMIENTO

- Limpiar la superficie del producto regularmente con agua caliente y jabón neutro, secar con un paño suave. No utilice disolventes, esponjas abrasivas, lejía, ácidos, abrasivos ni detergentes agresivos.
- Muchos grifos, cabezales de ducha y chorros de hidromasaje están equipados con aireadores antical o boquillas blandas. Se pueden limpiar fácilmente frotando suavemente con el dedo para disolver cualquier depósito de cal.

PT - LIMPEZA E MANUTENÇÃO

- Limpe a superfície do produto regularmente com água morna e sabão neutro, seque com um pano macio. Não use solventes, esponjas abrasivas, lixívia, ácidos, abrasivos, detergentes agressivos.
- Muitas torneiras, chuveiros e jatos de hidromassagem estão equipados com arejadores anti-incrustação ou bicos macios. Eles podem ser facilmente limpos esfregando suavemente com o dedo para dissolver quaisquer depósitos de calcário.

FR - NETTOYAGE ET ENTRETIEN

- Nettoyer régulièrement la surface du produit à l'aide d'eau chaude et de savon neutre, sécher avec un chiffon doux. Ne pas utiliser de solvants, d'éponges abrasives, d'eau de Javel, d'acides, d'abrasifs, de détergents agressifs.
- De nombreux robinets, pommes de douche et jets d'hydromassage sont équipés d'aérateurs anticalcaire ou de buses souples. Ils peuvent être facilement nettoyés en frottant doucement avec votre doigt pour dissoudre les dépôts de calcaire.

DE – REINIGUNG UND WARTUNG

- Reinigen Sie die Oberfläche des Produkts regelmäßig mit warmem Wasser und milder Seife und trocknen Sie sie mit einem weichen Tuch ab. Verwenden Sie keine Lösungsmittel, Scheuerschwämme, Bleichmittel, Säuren, Schleifmittel oder aggressive Reinigungsmittel.
- Viele Wasserhähne, Duschköpfe und Whirlpool-Düsen sind mit Anti-Kalk-Perlatoren oder weichen Düsen ausgestattet. Sie lassen sich leicht reinigen, indem Sie vorsichtig mit dem Finger reiben, um Kalkablagerungen zu lösen.

PL - CZYSZCZENIE I KONSERWACJA

- Regularnie czyścić powierzchnię produktu ciepłą wodą z neutralnym mydłem, osuszyć miękką szmatką. Nie używać rozpuszczalników, gąbek ściernych, wybielaczy, kwasów, środków ściernych, agresywnych detergentów.
- Wiele baterii, głowic prysznicowych i dysz do hydromasażu jest wyposażonych w aeratory zapobiegające osadzaniu się kamienia lub miękkie dysze. Są one proste w czyszczeniu. W tym celu delikatnie potrzeć palcem, aby rozpuścić ewentualne osady kamienia.

EL - ΚΑΘΑΡΙΣΜΟΣ ΚΑΙ ΣΥΝΤΗΡΗΣΗ

- Καθαρίζετε τακτικά την επιφάνεια του προϊόντος χρησιμοποιώντας ζεστό νερό και ουδέτερο σαπούνι και έπειτα στεγνώστε με ένα μαλακό πανί. Μη χρησιμοποιείτε διαλύτες, λειαντικά σφουγγάρια, χλωρίνη, οξέα, λειαντικά προϊόντα, επιθετικά καθαριστικά.
- Πολλές βρύσες, κεφαλές ντους και πίδακες υδρομασάζ διαθέτουν φίλτρα κατά των αλάτων ή μαλακά ακροφύσια. Αυτά μπορείτε να τα καθαρίσετε εύκολα τρίβοντας απαλά με το δάχτυλό σας για να διαλύσετε τυχόν εναποθέσεις αλάτων.

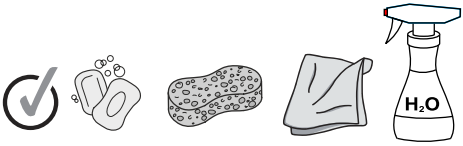

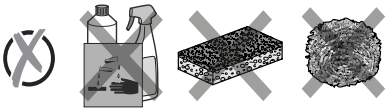

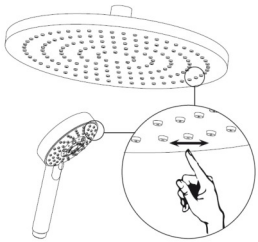

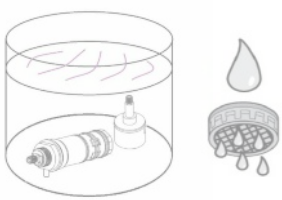

IT Acqua + aceto 20% - 24h
EN Water + vinegar solution 20% - 24h
ES Agua + vinagre 20% - 24h
PT Água + vinagre 20% - 24h
FR Eau + vinaigre 20% - 24h
DE Wasser + essig 20% - 24h
PL Woda + ocet 20% - 24h
EL Υδατόπτωση + ξύδι 20% - 24h

MN00383 r4

ÉLÉMENTS D'EMBALLAGE
À SÉPARER + NOTICE À
DÉPOSER DANS LE BAC
DE TRI

BAC DE TRI

22
PAP
RACCOLTA CARTA
PAPER COLLECTION