ES INSTRUCCIONES GENERALES DE SEGURIDAD

Lea este manual cuidadosamente antes de instalar, manipular o utilizar el producto y consérvelo para futuras consultas. Compruebe que las especificaciones eléctricas del producto sean compatibles con su instalación. Asegúrese de que el producto esté instalado correctamente y de acuerdo con las instrucciones antes de encenderlo. Siga siempre las medidas básicas de seguridad eléctrica para reducir el riesgo de incendio, electrocución y daño personal. Siempre debe desactivarse el suministro eléctrico antes de comenzar el proceso de instalación, montaje, mantenimiento o limpieza del producto. Quite los fusibles o ponga el interruptor diferencial en OFF y asegúrese que no pueda reactivarse durante dichas operaciones. No manipule el producto si está conectado y sus manos o el producto están húmedos o mojados. No utilice el producto si el cable de alimentación está dañado o desgastado. No modifique el producto ni sus partes eléctricas. No utilice este producto para fines distintos a los indicados en el manual de instrucciones. Si el producto emite humo, olor extraño o hace ruidos extraños, desconéctelo inmediatamente y comuníquese con el fabricante o un técnico calificado. Mantenga los productos eléctricos fuera del alcance de los niños. No utilice productos IP20 en lugares donde se acumula humedad o agua. Use siempre las piezas de repuesto recomendadas por el fabricante.

EN GENERAL SAFETY INSTRUCTIONS

Please read this manual carefully before installing, handling or using the product and retain it for future reference. Check that the product's electrical specifications are compatible with your installation. Make sure the product is installed correctly and according to the instructions before turning it on. Always follow basic electrical safety measures to reduce the risk of fire, electrocution, and personal injury. The power supply must always be turned off before beginning the installation, assembly, maintenance or cleaning process of the product. Remove the fuses or turn the differential switch OFF and ensure that it cannot be reactivated during such operations. Do not handle the product if it is connected and your hands or the product are damp or wet. Do not use the product if the power cord is damaged or worn. Do not modify the product or its electrical parts. Do not use this product for purposes other than those indicated in the instruction manual. If the product emits smoke, a strange odor, or makes strange noises, unplug it immediately and contact the manufacturer or a qualified technician. Keep electrical products out of the reach of children. Do not use IP20 products in places where moisture or water accumulates. Always use replacement parts recommended by the manufacturer.

IT ISTRUZIONI GENERALI DI SICUREZZA

Si prega di leggere attentamente questo manuale prima di installare, maneggiare o utilizzare il prodotto e conservarlo per riferimento futuro. Verifica che le specifiche elettriche del prodotto siano compatibili con la tua installazione. Assicurarsi che il prodotto sia installato correttamente e secondo le istruzioni prima di accenderlo. Seguire sempre le misure di sicurezza elettrica di base per ridurre il rischio di incendio, folgorazione e lesioni personali. L'alimentazione deve essere sempre disattivata prima di iniziare il processo di installazione, assemblaggio, manutenzione o pulizia del prodotto. Rimuovere i fusibili o posizionare l'interruttore differenziale su OFF e assicurarsi che non possa essere riattivato durante tali operazioni. Non maneggiare il prodotto se è collegato e le mani o il prodotto sono umidi o bagnati. Non utilizzare il prodotto se il cavo di alimentazione è danneggiato o usurato. Non modificare il prodotto o le sue parti elettriche. Non utilizzare questo prodotto per scopi diversi da quelli indicati nel manuale di istruzioni. Se il prodotto emette fumo, odori strani o emette strani rumori, scollegarlo immediatamente e contattare il produttore o un tecnico qualificato. Tenere i prodotti elettrici fuori dalla portata dei bambini. Non utilizzare prodotti IP20 in luoghi in cui si accumula umidità o acqua. Utilizzare sempre parti di ricambio consigliate dal produttore.

FR INSTRUCTIONS GÉNÉRALES DE SÉCURITÉ

Veuillez lire attentivement ce manuel avant d'installer, de manipuler ou d'utiliser le produit et de le conserver pour référence future. Vérifiez que les spécifications électriques du produit sont compatibles avec votre installation. Assurez-vous que le produit est installé correctement et conformément aux instructions avant de l'allumer. Suivez toujours les mesures de sécurité électrique de base pour réduire le risque d'incendie, d'électrocution et de blessures. L'alimentation électrique doit toujours être coupée avant de commencer le processus d'installation, d'assemblage, de maintenance ou de nettoyage du produit. Retirez les fusibles ou éteignez l'interrupteur différentiel et assurez-vous qu'il ne peut pas être réactivé pendant de telles opérations. Ne manipulez pas le produit s'il est connecté et que vos mains ou le produit sont humides ou mouillés. N'utilisez pas le produit si le cordon d'alimentation est endommagé ou usé. Ne modifiez pas le produit ou ses pièces électriques. N'utilisez pas ce produit à des fins autres que celles indiquées dans le manuel d'instructions. Si le produit émet de la fumée, une odeur étrange ou fait des bruits étranges, débranchez-le immédiatement et contactez le fabricant ou un technicien qualifié. Gardez les produits électriques hors de portée des enfants. N'utilisez pas de produits IP20 dans des endroits où l'humidité ou l'eau s'accumule. Utilisez toujours les pièces de rechange recommandées par le fabricant.

PT INSTRUÇÕES GERAIS DE SEGURANÇA

Leia este manual cuidadosamente antes de instalar, manusear ou usar o produto e guarde-o para referência futura. Verifique se as especificações elétricas do produto são compatíveis com a sua instalação. Certifique-se de que o produto esteja instalado corretamente e de acordo com as instruções antes de ligá-lo. Sempre siga as medidas básicas de segurança elétrica para reduzir o risco de incêndio, eletrocussão e ferimentos pessoais. A fonte de alimentação deve ser sempre desligada antes de iniciar o processo de instalação, montagem, manutenção ou limpeza do produto. Remova os fusíveis ou desligue o interruptor diferencial e certifique-se de que ele não possa ser reativado durante tais operações. Não manuseie o produto se ele estiver conectado e suas mãos ou o produto estiverem úmidos ou molhados. Não use o produto se o cabo de alimentação estiver danificado ou gasto. Não modifique o produto ou suas peças elétricas. Não utilize este produto para fins diferentes dos indicados no manual de instruções. Se o produto emitir fumaça, odor estranho ou ruídos estranhos, desligue-o imediatamente e entre em contato com o fabricante ou com um técnico qualificado. Mantenha os produtos elétricos fora do alcance das crianças. Não use produtos IP20 em locais onde haja acúmulo de umidade ou água. Sempre use peças de reposição recomendadas pelo fabricante.

ES INSTALACIÓN

1. Asegúrese de que la corriente esté desconectada. Si desea sujetar la fuente a una superficie, en las esquinas hay agujeros donde puede sujetar con tornillos.
2. Antes de conectar los cables de alimentación, verifique la marcación (L,N,GND) en los terminales de entrada de la fuente. Es posible que la posición de entrada varíe según el modelo.
3. Conecte la fase al conector L marcado, el neutro al conector N marcado y la conexión de tierra a su terminal indicado. Los cables deben estar debidamente ponchados con un terminal aislado.
4. Antes de conectar los cables de la tira LED, verifique la marcación (V+,V-) en los terminales de salida de la fuente.
5. Conecte el cable positivo de la tira al conector V+ marcado y el cable negativo al conector V- marcado. En fuentes con más de un conector para V+ y V-, se debe respetar la polaridad; pero se puede usar cualquier V+ para positivo o V- para negativo.
6. Algunas fuentes tienen un potenciómetro de ajuste de voltaje que podrá ajustar con un destornillador, sólo si la salida difiere de 12 VDC. Esta acción se debe realizar por personal calificado y con un equipo de medición de voltaje.

Conectar a la red eléctrica.

EN INSTALLATION

1. Make sure the power is turned off. If you want to attach the fountain to a surface, there are holes in the corners where you can attach with screws.
2. Before connecting the power cables, check the marking (L,N,GND) on the input terminals of the source. The entry position may vary depending on the model.
3. Connect the phase to the marked L connector, the neutral to the marked N connector and the ground connection to its indicated terminal. The cables must be properly crimped with an insulated terminal.
4. Before connecting the LED strip cables, check the marking (V+,V-) on the output terminals of the source.
5. Connect the positive wire of the strip to the marked V+ connector and the negative wire to the marked V- connector. In sources with more than one connector for V+ and V-, the polarity must be respected; but you can use any V+ for positive or V- for negative.
6. Some supplies have a voltage adjustment potentiometer that you can adjust with a screwdriver, only if the output differs from 12 VDC. This action must be carried out by qualified personnel and with voltage measurement equipment.
   Connect to the electrical network.

IT INSTALLAZIONE

1. Assicurarsi che l'alimentazione sia spenta. Se vuoi fissare la fontana a una superficie, negli angoli sono presenti dei fori dove puoi fissarla con le viti.
2. Prima di collegare i cavi di alimentazione, controllare la marcatura (L,N,GND) sui terminali di ingresso della sorgente. La posizione di ingresso può variare a seconda del modello.
3. Collegare la fase al connettore contrassegnato L, il neutro al connettore contrassegnato N e la connessione di terra al terminale indicato. I cavi devono essere opportunamente crimpati con terminale isolato.
4. Prima di collegare i cavi della striscia LED, controllare la marcatura (V+,V-) sui terminali di uscita della sorgente.
5. Collegare il filo positivo della striscia al connettore contrassegnato V+ e il filo negativo al connettore contrassegnato V-. Nelle sorgenti con più connettori per V+ e V- è necessario rispettare la polarità; ma puoi usare qualsiasi V+ per positivo o V- per negativo.
6. Alcuni alimentatori dispongono di un potenziometro di regolazione della tensione che è possibile regolare con un cacciavite, solo se l'uscita è diversa da 12 V CC. Questa azione deve essere eseguita da personale qualificato e con apparecchiature di misurazione della tensione.
   Collegarsi alla rete elettrica.

FR INSTALLATION

1. Assurez-vous que l'alimentation est coupée. Si vous souhaitez fixer la fontaine à une surface, il y a des trous dans les coins que vous pouvez fixer avec des vis.
2. Avant de connecter les câbles d'alimentation, vérifiez le marquage (L,N,GND) sur les bornes d'entrée de la source. La position d'entrée peut varier selon le modèle.
3. Connectez la phase au connecteur marqué L, le neutre au connecteur marqué N et la connexion de terre à sa borne indiquée. Les câbles doivent être correctement sertis avec une borne isolée.
4. Avant de connecter les câbles des bandes LED, vérifiez le marquage (V+,V-) sur les bornes de sortie de la source.
5. Connectez le fil positif de la bande au connecteur marqué V+ et le fil négatif au connecteur marqué V-. Dans les sources avec plus d'un connecteur pour V+ et V-, la polarité doit être respectée ; mais vous pouvez utiliser n'importe quel V+ pour positif ou V- pour négatif.
6. Certaines alimentations disposent d'un potentiomètre de réglage de tension que vous pouvez régler avec un tournevis, uniquement si la sortie diffère de 12 V CC. Cette action doit être effectuée par du personnel qualifié et avec des équipements de mesure de tension.
   Connectez-vous au réseau électrique.

PT INSTALAÇÃO

1. Certifique-se de que a energia esteja desligada. Se você quiser fixar a fonte em uma superfície, existem furos nos cantos onde você pode fixá-la com parafusos.
2. Antes de conectar os cabos de alimentação, verifique a marcação (L,N,GND) nos terminais de entrada da fonte. A posição de entrada pode variar dependendo do modelo.
3. Conecte a fase ao conector marcado com L, o neutro ao conector marcado com N e a conexão de aterramento ao terminal indicado. Os cabos devem ser devidamente crimpados com um terminal isolado.
4. Antes de conectar os cabos da fita LED, verifique a marcação (V+,V-) nos terminais de saída da fonte.
5. Conecte o fio positivo da tira ao conector marcado com V+ e o fio negativo ao conector marcado com V-. Em fontes com mais de um conector para V+ e V-, a polaridade deve ser respeitada; mas você pode usar qualquer V+ para positivo ou V- para negativo.
6. Algumas fontes possuem um potenciômetro de ajuste de tensão que você pode ajustar com uma chave de fenda, somente se a saída for diferente de 12 VCC. Esta ação deve ser realizada por pessoal qualificado e com equipamento de medição de tensão.
   Conecte-se à rede elétrica.

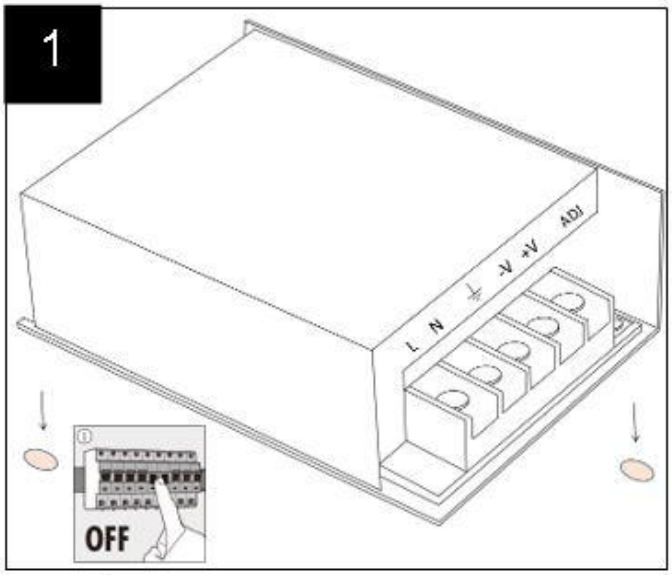
1
L N
-V +V
ADJ
OFF

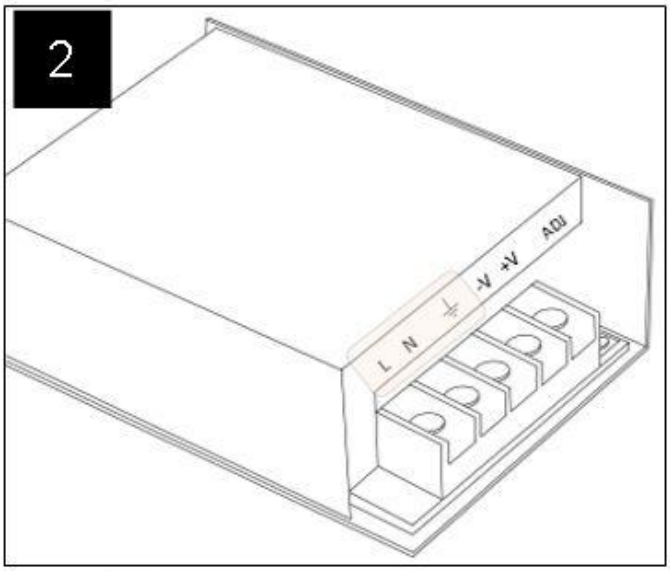
2
L N
-V +V
ADJ

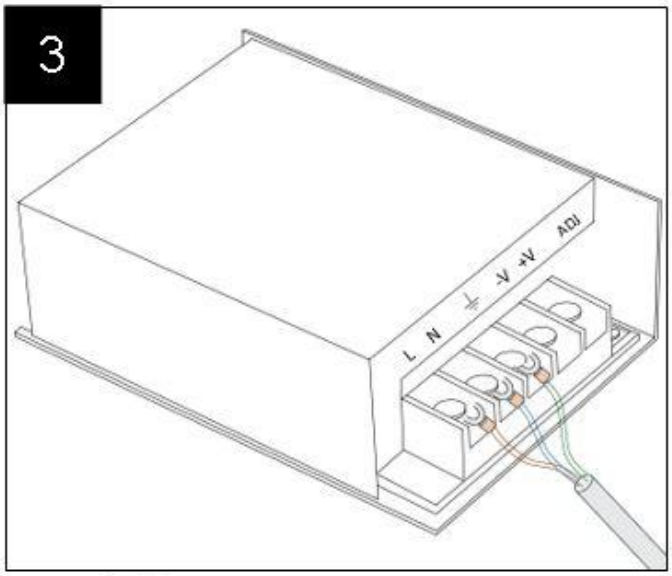
3
L N
-V +V
ADJ

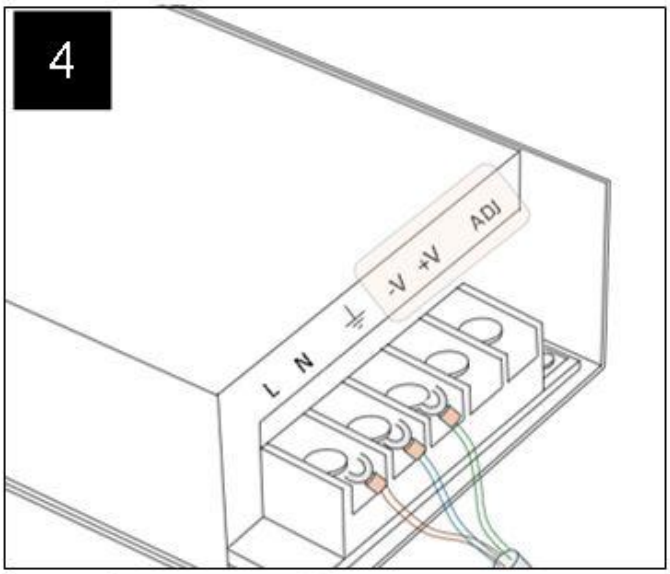
4
L N
-V +V
ADJ

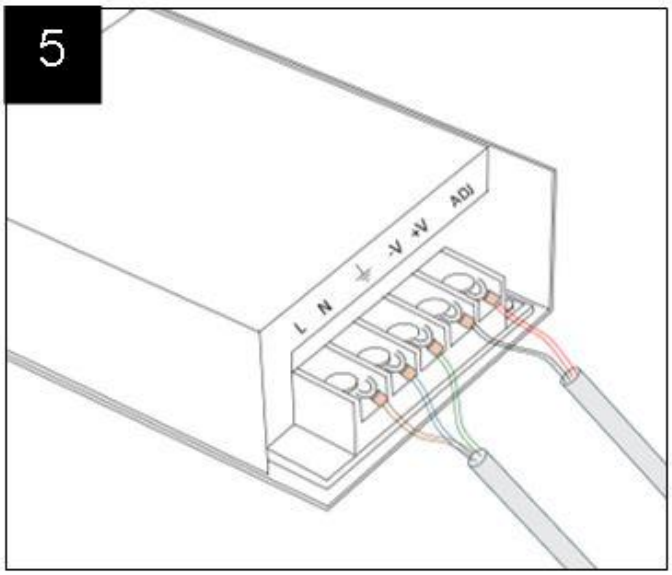
5
L N
-V +V
ADJ

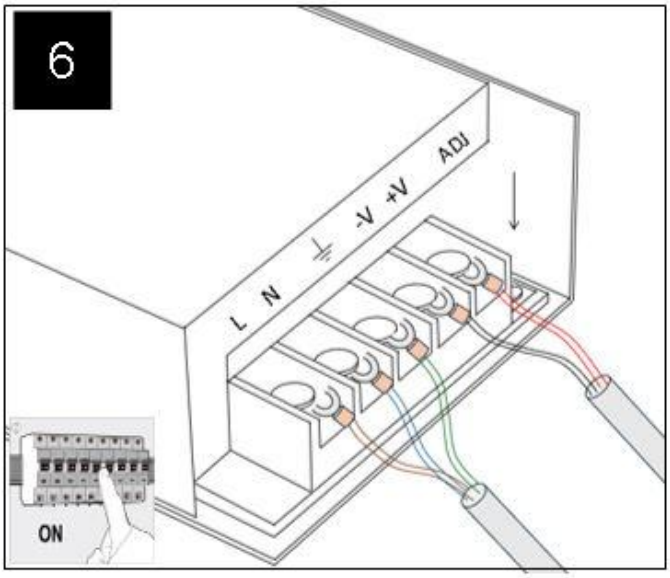
6
L N
-V +V
ADJ
ON

ES Si necesitas más información escanea este QR

EN If you need more information scan this QR

IT Se hai bisogno di maggiori informazioni scansiona questo QR

FR Si vous avez besoin de plus d'informations, scannez ce QR

PT Se precisar de mais informações, digitalize este QR

ZH 如需更多信息，請掃描此二維碼。

ALBEROLA VERDÚ SL. C/ Collidors, s/n, 46791 Benifairó de la Valldigna - Valencia (España) Tel: (+34) 962 811 002 Email: alverlamp@alverlamp.es • https://alverlamp.es