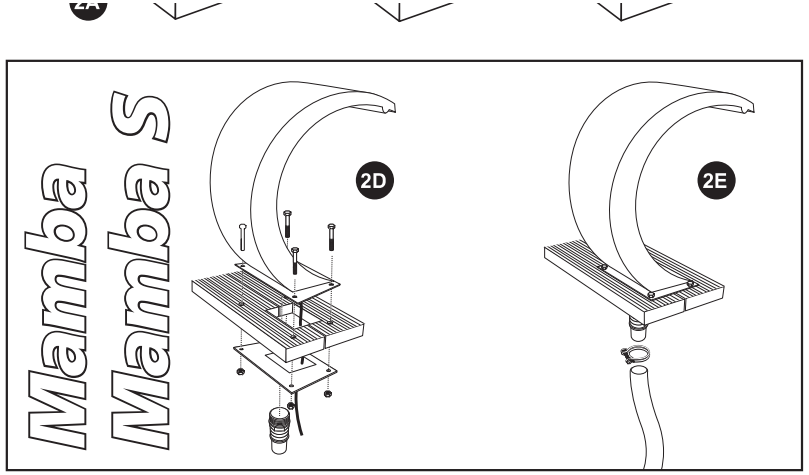

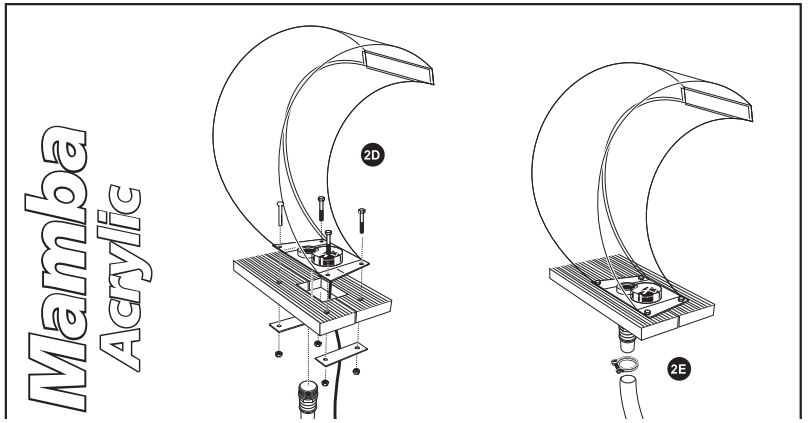

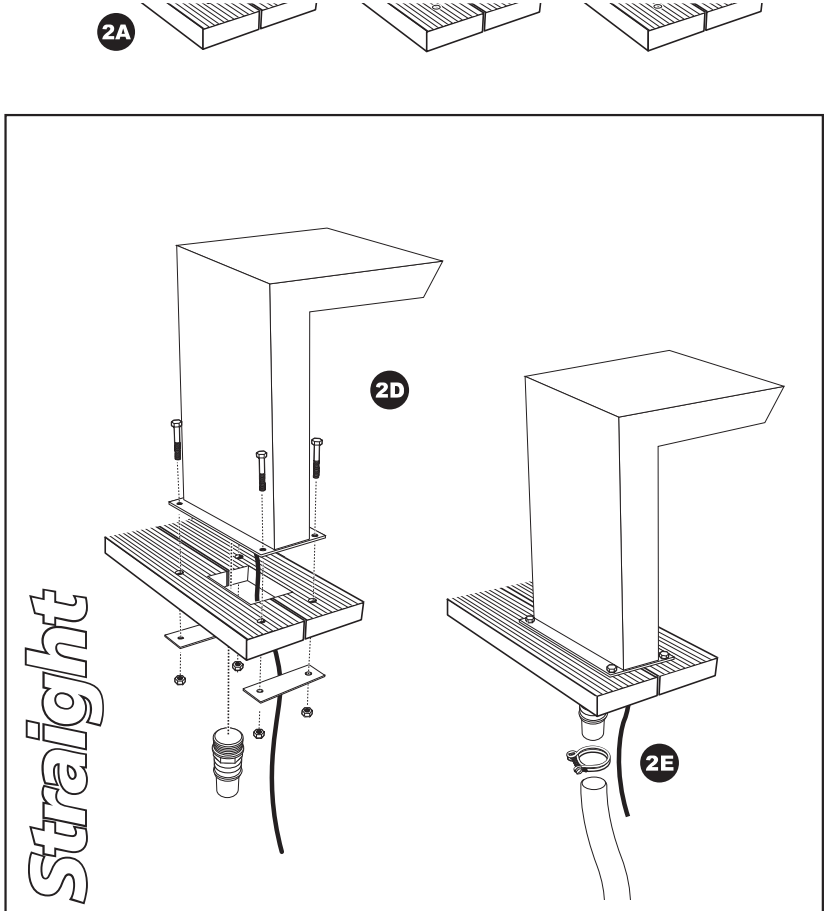

F

Outside Living Industries France
17, rue de la Baignerie
59000 Lille
∅ 0033 - (0) 320.17.
FAX 0033 - (0) 320.17.9

NL

Outside Living Industries Nederland B.V.
Berenkoog 87
1822 BN Alkmaar
∅ 0031 - (0) 72 567
FAX 0031 - (0) 72 567