Carpa Plegable

Folding gazebo
Tente pliante
Tenda dobrável
Faltbares Zelt
Gazebo Pieghevole

Manual de instrucciones | Instruction manual
Manuel d'instructions | Manual de instruçoes
Originalbetriebsanleitung | Manuale di istruzioni

ÍNDICE

Index

1 **Recomendaciones para su uso ▸ 03**
Recommendations for use · 04
Recommandations pour son utilisation · 05
Recomendações para o uso · 06
Empfehlungen für den Gebrauch · 07
Indicazioni per l'uso · 08

2 **Garantía ▸ 03**
Warranty · 04
Garantie · 05
Garantia · 06
Garantie · 07
Garanzia · 08

3 **Listado de componentes ▸ 10**
List of components · 10
Liste des composants · 10
Lista de componentes · 10
Liste der Komponenten · 10
Elenco componenti · 10

4 **Pasos para el montaje ▸ 11**
Steps to follow for the assembly · 11
Étapes du montage · 11
Etapas da montagem · 11
Montageschritte · 11
Istruzioni di montaggio · 11

OKORU GLOBAL S.L.U. // Polígono industrial de Barros Nave 29. 39408 Barros, Cantabria. España (+34) 942 842 170 // info@okoru.es // MADE IN P.R.C.
SKU: BCP330034 / BCP330035 / BCP330036

1. RECOMENDACIONES PARA SU USO

A nuestros estimados clientes:
Gracias por haber elegido uno de nuestros productos

A continuación se citan unos consejos de seguridad que usted debe seguir, para garantizar la durabilidad de la carpa y la seguridad de las personas o productos a su alrededor. Por favor, siga las recomendaciones que se indican:

- Lea siempre las instrucciones antes de armar el producto.
- Esta carpa debe ser montada por dos personas.
- Esta carpa no está pensada para ser una estructura permanente.
- No haga instalaciones eléctricas sobre la carpa.
- No deje la carpa abierta si hay viento.
- Asegúrese siempre que está bien seca antes de guardarla.
- La carpa debe estar bien armada y en suelo apropiado, que no tenga piedras u otros objetos puntiagudos.
- Aún cuando la estructura esté bien armada, debido a la lluvia que empapa la tierra, las piquetas se podrían aflojar y hundirse en la tierra. Esto debilita la estructura y podría formar bolsas de agua, cuyo peso podría causar rotos en la tela y/o estructura.
- Mantenga siempre la carpa limpia de cualquier residuo. Utilice un paño húmedo o cepillo suave. Nunca utilice detergentes.
- Podrían ocurrir pequeñas filtraciones debido al viento y a las lluvias en exceso, principalmente si la carpa no está bien montada.
- Procure que la carpa siempre esté perfectamente estirada. Haga uso de sus cuerdas, y estírelas a un metro aproximadamente de las patas. Esto ayudará a mantenerla fija.
- Utilice un martillo para fijar las piquetas en el suelo.
- Si la carpa estuviera mucho tiempo expuesta al sol o la lluvia, la lona sufriría un desgaste más rápido.
- Mantenga cualquier tipo de líquido inflamable, hornillo, lámpara, calefacción... lejos de la lona.
- Evite fumar dentro de la carpa.
- Esta carpa es repelente al agua, pero no impermeable. La lluvia puede causar goteo.

2. GARANTÍA

El periodo de garantía de este producto varía en función de la normativa legal aplicable en el país de compra. Consulte la normativa vigente del país para más información.

Todos los componentes de esta carpa, bien sea por defecto de fabricación o por avería durante el período de vigencia de la garantía, será sustituidos o reparados, siempre que la causa de la incidencia no sea debida a un mal uso de la misma, abuso, vandalismo, instalación defectuosa o negligente, accidente casual, piezas sometidas a desgaste o cualquier otra causa no definida como un defecto.

Si la avería es consecuencia de una incorrecta utilización de la carpa, por ejemplo, por no estar cerrado en caso de viento, tormenta... o por catástrofes naturales, así como por deterioro habitual por el paso del tiempo; estará excluida de la garantía.

No se aceptará ninguna garantía sin la presentación de ticket de compra.

1. RECOMMENDATIONS FOR USE

Dearest costumer:

Thank you for choosing one of our products

Please find below certain safety recommendations that you should follow to guarantee the durability of the gazebo and the safety of the people or products that surround it. Please follow these recommendations:

- Always read the instructions before attempting to assemble the product.
- Two people are required to assemble the gazebo.
- This gazebo is not designed to be a permanent structure.
- Do not combine with electrical installations.
- Close the gazebo when it is windy.
- Always ensure that the gazebo is completely dry before storing it away.
- The gazebo must be fully assembled and located on an appropriate smooth surface, with no stones or sharp objects.
- Even when the structure has been properly assembled, the pegs may become loose and sink into the ground as a consequence of wind or rain that has dampened the ground. This weakens the structure and puddles of water may be formed, the weight of which could lead to the fabric breaking and the structure.
- Please ensure the gazebo is kept clean. Use a damp cloth or soft brush to clean it. Do not use detergents.
- If the gazebo has not been properly assembled, there could be small infiltrations due to winds and excessive rain.
- Ensure the gazebo is perfectly stretched out. Use the strings and stretch it out to approximately one metre from the legs. This will help to keep its form.
- Use a hammer to secure the pegs on to the ground.
- If the gazebo is exposed to excessive sun or rain, the fabric may suffer a faster wear.
- Keep the fabric away from any inflammable liquid, oven, lamp, heating element...
- Avoid smoking inside the gazebo.
- This gazebo is water resistant but not waterproof. Rain may cause dripping.

2. WARRANTY

Product warranties vary according to the legal regulations applicable in the country where the product was purchased. For more information, please refer to the regulations in your country.

All the components of this gazebo, either by a manufacturing default or breakage during the term of the warranty, shall be replaced or repaired, provided the cause of the incident is not due to a bad use, abuse, vandalism, improper or negligent assembly, casual accident, pieces subject to wear and tear or any other cause that is not defined as a defect.

If the breakage is a consequence of an improper use of the gazebo, for example, not being closed when windy or in a storm, or due to natural catastrophes, as well as the usual wear and tear; shall be excluded from the warranty.

No warranty is accepted without the receipt of purchase.

1. RECOMMANDATIONS POUR SON UTILISATION

À nos chers clients:

Merci d'avoir choisi l'un de nos produits

Ci-après, nous vous présentons quelques conseils de sécurité à suivre, afin de garantir la durabilité de la tente et la sécurité des personnes ou produits se trouvant aux alentours. Veuillez suivre les recommandations indiquées:

- Lisez toujours les instructions avant d'assembler le produit.
- Cette tente doit être assemblée par deux personnes.
- Cette tente n'a pas été conçue pour être une structure permanente.
- Ne réalisez pas d'installations électriques.
- Ne laissez pas la tente ouverte s'il y a du vent.
- Veillez toujours à ce qu'elle soit bien sèche avant de la ranger.
- La tente doit être bien assemblée et sur un sol approprié, qui ne présente pas de pierres, ni d'objets pointus.
- Même lorsque la structure est bien assemblée, de par les vents ou la pluie qui imbibe la terre, les piquets peuvent se desserrer et s'enfoncer dans la terre. Cela fragilise la structure et peut former des poches d'eau dont le poids pourrait causer des déchirures de la toile, et de la structure.
- Maintenez toujours la tente propre et libre de tout résidu. Utilisez pour cela un chiffon humide ou une brosse souple. N'utiliser jamais de détergents.
- De petites infiltrations peuvent se produire comme conséquence d'un vent ou de pluies excessives, en particulier si la tente n'a pas été correctement assemblée.
- Veillez à ce que la tente soit toujours parfaitement étirée. Utilisez les cordes et étirez-les à environ un mètre des pieds. Cela aidera à la maintenir fixe.
- Utilisez un marteau pour fixer les piquets au sol.
- Si la tente reste longtemps exposée au soleil ou à la pluie, la bâche souffrira d'usure plus rapidement.
- Maintenez tout type de liquide inflammable, fourneau, lampe, chauffage... éloignés de la bâche.
- Évitez de fumer sous la tente.
- Cette tente est déperlante, mais pas imperméable. Les pluies peuvent causer un goutte à goutte.

2. GARANTIE

La période de garantie de ce produit varie en fonction des réglementations légales applicables dans le pays d'achat. Pour plus d'informations, veuillez vous référer à la réglementation en vigueur dans votre pays.

Tous les composants de cette tente, que ce soit pour cause de défaut de fabrication ou de défaillance durant la période de garantie, seront remplacés ou réparés, à condition que la cause de l'incidence ne soit pas due à une mauvaise utilisation de celle-ci, abus, vandalisme, installation défectueuse ou négligente, accident fortuit, pièces soumises à usure ou toute autre cause non définie comme défaut.

Si la défaillance est la conséquence d'une utilisation incorrecte de la tente, par exemple si elle n'a pas été fermée lors de vents, tempête... de catastrophes naturelles, ou de détérioration habituelle due au passage du temps, elle sera exclue de la garantie.

On n'acceptera aucune garantie sans la présentation du ticket de caisse.

1. RECOMENDAÇÕES PARA O USO

Aos nossos estimados clientes:
Obrigado por escolher um dos nossos produtos

Em seguida, são mencionados alguns conselhos de segurança que deverá observar para garantir a durabilidade da tenda e a segurança de pessoas e produtos em seu redor. Por favor, siga as seguintes recomendações:

- Leia sempre as instruções antes de montar o produto.
- Esta tenda deve ser montada por duas pessoas.
- Esta tenda não foi concebida como uma estrutura permanente.
- Não faça instalações eléctricas.
- Não deixe a tenda aberta em caso de vento.
- Antes de guardar a tenda, certifique-se sempre de que está bem seca.
- Coloque a tenda bem esticada e num local apropriado, sem pedras ou outros objectos pontiagudos.
- Mesmo estando a estrutura bem esticada, com os ventos e as chuvas que alagam a terra, as estacas poderiam deslizar e enterrar-se.
- Isto fragiliza a estrutura e favorece a formação de bolsas de água que podem causar rupturas no tecido, ou na estrutura.
- Mantenha sempre a tenda limpa e sem quaisquer resíduos. Para a limpeza, use um pano húmido ou uma escova suave. Não utilize detergentes.
- O vento e as chuvas em excesso podem causar pequenas infiltrações, principalmente se a tenda não estiver bem montada.
- Assegure-se de que a tenda está sempre perfeitamente estirada.
- Utilize as cordas e estique-as a aproximadamente um metro dos pés de apoio. Isto vai ajudar a manter a tenda fixa.
- Utilize um martelo para fixar as estacas no solo.
- A exposição prolongada da tenda ao sol e à chuva provoca o desgaste mais rápido da lona.
- Mantenha sempre qualquer tipo de líquido inflamável, braseiras, lâmpadas, calefacção... afastados da lona.
- Evite fumar dentro da tenda.
- Esta tenda é repelente de água, mas não é impermeável. A chuva pode causar gotejamento.

2. GARANTIA

O período de garantia para este produto varia em função das normas legais aplicáveis no país de compra. Consulte os regulamentos em vigor no seu país para mais informações.

Durante o período de vigência da garantia, todos os componentes deste abrigo com defeitos de fabrico ou avariado serão substituídos ou reparados, desde que a causa da anomalia não se deva ao uso, abuso, vandalismo, instalação defeituosa ou negligência, acidente fortuito, peças submetidas a desgaste ou qualquer outra causa não definida como um defeito.

Se a avaria for consequência da utilização incorrecta da tenda, por exemplo, se esta não estiver fechada em caso de vento, tempestade... ou resultar de catástrofes naturais ou da degradação natural pela passagem do tempo, ficará excluída da garantia.

Não se aceita nenhuma garantia sem a respectiva apresentação do recibo de compra.

1. EMPFEHLUNGEN FÜR DEN GEBRAUCH

An unsere lieben Kunden:
Vielen Dank, dass Sie sich für eines unserer Produkte entschieden haben

Hier sind einige Sicherheitstipps, die Sie befolgen sollten, um die Haltbarkeit des Pavillons und die Sicherheit der Personen oder Produkte in der Umgebung zu gewährleisten. Bitte befolgen Sie die angegebenen Empfehlungen:

- Lesen Sie immer die Anweisungen, bevor Sie das Produkt zusammenbauen.
- Dieser Pavillon muss von zwei Personen aufgebaut werden.
- Dieser Pavillon ist nicht als dauerhafte Struktur gedacht.
- Führen Sie keine elektrischen Installationen durch.
- Lassen Sie das Pavillon nicht offen, wenn Wind weht.
- Stellen Sie vor dem Lagern immer sicher, dass es trocken ist.
- Der Pavillon muss gut aufgebaut und auf einem geeigneten Boden sein, frei von Steinen oder anderen spitzen Gegenständen.
- Selbst wenn die Struktur gut zusammengebaut ist, können sich die Heringe aufgrund von Wind oder Regen, die den Boden durchnässen, lösen und im Boden versinken. Dies schwächt die Struktur und kann Wassersammlungen bilden, deren Gewicht Risse im Stoff und / oder in der Struktur verursachen kann.
- Halten Sie das Pavillon immer frei von Rückständen. Verwenden Sie ein feuchtes Tuch oder eine weiche Bürste. Verwenden Sie niemals Reinigungsmittel.
- Kleine Infiltrationen können aufgrund von Wind und übermäßigem Regen auftreten, insbesondere wenn das Zelt nicht richtig aufgebaut ist.
- Stellen Sie sicher, dass das Pavillon immer perfekt gedehnt ist. Nutzen Sie die Seile und strecken Sie sie etwa einen Meter von den Stützen entfernt. Dies wird dazu beitragen, es fest zu halten.
- Befestigen Sie die Heringe mit einem Hammer im Boden.
- Wenn das Pavillon längere Zeit der Sonne oder dem Regen ausgesetzt wird, wird sich die Plane schneller abnutzen.
- Bewahren Sie brennbare Flüssigkeiten, Herde, Lampen, Heizungen usw. weg von der Plane
- Vermeiden Sie das Rauchen im Pavillon.
- Dieser Pavillon ist wasserabweisend, aber nicht wasserdicht. Regen kann zum Tropfen führen.

2. GARANTIE

Die Garantiezeit für dieses Produkt variiert je nach den gesetzlichen Bestimmungen des Landes, in dem es erworben wurde. Weitere Informationen finden Sie in den geltenden Vorschriften des Landes, in dem Sie das Produkt kaufen.

Alle Komponenten dieses Pavillons, ob aufgrund eines Herstellungsfehlers oder eines Fehlers während der Garantiezeit, werden ersetzt oder repariert, sofern die Ursache des Vorfalls nicht auf Missbrauch zurückzuführen ist, Vandalismus, fehlerhafte oder fahrlässige Installation, versehentlicher Unfall, Verschleißteile oder andere Ursachen, die nicht als Defekt definiert sind.

Wenn der Ausfall auf eine unsachgemäße Nutzung des Pavillons zurückzuführen ist, z. B. weil es bei Wind, Sturm usw. nicht geschlossen ist. oder durch Naturkatastrophen sowie durch gewohnheitsmäßige Verschlechterung im Laufe der Zeit; wird die Garantie ausgeschlossen.

Ohne Vorlage des Kaufbelegs wird keine Garantie übernommen.

1. INDICAZIONI PER L'USO

Ai nostri gentili clienti:

Grazie per aver scelto uno dei nostri prodotti

Di seguito si riportano alcune indicazioni di sicurezza da seguire per garantire la durabilità del gazebo e la sicurezza delle persone o dei prodotti che si trovano nelle vicinanze. La preghiamo di seguire le indicazioni riportate sotto:

- Leggere sempre le istruzioni prima di montare il prodotto.
- Questo gazebo deve essere montato da due persone.
- Questo gazebo non è pensato come struttura permanente.
- Non realizzare impianti elettrici sul gazebo.
- In caso di vento, non lasciare il gazebo aperto.
- Prima di riporlo, assicurarsi che sia ben asciutto.
- Il gazebo deve essere ben montato su una superficie adeguata, priva di sassi o altri oggetti appuntiti.
- Anche se la struttura è ben montata, in caso di pioggia, la terra bagnata potrebbe fare allentare i picchetti e sprofondare nel terreno. Ciò indebolisce la struttura e si potrebbero formare sacche di acqua, cui peso potrebbe provocare rotture nella tela e/o struttura.
- Tenere sempre il gazebo pulito da qualsiasi residuo. Usare un panno umido o una spazzola morbida. Non utilizzare detergenti.
- Se il gazebo non è ben montato, vento o pioggia eccessiva potrebbero provocare piccole infiltrazioni.
- Fare in modo che il gazebo sia perfettamente teso in qualsiasi momento. Usare le corde e tirarle a circa un metro dai piedi del gazebo. Questo aiuterà a tenerlo ben saldo.
- Usare un martello per piantare i picchetti nel terreno.
- Se il gazebo resta per molto tempo esposto al sole o alla pioggia, la tela può usurarsi più velocemente.
- Tenere lontano dalla tela qualsiasi liquido infiammabile, fornello, lampada, riscaldamento.
- Evitare di fumare all'interno del gazebo.
- Questo gazebo è idrorepellente, ma non impermeabile. La pioggia potrebbe provocare gocciolamenti.

2. GARANZIA

Il periodo di garanzia di questo prodotto varia in base alla normativa legale applicabile nel paese di acquisto. Consultare la normativa vigente per maggiori informazioni.

Tutti i componenti di questo gazebo, sia per difetto di fabbrica che per avaria rilevata durante il periodo di garanzia, saranno sostituiti o riparati, purché il problema non sia dovuto a un uso improprio dello stesso, abuso, vandalismo, installazione difettosa o negligente, incidente casuale, pezzi sottoposti a normale usura o qualsiasi altra causa non definita come difetto.

Se l'avaria è conseguenza di un uso improprio del gazebo, ad esempio, per non essere stato chiuso in caso di vento, tormenta, o per calamità naturali, così come per normale deterioramento dovuto al passaggio del tempo, sarà esclusa dalla garanzia.

Non sarà accettata alcuna richiesta di garanzia senza la presentazione dello scontrino d'acquisto.

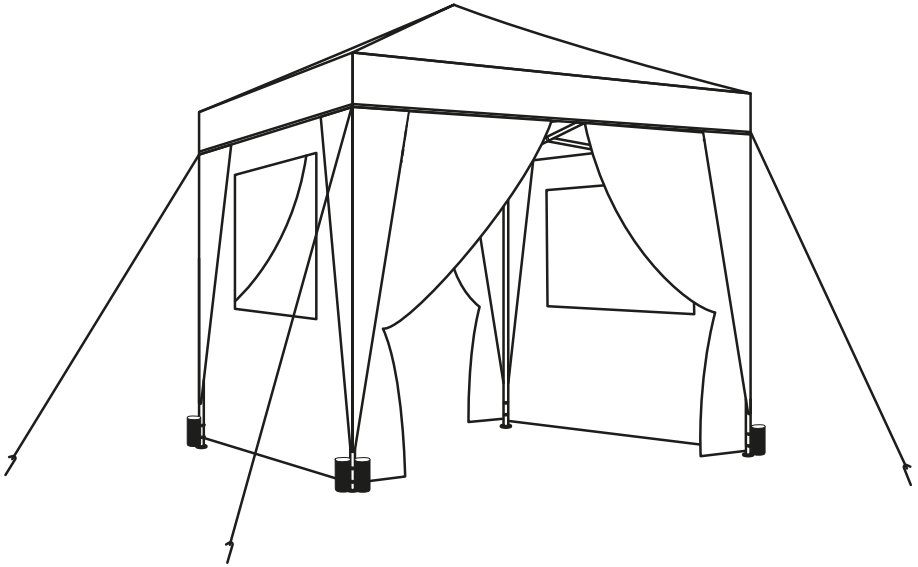

3. LISTADO DE COMPONENTES

List of components // Liste des composants // Lista de componentes // Liste der komponenten // Elenco componenti

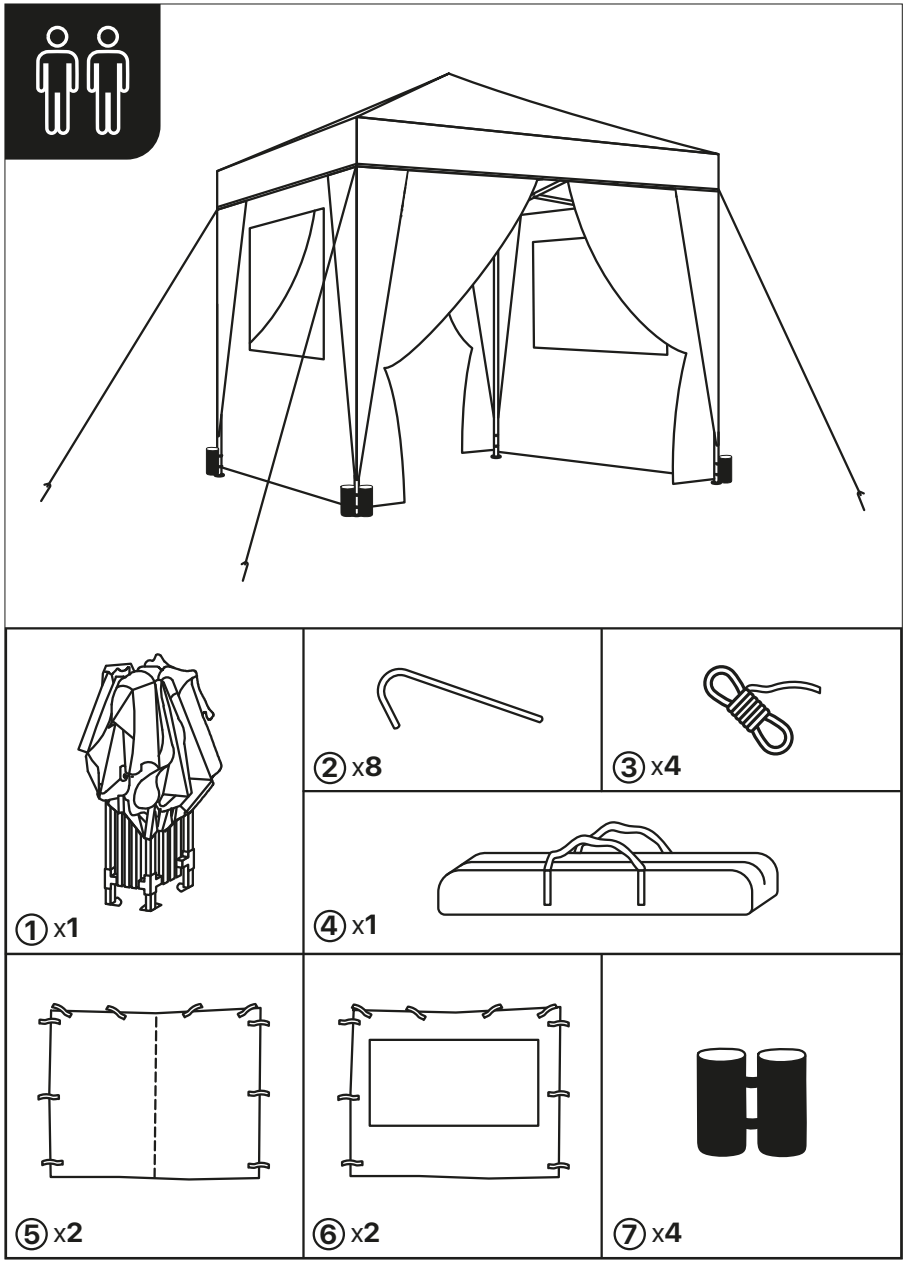

4. PASOS PARA EL MONTAJE

Steps to follow for the assembly // Étapes du montage // Etapas da montagem // Montageschritte // Istruzioni di montaggio

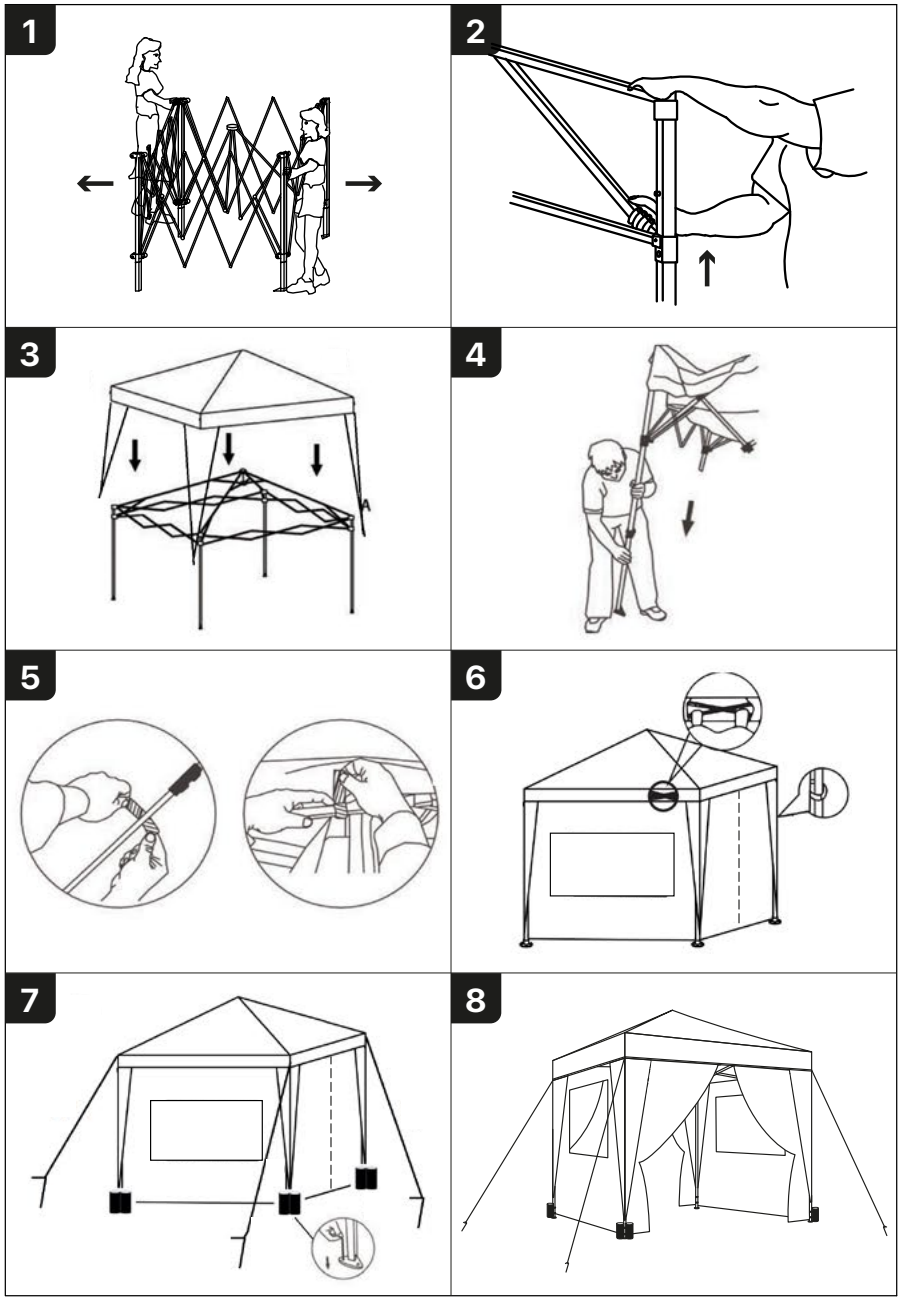

OKORU GLOBAL S.L.U. // Polígono industrial de Barros Nave 29.
39408 Barros, Cantabria. España
(+34) 942 842 170 // info@okoru.es // MADE IN P.R.C.
SKU: BCP330034 / BCP330035 / BCP330036