DEXTER

5 YEAR Guarantee*

ASH CLEANER 20L
1400DAC-20.5001-DAC 20

FR - ASPIRATEUR DE CENDRES - 20 L - DAC 20
ES - ASPIRADOR DE CENIZAS -20 L- DAC 20
PT - ASPIRADOR DE CINZAS -20L- DAC 20
IT - ASPIRACENERE -20L- DAC 20
EN - ASH CLEANER -20L- DAC 20
PL – ODKURZACZ DO POPIOŁU -20L- DAC 20
UA – ПИЛОСОС ДЛЯ ЗОЛИ – 20Л – DAC 20
RO - ASPIRATOR DE CENUŞĂ -20L- DAC 20
EN - ASH CLEANER -20L- DAC 20

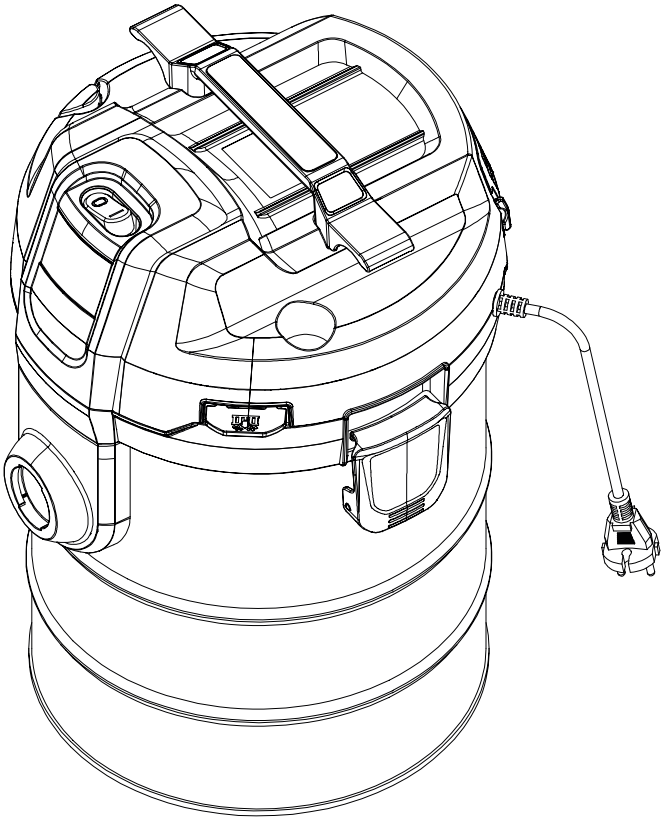

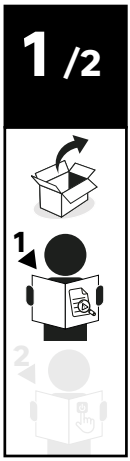

2026/03-V01

EAN CODE :
3276007978704

FR Manuel d'instructions
ES Manual de Instrucciones
PT Manual de Instruções
IT Manuale di istruzioni
EL Εγχειρίδιο Οδηγιών
PL Instrukcją Obsługi
UA Інструкція З Експлуатації
RO Manual de Instrucţiuni
EN Instructions Manual

FR. Traduction de la version originale du mode d'emploi / ES. Traducción de la versión original del manual de instrucciones / PT. Tradução da versão original do manual de instruções / IT. Traduzione della versione originale del manuale d'uso / EL. Μετάφραση της αρχικής έκδοσης των οδηγιών χρήσης / PL. Tłumaczenie oryginalnej wersji instrukcji obsługi / UA. Переклад оригінальної версії інструкції з експлуатації / RO. Traducerea versiunii originale a manualului de utilizare / BR. Tradução da versão original do manual de instruções / EN. Original instructions manual

FRANÇAIS - FR 3

ESPAÑOL - ES 15

PORTUGUÊS - PT 27

ITALIANO - IT 39

ΕΛΛΗΝΙΚΑ - EL 51

POLSKI - PL 63

УКРАЇНСЬКА - UA 75

ROMÂNIA - RO 87

ENGLISH - EN 99

INTRODUCTION

Nous vous remercions d'avoir choisi ce produit. Lors du processus de conception et de fabrication de nos produits, nous déployons tous les efforts possibles pour garantir une qualité exceptionnelle qui répond aux besoins des utilisateurs.



IMPORTANT, À CONSERVER POUR CONSULTATION ULTÉRIEURE : À LIRE ATTENTIVEMENT

IMPORTANT ! AFIN D'OBTENIR ENTIÈRE SATISFACTION LORS DU MONTAGE, DE L'UTILISATION ET DE L'ENTRETIEN DE CE PRODUIT, NOUS VOUS RECOMMANDONS DE LIRE ATTENTIVEMENT CE MANUEL D'UTILISATION AVANT DE FAIRE USAGE DU PRODUIT. TENEZ COMPTE DES PRINCIPAUX AVERTISSEMENTS DE SÉCURITÉ CONTENUS DANS CE MANUEL, ET CONSERVEZ CE DERNIER POUR CONSULTATION ULTÉRIEURE.

1. UTILISATION POUR L'ASPIRATION DE CENDRES FROIDES

Nous vous félicitons pour l'achat de votre nouveau produit. Vous avez choisi un produit de haute qualité. Le mode d'emploi fait partie du produit. Ils contient des informations importantes concernant la sécurité, l'utilisation et la mise au rebut. Avant d'utiliser le produit, veuillez vous familiariser avec toutes les informations de sécurité et les instructions d'utilisation. N'utilisez le produit que de la manière décrite et pour les applications spécifiées. Si vous transmettez le produit à quelqu'un d'autre, veillez à lui transmettre également toute la documentation qui l'accompagne.

1.1 UTILISATION PRÉVUE



AVERTISSEMENT !

· Les « cendres froides » sont des cendres qui ont refroidi pendant un délai suffisant,et ne contiennent aucune poche de braises. Pour s'en assurer, il convient de rechercher des poches de braises dans les cendres à l'aide d'outils métalliques avant d'utiliser le produit. Les cendres froides ne dégagent aucune chaleur clairement identifiable.
· N'aspirez que les cendres provenant de combustibles autorisés !

1. Ce produit est destiné à éliminer les cendres froides d'une température maximale de 40 °C et d'autres petits objets froids se trouvant dans des cheminées, des poêles à charbon de bois, des cendriers ou des grilles de barbecue.
2. Le produit ne convient pas pour aspirer les matériaux suivants :
   · Liquides
   · Suie et braises incandescentes
   · Ciment, gypse et poussière de chaux
   · Tout matériau combustible, explosif ou présentant un risque pour la santé
   · Chaudières et fours à mazout
3. Toute autre utilisation ou modification du produit est considérée comme une utilisation inappropriée et peut entraîner des risques tels que la mort, des blessures corporelles et des dommages matériels. Le fabricant n'est pas responsable des dommages causés par une utilisation inappropriée. Le produit est exclusivement destiné à un usage domestique. Il n'est pas destiné à un usage commercial. Le suceur plat ne convient pas au nettoyage des tapis.

1.2 CONTENU DE LA LIVRAISON

Après avoir déballé le produit, vérifiez que la livraison est complète et que toutes les pièces sont en bon état. Retirez tous les matériaux d'emballage avant utilisation.
1 Couvercle du conteneur (comprend le moteur d'entraînement et le boîtier)
1 Conteneur métallique
1 Tuyau
1 Filtre plissé avec couvercle (pré-installé)
1 Filtre de sortie (pré-installé)
1 Tube en aluminium
1 Suceur plat en aluminium

2. SYMBOLES

	Lisez le manuel d'instructions !
	Éteignez le produit et débranchez-le de l'alimentation secteur avant de remplacer les accessoires, de le nettoyer et lorsqu'il n'est pas utilisé !
	**DANGER !** Ce symbole, associé au mot « Danger », signale un risque élevé qui, s'il n'est pas évité, peut entraîner la mort ou des blessures graves.
	**AVERTISSEMENT !** Ce symbole, associé au mot « Avertissement », signale un risque moyen qui, s'il n'est pas évité, peut entraîner la mort ou des blessures graves.
	**ATTENTION !** Ce symbole, associé au mot « Attention », signale un risque faible qui, s'il n'est pas évité, peut entraîner des blessures légères ou modérées.
	**ATTENTION !** Ce symbole accompagné de la mention « Attention » indique la possibilité de dommages matériels.
	Danger – risque d'électrocution !
	Danger - Risque d'incendie / matériaux inflammables
	Utilisez le produit uniquement dans des espaces intérieurs secs !
	Symbole pour un produit de la classe de protection II.
	Courant alternatif / tension.
	N'aspirez pas les matériaux incandescents !
	N'aspirez pas les cendres brûlantes !
	Aspirez uniquement des cendres froides, température max. 40 °C !
	N'aspirez pas l'eau ou tout autre type de liquide !
	Verrouillé
	Déverrouillé
	Informations de sécurité Conseils d'utilisation
CE	Le marquage CE indique la conformité aux directives européennes applicables à ce produit.

3. FONCTIONS DE SÉCURITÉ

L'interrupteur de sécurité 14 situé au bas du couvercle du conteneur 1 empêche toute utilisation du produit si le boîtier du filtre plissé 18 n'est pas installé.

4. CONSIGNES DE SÉCURITÉ

AVANT D'UTILISER LE PRODUIT, VEUILLEZ VOUS FAMILIARISER AVEC L'ENSEMBLE DES INFORMATIONS DE SÉCURITÉ ET DES INSTRUCTIONS D'UTILISATION ! LORSQUE VOUS TRANSMETTEZ CE PRODUIT À DES TIERS, VEUILLEZ ÉGALEMENT JOINDRE TOUS LES DOCUMENTS !

En cas de dommages résultant du non-respect de ces instructions d'utilisation, la garantie devient caduque ! Aucune responsabilité n'est acceptée pour les dommages consécutifs ! En cas de dommages matériels ou corporels causés par une mauvaise utilisation ou le non-respect des consignes de sécurité, nous déclinons toute responsabilité !

4.1 AVERTISSEMENT DE SÉCURITÉ GÉNÉRAL

Enfants et personnes ayant des déficiences



ATTENTION ! DANGER DE MORT ET D'ACCIDENT POUR LES TOUT-PETITS ET LES ENFANTS ! Ne laissez jamais les enfants sans surveillance avec le matériel d'emballage. Le matériel d'emballage présente un risque d'étouffement. Les enfants sous-estiment souvent les dangers.

1. Cet appareil peut être utilisé par des enfants âgés d'au moins 8 ans et par des personnes ayant des capacités physiques, sensorielles ou mentales réduites ou dénuées d'expérience ou de connaissance, s'ils (si elles) sont correctement surveillé(e)s ou si des instructions relatives à l'utilisation de l'appareil en toute sécurité leur ont été données et si les risques encourus ont été appréhendés.
2. Les enfants ne doivent pas jouer avec l'appareil.
3. Le nettoyage et l'entretien par l'usager ne doivent pas être effectués par des enfants sans surveillance.

Cet appareil est destiné à aspirer les cendres froides des foyers, cheminées, fours, cendriers et autres lieux d'accumulation de cendres.



AVERTISSEMENT !
Risque d'incendie !
– ne pas recueillir des cendres chaudes, incandescentes ou brûlantes. Ne recueillir que des cendres froides;
– le réservoir à poussière doit être vidé et nettoyé avant et après chaque utilisation;
– ne pas utiliser de sacs à poussière en papier ni de sacs réalisés dans des matériaux inflammables semblables;
– n'utiliser aucun autre type d'aspirateur pour aspirer des cendres;
– ne pas poser l'aspirateur à cendres sur des surfaces inflammables ou en polymères, y compris des tapis et carreaux de lino en vinyle.

Utilisation prévue



AVERTISSEMENT !
Risque de blessures ! Une mauvaise utilisation peut entraîner des blessures. N'utilisez ce produit qu'en conformité avec ces instructions. N'essayez en aucun cas de modifier le produit.

SÉCURITÉ ÉLECTRIQUE



DANGER ! Risque de choc électrique ! N'essayez jamais de réparer le produit vous-même. En cas de dysfonctionnement, les réparations doivent être effectuées uniquement par du personnel qualifié.



AVERTISSEMENT !
Risque de choc électrique ! Ne pas immerger les composants électriques du produit dans l'eau ou d'autres liquides. Ne jamais tenir le produit sous l'eau courante.



AVERTISSEMENT !
Risque de choc électrique ! Ne jamais utiliser un produit endommagé. Débrancher le produit de la prise secteur et contacter votre revendeur s'il est endommagé.

AVERTISSEMENT !
Risque de choc électrique ! Ne pas utiliser le produit avec les mains mouillées ou lorsque vous vous trouvez sur un sol mouillé.

AVERTISSEMENT !
Risque de blessures ! Éteindre le produit et le débrancher de l'alimentation électrique avant de le nettoyer et lorsqu'il n'est pas utilisé.

1. N'utilisez plus le produit s'il est tombé.
2. Avant de brancher la fiche sur l'alimentation électrique : Vérifiez que la tension et l'intensité correspondent aux indications figurant sur la plaque signalétique du produit.
3. Vérifiez régulièrement que la prise secteur et le cordon d'alimentation ne sont pas endommagés. Si le cordon d'alimentation est endommagé, il doit être remplacé par le fabricant, son service après vente ou des personnes de qualification similaire afin d'éviter un danger.
4. Protégez le cordon d'alimentation contre tout dommage. Ne le laissez pas pendre au-dessus de bords tranchants, ne le serrez pas et ne le pliez pas. Tenez le cordon d'alimentation à l'écart des surfaces chaudes et des flammes nues.

Fonctionnement

AVERTISSEMENT !
Risque de blessures !

Ne jamais utiliser le produit pour absorber
– l'eau et les autres liquides,
– les cendres brûlantes,
– tout matériau dont la température dépasse 40 °C
– des matériaux incandescents.

1. Débranchez le produit de l'alimentation électrique :
   - en cas de dysfonctionnement,
   - avant de fixer/changer des accessoires,
   - avant de nettoyer le produit,
   - si vous n'utilisez pas le produit pendant une longue période,
   - lors d'un orage, et
   - après chaque utilisation.
2. Débranchez le produit de l'alimentation électrique en tirant sur la fiche secteur, mais pas sur le cordon d'alimentation.
3. Les composants défectueux doivent toujours être remplacés par des pièces de rechange d'origine.
4. Ne pas obstruer les fentes d'aération pendant le fonctionnement. Risque de surchauffe et d'endommagement du produit.
5. Le produit est équipé d'un fusible thermique qui coupe automatiquement l'alimentation électrique en cas de surchauffe. Si cet équipement de sécurité provoque l'arrêt du produit, débranchez le produit de l'alimentation électrique et laissez-le refroidir. Une fois que le produit a refroidi, vous pouvez le brancher à l'alimentation électrique et l'utiliser normalement.

Nettoyage et stockage

AVERTISSEMENT !
Risque de blessures ! Débranchez le produit de l'alimentation électrique avant de le nettoyer et lorsqu'il n'est pas utilisé.

1. Protégez le produit, son cordon d'alimentation et sa prise secteur de la poussière, de la lumière directe du soleil, des gouttes et des éclaboussures d'eau.
2. Rangez le produit dans un endroit frais et sec, à l'abri de l'humidité et hors de portée des enfants.
3. Protégez le produit contre la chaleur. Ne placez pas le produit à proximité d'une flamme nue ou d'une source de chaleur telle qu'un poêle ou un appareil de chauffage.

5. DONNÉES TECHNIQUES

Modèle	1400DAC-20.5001
Puissance nominale (consommation électrique) :	1400 W
Tension nominale	220-240 V⎓, 50 Hz
Dépression en kPa	20,5 kPa (niveau de la turbine) 17 kPa (niveau du réservoir)
Débit d'aspiration	41 l/s (niveau de la turbine) 27 l/s (niveau du réservoir)
Longueur du cordon d'alimentation	4 m
Classe de protection	II / ⧈
Longueur du tuyau	Env. 1,1 m
Capacité du conteneur métallique	
Volume net	20 l

6. MONTAGE (LIVRET 2)

6.1 AVANT LA PREMIÈRE UTILISATION

AVERTISSEMENT ! Le produit et son emballage ne sont pas des jouets pour enfants ! Les enfants ne doivent pas être autorisés à jouer avec des sacs en plastique, des films plastiques et des pièces de petite taille ! Il existe un risque d'ingestion et d'étouffement !

1. L'utilisation d'un produit incomplet ou endommagé représente un danger pour les personnes et les biens.
2. Déballez toutes les pièces et retirez tous les matériaux d'emballage.
3. Assurez-vous que le contenu de la livraison est complet et qu'il n'est pas endommagé. Si vous constatez que des pièces sont manquantes ou endommagées, n'utilisez pas le produit et contactez votre revendeur.

6.2 AVANT UTILISATION

Raccordement du connecteur de soufflage au tuyau

1. Insérez le raccord du tuyau au maximum dans le connecteur de soufflage.
2. Tournez le raccord du tuyau dans le sens des aiguilles d'une montre jusqu'à ce qu'il soit complètement enclenché.
3. Vérifiez que le tuyau soit correctement installé en tirant légèrement sur le raccord du tuyau. Si le raccord du tuyau ne bouge pas, le tuyau est correctement raccordé.

Raccordement du connecteur d'aspiration au tuyau

1. Insérez le raccord du tuyau au maximum dans le connecteur d'aspiration
2. Tournez le raccord du tuyau dans le sens des aiguilles d'une montre jusqu'à ce qu'il soit complètement enclenché.
3. Vérifiez que le tuyau est correctement installé en tirant légèrement sur le raccord du tuyau. Si le raccord du tuyau ne bouge pas, le tuyau est correctement raccordé.

Déconnexion du tuyau
1. Déconnectez le tuyau du connecteur d'aspiration ou du connecteur de soufflage.
2. Tournez le raccord du tuyau dans le sens inverse des aiguilles d'une montre.
3. Retirez le raccord du tuyau.

Raccordement du tube en aluminium
- Insérez le tube en aluminium au maximum dans le raccord du tuyau.

Raccordement du suceur plat en aluminium
- Insérez le suceur plat en aluminium au maximum dans le raccord du tuyau.

Rangement du tube en aluminium
- Insérez le tube en aluminium au maximum dans l'orifice de rangement.

Rangement du suceur plat en aluminium
- Insérez le suceur plat en aluminium au maximum dans l'orifice de rangement.

Installation et retrait du couvercle du conteneur
- Installation du couvercle du conteneur :
  1. Placez le couvercle du conteneur sur le conteneur métallique.
  2. Verrouillez le couvercle du conteneur à l'aide des loquets.
- Retrait du couvercle du conteneur :
  1. Déverrouillez les loquets.
  2. Soulevez le couvercle pour le séparer du conteneur métallique.

6.3 MONTAGE - UTILISATION - FONCTIONNEMENT (LIVRET 2)

AVERTISSEMENT ! Risque de blessures !

1. N'aspirez pas les matériaux incandescents. Un matériau qui, vu de l'extérieur, semble avoir refroidi, peut encore être très chaud à l'intérieur. Les matériaux extraits chauds peuvent s'enflammer à nouveau lorsqu'ils se retrouvent dans le courant d'air.
2. Les cendres chaudes ne doivent pas être purgées avec de l'eau, car la différence soudaine de température peut être à l'origine de fissures dans la cheminée.
3. Attendre au moins 24 heures avant d'aspirer une cheminée, afin de s'assurer que le feu s'est éteint et que les cendres ont refroidi.

REMARQUE Placez l'interrupteur marche/arrêt sur **O** avant de raccorder à une alimentation électrique appropriée.
1. Branchez la prise secteur sur une alimentation électrique appropriée.
2. Mise sous tension du produit : Réglez l'interrupteur marche/arrêt de l'appareil sur **I**.
3. Mise hors tension du produit : Réglez l'interrupteur marche/arrêt de l'appareil sur **O**.

Vidage du conteneur métallique



Éteignez toujours le produit et débranchez la prise secteur de l'alimentation électrique avant d'effectuer des inspections, d'installer des accessoires ou de procéder à des réglages !

AVERTISSEMENT ! Risque de blessures ! Videz et nettoyez le produit avant et après utilisation afin d'éviter l'accumulation de matériaux pouvant présenter un risque d'incendie dans l'aspirateur.

· Retirez le couvercle du conteneur métallique (voir « Installation et retrait du couvercle du conteneur »). Videz le conteneur métallique.

Nettoyage du filtre plissé

REMARQUE Nettoyez le filtre plissé après chaque utilisation afin de préserver la pleine puissance d'aspiration du produit.

1. Branchez le raccord du tuyau sur le connecteur d'aspiration.
2. Insérez le tube en aluminium dans l'orifice de rangement du tube en aluminium.
3. Branchez la prise secteur sur une alimentation électrique appropriée.
4. Réglez l'interrupteur marche/arrêt de l'appareil sur **I**.
5. Appuyez sur le commutateur de nettoyage du filtre **3x** en le maintenant enfoncé pendant environ 4 secondes. De l'air est ainsi soufflé à travers le filtre plissé.

Remplacement du filtre plissé

AVERTISSEMENT !

1. Vérifiez régulièrement que le filtre plissé n'est pas endommagé ou déformé. Un filtre plissé endommagé ou déformé ne peut pas être nettoyé et doit être remplacé. Cela est nécessaire pour maintenir la fonctionnalité du produit et le protéger contre les dommages.
2. Utilisez uniquement des filtres de rechange provenant de notre entreprise ou de revendeurs agréés. Les filtres qui ne sont pas compatibles avec le produit peuvent entraîner des blessures et endommager le produit.

REMARQUE Le boîtier du filtre plissé doit appuyer sur l'interrupteur de sécurité. Dans le cas contraire, le produit ne fonctionne pas.

1. Réglez l'interrupteur marche/arrêt de l'appareil sur **O**
2. Débranchez la prise secteur de l'alimentation électrique.
3. Retirez le couvercle 1 du conteneur métallique (voir « Installation et retrait du couvercle du conteneur »).
4. Retournez le couvercle du conteneur.
5. Repliez les deux étriers du boîtier du filtre plissé vers le haut.
6. Soulevez le boîtier du filtre plissé pour le retirer du couvercle du conteneur.
7. Retirez le couvercle du filtre plissé.
8. Retirez le filtre plissé du boîtier du filtre plissé.
9. Insérez le nouveau filtre plissé dans le boîtier du filtre plissé.
10. Placez le couvercle du filtre plissé sur le filtre plissé.
11. Placez le boîtier du filtre plissé sur le fond du couvercle du conteneur.
12. Rabattez les deux étriers du boîtier du filtre plissé vers le bas. Le boîtier du filtre plissé est en place lorsque vous entendez un clic.

Remplacement du filtre de sortie

1. Réglez l'interrupteur marche/arrêt de l'appareil sur **O**.
2. Débranchez la prise secteur de l'alimentation électrique.
3. Poussez vers l'intérieur les crampons de verrouillage situés sur les côtés gauche et droit de la grille de sortie pour ouvrir la grille de sortie.
4. Retirez le filtre de sortie.
5. Insérez un nouveau filtre de sortie.
6. Remettez en place la grille de sortie.

6.4 MONTAGE - UTILISATION - NETTOYAGE ET ENTRETIEN (LIVRET 2)



Toujours éteindre le produit, débrancher la prise secteur de l'alimentation électrique et laisser le produit refroidir avant d'effectuer des travaux d'inspection, d'entretien et de nettoyage !



ATTENTION !

1. N'utilisez pas de produits nettoyants abrasifs ou agressifs, de brosses dures ou d'objets pointus pour nettoyer le produit ou ses accessoires. Risque d'endommagement du produit.
2. Ne laissez jamais de liquides pénétrer dans le produit.

1. Un nettoyage régulier et adéquat permet de garantir une utilisation sûre et de prolonger la durée de vie du produit.
2. Le produit doit toujours être maintenu propre, sec et exempt d'huile ou de graisse. Dépoussiérez le produit après chaque utilisation et avant le stockage.
3. Nettoyez le produit avec un chiffon sec. Utilisez une brosse douce pour les zones difficiles d'accès.
4. Ce produit ne contient aucune pièce pouvant être réparée par l'utilisateur. Contactez un centre de service agréé ou une personne qualifiée pour le faire vérifier et réparer.

6.5 MONTAGE - UTILISATION - STOCKAGE (LIVRET 2)

1. La température pour un stockage à long terme (supérieur à 3 mois) doit être comprise entre +10 °C et +30 °C avec une humidité relative maximale de 60 %.
2. Régler l'interrupteur marche/arrêt de l'appareil sur **O**. Débrancher la prise secteur de l'alimentation électrique. Laisser refroidir le produit.
3. Nettoyer le produit (voir « Nettoyage et entretien »).
4. Ranger les accessoires.
5. Ranger le produit et ses accessoires dans un endroit sombre, sec, à l'abri du gel et bien aéré.
6. Toujours ranger le produit dans un endroit non accessible par les enfants.

6.6 MONTAGE - UTILISATION - TRANSPORT (LIVRET 2)

1. Régler l'interrupteur marche/arrêt de l'appareil sur **O**. Débrancher la prise secteur de l'alimentation électrique. Laisser refroidir le produit.
2. Protégez le produit des impacts violents ou des fortes vibrations susceptibles de se produire lors du transport dans des véhicules.
3. Immobiliser le produit pour l'empêcher de glisser ou de tomber.

7. VUE ÉCLATÉE AVEC LISTE DES PIÈCES

7.1 VUE ÉCLATÉE

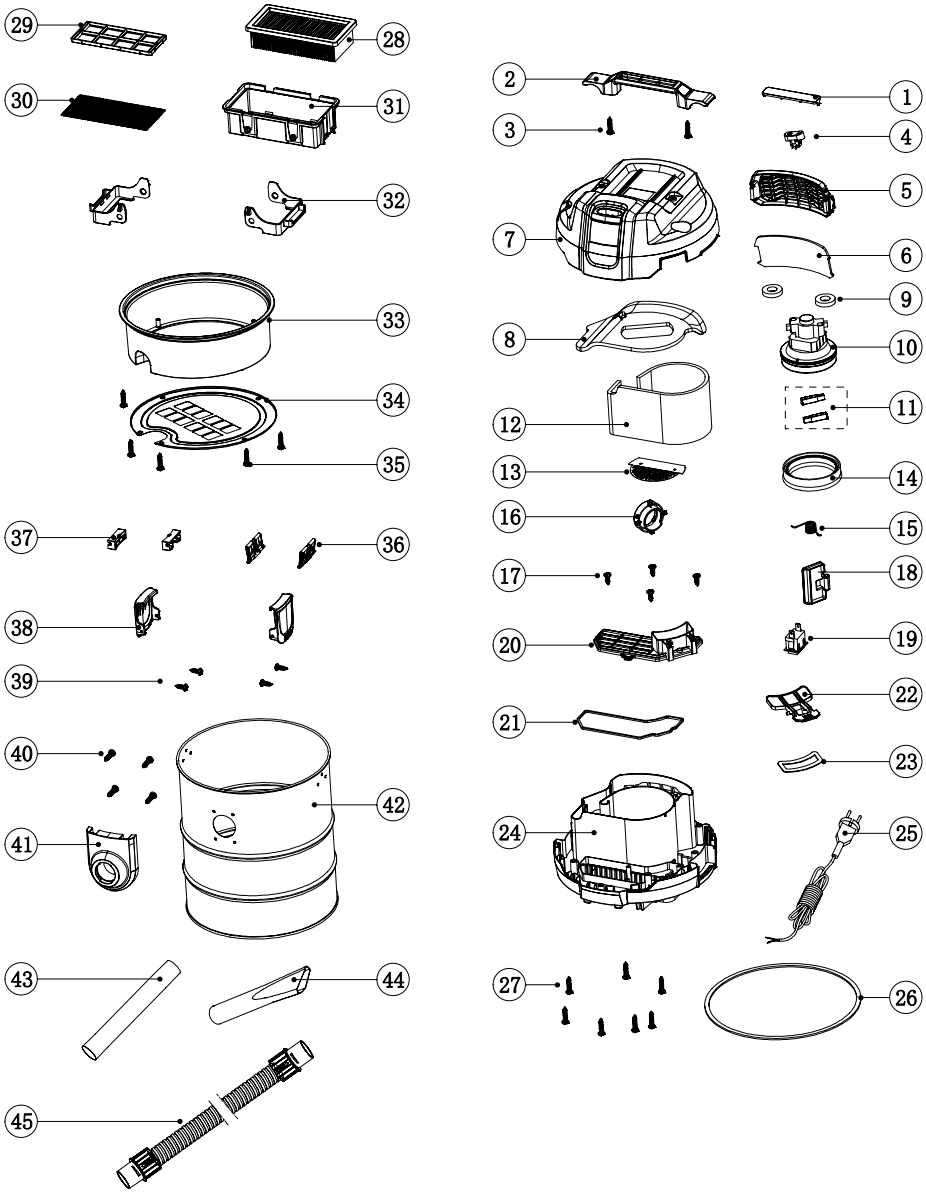

7.2 LISTE DES PIÈCES

1	Revêtement de la poignée
2	Poignée
3	Vis (X2)
4	Interrupteur
5	Grille de sortie
6	Filtre de sortie d'air
7	Capot
8	Mousse
9	Joint supérieur
10	Moteur
11	Brosse en carbone (X2)
12	Mousse d'insonorisation Éponge insonorisée
13	Plaque métallique
14	Joint inférieur
15	Ressort de torsion du déflecteur
16	Orifice de soufflage d'air
17	Vis (X4)
18	Soupape de soufflage
19	Interrupteur de sécurité
20	Plaque de recouvrement du conduit d'air
21	Bande d'étanchéité
22	Bouton de dépoussiérage
23	Adhésif
24	Couvercle du cylindre
25	Câble d'alimentation
26	Bande d'étanchéité
27	Vis (X7)
28	Filtre
29	Cadre de support de filtre
30	Treillis métallique carré
31	Cadre de filtre
32	Poignée du filtre (X2)
33	Protection anti-poussière
34	Plaque métallique
35	Vis à tête fraisée (X5)
36	Bloc de connexion de verrouillage (X2)
37	Siège fixe à boucle de verrouillage (X2)
38	Étrier de cuve (X2)
39	Vis (X4)
40	Vis (X4)
41	Orifice d'aspiration
42	Réservoir
43	SUCEUR PLAT en aluminium
44	Tube en aluminium
45	Tuyau métallique

8. DÉPANNAGE

Panne	Cause possible	Action
Le produit ne fonctionne pas.	La fiche d'alimentation n'est pas branchée à la prise de courant.	Brancher la prise secteur sur une alimentation électrique appropriée.
La puissance d'aspiration est réduite et le produit n'aspire aucune saleté.	Le conteneur métallique est plein.	Vider le conteneur métallique (voir Livret 2 : « Vidage du conteneur métallique »).
	Le passage de l'air est obstrué.	Vérifier si les éléments suivants sont obstrués et retirer les objets obstruants : - Conteneur métallique - Tuyau
	Le filtre plissé est obstrué.	Nettoyer le filtre plissé (voir Livret 2 : « Nettoyage du filtre plissé »).
La puissance d'aspiration est réduite même après nettoyage du filtre plissé. *	Le filtre plissé est endommagé.	Remplacer le filtre plissé (voir Livret 2 : « Remplacement du filtre plissé »)
Le produit surchauffe.	Le filtre plissé est obstrué.	Nettoyer le filtre plissé (voir Livret 2 : « Nettoyage du filtre plissé »).
	Le filtre de sortie est obstrué.	Éliminer l'obstruction ou remplacer le filtre de sortie (voir Livret 2 : « Remplacement du filtre de sortie »).
De la poussière s'échappe du produit.	Le couvercle du conteneur n'est pas correctement installé.	Installer correctement le couvercle du conteneur (voir Livret 2 : « Installation et retrait du couvercle du conteneur »).

9. MISE AU REBUT ET RECYCLAGE



Pour contribuer à la protection de l'environnement, veuillez mettre le produit au rebut de manière appropriée lorsqu'il a atteint la fin de sa durée de vie utile et ne le jetez pas avec les ordures ménagères. Les informations relatives aux points de collecte et à leurs heures d'ouverture sont disponibles auprès des autorités locales.

10. GARANTIE

Les produits Dexter sont conçus selon les standards de qualité des produits grand public les plus exigeants.
Ce produit est couvert par une garantie de 5 ans à compter de la date d'achat. Cette garantie couvre tous les défauts de fabrication ou de matériel.
En cas de panne, reportez-vous d'abord à la page de résolution de problèmes (problèmes et solutions) de la brochure ; si le problème persiste, adressez-vous au magasin le plus proche.
Votre magasin fera tout son possible pour résoudre le problème.
Les réparations et les remplacements de pièces ne prolongent pas la durée de la garantie initiale.
Les pannes résultant de l'usure normale ou d'une mauvaise utilisation du produit ne sont pas couvertes par la garantie. Cela concerne notamment les interrupteurs, le disjoncteur de sécurité et les moteurs, en cas d'usure.
Veuillez noter qu'il existe des conditions de garantie spécifiques pour certains pays.
En cas de doute, veuillez vérifier auprès de votre point de vente.

Pour que les réclamations relatives à la garantie soient prises en compte, les éléments suivants sont nécessaires :

- Fournir une preuve d'achat.
- Qu'aucune réparation et/ou aucun changement de pièces n'ait été effectué par un tiers.
- Que le problème ne soit pas dû à l'usure normale.
- Que les travaux d'entretien et de réparation nécessaires aient été effectués correctement.
- Qu'il n'y ait pas eu de forçage, de manipulation incorrecte, d'utilisation non autorisée ou d'accident.
- Qu'il n'y ait pas eu de détérioration due à une surchauffe résultant de l'obstruction du bloc ventilateur.
- Qu'aucun travail n'ait été effectué sur le produit par une personne non qualifiée et qu'aucune réparation inadaptée n'ait été tentée.
- Que l'outil n'ait jamais été démonté ou ouvert.
- Que l'outil n'ait jamais été placé dans un environnement humide (rosée, pluie, immersion dans l'eau, etc.).
- Qu'aucune pièce non conforme n'ait été utilisée (pièces non fabriquées par DEXTER), alors qu'elles s'avèrent être à l'origine de la détérioration.
- Que l'outil n'ait pas été utilisé de manière inadaptée (surcharge de l'outil, ou utilisation d'accessoires non homologués).
- Qu'aucun dommage ne soit dû à des causes externes ou à des corps étrangers tels que du sable ou des pierres.
- Qu'aucun dommage n'ait été causé par le non-respect des recommandations de sécurité et des instructions d'utilisation.

Le produit doit être utilisé dans des conditions d'utilisation normales et non à des fins professionnelles.
Sont donc exclus de cette garantie les produits utilisés par les entreprises, les autorités locales ainsi que les sociétés proposant une location d'équipement payante ou gratuite.

INTRODUCCIÓN

Gracias por elegir este producto. Al diseñar y fabricar nuestros productos, nos esforzamos al máximo para garantizar una excelente calidad que satisfaga las necesidades de los usuarios.



IMPORTANTE: DEBERÁ GUARDARSE PARA FUTURAS CONSULTAS. LEA CON ATENCIÓN

¡IMPORTANTE! PARA OBTENER LOS MEJORES RESULTADOS DE ESTE PRODUCTO AL MONTARLO, USARLO Y OCUPARSE DE SU MANTENIMIENTO, LE RECOMENDAMOS QUE LEA CUIDADOSAMENTE ESTE MANUAL DEL USUARIO ANTES DE USAR EL PRODUCTO. PRESTE ATENCIÓN A LAS ADVERTENCIAS BÁSICAS RELATIVAS A LA SEGURIDAD EN ESTE MANUAL Y CONSÉRVELO PARA FUTURAS CONSULTAS.

1. USO PREVISTO PARA ASPIRAR CENIZAS FRÍAS

Le felicitamos por la compra de su nuevo producto. Ha elegido un producto de alta calidad. Las instrucciones de uso forman parte del producto. Contienen información importante sobre la seguridad, la utilización y la eliminación. Antes de utilizar el producto, familiarícese con toda la información de seguridad y las instrucciones de uso. Emplee el producto únicamente según se describe y para las aplicaciones especificadas. Si cediera el producto a otra persona, asegúrese de entregarle también toda la documentación.

1.1 USO PREVISTO

¡ADVERTENCIA!

· "Ceniza fría" es la ceniza enfriada durante un tiempo suficiente para no contener ningún rescoldo en su interior. Esto puede confirmarse examinando si existen bolsas de brasas en la ceniza mediante herramientas metálicas antes de utilizar el producto. La ceniza fría no emite ningún calor reconocible.
· ¡Aspire únicamente cenizas de combustibles admitidos!

1. Este producto está concebido para aspirar cenizas frías con una temperatura no superior a 40 °C y otros pequeños objetos fríos de chimeneas, estufas de carbón, ceniceros o parrillas de barbacoa.
2. El producto no es adecuado para aspirar los siguientes materiales:
   · Líquidos
   · Hollín y brasas incandescentes
   · Polvo de cemento, yeso y cal
   · Cualquier material que sea combustible, explosivo o constituya un peligro para la salud
   · Calderas de calefacción y hornos de combustión de gasóleo
3. Cualquier otro uso o modificación del producto se considerará como un uso inadecuado y podría ocasionar riesgos como la muerte, lesiones personales y daños materiales. El fabricante no se responsabilizará de ningún daño causado por un uso inadecuado. El producto está diseñado exclusivamente para uso doméstico. El producto no está diseñado para uso comercial. La boquilla para hendiduras no es adecuada para limpiar alfombras.

1.2 ÁMBITO DE ENTREGA

Después de desembalar el producto, compruebe si la entrega está completa y si todas las piezas están en perfecto estado. Retire todos los materiales de embalaje antes de su uso.
1 tapa del depósito (incluye el sistema de accionamiento del motor y la carcasa)
1 depósito metálico
1 manguera
1 filtro plisado con cubierta (preinstalado)
1 filtro de salida (preinstalado)
1 tubo de aluminio
1 boquilla de aluminio para hendiduras

2. SÍMBOLOS

	Lea el manual de instrucciones.
	Apague el producto y desconéctelo de la red eléctrica antes de sustituir accesorios o limpiarlo y cuando no lo utilice.
	**¡PELIGRO!** Este símbolo, en combinación con la palabra de aviso “Peligro”, indica un peligro de alto riesgo que, si no se evita, podría causar la muerte o lesiones graves.
	**¡ADVERTENCIA!** Este símbolo, en combinación con la palabra de aviso “Advertencia”, indica un peligro de riesgo medio que, de no evitarse, podría causar la muerte o lesiones graves.
	**PRECAUCIÓN:** Este símbolo, en combinación con la palabra de aviso “Precaución”, indica un peligro de bajo riesgo que, si no se evita, podría provocar lesiones leves o moderadas.
	**¡ATENCIÓN!** Este símbolo con la palabra de aviso “Atención” indica un posible daño material.
	Peligro: ¡Riesgo de descarga eléctrica!
	Peligro: Riesgo de incendio / materiales inflamables
	Utilice el producto únicamente en espacios interiores secos.
	Símbolo de un producto de Clase de protección II.
	Corriente alterna / tensión.
	No aspire materiales incandescentes.
	No aspire cenizas encendidas.
	Aspire únicamente cenizas frías con una temperatura máxima de 40 °C.
	No aspire agua ni ningún tipo de líquido.
	Bloqueado
	Desbloqueado
	Información de seguridad Instrucciones de uso
	La marca CE indica la conformidad con las directivas pertinentes de la UE aplicables a este producto.

3. CARACTERÍSTICAS DE SEGURIDAD

El interruptor de seguridad 14 situado en la parte inferior de la tapa del depósito 1 impide el funcionamiento del producto cuando la carcasa del filtro plisado 18 no está instalada.

4. INSTRUCCIONES DE SEGURIDAD

ANTES DE UTILIZAR EL PRODUCTO, FAMILIARÍCESE CON TODA LA INFORMACIÓN DE SEGURIDAD Y LAS INSTRUCCIONES DE USO. SI TRASPASARA ESTE PRODUCTO A OTRAS PERSONAS, ENTRÉGUELES TAMBIÉN TODA LA DOCUMENTACIÓN.

En caso de daños derivados del incumplimiento de las presentes instrucciones de funcionamiento, la garantía quedará invalidada. No se aceptará ninguna responsabilidad por daños indirectos. En caso de daños materiales o lesiones personales causados por el uso incorrecto o el incumplimiento de las instrucciones de seguridad, no se aceptará ningún tipo de responsabilidad.

4.1 ADVERTENCIAS DE SEGURIDAD GENERALES

Niños y personas con limitaciones



¡ADVERTENCIA! ¡PELIGRO DE MUERTE Y ACCIDENTES PARA BEBÉS Y NIÑOS! No deje nunca a los niños sin supervisión con el material de embalaje. El material de embalaje representa un peligro de asfixia. Los niños suelen subestimar los peligros.

1. Este aparato podrá ser utilizado por niños mayores de 8 años y por personas con discapacidades físicas, sensoriales o mentales, o que no cuenten con la experiencia y los conocimientos necesarios, siempre que estén supervisados o hayan sido instruidos sobre el uso seguro del aparato y entiendan los peligros que conlleva.
2. No deberá permitirse que los niños jueguen con el aparato.
3. Las operaciones de limpieza y de mantenimiento por parte del usuario no podrán ser realizadas por niños sin supervisión.

Este aparato está concebido para aspirar cenizas frías de lares, chimeneas, hornos, ceniceros y otras áreas de acumulación de cenizas.

ADVERTENCIA! ¡Riesgo de incendio!
– No recoja cenizas calientes, incandescentes o ardientes. Recoja únicamente cenizas frías.
– El depósito de polvo deberá vaciarse y limpiarse antes y después de cada uso.
– No utilice bolsas de papel para el polvo ni bolsas fabricadas con materiales inflamables similares.
– No use ningún otro tipo de aspirador para aspirar cenizas.
– No apoye el aspirador de cenizas sobre superficies inflamables o de polímero, incluyendo alfombras o moquetas y baldosas de linóleo de vinilo.

Uso previsto

¡ADVERTENCIA! ¡Riesgo de lesiones! El uso indebido podría resultar en lesiones. Utilice este producto únicamente de acuerdo con las presentes instrucciones. No intente modificar el producto en ningún modo.

Seguridad eléctrica

¡PELIGRO! ¡Riesgo de descarga eléctrica! No intente reparar nunca el producto por su cuenta. En caso de avería, las reparaciones deberán ser realizadas únicamente por personal cualificado.

¡ADVERTENCIA! ¡Riesgo de descarga eléctrica! No sumerja los componentes eléctricos del producto en agua u otros líquidos. No coloque nunca el producto bajo el grifo.

¡ADVERTENCIA! ¡Riesgo de descarga eléctrica! No utilice nunca un producto dañado. Desconecte el producto de la toma de corriente y póngase en contacto con su distribuidor si este estuviera dañado.

¡ADVERTENCIA! ¡Riesgo de descarga eléctrica! No utilice el producto con las manos mojadas o sobre un suelo mojado.

¡ADVERTENCIA! ¡Riesgo de lesiones! Apague el producto y desconéctelo de la alimentación eléctrica antes de limpiarlo y cuando no lo utilice.

1. No vuelva a usar el producto si este se hubiera caído.
2. Antes de conectar el enchufe a la alimentación eléctrica: Compruebe que la tensión y la corriente nominal se correspondan con los datos de alimentación que figuran en la etiqueta de características del producto.
3. Compruebe periódicamente que el enchufe y el cable de alimentación no estén dañados. Si el cable de alimentación estuviera dañado, deberá ser reemplazado por el fabricante, su agente de servicio técnico o una persona de cualificación similar con el fin de evitar situaciones de peligro.
4. Proteja el cable de alimentación contra daños. No deje que cuelgue sobre aristas vivas y no lo comprima ni lo doble. Mantenga el cable de alimentación alejado de superficies calientes y de llamas abiertas.

Funcionamiento

¡ADVERTENCIA! ¡Riesgo de lesiones!

No utilice nunca el producto para aspirar
— agua y otros líquidos,
— cenizas encendidas,
— cualquier material con una temperatura superior a 40 °C,
— materiales incandescentes.

1. Desconecte el producto de la alimentación eléctrica
   — cuando se produzca un fallo de funcionamiento,
   — antes de acoplar o cambiar accesorios,
   — antes de limpiar el producto,
   — si no fuera a utilizar el producto durante mucho tiempo,
   — durante una tormenta y
   — después de cada uso.
2. Desconecte el producto de la alimentación eléctrica tirando del enchufe y no del cable de alimentación.
3. Los componentes defectuosos deberán sustituirse siempre por repuestos originales.
4. No obstruya las ranuras de ventilación durante el funcionamiento. Riesgo de sobrecalentamiento y de daños al producto.
5. El producto está equipado con un fusible térmico que corta automáticamente la alimentación si el producto se sobrecalentara. Si esta función de seguridad hubiera apagado el producto, desconéctelo de la toma de corriente y deje que se enfríe. Una vez que el producto se haya enfriado, podrá conectarlo a la alimentación y utilizarlo con normalidad.

Limpieza y almacenamiento

¡ADVERTENCIA! ¡Riesgo de lesiones! Desconecte el producto de la alimentación eléctrica antes de los trabajos de limpieza y cuando no lo utilice.

1. Proteja el producto, el cable de alimentación y el enchufe del polvo, la luz solar directa y las salpicaduras de agua.
2. Almacene el producto en un lugar fresco, seco, protegido de la humedad y fuera del alcance de los niños.
3. Proteja el producto del calor. No coloque el producto cerca de llamas abiertas o fuentes de calor como, por ejemplo, estufas o aparatos de calefacción.

5. DATOS TÉCNICOS

Modelo	1400DAC-20.5001
Potencia nominal de entrada (consumo eléctrico):	1400 W
Tensión nominal de entrada	220-240 V~, 50 Hz
Depresión en kPa	20,5 kPa (nivel de la turbina) 17 kPa (nivel del depósito)
Índice de succión	41 l/s (nivel de la turbina) 27 l/s (nivel del depósito)
Longitud del cable de alimentación	4 m
Clase de protección	II / ⧈
Longitud de la manguera	Aprox. 1,1 m
Capacidad del depósito metálico	
Volumen neto	20 l

6. MONTAJE (FOLLETO 2)

6.1 ANTES DEL PRIMER USO

¡ADVERTENCIA! El producto y el embalaje no son juguetes para niños. Los niños no deberán jugar con bolsas de plástico, láminas ni piezas pequeñas. Existe peligro de atragantamiento y asfixia.

1. El uso de un producto incompleto o dañado representa un peligro para las personas y los bienes.
2. Desembale todas las piezas y retire todos los materiales de embalaje.
3. Asegúrese de que el contenido de la entrega esté completo y no presente daños. Si observara que faltan piezas o hubiera piezas dañadas, no utilice el producto y póngase en contacto con su distribuidor.

6.2 ANTES DE USAR

Conexión de la manguera para soplado

1. Inserte completamente la conexión de la manguera en la conexión del soplador.
2. Gire el acoplador de la manguera en el sentido de las agujas del reloj hasta que quede totalmente encajado.
3. Compruebe si la manguera está instalada correctamente tirando ligeramente del acoplador de la manguera. Si el acoplador de la manguera no se mueve, la manguera estará conectada correctamente.

Conexión de la manguera para aspiración

1. Introduzca totalmente la conexión de la manguera en la conexión de succión.
2. Gire el acoplador de la manguera en el sentido de las agujas del reloj hasta que quede totalmente encajado.
3. Compruebe si la manguera está instalada correctamente tirando ligeramente del acoplador de la manguera. Si el acoplador de la manguera no se mueve, la manguera estará conectada correctamente.

Desconexión de la manguera

1. Desconecte la manguera del conector de aspiración o del conector de soplado.
2. Gire el acoplador de la manguera en el sentido contrario al de las agujas del reloj.
3. Tire del acoplador de la manguera para extraerlo.

Conexión del tubo de aluminio
- Introduzca totalmente el tubo de aluminio en la conexión de la manguera.

Conexión de la boquilla de aluminio para hendiduras
- Inserte completamente la boquilla de aluminio para hendiduras en la conexión de la manguera.

Almacenamiento del tubo de aluminio
- Inserte por completo el tubo de aluminio en el puerto de almacenamiento.

Almacenamiento de la boquilla de aluminio para hendiduras
- Introduzca por completo la boquilla de aluminio para hendiduras en el puerto de almacenamiento.

Fijación y retirada de la tapa del depósito
- Fijación de la tapa del depósito:
  1. Coloque la tapa del depósito sobre el depósito metálico.
  2. Bloquee la tapa del depósito en su lugar con los pestillos.
- Retirada de la tapa del depósito:
  1. Desbloquee los pestillos.
  2. Retire la tapa del depósito metálico.

6.3 MONTAJE - USO - FUNCIONAMIENTO (FOLLETO 2)

¡ADVERTENCIA! ¡Riesgo de lesiones!

1. No aspire materiales incandescentes. Aunque un material parezca haberse enfriado por fuera, podría seguir estando muy caliente por dentro. El material caliente extraído podría prenderse de nuevo ante una corriente de aire.
2. Las cenizas calientes no deberán apagarse con agua, ya que la diferencia de temperatura repentina podría provocar roturas en la chimenea.
3. Espere al menos 24 horas antes de aspirar una chimenea para asegurarse de que el fuego se haya apagado por completo y la ceniza se haya enfriado.

NOTA Coloque el interruptor de encendido/apagado en la posición **0** antes de conectar la alimentación adecuada.
1. Conecte el enchufe a una toma de corriente adecuada.
2. Encendido del producto: coloque el interruptor de encendido/apagado en la posición **I**.
3. Apagado del producto: coloque el interruptor de encendido/apagado en la posición **0**.

Vaciado del depósito metálico

Apague siempre el producto y desconecte el enchufe de la toma de corriente antes de realizar inspecciones, instalar accesorios o realizar ajustes.

¡ADVERTENCIA! ¡Riesgo de lesiones! Vacíe y limpie el producto antes y después de usarlo para evitar la acumulación de materiales que pudieran suponer un riesgo de incendio en el interior del aspirador.

- Retire la tapa del depósito metálico (véase “Fijación y retirada de la tapa del depósito”). Vacíe el depósito metálico.

Limpieza del filtro plisado

NOTA Limpie el filtro plisado después de cada uso para preservar toda la potencia de aspiración del producto.

1. Conecte el acoplador de la manguera al conector de aspiración.
2. Inserte el tubo de aluminio en el orificio de almacenamiento del tubo de aluminio.
3. Conecte el enchufe a una toma de corriente adecuada.
4. Coloque el interruptor de encendido/apagado en la posición **I**.
5. Pulse y mantenga pulsado el interruptor de limpieza del filtro **3 veces** durante aprox. 4 segundos. Esto soplará aire a través del filtro plisado.

Sustitución del filtro plisado

¡ADVERTENCIA!

1. Compruebe periódicamente que el filtro plisado no presente daños ni deformaciones. Un filtro plisado dañado o deformado no podrá limpiarse y deberá sustituirse. Esto es necesario para mantener la funcionalidad del producto y protegerlo de posibles daños.
2. Utilice únicamente filtros de repuesto de nuestra empresa o de distribuidores autorizados. Los filtros que no sean compatibles con el producto podrían provocar lesiones personales y daños en el producto.

NOTA La carcasa del filtro plisado deberá presionar hacia abajo el interruptor de seguridad. De lo contrario, el producto no funcionará.

1. Coloque el interruptor de encendido/apagado en la posición **O**
2. Desconecte el enchufe de la toma de corriente.
3. Retire la tapa 1 del depósito metálico (véase “Fijación y retirada de la tapa del depósito”).
4. Dé la vuelta a la tapa del depósito.
5. Doble hacia arriba los dos soportes de la carcasa del filtro plisado.
6. Levante la carcasa del filtro plisado de la tapa del depósito.
7. Retire la cubierta del filtro plisado.
8. Retire el filtro plisado de la carcasa.
9. Inserte el nuevo filtro plisado en la carcasa.
10. Coloque la cubierta del filtro plisado sobre el filtro plisado.
11. Coloque la carcasa del filtro plisado en la parte inferior de la tapa del depósito.
12. Doble hacia abajo los dos soportes de la carcasa del filtro plisado. La carcasa del filtro plisado estará fijada cuando oiga un clic.

Sustitución del filtro de salida

1. Coloque el interruptor de encendido/apagado en la posición **O**.
2. Desconecte el enchufe de la toma de corriente.
3. Presione hacia dentro las abrazaderas de bloqueo del lado izquierdo y derecho de la rejilla de salida para abrirla.
4. Retire el filtro de salida.
5. Inserte un nuevo filtro de salida.
6. Vuelva a instalar la rejilla de salida.

6.4 MONTAJE - USO - LIMPIEZA Y CUIDADO (FOLLETO 2)



Apague siempre el producto, desconecte el enchufe de la toma de corriente y deje que se enfríe antes de realizar cualquier tarea de inspección, mantenimiento o limpieza.



¡ATENCIÓN!

1. No utilice productos de limpieza abrasivos o agresivos, cepillos duros u objetos afilados para limpiar el producto o sus accesorios. Riesgo de daños al producto.
2. No permita nunca que penetren líquidos en el producto.

1. La limpieza periódica y adecuada contribuirá a garantizar un uso seguro y a prolongar la vida útil del producto.
2. El producto deberá mantenerse siempre limpio, seco y libre de aceite o grasa. Elimine el polvo del producto después de cada uso y antes del almacenamiento.
3. Limpie el producto con un paño seco. Utilice una brocha suave para las zonas de difícil acceso.
4. Este producto no contiene piezas que puedan ser reparadas por parte del usuario. Póngase en contacto con un centro de servicio autorizado o con una persona con cualificación similar para que lo revisen y reparen.

6.5 MONTAJE - USO - ALMACENAMIENTO (FOLLETO 2)

1. La temperatura para un almacenamiento prolongado (más de 3 meses) debería ser de entre +10 °C y +30 °C con una humedad relativa máxima del 60 %.
2. Coloque el interruptor de encendido/apagado en la posición **0**. Desconecte el enchufe de la toma de corriente. Deje que el producto se enfríe.
3. Limpie el producto (véase “Limpieza y cuidado”).
4. Almacene los accesorios.
5. Guarde el producto y sus accesorios en un lugar oscuro, seco, protegido de las heladas y bien ventilado.
6. Guarde siempre el producto en un lugar inaccesible para los niños.

6.6 MONTAJE - USO - TRANSPORTE (FOLLETO 2)

1. Coloque el interruptor de encendido/apagado en la posición **0**. Desconecte el enchufe de la toma de corriente. Deje que el producto se enfríe.
2. Proteja el producto de cualquier impacto violento o vibraciones fuertes que pudieran producirse durante el transporte en vehículos.
3. Proteja el producto para evitar que se resbale o se caiga.

7. DESPIECE CON LISTA DE PIEZAS

7.1 DESPIECE

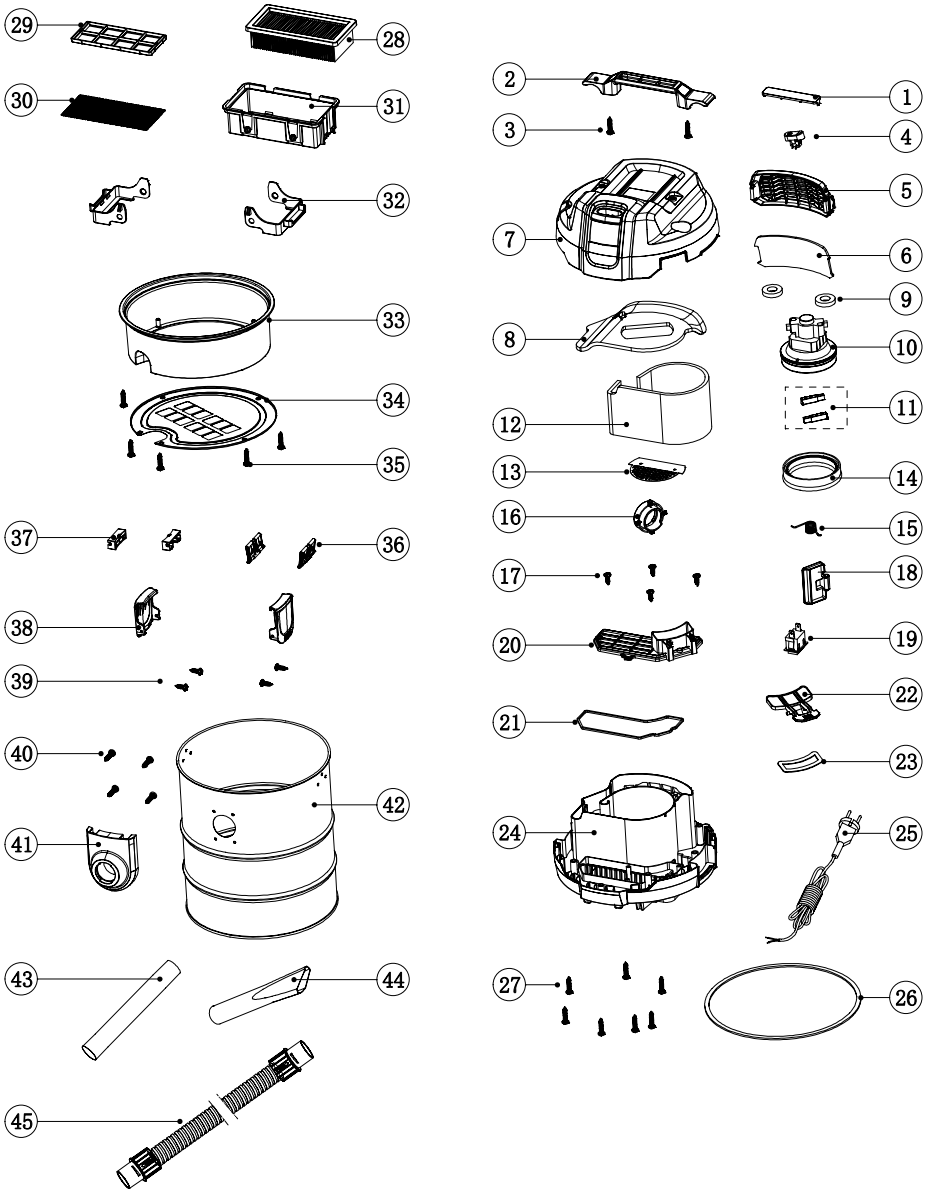

7.2 LISTA DE PIEZAS

1	Cubierta de la empuñadura
2	Empuñadura
3	Tornillo (2 unidades)
4	Interruptor
5	Rejilla de salida
6	Filtro de salida de aire
7	Cubierta del cabezal
8	Esponja
9	Junta superior
10	Motor
11	Escobilla de carbono (x2)
12	Esponja de aislamiento acústico
13	Placa metálica
14	Junta inferior
15	Muelle de torsión de deflector
16	Puerto de soplado de aire

17	Tornillo (4 unidades)
18	Válvula de soplado
19	Interruptor de seguridad
20	Placa de cubierta del conducto de aire
21	Banda de sellado
22	Botón sacudidor de polvo
23	Parche
24	Cubierta del barril
25	Cable de alimentación
26	Banda de sellado
27	Tornillo (7 unidades)
28	Filtro
29	Bastidor de soporte del filtro
30	Malla metálica cuadrada
31	Bastidor del filtro
32	Asa del filtro (2 unidades)

33	Guardapolvo
34	Placa metálica
35	Tornillo avellanado (5 unidades)
36	Bloque de conexión de bloqueo (2 unidades)
37	Asiento fijado con hebilla de bloqueo (2 unidades)
38	Hebilla de cubo (2 unidades)
39	Tornillo (4 unidades)
40	Tornillo (4 unidades)
41	Puerto de succión
42	Depósito
43	Boquilla de aluminio para hendiduras
44	Tubo de aluminio
45	Manguera metálica

8. RESOLUCIÓN DE PROBLEMAS

Fallo	Causa probable	Acción
El producto no funciona.	El enchufe de alimentación no está conectado a la alimentación eléctrica.	Conecte el enchufe a una toma de corriente adecuada.
La potencia de aspiración es reducida y el producto no aspira la suciedad.	El depósito metálico está lleno.	Vacíe el depósito metálico (véase el Folleto 2: "Vaciado del depósito metálico").
	La trayectoria del aire está bloqueada.	Compruebe si hay obstrucciones en las siguientes piezas y elimínelas: - Depósito metálico - Manguera
	El filtro plisado está obstruido.	Limpie el filtro plisado (véase el Folleto 2: "Limpieza del filtro plisado").
La potencia de aspiración es reducida incluso después de limpiar el filtro plisado.*	El filtro plisado está dañado.	Sustituya el filtro plisado (véase el Folleto 2: "Sustitución del filtro plisado")
El producto se sobrecalienta.	El filtro plisado está obstruido.	Limpie el filtro plisado (véase el Folleto 2: "Limpieza del filtro plisado").
	El filtro de salida está obstruido.	Retire la obstrucción o sustituya el filtro de salida (véase el Folleto 2: "Sustitución del filtro de salida").
Sale polvo del producto.	La tapa del depósito no se ha instalado correctamente.	Instale correctamente la tapa del depósito (véase el Folleto 2: "Fijación y retirada de la tapa del depósito").

9. ELIMINACIÓN Y RECICLAJE



Para ayudar a proteger el medioambiente, deseche el producto correctamente cuando haya llegado al final de su vida útil y no en la basura doméstica. Podrá obtener información sobre los puntos de recogida y sus horarios de apertura en su ayuntamiento.

10. GARANTÍA

Los productos Dexter están diseñados de acuerdo con los estándares de calidad más exigentes para productos destinados al público en general.
Este producto está cubierto por una garantía de 5 años a contar desde la fecha de compra. Dicha garantía cubre todos los defectos de fabricación o materiales.
En caso de avería, consulte en primer lugar la página de resolución de problemas (problemas y soluciones) del manual. Si el problema persistiera, consulte a su tienda más cercana.
El personal de su tienda hará todo lo posible para resolver el problema.
La reparación y la sustitución de piezas no ampliarán la duración del período de garantía inicial.
Las averías resultantes del desgaste y la rotura normales o del uso inadecuado del producto no estarán cubiertas por la garantía. Esto incluye, entre otras cosas, los interruptores, el disyuntor del circuito de seguridad y los motores, en caso de desgaste.
Tenga en cuenta que no existen términos de garantía específicos para ciertos países.
En caso de duda, consulte con su punto de venta.
Para que se tengan en cuenta las reclamaciones relativas a la garantía, será necesario lo siguiente:

- Proporcionar un comprobante de compra.
- Que no se hayan realizado reparaciones ni cambios de piezas por parte de un tercero.
- Que el problema no esté relacionado con el desgaste y la rotura normales.
- Que se hayan llevado a cabo correctamente las operaciones de mantenimiento y de reparación necesarias.
- Que no haya existido funcionamiento forzado, manipulación inadecuada, uso no autorizado ni accidentes.
- Que no se haya producido ningún deterioro debido al sobrecalentamiento resultante del atasco del bloque del ventilador.
- Que no se hayan llevado a cabo trabajos en el producto por parte de una persona no cualificada, y que no se hayan realizado reparaciones incorrectas.
- Que no se haya desmontado ni abierto la herramienta.
- Que la herramienta no haya estado expuesta a un entorno húmedo (rocío, lluvia, sumergida en agua...).
- Que no se hayan utilizado piezas incorrectas o piezas no fabricadas por Dexter, y que demuestren ser la causa del deterioro.
- Que la herramienta no se haya usado inapropiadamente (sobrecarga de la misma o uso de accesorios no homologados).
- Que no se hayan producido daños resultantes de causas externas o cuerpos extraños, como pueden ser arena o piedras.
- Que no se hayan producido daños resultantes del incumplimiento de las recomendaciones de seguridad y las instrucciones de uso.

El producto deberá utilizarse en circunstancias de uso normales y con fines no profesionales.
Por lo tanto, quedan excluidos de esta garantía los productos utilizados por empresas y autoridades locales, así como por empresas que ofrezcan alquileres de pago o préstamo gratuito de equipos.

INTRODUÇÃO

Agradecemos por escolher este produto. Ao concebermos e fabricarmos os nossos produtos, dedicamos todos os nossos esforços para assegurar uma qualidade excelente que satisfaça as necessidades dos utilizadores.



IMPORTANTE, A GUARDAR PARA REFERÊNCIA FUTURA: LEIA ATENTAMENTE

IMPORTANTE! A FIM DE OBTER A MÁXIMA SATISFAÇÃO COM ESTE PRODUTO AQUANDO DA SUA INSTALAÇÃO, UTILIZAÇÃO E MANUTENÇÃO,RECOMENDAMOS LER ATENTAMENTE ESTE MANUAL DO UTILIZADOR ANTES DE UTILIZAR O PRODUTO. PRESTE ATENÇÃO AOS AVISOS BÁSICOS RELATIVOS À SEGURANÇA NESTE MANUAL E GUARDE-O PARA FUTURA REFERÊNCIA FUTURA.

1. UTILIZAÇÃO PRETENDIDA PARA O ASPIRADOR DE CINZA FRIA

Parabéns pela aquisição do seu novo produto. Escolheu um produto de alta qualidade. As instruções de utilização fazem parte do produto. Contêm informações importantes relativas à segurança, à utilização e à eliminação do produto. Antes de o utilizar, familiarize-se com todas as informações de segurança e instruções de utilização. Utilize o produto apenas como descrito e para as aplicações especificadas. Se der o produto para outra pessoa, certifique-se de que lhe entrega também toda a documentação que o acompanha.

1.1 UTILIZAÇÃO PRETENDIDA



AVISO!

· As "cinzas frias" são cinzas arrefecidas durante um período suficiente, sem quaisquer brasas remanescentes no seu interior. Este facto pode ser confirmado verificando a possível remanescência de brasas nas cinzas antes de utilizar o produto, com a ajuda de ferramentas metálicas. Cinzas frias não emitem qualquer calor reconhecível.
· Aspire apenas cinzas de combustíveis admissíveis!

1. Este produto destina-se a remover cinzas frias com temperatura inferior a 40 °C e outros pequenos objetos frios de chaminés, fogões a lenha, cinzeiros ou grelhas de churrasco.
2. Este produto não é adequado para aspirar os seguintes materiais:
   · Líquidos
   · Fuligem e brasas incandescentes
   · Cimento, gesso e pó de cal
   · Quaisquer materiais que sejam combustíveis, explosivos ou que constituam um perigo para a saúde
   · Caldeiras de aquecimento e fornos a óleo
3. Qualquer outra utilização ou modificação do produto é considerada uma utilização incorreta e pode resultar em perigos como a morte, ferimentos pessoais e danos. O fabricante não é responsável por quaisquer danos causados por uma utilização incorreta. O produto foi concebido exclusivamente para o uso doméstico. O produto não foi concebido para uso comercial. O bocal para fendas não é adequado para a limpeza de alcatifas.

1.2 ÂMBITO DA ENTREGA

Depois de desembalar o produto, verifique se o aparelho está completo e se todas as peças estão em boas condições. Retire todos os materiais de embalagem antes da utilização.
1 Tampa do recipiente (inclui um sistema de acionamento motorizado e a caixa)
1 Recipiente metálico
1 Mangueira
1 Filtro plissado com tampa (pré-instalado)
1 Filtro de saída (pré-instalado)
1 Tubo de alumínio
1 Bocal de alumínio para fendas

2. SÍMBOLOS

	Leia o manual de instruções!
	Desligue o produto e desconecte-o da rede elétrica antes de substituir acessórios, limpá-lo e quando não estiver a ser utilizado.
	**PERIGO!** Este símbolo, juntamente com a palavra de sinalização "Perigo", assinala um perigo de alto risco que, se não for evitado, pode resultar em morte ou ferimentos graves.
	**AVISO!** Este símbolo, juntamente com a palavra de sinalização "Atenção", assinala um perigo de risco médio que, se não for evitado, pode resultar em morte ou ferimentos graves.
	**CUIDADO!** Este símbolo, juntamente com a palavra de sinalização "Cuidado", assinala um perigo de baixo risco que, se não for evitado, pode resultar em ferimentos ligeiros ou moderados.
	**ATENÇÃO!** Este símbolo, juntamente com a palavra de sinalização "Atenção", indica um possível dano material.
	Perigo - risco de choque elétrico!
	Perigo - Risco de incêndio / materiais inflamáveis
	Utilize o produto apenas em espaços interiores secos!
	Símbolo para um produto da classe de proteção II.
	Corrente alternada / tensão.
	Não aspire materiais incandescentes!
	Não aspire as cinzas em chamas!

	Aspire apenas cinzas frias à temperatura máxima de 40 °C!
	Não aspire água ou qualquer tipo de líquido!
	Bloqueado
	Desbloqueado
	Informações de segurança Instruções de utilização
CE	A marcação CE indica a conformidade com as diretivas relevantes da UE aplicáveis a este produto.

3. ELEMENTOS DE SEGURANÇA

O interruptor de segurança 14 situado na parte inferior da tampa do recipiente 1, impede o acionamento do produto quando a caixa do filtro plissado 18 não estiver instalada.

4. INSTRUÇÕES DE SEGURANÇA

ANTES DE UTILIZAR O PRODUTO, FAMILIARIZE-SE COM TODAS AS INFORMAÇÕES DE SEGURANÇA E INSTRUÇÕES DE UTILIZAÇÃO! QUANDO TRANSMITIR ESTE PRODUTO PARA OUTRAS PESSOAS, INCLUA TAMBÉM TODOS OS DOCUMENTOS!

Em caso de danos resultantes da inobservância deste manual de funcionamento, o direito à garantia perde a validade! Não é aceite qualquer responsabilidade por danos consequentes! No caso de danos materiais ou pessoais causados por um manuseamento incorreto ou pelo incumprimento das instruções de segurança, não assumimos qualquer responsabilidade!

4.1 AVISOS GERAIS DE SEGURANÇA

Crianças e pessoas com limitações



AVISO! PERIGO DE MORTE E DE ACIDENTES PARA BEBÉS E CRIANÇAS! Nunca deixe crianças sem supervisão com o material de embalagem. O material de embalagem representa um perigo de asfixia. Crianças frequentemente subestimam os perigos.

1. Este aparelho pode ser utilizado por crianças a partir de 8 anos e pessoas com capacidades físicas, sensoriais ou mentais reduzidas ou com falta de experiência e conhecimento com a condição de terem recebido supervisão ou instruções sobre o uso do aparelho de forma segura, além de compreenderem os perigos envolvidos.
2. As crianças não devem brincar com o aparelho.
3. A limpeza e a manutenção rotineira não devem ser efetuadas por crianças sem supervisão.

Este aparelho foi concebido para aspirar cinzas frias de lareiras, chaminés, fornos, cinzeiros e outras áreas onde se acumula cinza.

AVISO! Risco de incêndio! - Não recolha cinzas quentes, incandescentes ou em chamas. Recolha apenas cinzas frias;
– O recipiente de recolha de pó deve ser esvaziado e limpo antes e depois de cada utilização;
– Não utilize sacos de pó de papel nem sacos feitos de materiais inflamáveis semelhantes;
– Não utilize qualquer outro tipo de aspirador para aspirar cinzas;
– Não coloque o aspirador de cinzas sobre superfícies inflamáveis ou fabricadas com polímeros, incluindo alcatifas e ladrilhos de vinil ou linóleo.

Utilização pretendida

AVISO! Risco de ferimentos! Uma utilização incorreta pode provocar ferimentos. Utilize este produto exclusivamente de acordo com estas instruções. Não tente modificar o produto de forma alguma.

Segurança elétrica

PERIGO! Risco de choque elétrico! Nunca tente reparar o produto por si próprio. Em caso de avaria, as reparações devem ser efetuadas apenas por pessoal qualificado.

AVISO! Risco de choque elétrico! Não mergulhe os componentes elétricos deste produto em água ou em quaisquer outros líquidos. Nunca mantenha o produto sob água corrente.

AVISO! Risco de choque elétrico! Nunca utilize o produto danificado. Desligue o produto da tomada e contacte o seu revendedor se estiver danificado.

AVISO! Risco de choque elétrico! Não utilize o produto com as mãos molhadas ou quando estiver sobre um piso molhado.

AVISO! Risco de ferimentos! Desligue o produto e desconecte-o da fonte de alimentação antes de o limpar e quando o produto não estiver a ser utilizado.

1. Não reutilize o produto se tiver caído.
2. Antes de ligar a ficha à fonte de alimentação. Verifique se a tensão e a corrente nominal correspondem aos detalhes da fonte de alimentação indicados na etiqueta de classificação do produto.
3. Verifique regularmente se a ficha e o cabo de alimentação estão danificados. Se o cabo de alimentação estiver danificado, deve ser substituído pelo fabricante ou agente de manutenção, a fim de evitar riscos.
4. Proteja o cabo de alimentação contra danos Não o deixe pendurado em arestas vivas, não o aperte nem dobre. Mantenha o cabo de alimentação afastado de superfícies quentes e chamas abertas.

Funcionamento

AVISO! Risco de ferimentos!

Nunca utilize o produto para absorver
- água e outros líquidos,
- cinzas em chamas,
- qualquer material com uma temperatura superior a 40°C
- materiais incandescentes.

1. Desligue o produto da fonte de alimentação.
   - quando ocorrer avarias,
   - antes de colocar/trocar os acessórios,
   - antes de limpar o produto,
   - se não utilizar o produto durante um longo período,
   - durante tempestades e
   - após cada utilização.
2. Desligue o produto da fonte de alimentação puxando a ficha de alimentação, mas não puxe-a pelo cabo de alimentação.
3. Os componentes defeituosos devem ser sempre substituídos por peças sobressalentes originais.
4. Não obstrua as ranhuras de ventilação durante o funcionamento. Risco de sobreaquecimento e de danos no produto.
5. Este produto está equipado com um fusível térmico que corta automaticamente a alimentação elétrica se for superaquecido. Se este produto de segurança desligar o produto, retire-o da fonte de alimentação e deixe-o arrefecer. Quando o produto tiver arrefecido, pode ligá-lo à fonte de alimentação e utilizá-lo normalmente.

Limpeza e armazenamento

AVISO! Risco de ferimentos! Desligue o produto da fonte de alimentação antes de efetuar trabalhos de limpeza e quando não estiver a ser utilizado.

1. Proteja o produto, o cabo de alimentação e a ficha de alimentação contra o pó, a luz solar direta, pingos e salpicos de água.
2. Guarde este produto em local fresco, seco, protegido da humidade e fora do alcance de crianças.
3. Proteja o produto contra o calor. Não coloque o produto perto de chamas abertas ou fontes de calor, como fogões ou aparelhos de aquecimento.

5. DADOS TÉCNICOS

Modelo	1400DAC-20.5001
Potência nominal de entrada (consumo de energia):	1400 W
Tensão nominal de entrada	220-240 V~, 50 Hz
Depressão em kPa	20,5 kPa (nível da turbina) 17 kPa (nível do tanque)
Taxa de aspiração	41 l/s (nível da turbina) 27 l/s (nível do tanque)
Comprimento do cabo de alimentação	4 m
Classe de proteção	II / ⧈
Comprimento da mangueira	Aprox. 1,1 m
Capacidade do recipiente metálico	
Volume líquido	20 l

6. MONTAGEM - (CADERNO 2)

6.1 ANTES DA PRIMEIRA UTILIZAÇÃO

AVISO! Este produto e a sua embalagem não são brinquedos para crianças! As crianças não devem brincar com sacos de plástico, películas e peças pequenas! Existe o risco de engolir e sufocar!

1. A utilização de um produto incompleto ou danificado representa um perigo para pessoas e bens.
2. Desembale todas as peças e retire todos os materiais de embalagem.
3. Verifique se o conteúdo da entrega está completo e sem danos. Se estiverem faltando peças ou se alguma peça estiver danificada, não utilize o produto e contacte o seu revendedor.

6.2 ANTES DE UTILIZAR

Conexão da mangueira de sopro

1. Insira o acoplador da mangueira completamente no conector de sopro.
2. Rode o acoplador da mangueira no sentido horário até estar completamente encaixado.
3. Verifique se a mangueira está corretamente instalada puxando ligeiramente o acoplador da mangueira. Se o acoplador da mangueira não se mover, significa que a mangueira está corretamente instalada.

Conexão da mangueira de aspiração

1. Insira o acoplador da mangueira completamente no conector de aspiração.
2. Rode o acoplador da mangueira no sentido horário até estar completamente encaixado.
3. Verifique se a mangueira está corretamente instalada puxando ligeiramente o acoplador da mangueira. Se o acoplador da mangueira não se mover, significa que a mangueira está corretamente instalada.

Desconexão da mangueira

1. Desconecte a mangueira do conetor de aspiração ou do conetor de sopro
2. Rode o acoplador da mangueira no sentido anti-horário
3. Retire o acoplador de mangueira.

Conexão do tubo de alumínio
- Insira o tubo de alumínio completamente no acoplador da mangueira.

Conecte o bocal de alumínio para fendas
- Insira o bocal de alumínio para fendas completamente no acoplador da mangueira.

Armazenamento do tubo de alumínio
- Insira o tubo de alumínio completamente na porta de armazenamento.

Guarde o bocal de alumínio para fendas
- Insira o bocal de alumínio para fendas completamente na porta de armazenamento.

Fixação e remoção da tampa do recipiente
- Instalação da tampa do recipiente:
  1. Coloque a tampa do recipiente sobre o recipiente metálico.
  2. Bloqueie a tampa do recipiente com os fechos.
- Remoção da tampa do recipiente:
  1. Desbloqueie os fechos.
  2. Levante a tampa do recipiente metálico.

6.3 MONTAGEM - UTILIZAÇÃO - FUNCIONAMENTO (CADERNO 2)

AVISO! Risco de ferimentos!

1. Não aspire materiais incandescentes. Mesmo o material que parece ter arrefecido externamente pode ainda estar muito quente internamente. O material extraído ainda quente pode ser novamente incendiado na corrente de ar.
2. As cinzas quentes não devem ser purgadas com água, pois a diferença brusca de temperatura pode provocar rupturas na chaminé.
3. Espere pelo menos 24 horas antes de aspirar uma lareira para se certificar de que o fogo se apagou e as cinzas arrefeceram.

NOTA Coloque o botão de ligar/desligar na posição **0** antes de ligar o aparelho à fonte de alimentação elétrica adequada.
1. Ligue a ficha de alimentação a uma tomada de alimentação elétrica adequada.
2. Ligar o produto: Coloque o botão de ligar/desligar na posição **I**.
3. Desligar o produto: Coloque o botão de ligar/desligar na posição **0**.

Esvaziamento do recipiente metálico

Desligue sempre o produto e retire a ficha de alimentação da tomada antes de efetuar inspeções, instalar acessórios ou fazer ajustes!

AVISO! Risco de ferimentos! Esvazie e limpe o produto antes e depois de qualquer utilização para evitar a acumulação de materiais que possam constituir um risco de incêndio no produto.

- Retire a tampa do recipiente metálico do recipiente metálico. (ver "Fixação e remoção da tampa do recipiente"). Esvazie o recipiente metálico.

Limpeza do filtro plissado

NOTALimpe o filtro plissado após cada utilização para preservar a potência de aspiração total do produto.

1. Conecte o acoplador da mangueira ao conetor de aspiração.
2. Introduza o tubo de alumínio no espaço de armazenamento do tubo de alumínio.
3. Ligue a ficha de alimentação à fonte de alimentação adequada.
4. Coloque o botão ligar/desligar na posição **I**.
5. Pressione e mantenha pressionado o botão de limpeza do filtro **3x** durante cerca de 4 segundos. Esta manipulação fará soprar o ar pelo filtro plissado.

Substituição do filtro plissado

AVISO!

1. Verifique regularmente se o filtro plissado apresenta danos ou deformações. Um filtro plissado danificado ou deformado não pode ser limpo e deve ser substituído. Esta ação é necessária para manter a funcionalidade do produto e para o proteger de danos.
2. Utilize apenas filtros de substituição da nossa empresa ou de revendedores autorizados. Os filtros que não são compatíveis com o produto podem provocar ferimentos e danos ao produto.

NOTA A caixa do filtro plissado deve pressionar o interruptor de segurança para baixo. Caso contrário, o produto não funciona.

1. Coloque o botão de ligar/desligar na posição **O**
2. Desligue a ficha de alimentação da fonte de alimentação.
3. Retire a tampa do recipiente 1 do recipiente metálico (ver "Fixação e remoção da tampa do recipiente").
4. Gire a tampa do recipiente.
5. Dobre os dois suportes da caixa do filtro plissado para cima.
6. Levante a caixa do filtro plissado da tampa do recipiente.
7. Retire a cobertura do filtro plissado.
8. Retire o filtro plissado da caixa do filtro plissado.
9. Introduza o novo filtro plissado na caixa do filtro plissado.
10. Coloque a tampa do filtro plissado sobre o filtro plissado.
11. Coloque a caixa do filtro plissado no fundo da tampa do recipiente.
12. Dobre os dois suportes da caixa do filtro plissado para baixo. A caixa do filtro plissado estará fixada quando se ouvir um clique.

Substituição do filtro de saída

1. Coloque o botão de ligar/desligar na posição **O**.
2. Desligue a ficha de alimentação da fonte de alimentação.
3. Pressione os grampos de bloqueio do lado esquerdo e direito da grelha de saída para dentro para abrir a grelha de saída de ar.
4. Retire o filtro de saída.
5. Introduza um novo filtro de saída.
6. Reinstale a grelha de saída.

6.4 MONTAGEM - UTILIZAÇÃO - LIMPEZA E CONSERVAÇÃO (CADERNO 2)



Desligue sempre o produto, retire a ficha de alimentação da fonte de alimentação e deixe o produto arrefecer antes de efetuar trabalhos de inspeção, manutenção e limpeza !



ATENÇÃO!

1. Não utilize produtos de limpeza abrasivos, agressivos, escovas duras ou objetos afiados para limpar o produto ou os seus acessórios. Risco de danos ao produto.
2. Nunca permita a entrada de líquidos no produto.

1. Uma limpeza regular e correta ajudará a assegurar uma utilização segura e a prolongar a vida útil do produto.
2. O produto deve ser mantido sempre limpo, seco e isento de óleo ou gordura. Retire o pó após cada utilização e antes de guardar o produto.
3. Limpe o produto com um pano seco. Utilize uma escova macia para as zonas de difícil acesso.
4. Este produto não contém quaisquer peças que possam ser reparadas pelo consumidor. Contacte um centro de assistência autorizado ou uma pessoa com qualificações semelhantes para que o produto seja verificado e reparado.

6.5 MONTAGEM - UTILIZAÇÃO - ARMAZENAMENTO (CADERNO 2)

1. A temperatura ideal para o armazenamento a longo prazo (acima de 3 meses) situa-se entre +10 e +30°C com uma humidade relativa máxima de 60%.
2. Coloque o botão de ligar/desligar na posição **O**. Desligue a ficha de alimentação da fonte de alimentação. Deixe o produto arrefecer
3. Limpeza do produto (ver "Limpeza e cuidados").
4. Armazenamento dos acessórios.
5. Armazene o produto e os seus acessórios num local escuro, seco, sem risco de gelar e bem ventilado.
6. Guarde sempre o produto num local inacessível a crianças.

6.6 MONTAGEM - UTILIZAÇÃO - TRANSPORTE (CADERNO 2)

1. Coloque o botão de ligar/desligar na posição **O**. Desligue a ficha de alimentação da fonte de alimentação. Deixe o produto arrefecer
2. Proteja o produto de qualquer impacto pesado ou vibrações fortes que possam ocorrer durante o transporte em veículos.
3. Proteja o produto para evitar que escorregue ou caia.

7. VISTA EXPLODIDA COM A LISTA DAS PEÇAS

7.1 VISTA EXPLODIDA

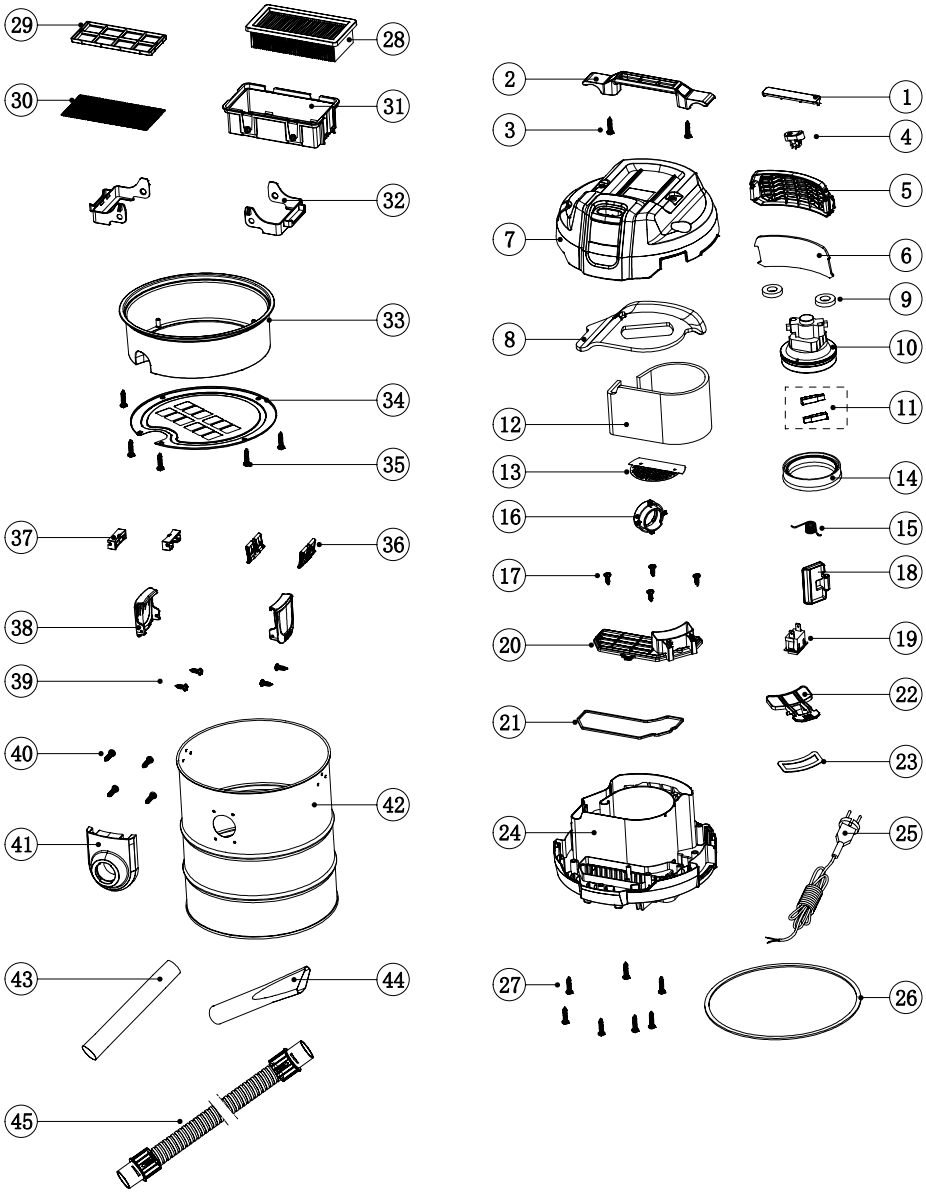

7.2 LISTA DE PEÇAS

1	Tampa da pega
2	Pega
3	Parafuso (X2)
4	Interruptor
5	Grelha de saída
6	Filtro de saída de ar
7	Tampa da cabeça
8	Esponja
9	Junta de vedação superior
10	Motor
11	Escova de carbono (X2)
12	Esponja de isolação
13	Placa metálica
14	Junta de vedação inferior
15	Mola de torção do defletor
16	Porta de insuflação de ar
17	Parafuso (X4)
18	Válvula de sopro
19	Interruptor de segurança
20	Placa de cobertura da conduta de ar
21	Fita de vedação
22	Botão para expulsão do pó
23	Fivela
24	Tampa do tambor
25	Cabo de alimentação
26	Fita de vedação
27	Parafuso (X7)
28	Filtro
29	Estrutura de suporte do filtro
30	Malha quadrada de arame
31	Estrutura do filtro
32	Pega do filtro (X2)
33	Protetor contra pó
34	Placa metálica
35	Parafuso de cabeça escareada (X5)
36	Bloqueio do bloco de conexão (X2)
37	Suporte fixo com fivela de fecho (X2)
38	Fivela (X2)
39	Parafuso (X4)
40	Parafuso (X4)
41	Porta de aspiração
42	Tanque
43	BOCAL PARA FENDAS em alumínio
44	Tubo de alumínio
45	Mangueira metálica

8. RESOLUÇÃO DE PROBLEMAS

Avaria	Causas possiveis	Ação
O produto não funciona.	A ficha de alimentação não está ligada à fonte de alimentação.	Ligue a ficha de alimentação a uma tomada de alimentação elétrica adequada.
A potência de aspiração é reduzido e o produto não aspira a sujidade.	O recipiente metálico está cheio.	Esvazie o recipiente metálico (ver Folheto 2: "Esvaziamento do recipiente metálico").
	O caminho do ar está bloqueado.	Verifique a existência de obstruções nas seguintes peças e retire-as: - Recipiente metálico - Mangueira
	O filtro plissado está entupido.	Limpe o filtro plissado (ver Folheto 2: "Limpeza do filtro plissado").
O poder de aspiração é reduzido mesmo após a limpeza do filtro plissado *	O filtro plissado está danificado.	Substitua o filtro plissado (ver Folheto 2: "Substituição do filtro plissado")
O produto sobreaquece.	O filtro plissado está entupido.	Limpe o filtro plissado (ver Folheto 2: "Limpeza do filtro plissado").
	O filtro de saída está obstruído.	Remova a obstrução ou substitua o filtro de saída do filtro de saída (ver Folheto 2: "Substituição do filtro de saída").
O pó sai do produto.	A tampa do recipiente não foi colocada corretamente.	Instale corretamente a tampa do recipiente (ver Folheto 2: "Fixação e remoção da tampa do recipiente").

9. ELIMINAÇÃO E RECICLAGEM



Para ajudar a proteger o ambiente, elimine o produto corretamente quando chegar ao fim da sua vida útil. Não o elimine no lixo doméstico. As informações sobre os pontos de recolha e os respetivos horários de funcionamento podem ser obtidas junto às suas autoridades locais.

10. GARANTIA

Os produtos Dexter são concebidos com base nos mais rigorosos padrões de qualidade para produtos destinados ao público em geral.
A ferramenta está coberta por uma garantia de 5 anos que se inicia a partir da data de compra. Esta garantia cobre todos os defeitos de fabrico ou do material.
Em caso de avaria, consulte primeiro a página de resolução de problemas (problemas e soluções) do folheto; se o problema persistir, contacte a loja mais próxima.
A sua loja fará todos os esforços para resolver o problema.
As reparações e a substituição de peças não prolongam a duração da garantia inicial.
As avarias resultantes do desgaste normal ou de uma utilização incorreta do produto não estão cobertas pela garantia. Isto inclui, entre outros, os interruptores, o disjuntor de segurança e os motores, em caso de desgaste.
Tenha em atenção que existem condições de garantia específicas para determinados países.
Em caso de dúvida, consulte o seu ponto de venda.

Para que as reclamações relativas à garantia sejam tidas em conta, é necessário o seguinte:

- Fornecer uma prova de compra
- Que não tenha sido efetuada qualquer reparação e/ou substituição de peças por terceiros.
- Que o problema não decorra do desgaste normal.
- Que os trabalhos de manutenção e reparação necessários tenham sido executados corretamente.
- Que o dispositivo não tenha sido forçado, tenha havido um manuseamento incorreto, utilização não autorizada ou acidentes
- Que não se tenha registado qualquer deterioração devido a sobreaquecimento, resultante de obstrução do bloco do ventilador.
- Que o produto não tenha sido utilizado por uma pessoa não qualificada e que não tenham sido tentadas reparações incorretas.
- Que a ferramenta nunca tenha sido desmontada ou aberta.
- Que a ferramenta nunca tenha estado num ambiente húmido (orvalho, chuva, submersa em água...)
- Que não foram utilizadas peças incorretas, peças que não tenham sido fabricadas pela Dexter, quando estas se revelam como a causa da deterioração.
- Que a ferramenta não tenha sido utilizada de forma incorreta (sobrecarga da ferramenta ou utilização de acessórios não aprovados).
- Que nenhum dano tenha resultado de causas externas ou corpos estranhos, como areia ou pedras.
- Que nenhum dano tenha resultado do incumprimento das recomendações de segurança e das instruções de utilização.

O produto deve ser utilizado em circunstâncias normais de utilização e para fins não profissionais.
Por conseguinte, estão excluídos desta garantia os produtos utilizados por empresas de paisagismo, autoridades locais, bem como empresas que oferecem alugueres pagos ou empréstimos gratuitos de equipamento.

INTRODUZIONE

Grazie per aver scelto questo prodotto. Nella progettazione e fabbricazione dei nostri prodotti ci impegniamo al massimo per garantire un'eccellente qualità che soddisfi le esigenze degli utenti.



IMPORTANTE, DA CONSERVARE PER ULTERIORI CONSULTAZIONI: SI PREGA DI LEGGERE ATTENTAMENTE

IMPORTANTE! PER OTTENERE LA MASSIMA SODDISFAZIONE DA QUESTO PRODOTTO NEL TEMPO DOPO AVERLO IMPOSTATO, UTILIZZATO E MANUTENUTO, CONSIGLIAMO DI LEGGERE ATTENTAMENTE QUESTO MANUALE PRIMA DELL'USO. SI PREGA DI PRESTARE ATTENZIONE AGLI AVVERTIMENTI DI BASE RELATIVI ALLA SICUREZZA NEL PRESENTE MANUALE E DI CONSERVARE IL MANUALE PER ULTERIORI CONSULTAZIONI.

1. USO PREVISTO: ASPIRAZIONE DI CENERE FREDDA

Complimenti per l'acquisto del nuovo prodotto. Ha scelto un articolo di alta qualità. Le istruzioni per l'uso sono parte integrante del prodotto. Contengono importanti informazioni su sicurezza, uso e smaltimento. Prima di utilizzare il prodotto, familiarizzare con tutte le informazioni di sicurezza e le istruzioni per l'uso. Utilizzare il prodotto solo come descritto e per le applicazioni specificate. Se il prodotto viene ceduto a terzi, assicurarsi di consegnare anche tutta la documentazione.

1.1 USO PREVISTO

AVVERTENZA!

· Il termine "cenere fredda" indica la cenere che si è raffreddata per un tempo sufficiente volto a eliminare tutte le sacche di brace all'interno. Al fine di verificare che la cenere sia effettivamente fredda, prima di utilizzare il prodotto è necessario esaminare la cenere utilizzando strumenti metallici alla ricerca di eventuali sacche di brace. La cenere fredda non emette alcun tipo di calore rilevabile.
· Aspirare solo ceneri prodotte da combustibili non inquinanti!

1. Questo prodotto è concepito per la rimozione di cenere fredda a una temperatura non superiore a 40 °C e per la rimozione di altri piccoli oggetti freddi da camini, stufe a carbone, cassetti raccoglicenere o griglie per barbecue.
2. Il prodotto non è adatto all'aspirazione dei seguenti materiali:
   · Liquidi
   · Fuliggine e braci incandescenti
   · Polvere di cemento, gesso e calce
   · Qualsiasi materiale combustibile, esplosivo o che costituisca un pericolo per la salute
   · Cenere da caldaie di riscaldamento e stufe a combustibile liquido
3. Qualsiasi altro uso o modifica del prodotto sono da considerarsi impropri e possono comportare pericoli come morte, lesioni personali e danni. Il produttore non è responsabile di eventuali danni causati da un uso improprio. Il prodotto è destinato esclusivamente a un uso domestico. Il prodotto non è destinato a un uso commerciale. La bocchetta di aspirazione per fessure non è adatta alla pulizia dei tappeti.

1.2 DOTAZIONE

Dopo aver disimballato il prodotto, verificare che la dotazione sia completa e che tutte le parti siano in buone condizioni. Prima dell'uso, rimuovere tutti i materiali di imballaggio.
1 coperchio del fusto (include il sistema di azionamento del motore e il corpo)
1 fusto in metallo
1 tubo flessibile
1 filtro pieghettato con coperchio (preinstallato)
1 filtro di uscita (preinstallato)
1 tubo in alluminio
1 bocchetta di aspirazione per fessure in alluminio

2. SIMBOLI

	Leggere il manuale di istruzioni!
	Prima di sostituire gli accessori, pulire e riporre il prodotto, spegnerlo e scollegarlo dalla rete elettrica.
	**PERICOLO!** Questo simbolo, insieme alla parola "Pericolo", indica un pericolo ad alto rischio che, se non evitato, può causare morte o gravi lesioni.
	**AVVERTENZA!** Questo simbolo, insieme alla parola "Avvertenza", indica un pericolo a rischio medio che, se non evitato, può causare morte o lesioni gravi.
	**ATTENZIONE!** Questo simbolo, insieme alla parola "Attenzione", indica un pericolo a basso rischio che, se non evitato, può provocare lesioni lievi o moderate.
	**ATTENZIONE!** Questo simbolo, insieme alla parola "Attenzione", indica un possibile danno alla proprietà.
	Pericolo - pericolo di scosse elettriche!
	Pericolo - Rischio di incendio / materiali infiammabili
	Utilizzare il prodotto solo in ambienti interni asciutti!
	Simbolo relativo a prodotto con Classe di protezione II.
	Corrente alternata/tensione.
	Non aspirare materiali incandescenti!
	Non aspirare cenere incandescente!
	Aspirare solo cenere fredda a una temperatura massima di 40 °C!
	Non aspirare acqua o qualsiasi altro liquido!
	Bloccato
	Sbloccato
	Informazioni per la sicurezza Istruzioni per l'uso
	Il marchio CE indica la conformità alle direttive UE applicabili a questo prodotto.

3. CARATTERISTICHE DI SICUREZZA

L'interruttore di sicurezza 14, posto nella parte inferiore del coperchio del fusto 1, impedisce l'azionamento del prodotto quando il corpo del filtro pieghettato 18 non è installato.

4. ISTRUZIONI DI SICUREZZA

PRIMA DI UTILIZZARE IL PRODOTTO, FAMILIARIZZARECON TUTTE LE INFORMAZIONI DI SICUREZZA E LE ISTRUZIONI PER L'USO! QUANDO SI CEDE QUESTO PRODOTTO AD ALTRI, NCLUDERE ANCHE TUTTA LA DOCUMENTAZIONE!

In caso di danni derivanti dalla mancata osservanza delle presenti istruzioni di funzionamento, il diritto alla garanzia decade! Si declina, quindi, qualsiasi responsabilità per danni conseguenti! In caso di danni materiali o lesioni personali causati da un utilizzo non corretto o dall'inosservanza delle istruzioni di sicurezza, si declina qualsiasi responsabilità!

4.1 AVVERTENZE DI SICUREZZA GENERALI

Bambini e persone con capacità ridotte

AVVERTENZA! PERICOLO DI MORTE E LESIONI PER BAMBINI E NEONATI! Non lasciare mai i bambini incustoditi con il materiale di imballaggio. Il materiale di imballaggio rappresenta un pericolo di soffocamento. I bambini spesso sottovalutano i pericoli.

1. Questo apparecchio può essere utilizzato da bambini a partire dagli 8 anni di età e da persone con ridotte capacità fisiche, sensoriali o mentali o con mancanza di specifica esperienza e conoscenza, a condizione che non siano lasciati soli o che abbiano ricevuto istruzioni per l'uso dell'apparecchio in modo sicuro e che ne comprendano i pericoli connessi.
2. I bambini non devono giocare con l'apparecchio.
3. Pulizia e manutenzione a cura dell'utilizzatore non devono essere eseguite da bambini lasciati senza supervisione.

Questo apparecchio è concepito per l'aspirazione di cenere fredda da caminetti, canne fumarie, forni, posaceneri e altri luoghi simili in cui si accumula la cenere.

AVVERTENZA! Rischio di incendio!
- Non raccogliere cenere calda, incandescente o ardente. Raccogliere solo cenere fredda;
– Svuotare e pulire il raccoglitore della cenere prima e dopo ogni utilizzo;
– Non utilizzare sacchetti di carta per la polvere o sacchetti realizzati con materiali simili infiammabili;
– Non utilizzare nessun altro tipo di aspirapolvere per aspirare la cenere;
– Non appoggiare l'aspiracenere su superfici infiammabili o materiali polimerici, come tappeti e pavimenti vinilici in linoleum.

Uso previsto

AVVERTENZA! Pericolo di lesioni! L'uso improprio può provocare lesioni. Utilizzare il prodotto esclusivamente in conformità alle presenti istruzioni. Non tentare di modificare il prodotto in alcun modo.

Sicurezza elettrica

PERICOLO! Pericolo di scosse elettriche! Non tentare mai di riparare il prodotto da soli. In caso di malfunzionamento, le riparazioni devono essere eseguite esclusivamente da personale qualificato.

AVVERTENZA! Pericolo di scosse elettriche! Non immergere i componenti elettrici del prodotto in acqua o altri liquidi. Non pulire mai il prodotto con acqua corrente.

AVVERTENZA! Pericolo di scosse elettriche! Non utilizzare mai prodotti danneggiati. Se il prodotto è danneggiato, scollegarlo dalla presa di corrente e rivolgersi al rivenditore.

AVVERTENZA! Pericolo di scosse elettriche! Non utilizzare il prodotto con le mani bagnate o se il pavimento è bagnato.

AVVERTENZA! Pericolo di lesioni! Spegnere il prodotto e scollegarlo dall'alimentazione prima di pulirlo e di riporlo.

1. Non utilizzare più il prodotto se non funziona in maniera ottimale.
2. Prima di collegare la spina all'alimentazione: Verificare che la tensione e la corrente nominale corrispondano ai dati dell'alimentatore indicati sull'etichetta del prodotto.
3. Controllare regolarmente che la spina e il cavo di alimentazione non siano danneggiati. Se il cavo di alimentazione è danneggiato, la sua sostituzione dovrà essere effettuata esclusivamente dal produttore o da personale debitamente autorizzato, al fine di prevenire qualsiasi rischio.
4. Evitare di danneggiare il cavo di alimentazione. Non lasciarlo pendere da spigoli vivi, non schiacciarlo o piegarlo. Tenere il cavo di alimentazione lontano da superfici calde e fiamme libere.

Utilizzo

AVVERTENZA! Pericolo di lesioni!

Non utilizzare mai il prodotto per aspirare:
-acqua e altri liquidi,
-ceneri ardenti,
-qualsiasi materiale con una temperatura superiore a 40 °C,
-materiali incandescenti.

1. Scollegare la spina dalla fonte di alimentazione:
   - quando si verifica un malfunzionamento,
   - prima di collegare/modificare gli accessori,
   - prima di pulire il prodotto,
   - se non si usa il prodotto per molto tempo,
   - durante un temporale e
   - dopo ogni utilizzo.
2. Scollegare il prodotto dall'alimentazione tirando la spina, ma non il cavo.
3. I componenti difettosi devono sempre essere sostituiti con ricambi originali.
4. Non ostruire le griglie di ventilazione durante il funzionamento. Pericolo di surriscaldamento e di danni al prodotto.
5. Il prodotto è dotato di un fusibile termico che interrompe automaticamente l'alimentazione in caso di surriscaldamento. Se questo dispositivo di sicurezza ha causato lo spegnimento del prodotto, scollegare il prodotto dall'alimentazione e lasciarlo raffreddare. Una volta che il prodotto si è raffreddato, è possibile collegarlo all'alimentazione e utilizzarlo normalmente.

Pulizia e stoccaggio

AVVERTENZA! Pericolo di lesioni! Scollegare il prodotto dall'alimentazione prima di eseguire lavori di pulizia e quando non viene utilizzato.

1. Proteggere prodotto, cavo e spina di alimentazione da polvere, luce solare diretta, gocce e spruzzi d'acqua.
2. Conservare il prodotto in un luogo fresco e asciutto, al riparo dall'umidità e fuori dalla portata dei bambini.
3. Proteggere il prodotto dal calore. Non collocare il prodotto vicino a fiamme libere o a fonti di calore quali stufe o apparecchi di riscaldamento.

5. SPECIFICHE TECNICHE

Modello	1400DAC-20.5001
Potenza nominale in ingresso (consumo di energia):	1400 W
Tensione d'ingresso nominale	220-240 V~ 50 Hz
Depressione in kPa	20,5 kPa (livello riferito alla turbina) 17 kPa (livello riferito al fusto)
Velocità di aspirazione	41 l/s (livello riferito alla turbina) 27 l/s (livello riferito al fusto)
Lunghezza del cavo di alimentazione	4m
Classe di protezione	II/⧈
Lunghezza del tubo	circa 1,1 m
Capacità del fusto in metallo	
Volume netto	20 l

6. ASSEMBLAGGIO - PULIZIA (LIBRETTO 2)

6.1 PRIMA DEL PRIMO UTILIZZO

AVVERTENZA! Il prodotto e l'imballaggio non sono giocattoli per bambini! Non lasciar giocare i bambini con sacchetti di plastica, pellicole e piccoli componenti! Pericolo di ingestione e soffocamento!

1. L'utilizzo di un prodotto incompleto o danneggiato rappresenta un pericolo per persone e cose.
2. Disimballare tutte le parti e rimuovere tutti i materiali di imballaggio.
3. Assicurarsi che il contenuto della consegna sia completo e privo di danni. Se si riscontrano parti mancanti o danneggiate, non utilizzare il prodotto e contattare il rivenditore.

6.2 PRIMA DELL'USO

Innesto del tubo flessibile (soffiaggio)

1. Inserire completamente il connettore del tubo flessibile nel connettore del tubo di soffiaggio.
2. Girare l'innesto del tubo flessibile in senso orario fino a quando non è completamente inserito.
3. Controllare che il tubo flessibile sia collegato correttamente tirando leggermente l'innesto. Se l'innesto non si muove, il tubo flessibile è collegato correttamente.

Innesto del tubo flessibile (aspirazione)

1. Inserire completamente il connettore del tubo flessibile nel connettore di aspirazione.
2. Girare l'innesto del tubo flessibile in senso orario fino a quando non è completamente inserito.
3. Controllare che il tubo flessibile sia collegato correttamente tirando leggermente l'innesto. Se l'innesto non si muove, il tubo flessibile è collegato correttamente.

Rimozione del tubo flessibile

1. Scollegare il tubo flessibile dal connettore di aspirazione o dal connettore di soffiaggio
2. Ruotare l'innesto del tubo flessibile in senso antiorario
3. Estrarre l'innesto del tubo flessibile.

Inserimento del tubo di alluminio
- Inserire completamente il tubo di alluminio nel connettore del tubo flessibile.

Inserimento della bocchetta di aspirazione per fessure in alluminio
- Inserire completamente la bocchetta di aspirazione per fessure in alluminio nell'innesto del tubo flessibile.

Come riporre il tubo di alluminio
- Inserire completamente il tubo di alluminio nell'apposito alloggiamento.

Come riporre la bocchetta di aspirazione per fessure in alluminio
- Inserire completamente la bocchetta di aspirazione per fessure in alluminio nell'apposito alloggiamento.

Installazione e rimozione del coperchio del fusto
- Installazione del coperchio del fusto:
  1. Posizionare il coperchio sul fusto in metallo.
  2. Fissare il coperchio bloccando gli appositi attacchi.
- Rimozione del coperchio del fusto:
  1. Sbloccare gli attacchi.
  2. Sollevare il coperchio dal fusto in metallo.

6.3 MONTAGGIO - USO - FUNZIONAMENTO (LIBRETTO 2)

AVVERTENZA! Pericolo di lesioni!

1. Non aspirare materiali incandescenti. Un materiale che sembra essersi raffreddato all'esterno può essere ancora molto caldo all'interno. L'aspirazione di un materiale caldo può causare la riaccensione del materiale a contatto con l'aria.
2. La cenere calda non deve essere raffreddata con l'acqua, poiché l'improvvisa differenza di temperatura può causare danni alla canna fumaria.
3. Attendere almeno 24 ore prima di passare l'aspirapolvere sul caminetto per assicurarsi che il fuoco sia completamente spento e che la cenere si sia raffreddata.

NOTA Impostare l'interruttore di accensione/spegnimento su **0** prima di accendere l'apparecchio.
1. Collegare la spina di alimentazione a una presa di corrente adeguata.
2. Accensione del prodotto: Portare l'interruttore di accensione/spegnimento su **I**.
3. Spegnimento del prodotto: Portare l'interruttore di accensione/spegnimento su **0**.

Svuotamento del fusto in metallo



Spegnere sempre il prodotto e scollegare la spina dall'alimentazione prima di eseguire qualsiasi ispezione, installare accessori o effettuare qualsiasi regolazione!

AVVERTENZA! Pericolo di lesioni! Svuotare e pulire il prodotto prima e dopo l'uso per evitare l'accumulo di materiali che potrebbero costituire un rischio di incendio all'interno del fusto.

- Rimuovere il coperchio dal fusto di metallo (vedere "Installazione e rimozione del coperchio del fusto"). Svuotare il fusto in metallo.

Pulizia del filtro pieghettato

NOTA Pulire il filtro pieghettato dopo ogni utilizzo per preservare la piena potenza di aspirazione del prodotto.

1. Inserire l'innesto del tubo all'attacco di aspirazione.
2. Inserire il tubo di alluminio nell'apposito alloggiamento.
3. Collegare la spina di alimentazione a una presa di corrente adeguata:
4. Portare l'interruttore di accensione/spegnimento su **I**.
5. Tenere premuto l'interruttore di pulizia del filtro **3x** per circa 4 secondi. Ciò consente di soffiare aria attraverso il filtro pieghettato.

Sostituzione del filtro pieghettato

AVVERTENZA!

1. Controllare regolarmente che il filtro pieghettato non sia danneggiato o deformato. Se il filtro pieghettato è danneggiato o deformato non può essere pulito e deve essere sostituito. In tal modo si garantisce la piena funzionalità del prodotto e si prevengono eventuali danni.
2. Utilizzare solo filtri di ricambio originali o di rivenditori autorizzati. I filtri non compatibili con il prodotto possono causare lesioni e danni al prodotto stesso.

NOTA Il corpo del filtro pieghettato deve premere contro l'interruttore di sicurezza. In caso contrario, il prodotto non funziona.

1. Portare l'interruttore di accensione/spegnimento su **O.**
2. Scollegare la spina dalla presa di corrente.
3. Rimuovere il coperchio 1 dal fusto di metallo (vedere "Installazione e rimozione del coperchio del fusto").
4. Aprire il coperchio del fusto.
5. Piegare verso l'alto entrambi i supporti del corpo del filtro pieghettato.
6. Estrarre il corpo del filtro pieghettato dal coperchio del fusto.
7. Rimuovere il coperchio del filtro pieghettato dal filtro pieghettato.
8. Rimuovere il filtro pieghettato dall'alloggiamento.
9. Inserire il nuovo filtro pieghettato nell'alloggiamento.
10. Collocare il coperchio del filtro pieghettato sul filtro pieghettato.
11. Posizionare il corpo del filtro pieghettato sulla parte inferiore del coperchio del fusto.
12. Piegare verso il basso entrambi i supporti del corpo del filtro pieghettato. Il corpo del filtro pieghettato è fissato correttamente quando si sente un clic.

Sostituzione del filtro di uscita

1. Portare l'interruttore di accensione/spegnimento su **O**.
2. Scollegare la spina dalla presa di corrente.
3. Premere verso l'interno i morsetti di bloccaggio sul lato destro e sinistro della griglia di uscita per aprirla.
4. Rimuovere il filtro di uscita.
5. Inserire un nuovo filtro di uscita.
6. Reinstallare la griglia di uscita.

6.4 MONTAGGIO - USO - PULIZIA E CURA (LIBRETTO 2)



Spegnere sempre il prodotto, scollegare la spina dall'alimentazione e lasciare raffreddare il prodotto prima di eseguire qualsiasi operazione di ispezione, manutenzione e pulizia!



ATTENZIONE!

1. Non utilizzare detergenti abrasivi e aggressivi, spazzole dure o oggetti appuntiti per pulire il prodotto o i suoi accessori. Rischio di danni al prodotto.
2. Non lasciare mai che i liquidi penetrino nel prodotto.

1. Una pulizia regolare e corretta contribuisce a garantire un uso sicuro e a prolungare la durata del prodotto.
2. Il prodotto deve essere sempre tenuto pulito, asciutto e privo di olio o grasso. Rimuovere la polvere dopo ogni utilizzo e prima di riporlo.
3. Pulire il prodotto con un panno asciutto. Utilizzare una spazzola per le aree difficili da raggiungere.
4. Questo prodotto non contiene parti che possono essere riparate dall'utilizzatore. Rivolgersi a un centro di assistenza autorizzato o a un tecnico qualificato per farlo controllare e riparare.

6.5 MONTAGGIO - USO - STOCCAGGIO (LIBRETTO 2)

1. La temperatura per la conservazione a lungo termine (oltre 3 mesi) deve essere compresa tra +10 e +30 °C con un'umidità relativa massima del 60%.
2. Portare l'interruttore di accensione/spegnimento su **0**. Scollegare la spina dalla presa di corrente. Lasciar raffreddare il prodotto.
3. Pulire il prodotto (vedere "Pulizia e manutenzione").
4. Come riporre gli accessori.
5. Riporre elettroutensili e relativi accessori in un luogo asciutto e ben ventilato, al riparo dalla luce e dal gelo.
6. Conservare sempre il prodotto fuori dalla portata dei bambini.

6.6 MONTAGGIO - USO - TRASPORTO (LIBRETTO 2)

1. Portare l'interruttore di accensione/spegnimento su **0**. Scollegare la spina dalla presa di corrente. Lasciar raffreddare il prodotto.
2. Proteggere il prodotto da qualsiasi forte impatto o vibrazione che possa verificarsi durante il trasporto con veicoli.
3. Mettere in sicurezza il prodotto per evitare che scivoli o cada.

7. VISTA ESPLOSA CON ELENCO DEI COMPONENTI

7.1 VISTA ESPLOSA

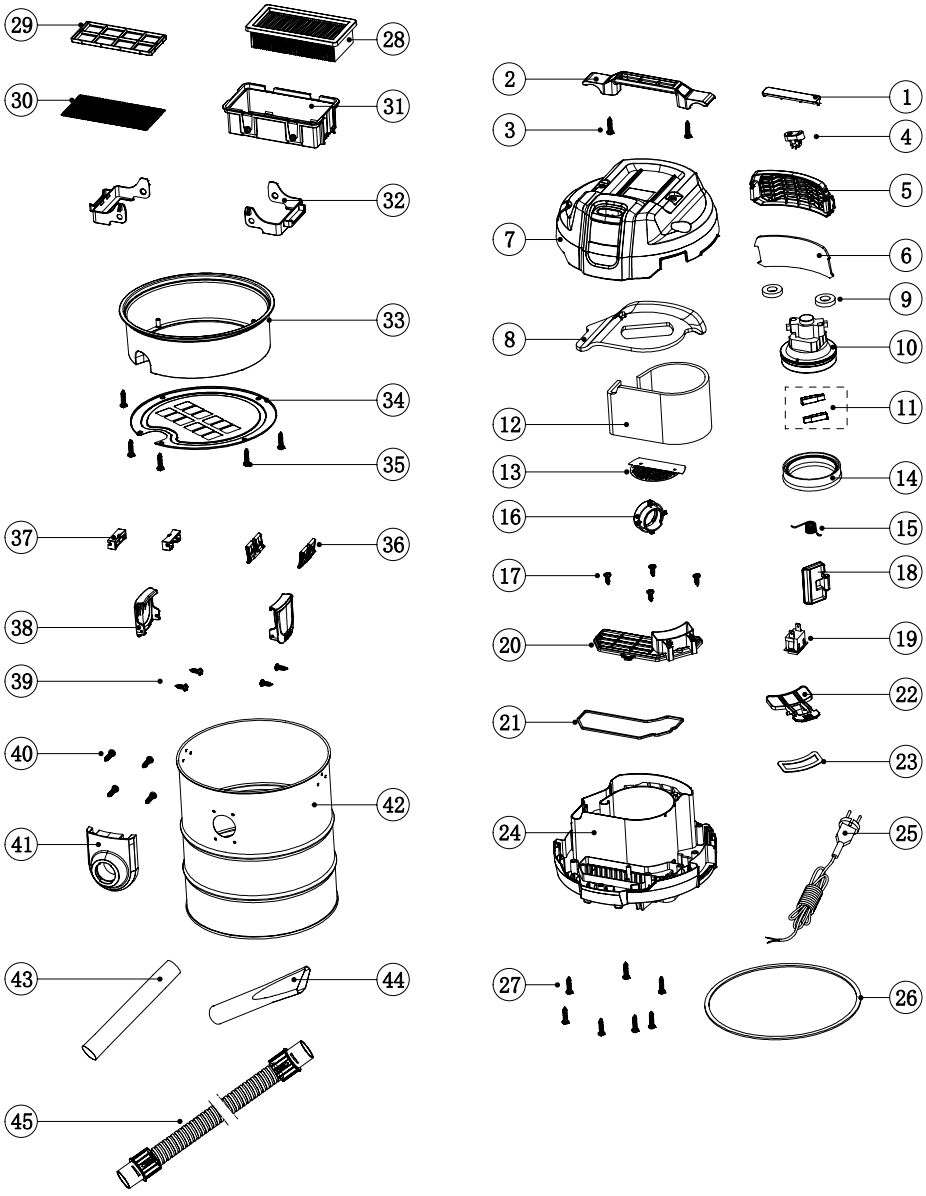

7.2 ELENCO DEI COMPONENTI

1	Copertura impugnatura
2	Manico
3	Vite (X2)
4	Interruttore
5	Griglia di uscita
6	Filtro di uscita dell'aria
7	Coperchio della testa
8	Spugna
9	Guarnizione superiore
10	Motore
11	Spazzole in carbone (X2)
12	Spugna insonorizzante
13	Piastra in metallo
14	Guarnizione inferiore
15	Molla di torsione del deflettore
16	Porta di soffiaggio dell'aria
17	Vite (X4)
18	Valvola di soffiaggio
19	Interruttore di sicurezza
20	Piastra di copertura del condotto dell'aria
21	Striscia di tenuta
22	Pulsante antipolvere
23	Linguetta
24	Coperchio del fusto
25	Cavo di alimentazione
26	Striscia di tenuta
27	Vite (X7)
28	Filtro
29	Telaio di supporto del filtro
30	Rete metallica quadrata
31	Telaio del filtro
32	Maniglia del filtro (X2)
33	Parapolvere
34	Piastra in metallo
35	Vite a testa svasata (X5)
36	Blocco di ancoraggio per cerniere di blocco del fusto (X2)
37	Supporto di ancoraggio per cerniere di blocco del fusto (X2)
38	Cerniere di fissaggio (X2)
39	Vite (X4)
40	Vite (X4)
41	Bocca di aspirazione
42	Fusto
43	Attacco bocchetta di aspirazione per fessure
44	Tubo di alluminio
45	Tubo flessibile in metallo

8. RISOLUZIONE DEI PROBLEMI

Guasto	Possibile causa	Azione
Il prodotto non funziona.	La spina non è collegata all'alimentazione.	Collegare la spina di alimentazione a una presa di corrente adeguata.
La potenza di aspirazione è ridotta e il prodotto non aspira lo sporco.	Il fusto in metallo è pieno.	Svuotare il fusto in metallo (vedi Manuale 2: "Svuotamento del fusto in metallo").
	Il flusso di aria è bloccato.	Controllare che le seguenti parti non siano ostruite e rimuoverle: - Fusto in metallo - Tubo flessibile
	Il filtro pieghettato è intasato.	Pulire il filtro pieghettato (vedi Manuale 2: "Pulizia del filtro pieghettato").
La potenza di aspirazione è ridotta anche dopo la pulizia del filtro pieghettato *	Il filtro pieghettato è danneggiato	Sostituire il filtro pieghettato (vedi Manuale 2: "Sostituzione del filtro pieghettato").
Il prodotto si surriscalda.	Il filtro pieghettato è intasato.	Pulire il filtro pieghettato (vedi Manuale 2: "Pulizia del filtro pieghettato").
	Il filtro di uscita è intasato.	Rimuovere l'intasamento o sostituire il filtro di uscita (vedi Manuale 2: "Sostituzione del filtro di uscita").
La polvere fuoriesce dal prodotto.	Il coperchio del fusto non è stato posizionato correttamente.	Installare correttamente il coperchio del fusto (vedi Manuale 2: "Installazione e rimozione del coperchio del fusto").

9. SMALTIMENTO E RICICLO



Per contribuire alla tutela dell'ambiente, smaltire correttamente il prodotto al termine della sua vita utile e non nei rifiuti domestici. Le informazioni sui punti di raccolta e i relativi orari di apertura possono essere richieste alle autorità locali.

10. GARANZIA

I prodotti Dexter sono progettati secondo i più rigorosi standard di qualità applicati ai prodotti destinati alla vendita al pubblico.
Il prodotto è coperto da una garanzia di 5 anni dalla data di acquisto. La garanzia copre tutti i difetti di fabbricazione o dei materiali.
In caso di guasto, consultare innanzitutto la pagina dedicata alla risoluzione dei problemi (problemi e soluzioni) inclusa nella brochure; se il problema persiste, rivolgersi al rivenditore più vicino,
che farà il possibile per risolverlo.
Le riparazioni e la sostituzione di pezzi non prolungano la durata della garanzia iniziale.
I guasti derivanti dalla normale usura o da un uso improprio del prodotto non sono coperti dalla garanzia. La presente clausola si riferisce anche agli interruttori, all'interruttore di sicurezza e ai motori, in caso di usura.
N.B.: per alcuni Paesi si applicano termini di garanzia specifici.
In caso di dubbi, verificare presso il rivenditore.
Le richieste di garanzia verranno prese in considerazione solo se:

- Viene fornita la prova di acquisto
- Non sono state effettuate riparazioni e/o sostituzioni di parti da terzi non autorizzati.
- Non si tratta di un problema di normale usura
- Gli interventi di manutenzione e riparazione necessari sono stati realizzati correttamente
- Non si sono verificati casi di utilizzo non autorizzato, incidenti, forzature o movimentazione impropria.
- Non sono presenti deterioramenti dovuti a surriscaldamento derivante dall'ostruzione del gruppo ventola.
- Non sono stati effettuati interventi sul prodotto da una persona non competente e non si è tentato di realizzare riparazioni non corrette.
- L'utensile non è stato smontato o aperto.
- L'utensile non è stato utilizzato in un ambiente umido (rugiada, pioggia, immersione in acqua. ecc.).
- Non sono state utilizzate parti incompatibili o non fabbricate da Dexter, laddove tali parti dimostrino di essere la causa del deterioramento.
- L'utensile non è stato utilizzato in modo improprio (sovraccarico dell'utensile o uso di accessori non approvati).
- I danni non derivano da cause esterne o corpi estranei come sabbia o sassi.
- Non risultano danni derivanti dall'inosservanza delle raccomandazioni di sicurezza e delle istruzioni per l'uso.

Il prodotto deve essere utilizzato in condizioni di utilizzo normali e per scopi non professionali.
Di conseguenza, la garanzia non copre prodotti utilizzati da imprese, autorità locali o società che offrono il noleggio a pagamento o gratuito del prodotto.

ΕΙΣΑΓΩΓΗ

Σας ευχαριστούμε που επιλέξατε αυτό το προϊόν. Κατά τον σχεδιασμό και την κατασκευή των προϊόντων μας, καταβάλλουμε κάθε προσπάθεια προκειμένου να διασφαλίσουμε την εξαιρετική τους ποιότητα που θα ικανοποιεί τις ανάγκες των χρηστών.



ΣΗΜΑΝΤΙΚΟ, ΦΥΛΑΞΤΕ ΤΟ ΓΙΑ ΑΝΑΦΟΡΑ ΣΤΟ ΜΕΛΛΟΝ: ΔΙΑΒΑΣΤΕ ΜΕ ΠΡΟΣΟΧΗ

ΣΗΜΑΝΤΙΚΟ! ΓΙΑ ΝΑ ΜΕΙΝΕΤΕ ΟΣΟ ΤΟ ΔΥΝΑΤΟΝ ΠΙΟ ΙΚΑΝΟΠΟΙΗΜΕΝΟΙ ΑΠΟ ΑΥΤΟ ΤΟ ΠΡΟΪΟΝ ΟΤΑΝ ΤΟ ΡΥΘΜΙΖΕΤΕ, ΤΟ ΧΡΗΣΙΜΟΠΟΙΕΙΤΕ ΚΑΙ ΤΟ ΣΥΝΤΗΡΕΙΤΕ, ΣΥΝΙΣΤΑΤΑΙ ΝΑ ΔΙΑΒΑΖΕΤΕ ΠΡΟΣΕΧΤΙΚΑ ΑΥΤΟ ΤΟ ΕΓΧΕΙΡΙΔΙΟ ΧΡΗΣΗΣ ΠΡΙΝ ΧΡΗΣΙΜΟΠΟΙΗΣΕΤΕ ΤΟ ΠΡΟΪΟΝ. ΔΩΣΤΕ ΠΡΟΣΟΧΗ ΣΤΙΣ ΣΗΜΑΝΤΙΚΕΣ ΠΡΟΕΙΔΟΠΟΙΗΣΕΙΣ ΓΙΑ ΤΗΝ ΑΣΦΑΛΕΙΑ ΠΟΥ ΠΕΡΙΓΡΑΦΟΝΤΑΙ ΣΤΟ ΕΓΧΕΙΡΙΔΙΟ ΚΑΙ ΦΥΛΑΞΤΕ ΤΟ ΕΓΧΕΙΡΙΔΙΟ ΓΙΑ ΜΕΛΛΟΝΤΙΚΗ ΑΝΑΦΟΡΑ.

1. ΠΡΟΒΛΕΠΟΜΕΝΗ ΧΡΗΣΗ ΓΙΑ ΤΟΝ ΚΑΘΑΡΙΣΜΟ ΚΡΥΑΣ ΣΤΑΧΤΗΣ

Συγχαρητήρια για την αγορά του νέου προϊόντος σας. Επιλέξατε ένα προϊόν υψηλής ποιότητας. Οι οδηγίες χρήσης αποτελούν μέρος του προϊόντος. Περιέχουν σημαντικές πληροφορίες αναφορικά με την ασφάλεια, τη χρήση και την απόρριψη. Πριν χρησιμοποιήσετε το προϊόν, εξοικειωθείτε με όλες τις πληροφορίες ασφάλειας και οδηγίες χρήσης. Χρησιμοποιείτε το προϊόν μόνο σύμφωνα με τις οδηγίες και για τις καθορισμένες εφαρμογές. Εάν δώσετε το προϊόν σε οποιοδήποτε τρίτο άτομο, βεβαιωθείτε ότι θα δώσετε μαζί με αυτό και όλο το υλικό τεκμηρίωσης.

1.1 ΠΡΟΒΛΕΠΟΜΕΝΗ ΧΡΗΣΗ

ΠΡΟΕΙΔΟΠΟΙΗΣΗ!

· Η «κρύα στάχτη» είναι στάχτη που έχει μείνει να κρυώσει για αρκετό χρονικό διάστημα και δεν περιέχει κανέναν θύλακα καυτής χόβολης. Αυτό μπορείτε να τοπ επιβεβαιώσετε ψάχνοντας με κάποιο μεταλλικό εργαλείο τις στάχτες για καυτά κάρβουνα, πριν να χρησιμοποιήσετε το προϊόν. Η κρύα στάχτη δεν εκπέμπει καθόλου θερμότητα, σε καμία μορφή.
· Να απορροφάτε μόνο στάχτες από τα επιτρεπόμενα υλικά καύσης!

1. Αυτό το προϊόν προορίζεται για την απομάκρυνση κρύας στάχτης σε θερμοκρασία που δεν υπερβαίνει τους 40 °C, καθώς και άλλων κρύων μικρών αντικειμένων από καμινάδες, σόμπες κάρβουνου, τασάκια ή ψησταριές μπάρμπεκιου.
2. Το προϊόν δεν είναι κατάλληλο για αναρρόφηση των ακόλουθων υλικών:
   · Υγρά
   · Αιθάλη και αναμμένα κάρβουνα
   · Τσιμέντο, γύψο και σκόνη ασβέστη
   · Οποιαδήποτε υλικά που είναι εύφλεκτα, εκρηκτικά ή αποτελούν κίνδυνο για την υγεία
   · Λέβητες θέρμανσης και σόμπες πετρελαίου
3. Οποιαδήποτε άλλη χρήση ή τροποποίηση του προϊόντος θεωρείται ακατάλληλη χρήση και μπορεί να οδηγήσει σε κινδύνους όπως θάνατο, σωματική βλάβη και ζημιά. Ο κατασκευαστής δεν φέρει ευθύνη για τυχόν ζημιές που προκαλούνται από ακατάλληλη χρήση. Το προϊόν προορίζεται αποκλειστικά για οικιακή χρήση. Το προϊόν δεν προορίζεται για επαγγελματική χρήση. Το ακροφύσιο για χαραμάδες δεν είναι κατάλληλο για τον καθαρισμό χαλιών.

1.2 ΠΕΡΙΕΧΟΜΕΝΑ ΣΥΣΚΕΥΑΣΙΑΣ

Μετά την αποσυσκευασία του προϊόντος, ελέγξτε εάν η παράδοση είναι πλήρης και εάν όλα τα εξαρτήματα είναι σε καλή κατάσταση. Αφαιρέστε όλα τα υλικά συσκευασίας πριν τη χρήση.
1 Καπάκι δοχείου (περιλαμβάνει το σύστημα λειτουργίας του μοτέρ και το περίβλημα)
1 Μεταλλικό δοχείο
1 Εύκαμπτος σωλήνας
1 Πτυχωτό φίλτρο με κάλυμμα (ήδη εγκαταστημένο)
1 Φίλτρο εξόδου (ήδη εγκαταστημένο)
1 Σωλήνας αλουμινίου
1 Ακροφύσιο αλουμινίου για χαραμάδες

2. ΣΥΜΒΟΛΑ

	Διαβάστε το εγχειρίδιο οδηγιών!
	Απενεργοποιήστε το προϊόν και αποσυνδέστε το από το ηλεκτρικό ρεύμα, πριν να αντικαταστήσετε τα εξαρτήματα, πριν από τον καθαρισμό και όταν δεν χρησιμοποιείται.
	**ΚΙΝΔΥΝΟΣ!** Αυτό το σύμβολο σε συνδυασμό με τη λέξη σήμανσης «Κίνδυνος» υποδηλώνει μεγάλο κίνδυνο που, εάν δεν αποφευχθεί, μπορεί να οδηγήσει σε θάνατο ή σοβαρό τραυματισμό.
	**ΠΡΟΕΙΔΟΠΟΙΗΣΗ!** Αυτό το σύμβολο σε συνδυασμό με τη λέξη σήμανσης «Προειδοποίηση» υποδηλώνει μεσαίο κίνδυνο που, εάν δεν αποφευχθεί, μπορεί να οδηγήσει σε θάνατο ή σοβαρό τραυματισμό.
	**ΠΡΟΣΟΧΗ!** Αυτό το σύμβολο σε συνδυασμό με τη λέξη σήμανσης «Προσοχή» υποδηλώνει μικρό κίνδυνο που, εάν δεν αποφευχθεί, μπορεί να οδηγήσει σε μικρής ή μεσαίας σοβαρότητας τραυματισμό.
	**ΣΗΜΑΝΤΙΚΟ!** Αυτό το σύμβολο με τη λέξη σήμανσης «Σημαντικό» υποδηλώνει ενδεχόμενο ζημιάς σε περιουσία.
	Κίνδυνος - κίνδυνος ηλεκτροπληξίας!
	Κίνδυνος πυρκαγιάς / εύφλεκτα υλικά
	Χρησιμοποιείτε το προϊόν αποκλειστικά σε στεγνούς εσωτερικούς χώρους!
	Σύμβολο για ένα προϊόν Κατηγορίας προστασίας II.
	Εναλλασσόμενο ρεύμα/τάση.
	Μην απορροφάτε πυρακτωμένα υλικά!
	Μην απορροφάτε στάχτη που καίει!
	Να απορροφάτε μόνο κρύα στάχτη, μέγιστης θερμοκρασίας 40 °C!
	Μην απορροφάτε νερό ή άλλο είδος υγρού!
	Κλειδωμένο
	Ξεκλειδωμένο
	Πληροφορίες ασφαλείας Οδηγίες χρήσης
CE	Το σημάδι CE υποδεικνύει συμμόρφωση με τις σχετικές οδηγίες ΕΕ που ισχύουν για αυτό το προϊόν.

3. ΧΑΡΑΚΤΗΡΙΣΤΙΚΑ ΑΣΦΑΛΕΙΑΣ

Ο διακόπτης ασφαλείας 14 στο κάτω μέρος του καπακιού του δοχείου 1 εμποδίζει τη λειτουργία του προϊόντος όταν το δεν είναι τοποθετημένο το περίβλημα του πτυχωτού φίλτρου 18.

4. ΟΔΗΓΙΕΣ ΑΣΦΑΛΕΙΑΣ

ΠΡΙΝ ΧΡΗΣΙΜΟΠΟΙΗΣΕΤΕ ΤΟ ΠΡΟΪΟΝ, ΕΞΟΙΚΕΙΩΘΕΙΤΕ ΜΕ ΟΛΕΣ ΤΙΣ ΠΛΗΡΟΦΟΡΙΕΣ ΑΣΦΑΛΕΙΑΣ ΚΑΙ ΤΙΣ ΟΔΗΓΙΕΣ ΧΡΗΣΗΣ! ΟΤΑΝ ΔΙΝΕΤΕ ΤΟ ΠΡΟΪΟΝ ΣΕ ΑΛΛΟΥΣ, ΝΑ ΠΕΡΙΛΑΜΒΑΝΕΤΕ ΕΠΙΣΗΣ ΟΛΑ ΤΑ ΕΓΓΡΑΦΑ!

Σε περίπτωση ζημιάς που προκύπτει από μη συμμόρφωση με αυτές τις οδηγίες λειτουργίας, η αξίωση εγγύησης καθίσταται μη έγκυρη! Δεν θα γίνεται αποδεκτή καμία ευθύνη για επακόλουθες ζημιές! Σε περίπτωση ζημιάς υλικού ή σωματικής βλάβης που προκαλείται από λανθασμένο χειρισμό ή μη συμμόρφωση με τις οδηγίες ασφαλείας, δεν θα γίνεται δεκτή καμία δήλωση ευθύνης!

4.1 ΓΕΝΙΚΕΣ ΠΡΟΕΙΔΟΠΟΙΗΣΕΙΣ ΑΣΦΑΛΕΙΑΣ

Παιδιά και άτομα με περιορισμούς



ΠΡΟΕΙΔΟΠΟΙΗΣΗ!
ΚΙΝΔΥΝΟΣ ΘΑΝΑΤΟΥ ΚΑΙ ΑΤΥΧΗΜΑΤΩΝ ΓΙΑ ΝΗΠΙΑ ΚΑΙ ΠΑΙΔΙΑ Μην αφήνετε ποτέ παιδιά χωρίς επίβλεψη με το υλικό συσκευασίας. Το υλικό συσκευασίας συνιστά κίνδυνο πνιγμού. Τα παιδιά συχνά υποτιμούν τους κινδύνους.

1. Αυτή η συσκευή μπορεί να χρησιμοποιηθεί από παιδιά ηλικίας 8 ετών και άνω και άτομα με μειωμένες σωματικές, αισθητηριακές ή διανοητικές ικανότητες ή έλλειψη εμπειρίας και γνώσης, εφόσον υπάρχει επίβλεψη ή έχουν δοθεί οδηγίες σχετικά με τη χρήση της συσκευής με ασφαλή τρόπο, και κατανοούν τους κινδύνους.
2. Τα παιδιά δεν πρέπει να παίζουν με τη συσκευή.
3. Οι εργασίες καθαρισμού και συντήρησης από τον χρήστη δεν επιτρέπεται να γίνονται από παιδιά χωρίς επίβλεψη.

Αυτή η συσκευή προορίζεται για τον καθαρισμό κρύας στάχτης από τζάκια, καμινάδες, φούρνους και άλλες περιοχές συσσώρευσης σκόνης.

ΠΡΟΕΙΔΟΠΟΙΗΣΗ!
Κίνδυνος πυρκαγιάς!
- Μην μαζεύετε στάχτη που είναι καυτή, που λάμπει ή που καίει. Να μαζεύετε μόνο κρύα στάχτη.
– Το δοχείο σκόνης πρέπει να αδειάζει και να καθαρίζεται πριν και μετά από κάθε χρήση.
– Μην χρησιμοποιείτε χάρτινους σάκους σκόνης ή σάκους φτιαγμένους από ανάλογα εύφλεκτα υλικά.
– Μην χρησιμοποιείτε άλλη ηλεκτρική σκούπα για να απορροφήσετε στάχτη.
– Μην αφήνετε την ηλεκτρική σκούπα στάχτης σε εύφλεκτες ή πολυμερικές επιφάνειες, όπως οι μοκέτες και τα πλακάκια βινυλίου.

Προβλεπόμενη χρήση

ΠΡΟΕΙΔΟΠΟΙΗΣΗ!
Κίνδυνος τραυματισμού! Η κακή χρήση μπορεί να οδηγήσει σε τραυματισμό. Χρησιμοποιείτε αυτό το προϊόν αποκλειστικά σύμφωνα με αυτές τις οδηγίες. Μην επιχειρείτε τροποποίηση του προϊόντος με οποιονδήποτε τρόπο.

Ηλεκτρική ασφάλεια

ΚΙΝΔΥΝΟΣ! **Κίνδυνος ηλεκτροπληξίας!** Μην επιχειρείτε ποτέ να επισκευάζετε μόνοι σας το προϊόν. Σε περίπτωση βλάβης, οι επισκευές πρέπει να διεξάγονται αποκλειστικά από εξουσιοδοτημένο προσωπικό.

ΠΡΟΕΙΔΟΠΟΙΗΣΗ!
Κίνδυνος ηλεκτροπληξίας! Μην βυθίζετε τα ηλεκτρικά στοιχεία του προϊόντος σε νερό ή άλλα υγρά. Μην κρατάτε ποτέ το προϊόν κάτω από τρεχούμενο νερό.

ΠΡΟΕΙΔΟΠΟΙΗΣΗ!
Κίνδυνος ηλεκτροπληξίας! Μην χρησιμοποιείτε ποτέ ένα κατεστραμμένο προϊόν. Αποσυνδέστε το προϊόν από την πρίζα και επικοινωνήστε με τον έμπορό σας σε περίπτωση που καταστραφεί.

ΠΡΟΕΙΔΟΠΟΙΗΣΗ!
Κίνδυνος ηλεκτροπληξίας! Μην χρησιμοποιείτε το προϊόν με βρεγμένα χέρια ή ενώ στέκεστε σε υγρό πάτωμα.

ΠΡΟΕΙΔΟΠΟΙΗΣΗ!
Κίνδυνος τραυματισμού! Απενεργοποιήστε το προϊόν και αποσυνδέστε το από την παροχή ισχύος πριν τον καθαρισμό και όταν το προϊόν δεν χρησιμοποιείται.

1. Σε περίπτωση που το προϊόν πέσει, μην το χρησιμοποιείτε άλλο.
2. Πριν συνδέσετε το βύσμα τροφοδοσίας στην παροχή ισχύος: Ελέγξτε ότι η ονομαστική τιμή τάσης και ρεύματος αντιστοιχούν στα στοιχεία παροχής ισχύος που εμφανίζονται στην ετικέτα ονομαστικών τιμών του προϊόντος.
3. Να ελέγχετε τακτικά την πρίζα και το καλώδιο για ζημιές. Εάν το καλώδιο ρεύματος είναι κατεστραμμένο, πρέπει να αντικατασταθεί από τον κατασκευαστή, τον αντιπρόσωπο σέρβις ή ανάλογα καταρτισμένους τεχνικούς για την αποφυγή κινδύνου.
4. Προστατεύστε το καλώδιο ρεύματος από ζημιές. Μην το αφήνετε να κρέμεται πάνω σε αιχμηρά άκρα, μην το σφίγγετε ή το λυγίζετε. Διατηρείτε το καλώδιο ρεύματος μακριά από θερμές επιφάνειες και ανοιχτές φλόγες.

Λειτουργία

ΠΡΟΕΙΔΟΠΟΙΗΣΗ!
Κίνδυνος τραυματισμού!

Μην χρησιμοποιείτε ποτέ το προϊόν για να απορροφάτε
– νερό και άλλα υγρά
– καυτές στάχτες
– υλικά με θερμοκρασία που υπερβαίνει τους 40°C,
– πυρακτωμένα υλικά.

1. Αποσυνδέστε το προϊόν από την παροχή ισχύος
   – όταν προκύπτει μια βλάβη,
   – πριν τη σύνδεση/αλλαγή εξαρτημάτων,
   – πριν τον καθαρισμό του προϊόντος,
   – εάν δεν πρόκειται να χρησιμοποιήσετε το προϊόν για μεγάλο χρονικό διάστημα,
   – στη διάρκεια μιας καταιγίδας, και
   – μετά από κάθε χρήση.
2. Αποσυνδέστε το προϊόν από την παροχή ισχύος τραβώντας το βύσμα τροφοδοσίας, όχι όμως τραβώντας το καλώδιο ρεύματος.
3. Τα ελαττωματικά εξαρτήματα πρέπει να αντικαθίστανται πάντα από γνήσια ανταλλακτικά.
4. Μην εμποδίζετε τις υποδοχές αερισμού στη διάρκεια της λειτουργίας. Κίνδυνος υπερθέρμανσης και ζημιάς στο προϊόν.
5. Το προϊόν είναι εξοπλισμένο με θερμική ασφάλεια που διακόπτει αυτόματα την παροχή ρεύματος, σε περίπτωση υπερθέρμανσης του προϊόντος. Εάν η ασφάλεια απενεργοποιήσει το προϊόν, αποσυνδέστε από την παροχή ρεύματος και αφήστε το να κρυώσει. Μόλις το προϊόν κρυώσει, μπορείτε να το συνδέσετε ξανά στην παροχή ρεύματος και να το χρησιμοποιήσετε κανονικά.

Καθαρισμός και αποθήκευση

ΠΡΟΕΙΔΟΠΟΙΗΣΗ!
Κίνδυνος τραυματισμού! Αποσυνδέστε το προϊόν από την παροχή ισχύος πριν από εργασίες καθαρισμού και όταν δεν χρησιμοποιείται.

1. Προστατεύστε το προϊόν, το καλώδιο ρεύματος και το βύσμα τροφοδοσίας του από σκόνη, άμεσο ηλιακό φως, σταγόνες και πιτσιλιές νερού.
2. Φυλάσσετε το προϊόν σε δροσερό, ξηρό χώρο, προστατευμένο από την υγρασία και μακριά από παιδιά.
3. Προστατεύστε το προϊόν από τη θερμότητα. Μην τοποθετείτε το προϊόν κοντά σε ανοιχτές φλόγες ή πηγές θερμότητας, όπως φούρνους ή συσκευές θέρμανσης.

5. ΤΕΧΝΙΚΑ ΔΕΔΟΜΕΝΑ

Μοντέλο	1400DAC-20.5001
Ονομαστική ισχύς εισόδου (κατανάλωση ενέργειας):	1400 W
Ονομαστική τάση εισόδου	220-240 V~, 50 Hz
Υποπίεση σε kPa	20,5 kPa (επίπεδο στροβίλου) 17 kPa (επίπεδο δοχείου)
Ρυθμός αναρρόφησης	41 l/s (επίπεδο στροβίλου) 27 l/s (επίπεδο δοχείου)
Μήκος καλωδίου ρεύματος	4 m
Κατηγορία προστασίας	II / ⧈
Μήκος εύκαμπτου σωλήνα	Περίπου 1,1 m
Χωρητικότητα μεταλλικού δοχείου	
Καθαρός όγκος	20 l

6. ΣΥΝΑΡΜΟΛΟΓΗΣΗ (ΦΥΛΛΑΔΙΟ 2)

6.1 ΠΡΙΝ ΑΠΟ ΤΗΝ ΠΡΩΤΗ ΧΡΗΣΗ

ΠΡΟΕΙΔΟΠΟΙΗΣΗ! Το προϊόν και η συσκευασία δεν είναι παιδικά παιχνίδια! Απαγορεύεται τα παιδιά να παίζουν με πλαστικές σακούλες, φύλλα και μικρά αντικείμενα! Υπάρχει κίνδυνος κατάποσης και πνιγμού!

1. Η χρήση ενός ελλιπούς ή κατεστραμμένου προϊόντος συνιστά κίνδυνο για άλλα άτομα και υλικά αγαθά.
2. Βγάλτε όλα τα εξαρτήματα από τη συσκευασία και αφαιρέστε όλα τα υλικά συσκευασίας.
3. Βεβαιωθείτε ότι τα περιεχόμενα παράδοσης είναι πλήρη και χωρίς ζημιά. Εάν βρείτε ότι απουσιάζουν τυχόν εξαρτήματα ή εντοπίσετε κάποια ζημιά, μην χρησιμοποιήσετε το προϊόν και επικοινωνήστε με τον αντιπρόσωπό σας.

6.2 ΠΡΙΝ ΑΠΟ ΤΗ ΧΡΗΣΗ

Σύνδεση του εύκαμπτου σωλήνα στο στόμιο αέρα

1. Εισαγάγετε τη σύνδεση του εύκαμπτου σωλήνα πλήρως μέσα στη σύνδεση του φυσητήρα.
2. Περιστρέψτε τον σύνδεσμο του εύκαμπτου σωλήνα δεξιόστροφα, μέχρι να κουμπώσει με ασφάλεια.
3. Ελέγξτε εάν ο σωλήνας έχει τοποθετηθεί σωστά, τραβώντας ελαφρά τον σύνδεσμο εύκαμπτου σωλήνα. Εάν ο σύνδεσμος του εύκαμπτου σωλήνα δεν μετακινείται, ο εύκαμπτος σωλήνας έχει συνδεθεί σωστά.

Σύνδεση του εύκαμπτου σωλήνα στην υποδοχή αναρρόφησης

1. Εισαγάγετε τη σύνδεση του εύκαμπτου σωλήνα πλήρως μέσα στη σύνδεση αναρρόφησης.
2. Περιστρέψτε τον σύνδεσμο του εύκαμπτου σωλήνα δεξιόστροφα, μέχρι να κουμπώσει με ασφάλεια.
3. Ελέγξτε εάν ο σωλήνας έχει τοποθετηθεί σωστά, τραβώντας ελαφρά τον σύνδεσμο εύκαμπτου σωλήνα. Εάν ο σύνδεσμος του εύκαμπτου σωλήνα δεν μετακινείται, ο εύκαμπτος σωλήνας έχει συνδεθεί σωστά.

Αποσύνδεση εύκαμπτου σωλήνα

1. Αποσύνδεση εύκαμπτου σωλήνα από τον σύνδεσμο αναρρόφησης ή τον σύνδεσμο αέρα
2. Περιστρέψτε τον σύνδεσμο του εύκαμπτου σωλήνα αριστερόστροφα.
3. Τραβήξτε προς τα έξω τον σύνδεσμο του εύκαμπτου σωλήνα.

Σύνδεση του σωλήνα αλουμινίου
- Εισαγάγετε τον σωλήνα αλουμινίου πλήρως μέσα στη σύνδεση του εύκαμπτου σωλήνα.

Σύνδεση του ακροφυσίου αλουμινίου για χαραμάδες
- Εισαγάγετε το ακροφύσιο αλουμινίου για χαραμάδες πλήρως μέσα στη σύνδεση του εύκαμπτου σωλήνα.

Αποθήκευση του σωλήνα αλουμινίου
- Εισαγάγετε τον σωλήνα αλουμινίου πλήρως μέσα στη θύρα αποθήκευσης.

Αποθήκευση του ακροφυσίου αλουμινίου για χαραμάδες
- Εισαγάγετε το ακροφύσιο αλουμινίου για χαραμάδες πλήρως μέσα στη θύρα αποθήκευσης.

Τοποθέτηση και αφαίρεση του καπακιού δοχείου
- Τοποθέτηση του καπακιού δοχείου:
  1. Τοποθετήστε το καπάκι του δοχείου πάνω στο μεταλλικό δοχείο.
  2. Ασφαλίστε το καπάκι του δοχείου στη θέση του με τις αγκράφες ασφάλισης.
- Αφαίρεση του καπακιού δοχείου:
  1. Ξεκλειδώστε τις αγκράφες ασφάλισης
  2. Σηκώστε το καπάκι του δοχείου και αφαιρέστε το από το μεταλλικό δοχείο.

6.3 ΣΥΝΑΡΜΟΛΟΓΗΣΗ - ΧΡΗΣΗ - ΛΕΙΤΟΥΡΓΙΑ (ΦΥΛΛΑΔΙΟ 2)

ΠΡΟΕΙΔΟΠΟΙΗΣΗ! Κίνδυνος τραυματισμού!

1. Μην απορροφάτε πυρακτωμένα υλικά. Ακόμα και αν εξωτερικά το υλικό φαίνεται να έχει κρυώσει, μπορεί ακόμα να καίει στο εσωτερικό. Το καυτό υλικό μπορεί να αναζωπυρωθεί κατά την αναρρόφηση, από το ρεύμα του αέρα.
2. Δεν πρέπει να χρησιμοποιείται νερό για την απομάκρυνση της καυτής στάχτης, καθώς η ξαφνική διαφορά της θερμοκρασίας μπορεί να προκαλέσει ρήγματα στην καμινάδα.
3. Περιμένετε τουλάχιστον 24 ώρες πριν να σκουπίσετε ένα τζάκι, ώστε να είναι σίγουρο ότι η φωτιά έχει σβήσει και ότι οι στάχτες έχουν κρυώσει εντελώς.

ΣΗΜΕΙΩΣΗ Ρυθμίστε τον διακόπτη ενεργοποίησης/απενεργοποίησης στο **O** πριν να βάλετε τη συσκευή στην πρίζα.
1. Συνδέστε το βύσμα τροφοδοσίας σε κατάλληλη πρίζα ρεύματος.
2. Ενεργοποίηση του προϊόντος: Ρυθμίστε τον διακόπτη ενεργοποίησης/απενεργοποίησης στη θέση **I**.
3. Απενεργοποίηση του προϊόντος: Ρυθμίστε τον διακόπτη ενεργοποίησης/απενεργοποίησης στη θέση **O**.

Άδειασμα του μεταλλικού δοχείου

Πάντα να απενεργοποιείτε το προϊόν και να αποσυνδέετε το βύσμα τροφοδοσίας από την πρίζα, πριν να πραγματοποιήσετε ελέγχους, να εγκαταστήσετε εξαρτήματα ή να κάνετε ρυθμίσεις!

ΠΡΟΕΙΔΟΠΟΙΗΣΗ! Κίνδυνος τραυματισμού! Αδειάστε και καθαρίστε το προϊόν πριν και μετά από κάθε χρήση, ώστε να αποτραπεί η συσσώρευση υλικών που μπορεί να προκαλέσουν κίνδυνο πυρκαγιάς μέσα στην ηλεκτρική σκούπα.

- Αφαιρέστε το καπάκι δοχείου από το μεταλλικό δοχείο (ανατρέξτε στην ενότητα «Τοποθέτηση και αφαίρεση του καπακιού δοχείου»). Αδειάστε το μεταλλικό δοχείο.

Καθαρισμός του πτυχωτού φίλτρου

ΣΗΜΕΙΩΣΗ Το πτυχωτό φίλτρο πρέπει να καθαρίζεται μετά από κάθε χρήση, για να διατηρείται η πλήρης ισχύς αναρρόφησης του προϊόντος.

1. Συνδέστε τον σύνδεσμο του εύκαμπτου σωλήνα με τον σύνδεσμο της υποδοχής αναρρόφησης.
2. Ωθήστε τον σωλήνα αλουμινίου πλήρως μέσα στην υποδοχή αποθήκευσης του σωλήνα αλουμινίου.
3. Συνδέστε το βύσμα τροφοδοσίας σε κατάλληλη πρίζα ρεύματος.
4. Ρυθμίστε τον διακόπτη ενεργοποίησης/απενεργοποίησης στη θέση **I**.
5. Πατήστε και κρατήστε πατημένο τον διακόπτη καθαρισμού φίλτρου **3x** για περίπου 4 δευτερόλεπτα. Αυτό φυσάει αέρα μέσα από το πτυχωτό φίλτρο.

Αντικατάσταση του πτυχωτού φίλτρου

ΠΡΟΕΙΔΟΠΟΙΗΣΗ!

1. Το πτυχωτό φίλτρο πρέπει να ελέγχεται τακτικά για ζημιές και παραμορφώσεις. Εάν το πτυχωτό φίλτρο έχει ζημιά ή έχει παραμορφωθεί, δεν θα μπορεί να καθαριστεί και πρέπει να αντικατασταθεί. Αυτό είναι απαραίτητο για τη διατήρηση της καλή λειτουργίας του προϊόντος και για την προστασία του προϊόντος από τη ζημιά.
2. Να χρησιμοποιείτε μόνο φίλτρα αντικατάστασης της εταιρείας μας ή από εξουσιοδοτημένους μεταπωλητές. Τα φίλτρα που δεν είναι συμβατά με το προϊόν μπορεί να οδηγήσουν σε τραυματισμό και σε βλάβη του προϊόντος.

ΣΗΜΕΙΩΣΗΤο περίβλημα του πτυχωτού φίλτρου πρέπει να κρατάει πατημένο τον διακόπτη ασφαλείας. Διαφορετικά το προϊόν δεν λειτουργεί.

1. Ρυθμίστε τον διακόπτη ενεργοποίησης/απενεργοποίησης στο **O**
2. Αποσυνδέστε το βύσμα από την παροχή ισχύος.
3. Αφαιρέστε το καπάκι 1 του δοχείου από το μεταλλικό δοχείο (ανατρέξτε στην ενότητα «Τοποθέτηση και αφαίρεση του καπακιού δοχείου»).
4. Γυρίστε ανάποδα το καπάκι του δοχείου.
5. Διπλώστε προς τα επάνω και τους δύο βραχίονες του περιβλήματος του πτυχωτού φίλτρου.
6. Σηκώστε και αφαιρέστε το περίβλημα του πτυχωτού φίλτρου από το καπάκι του δοχείου.
7. Αφαιρέστε το κάλυμμα του πτυχωτού φίλτρου από το πτυχωτό φίλτρο.
8. Αφαιρέστε το πτυχωτό φίλτρο από το περίβλημα του πτυχωτού φίλτρου.
9. Εισαγάγετε το νέο πτυχωτό φίλτρο στο περίβλημα του πτυχωτού φίλτρου.
10. Τοποθετήστε το κάλυμμα του πτυχωτού φίλτρου πάνω στο πτυχωτό φίλτρο.
11. Τοποθετήστε το περίβλημα του πτυχωτού φίλτρου στο κάτω μέρος του καπακιού του δοχείου.
12. Διπλώστε προς τα κάτω και τους δύο βραχίονες του περιβλήματος του πτυχωτού φίλτρου. Το περίβλημα του πτυχωτού φίλτρου θα έχει ασφαλίσει στη θέση του μόλις ακουστεί ένας ήχος κουμπώματος.

Αντικατάσταση του φίλτρου εξόδου

1. Ρυθμίστε τον διακόπτη ενεργοποίησης/απενεργοποίησης στο **O**.
2. Αποσυνδέστε το βύσμα από την παροχή ισχύος.
3. Πιέστε τους σφιγκτήρες στην αριστερή και στη δεξιά πλευρά της σχάρας εξόδου προς τα μέσα, για να ανοίξει η σχάρα εξόδου.
4. Αφαιρέστε το φίλτρο εξόδου.
5. Εισαγάγετε ένα καινούργιο φίλτρο εξόδου.
6. Τοποθετήστε ξανά τη σχάρα εξόδου.

6.4 ΣΥΝΑΡΜΟΛΟΓΗΣΗ - ΧΡΗΣΗ - ΚΑΘΑΡΙΣΜΟΣ ΚΑΙ ΦΡΟΝΤΙΔΑ (ΦΥΛΛΑΔΙΟ 2)



Πάντα να απενεργοποιείτε το προϊόν, να αποσυνδέετε το βύσμα τροφοδοσίας από την πρίζα και να αφήνετε το προϊόν να κρυώσει, πριν να προχωρήσετε σε εργασίες ελέγχου, συντήρησης και καθαρισμού!



ΣΗΜΑΝΤΙΚΟ!

1. Μην χρησιμοποιείτε λειαντικά, ισχυρά καθαριστικά, σκληρές βούρτσες ή αιχμηρά αντικείμενα, για τον καθαρισμό του προϊόντος ή των εξαρτημάτων του. Υπάρχει κίνδυνος να προκληθεί ζημιά.
2. Μην επιτρέπετε ποτέ σε υγρά να εισέρχονται στο προϊόν.

1. Ο τακτικός και σωστός καθαρισμός βοηθάει να διασφαλιστεί η ασφαλής χρήσης και θα παρατείνει τη διάρκεια ζωής του προϊόντος.
2. Το προϊόν πρέπει να διατηρείται πάντα καθαρό, στεγνό και απαλλαγμένο από λάδι ή γράσο. Απομακρύνετε τη σκόνη από το προϊόν μετά από κάθε χρήση και πριν την αποθήκευση.
3. Καθαρίζετε το προϊόν με στεγνό πανί. Χρησιμοποιείτε μαλακή βούρτσα για περιοχές που είναι δυσπρόσιτες.
4. Αυτό το προϊόν δεν περιέχει εξαρτήματα που να επισκευάζονται από τον χρήστη. Επικοινωνήστε με ένα εξουσιοδοτημένο κέντρο σέρβις ή με εξουσιοδοτημένο άτομο για έλεγχο και επισκευή της συσκευής.

6.5 ΣΥΝΑΡΜΟΛΟΓΗΣΗ - ΧΡΗΣΗ - ΑΠΟΘΗΚΕΥΣΗ (ΦΥΛΛΑΔΙΟ 2)

1. Η θερμοκρασία για αποθήκευση μακράς διάρκειας (περισσότερο από 3 μήνες) είναι μεταξύ +10 °C και +30 °C, με μέγιστη σχετική υγρασία να μην ξεπερνάει το 60%.
2. Ρυθμίστε τον διακόπτη ενεργοποίησης/απενεργοποίησης στο O **0**. Βγάλτε το βύσμα από την πρίζα Αφήστε το προϊόν να κρυώσει.
3. Καθαρίστε το προϊόν (ανατρέξτε στην ενότητα «Καθαρισμός και φροντίδα»).
4. Αποθήκευση εξαρτημάτων
5. Αποθηκεύστε το προϊόν και τα εξαρτήματά του σε σκοτεινό, στεγνό, χωρίς πάγο, καλά αεριζόμενο χώρο.
6. Φυλάσσετε πάντα το προϊόν σε μέρος που δεν είναι προσβάσιμο στα παιδιά.

6.6 ΣΥΝΑΡΜΟΛΟΓΗΣΗ - ΧΡΗΣΗ - ΜΕΤΑΦΟΡΑ (ΦΥΛΛΑΔΙΟ 2)

1. Ρυθμίστε τον διακόπτη ενεργοποίησης/απενεργοποίησης στο O **0**. Βγάλτε το βύσμα από την πρίζα Αφήστε το προϊόν να κρυώσει.
2. Προστατέψτε το προϊόν από τυχόν ισχυρές κρούσεις ή ισχυρούς κραδασμούς που μπορεί να προκύψουν κατά τη μεταφορά σε οχήματα.
3. Ασφαλίστε το προϊόν για να μην γλιστρήσει ή πέσει.

7. ΑΝΑΠΤΥΓΜΑ ΚΑΙ ΚΑΤΑΛΟΓΟΣ ΑΝΤΑΛΛΑΚΤΙΚΩΝ

7.1 ΑΝΑΠΤΥΓΜΑ

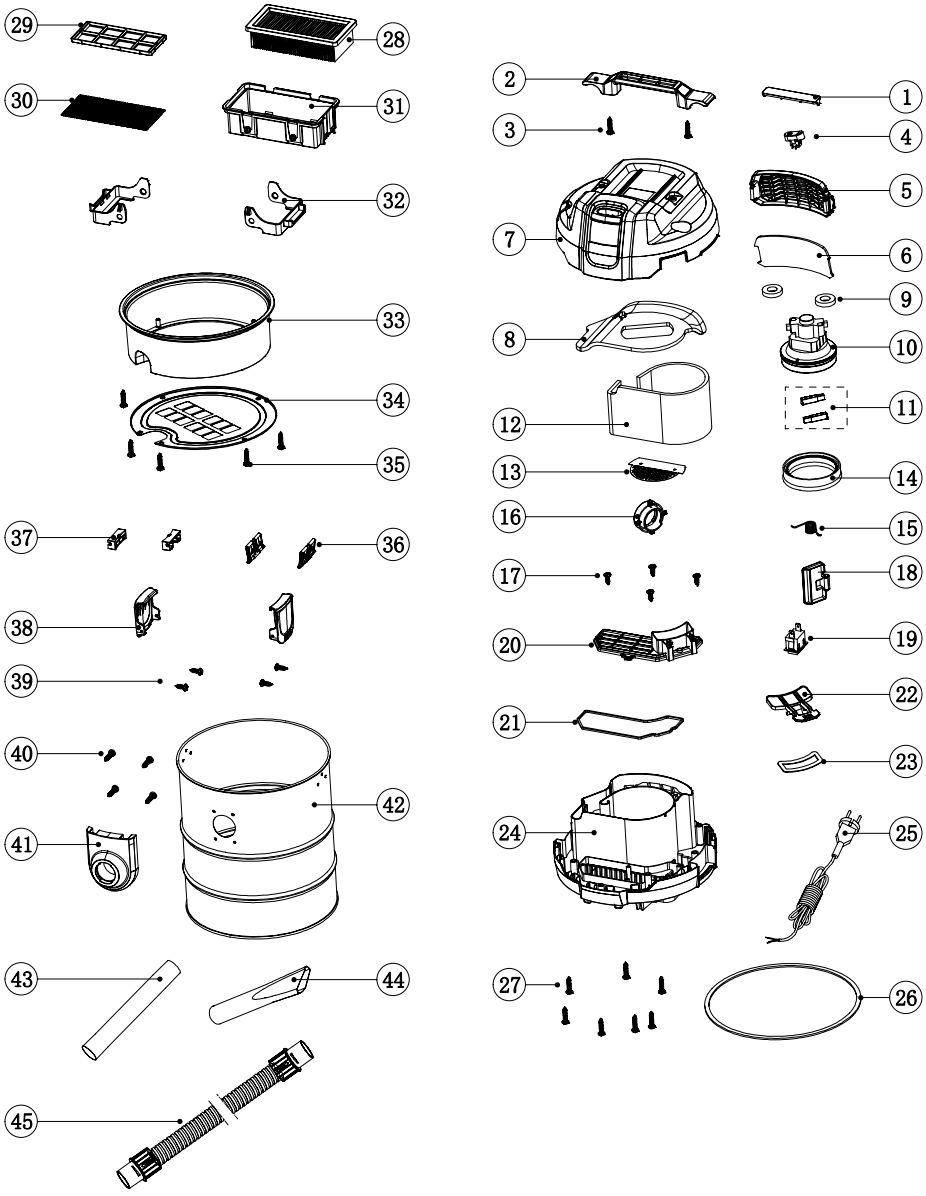

7.2 ΚΑΤΑΛΟΓΟΣ ΕΞΑΡΤΗΜΑΤΩΝ

1	Κάλυμμα λαβής
2	Λαβή
3	Βίδα (X2)
4	Διακόπτης
5	Σχάρα εξόδου
6	Φίλτρο εξόδου αέρα
7	Κάλυμμα κεφαλής
8	Σφουγγάρι
9	Πάνω παρέμβυσμα
10	Μοτέρ
11	Ψήκτρα άνθρακα (X2)
12	Σπόγγος ηχομόνωσης
13	Μεταλλική πλάκα
14	Κάτω παρέμβυσμα
15	Ελατήριο στρέψης διαφράγματος
16	Θύρα φυσητήρα αέρα
17	Βίδα (X4)
18	Βαλβίδα φυσητήρα
19	Διακόπτης ασφαλείας
20	Πλακέτα καλύμματος αεραγωγού
21	Ταινία στεγανοποίησης
22	Κουμπί αποτίναξης σκόνης
23	Εξάρτημα συγκράτησης
24	Κάλυμμα κυλίνδρου
25	Καλώδιο ρεύματος
26	Ταινία στεγανοποίησης
27	Βίδα (X7)
28	Φίλτρο
29	Πλαίσιο βάσης φίλτρου
30	Τετράγωνο συρμάτινο πλέγμα
31	Πλαίσιο φίλτρου
32	Λαβή φίλτρου(X2)
33	Προστατευτικό από σκόνη
34	Μεταλλική πλάκα
35	Βίδα επίπεδης κεφαλής (X5)
36	Μπλοκ σύνδεσης κλειδώματος (X2)
37	Σταθερή βάση κουμπώματος (X2)
38	Αγκράφα δοχείου (X2)
39	Βίδα (X4)
40	Βίδα (X4)
41	Θύρα αναρρόφησης
42	Δοχείο
43	ΑΚΡΟΦΥΣΙΟ αλουμινίου ΓΙΑ ΧΑΡΑΜΑΔΕΣ
44	Σωλήνας αλουμινίου
45	Μεταλλικός σωλήνας

8. ΑΝΤΙΜΕΤΩΠΙΣΗ ΠΡΟΒΛΗΜΑΤΩΝ

Βλάβη	Πιθανή αιτία	Ενέργεια
Το προϊόν δεν λειτουργεί.	Το βύσμα τροφοδοσίας δεν συνδέεται στην παροχή ισχύος.	Συνδέστε το βύσμα τροφοδοσίας σε κατάλληλη πρίζα ρεύματος.
Η ισχύς αναρρόφησης μειώνεται και το προϊόν δεν ρουφάει ρύπους.	Το μεταλλικό δοχείο είναι γεμάτο.	Αδειάστε το μεταλλικό δοχείο (ανατρέξτε στο Φυλλάδιο 2: «Άδειασμα του μεταλλικού δοχείου»).
	Η διαδρομή αέρα είναι αποκλεισμένη.	Ελέγξτε αν τα παρακάτω εξαρτήματα έχουν φράξει και απομακρύνετε τα υλικά που τα φράζουν: - Μεταλλικό δοχείο - Εύκαμπτος σωλήνας
	Το πτυχωτό φίλτρο έχει μπλοκάρει.	Καθαρίστε το πτυχωτό φίλτρο (ανατρέξτε στο Φυλλάδιο 2: «Καθαρισμός του πτυχωτού φίλτρου»).
Η ισχύς αναρρόφησης είναι μειωμένη, ακόμα και μετά τον καθαρισμό του πτυχωτού φίλτρου*	Το πτυχωτό φίλτρο έχει πάθει ζημιά.	Αντικαταστήστε το πτυχωτό φίλτρο (ανατρέξτε στο Φυλλάδιο 2: «Αντικατάσταση του πτυχωτού φίλτρου»)
Το προϊόν υπερθερμαίνεται.	Το πτυχωτό φίλτρο έχει μπλοκάρει.	Καθαρίστε το πτυχωτό φίλτρο (ανατρέξτε στο Φυλλάδιο 2: «Καθαρισμός του πτυχωτού φίλτρου»).
	Το φίλτρο εξόδου έχει μπλοκάρει.	Αφαιρέστε τα υλικά που το φράζουν ή αντικαταστήστε το φίλτρο εξόδου (ανατρέξτε στο Φυλλάδιο 2: «Αντικατάσταση του φίλτρου εξόδου»).
Η σκόνη διαφεύγει από το προϊόν.	Το καπάκι δοχείου δεν τοποθετήθηκε σωστά.	Τοποθετήστε σωστά το καπάκι δοχείου (ανατρέξτε στο Φυλλάδιο 2: «Τοποθέτηση και αφαίρεση του καπακιού δοχείου»).

9. ΑΠΟΡΡΙΨΗ ΚΑΙ ΑΝΑΚΥΚΛΩΣΗ



Για να βοηθήσετε στην προστασία του περιβάλλοντος, απορρίψτε με κατάλληλο τρόπο το προϊόν, όταν θα σταματήσει να λειτουργεί και μην το πετάτε μαζί με τα οικιακά απορρίμματα. Οι τοπικές αρχές μπορούν να σας ενημερώσουν για τα κατάλληλα σημεία αποκομιδής και τις ώρες λειτουργίας τους.

10. ΕΓΓΥΗΣΗ

Τα προϊόντα Dexter έχουν σχεδιαστεί με βάση τα υψηλότερα πρότυπα ποιότητας για προϊόντα που προορίζονται για το γενικό κοινό.
Το προϊόν καλύπτεται με εγγύηση 5 ετών που αρχίζει να ισχύει από την ημερομηνία αγοράς. Αυτή η εγγύηση καλύπτει όλα τα κατασκευαστικά ελαττώματα ή τα ελαττώματα υλικού.
Σε περίπτωση βλάβης, ανατρέξτε πρώτα στη σελίδα αντιμετώπισης προβλημάτων (προβλήματα και λύσεις) στο φυλλάδιο. Αν το πρόβλημα παραμένει, επικοινωνήστε με το πλησιέστερο κατάστημα.
Το κατάστημά σας θα καταβάλει κάθε προσπάθεια για την επίλυση του προβλήματος.
Οι επισκευές και η αντικατάσταση των εξαρτημάτων δεν παρατείνουν την αρχική περίοδο της εγγύησης.
Οι βλάβες που προκύπτουν από φυσιολογική φθορά ή από ακατάλληλη χρήση του προϊόντος δεν καλύπτονται από την εγγύηση. Αυτό περιλαμβάνει, μεταξύ άλλων, τους διακόπτες, τον ασφαλειοδιακόπτη κυκλώματος και τα μοτέρ, σε περίπτωση φθοράς.
Λάβετε υπόψη ότι υπάρχουν συγκεκριμένοι όροι εγγύησης για ορισμένες χώρες.
Σε περίπτωση αμφιβολίας, επικοινωνήστε με το σημείο πώλησής σας.
Για να ληφθούν υπόψη απαιτήσεις στο πλαίσιο της εγγύησης, απαιτούνται τα ακόλουθα:

- Προσκόμιση της απόδειξης αγοράς
- Ότι δεν έχουν γίνει επισκευές ή/και αλλαγή εξαρτημάτων από τρίτο μέρος.
- Ότι το πρόβλημα δεν είναι θέμα φυσιολογικής φθοράς.
- Ότι οι απαιτούμενες εργασίες συντήρησης και επισκευής έχουν εκτελεστεί σωστά.
- Ότι δεν ασκήθηκε δύναμη και δεν υπήρξε ακατάλληλος χειρισμός, μη εξουσιοδοτημένη χρήση ή ατυχήματα
- Ότι δεν έχει σημειωθεί υποβάθμιση λόγω υπερθέρμανσης που οφείλεται σε έμφραξη του μπλοκ εξαερισμού.
- Ότι δεν έχει γίνει καμία εργασία στο προϊόν από ανειδίκευτο άτομο και δεν έχουν επιχειρηθεί ακατάλληλες επισκευές.
- Ότι το εργαλείο δεν έχει αποσυναρμολογηθεί ή ανοιχτεί.
- Ότι το εργαλείο δεν έχει υπάρξει σε υγρό περιβάλλον (δροσιά, βροχή, βυθισμένο στο νερό...)
- Ότι δεν έχουν χρησιμοποιηθεί λανθασμένα εξαρτήματα, εξαρτήματα που δεν κατασκευάστηκαν από την Dexter, ενώ αποδεικνύεται ότι είναι η αιτία του προβλήματος.
- Ότι το εργαλείο δεν έχει χρησιμοποιηθεί ακατάλληλα (υπερφόρτωση του εργαλείου ή χρήση μη εγκεκριμένων εξαρτημάτων).
- Ότι δεν έχει προκληθεί ζημιά από εξωτερικές αιτίες ή ξένα σώματα όπως άμμος ή πέτρες.
- Ότι δεν έχει προκληθεί ζημιά από μη συμμόρφωση με τις συστάσεις ασφαλείας και τις οδηγίες χρήσης.

Το προϊόν πρέπει να χρησιμοποιείται υπό κανονικές συνθήκες χρήσης και για μη επαγγελματικούς σκοπούς.
Ως εκ τούτου, εξαιρούνται από αυτήν την εγγύηση τα προϊόντα που χρησιμοποιούνται από εταιρείες, τοπικές αρχές, καθώς και εταιρείες που προσφέρουν ενοίκια επί πληρωμή ή δωρεάν δανεισμό εξοπλισμού.

WPROWADZENIE

Dziękujemy za wybranie tego produktu. Projektując i wytwarzając nasze produkty, dokładamy wszelkich starań, aby zagwarantować najwyższą jakość spełniającą potrzeby użytkowników.



WAŻNE – ZACHOWAĆ NA PRZYSZŁOŚĆ: PROSIMY O UWAŻNE PRZECZYTANIE

WAŻNE! W CELU ZAPEWNIENIA JAK NAJWIĘKSZEJ SATYSFAKCJI Z KONFIGURACJI, UŻYTKOWANIA I KONSERWACJI TEGO PRODUKTU ZALECAMY UWAŻNE PRZECZYTANIE NINIEJSZEJ INSTRUKCJI OBSŁUGI PRZED ROZPOCZĘCIEM KORZYSTANIA Z PRODUKTU. NALEŻY ZWRÓCIĆ UWAGĘ NA PODSTAWOWE OSTRZEŻENIA DOTYCZĄCE BEZPIECZEŃSTWA ZAWARTE W NINIEJSZEJ INSTRUKCJI I ZACHOWAĆ JĄ DO PÓŹNIEJSZEGO WYKORZYSTANIA.

1. URZĄDZENIE JEST PRZEZNACZONE DO ODKURZANIA ZIMNEGO POPIOŁU

Gratulujemy zakupu nowego produktu. Wybrali Państwo produkt wysokiej jakości. Instrukcja obsługi jest częścią produktu. Zawiera ona ważne informacje dotyczące bezpieczeństwa, użytkowania i utylizacji. Przed użyciem produktu należy zapoznać się ze wszystkimi informacjami dotyczącymi bezpieczeństwa i instrukcjami użycia. Produktu należy używać wyłącznie zgodnie z opisem i do określonych zastosowań. W przypadku przekazania produktu jakiejkolwiek innej osobie należy się upewnić, że wraz z nim przekazano również całą dokumentację.

1.1 PRZEZNACZENIE

OSTRZEŻENIE!

· „Zimny popiół" to popiół schłodzony wystarczająco długo, bez żadnych ognisk żaru w środku. Można to sprawdzić, przeszukując popiół w poszukiwaniu żarzących się fragmentów za pomocą metalowych narzędzi przed użyciem produktu. Zimny popiół nie emituje żadnego wyczuwalnego ciepła.
· Odkurzać popiół pochodzący wyłącznie z dopuszczalnych paliw!

1. Ten produkt jest przeznaczony do usuwania zimnego popiołu o temperaturze nieprzekraczającej 40°C i innych zimnych drobnych przedmiotów z kominów, pieców na węgiel drzewny, popielniczek lub grilli.
2. Produkt nie nadaje się do odkurzania następujących materiałów:
   · płyny;
   · sadza i żarzący się żar;
   · cement, gips i pył wapienny;
   · wszelkie materiały łatwopalne, wybuchowe lub stanowiące zagrożenie dla zdrowia;
   · kotły grzewcze i piece olejowe.
3. Każde inne użycie lub modyfikacja produktu są uważane za niewłaściwe użytkowanie i mogą powodować zagrożenia, takie jak śmierć, obrażenia ciała i uszkodzenia. Producent nie ponosi odpowiedzialności za jakiekolwiek szkody spowodowane niewłaściwym użytkowaniem. Produkt jest przeznaczony wyłącznie do użytku domowego. Produkt nie jest przeznaczony do użytku komercyjnego. Dysza szczelinowa nie nadaje się do czyszczenia dywanów.

1.2 ZAKRES DOSTAWY

Po rozpakowaniu produktu należy sprawdzić, czy dostawa jest kompletna i czy wszystkie części są w dobrym stanie. Przed użyciem należy usunąć wszystkie materiały opakowaniowe.
1 pokrywa pojemnika (zawiera system napędu silnika i obudowę)
1 metalowy pojemnik
1 wąż
1 filtr plisowany z pokrywą (zainstalowany fabrycznie)
1 filtr wylotowy (zainstalowany fabrycznie)
1 rura aluminiowa
1 aluminiowa dysza szczelinowa

2. SYMBOLE

	Należy przeczytać instrukcji obsługi!
	Przed wymianą nasadek, czyszczeniem i gdy urządzenie nie jest używane, należy je wyłączyć i odłączyć od zasilania.
	**NIEBEZPIECZEŃSTWO!** Ten symbol w połączeniu ze słowem ostrzegawczym „Niebezpieczeństwo" oznacza zagrożenie wysokiego ryzyka, które w przypadku niezastosowania się do niego może spowodować śmierć lub poważne obrażenia.
	**OSTRZEŻENIE!** Ten symbol w połączeniu ze słowem ostrzegawczym „Ostrzeżenie" oznacza zagrożenie średniego ryzyka, które, o ile mu się nie zapobiegnie, może spowodować śmierć lub poważne obrażenia.
	**UWAGA!** Ten symbol w połączeniu ze słowem ostrzegawczym „Uwaga" oznacza zagrożenie niskiego ryzyka, które, o ile mu się nie zapobiegnie, może spowodować niewielkie lub umiarkowane obrażenia.
	**WAŻNE!** Ten symbol ze słowem ostrzegawczym „Ważne" wskazuje na możliwość wystąpienia szkód materialnych.
	Niebezpieczeństwo – ryzyko porażenia prądem!
	Niebezpieczeństwo pożaru / materiałów łatwopalnych
	Produkt należy stosować wyłącznie w suchych pomieszczeniach.
	Symbol produktu z klasą ochrony II.
	Prąd przemienny / napięcie.
	Nie odkurzać materiałów żarowych!
	Nie odkurzać płonącego popiołu!
	Wyłącznie zimny popiół próżniowy, temperatura maks. 40°C!
	Nie odkurzać wody ani żadnych płynów!
	Zablokowany
	Odblokowany
	Informacje dotyczące bezpieczeństwa Wskazówki dotyczące użytkowania
	Znak CE oznacza zgodność z odpowiednimi dyrektywami UE mającymi zastosowanie do tego produktu.

3. FUNKCJE BEZPIECZEŃSTWA

Przełącznik bezpieczeństwa 14 w dolnej części pokrywy pojemnika 1 zapobiega uruchomieniu produktu, gdy obudowa filtra 18 nie jest zainstalowana.

4. INSTRUKCJA BEZPIECZEŃSTWA

PRZED UŻYCIEM PRODUKTU NALEŻY ZAPOZNAĆ SIĘ ZE WSZYSTKIMI INFORMACJAMI DOTYCZĄCYMI BEZPIECZEŃSTWA I INSTRUKCJAMI UŻYCIA! PRZEKAZUJĄC TEN PRODUKT INNYM OSOBOM, NALEŻY RÓWNIEŻ DOŁĄCZYĆ WSZYSTKIE DOKUMENTY!

W przypadku uszkodzeń wynikających z nieprzestrzegania niniejszej instrukcji obsługi roszczenie gwarancyjne traci ważność! Nie ponosimy odpowiedzialności za szkody następcze! Nie ponosimy odpowiedzialności w przypadku szkód materialnych lub obrażeń ciała spowodowanych niewłaściwą obsługą lub nieprzestrzeganiem zaleceń bezpieczeństwa!

4.1 OGÓLNE OSTRZEŻENIA DOTYCZĄCE BEZPIECZEŃSTWA

Dzieci i osoby z ograniczeniami



OSTRZEŻENIE! NIEBEZPIECZEŃSTWO ŚMIERCI I WYPADKÓW DLA NIEMOWLĄT I DZIECI! Nigdy nie wolno pozostawiać dzieci bez nadzoru z materiałem opakowaniowym. Materiał opakowania stwarza niebezpieczeństwo uduszenia. Dzieci często nie dostrzegają zagrożeń.

1. To urządzenie może być obsługiwane przez dzieci w wieku od 8 lat i starsze oraz osoby o ograniczonych zdolnościach fizycznych, sensorycznych lub umysłowych bądź nieposiadające doświadczenia i wiedzy, jeśli są one nadzorowane lub zostały poinstruowane w zakresie bezpiecznego korzystania z urządzenia i rozumieją związane z tym zagrożenia
2. Dzieci nie powinny bawić się urządzeniem.
3. Dzieci bez nadzoru nie powinny zajmować się czyszczeniem ani konserwacją urządzenia.

To urządzenie jest przeznaczone do zbierania zimnego popiołu z kominków, kominów, piekarników, popielników i podobnych miejsc gromadzenia się popiołu.

OSTRZEŻENIE! Ryzyko pożaru!
– Nie zbierać gorącego, żarzącego się ani płonącego popiołu. Zbierać wyłącznie zimny popiół;
– Pojemnik na kurz należy opróżniać i czyścić przed każdym użyciem i po nim;
– Nie należy używać papierowych worków na kurz ani worków wykonanych z podobnych łatwopalnych materiałów;
– Nie należy używać innego odkurzacza do odkurzania popiołu;
– Nie należy stawiać odkurzacza do popiołu na powierzchniach łatwopalnych ani polimerowych, w tym na wykładzinach dywanowych i płytkach winylowych.

Przeznaczenie

OSTRZEŻENIE! Ryzyko obrażeń! Niewłaściwe użycie może prowadzić do obrażeń. Produktu należy używać wyłącznie zgodnie z niniejszymi instrukcjami. Nie należy w żaden sposób modyfikować produktu.

Bezpieczeństwo elektryczne

NIEBEZPIECZEŃSTWO! Ryzyko porażenia prądem! Nigdy nie należy usiłować naprawiać produktu samodzielnie. W przypadku awarii naprawy mogą być wykonywane wyłącznie przez wykwalifikowany personel.

OSTRZEŻENIE! Ryzyko porażenia prądem! Nie wolno zanurzać elementów elektrycznych produktu w wodzie ani innych płynach. Nigdy nie wolno trzymać produktu pod bieżącą wodą.

OSTRZEŻENIE! Ryzyko porażenia prądem! Nigdy nie używać uszkodzonego produktu. Jeśli produkt jest uszkodzony, należy odłączyć go od gniazdka i skontaktować się ze sprzedawcą.

OSTRZEŻENIE! Ryzyko porażenia prądem! Nie należy obsługiwać produktu mokrymi rękami lub stojąc na mokrej podłodze.

OSTRZEŻENIE! Ryzyko obrażeń! Należy wyłączyć produkt i odłączyć go od zasilania przed czyszczeniem oraz gdy produkt nie jest używany.

1. Nie wolno używać produktu, jeśli został upuszczony.
2. Podłączyć wtyczkę do źródła zasilania. Sprawdzić, czy napięcie i natężenie prądu są zgodne z danymi zasilacza podanymi na etykiecie znamionowej produktu.
3. Regularnie sprawdzać wtyczkę i przewód zasilający pod kątem uszkodzeń. Jeśli przewód zasilający jest uszkodzony, należy zlecić jego wymianę przez producenta, jego serwisanta lub osobę o podobnych kwalifikacjach, aby uniknąć niebezpieczeństw.
4. Chronić przewód zasilający przed uszkodzeniami. Nie dopuszczać do tego, aby zwisał na ostrych krawędziach, nie ściskać go ani nie zginać. Przewód zasilający należy trzymać z dala od gorących powierzchni i otwartego ognia.

Użytkowanie

OSTRZEŻENIE! Ryzyko obrażeń!

Nigdy nie wolno używać produktu do zasysania następujących materiałów:
– woda i inne płyny,
– żarzący się popiół,
– jakikolwiek materiał o temperaturze przekraczającej 40°C,
– materiały żarowe.

1. Należy odłączyć produkt od źródła zasilania:
   – gdy wystąpi usterka,
   – przed podłączeniem/zmianą akcesoriów,
   – przed czyszczeniem produktu,
   – jeśli produkt nie będzie używany przez dłuższy czas,
   – podczas burzy i
   – po każdym użyciu.
2. Produkt należy odłączyć od źródła zasilania, wyciągając wtyczkę zasilania, ale nie ciągnąc za przewód zasilający.
3. Uszkodzone podzespoły muszą być zawsze wymieniane na oryginalne części zamienne.
4. Nie zasłaniać otworów wentylacyjnych podczas pracy. Ryzyko przegrzania i uszkodzenia produktu.
5. Produkt jest wyposażony w bezpiecznik termiczny, który automatycznie odcina zasilanie w przypadku przegrzania produktu. Jeśli produkt został wyłączony, należy odłączyć go od zasilania i pozostawić do ostygnięcia. Po ostygnięciu produktu można podłączyć go do zasilania i normalnie z niego korzystać.

Czyszczenie i przechowywanie

OSTRZEŻENIE! Ryzyko obrażeń! Należy odłączyć produkt od źródła zasilania przed przystąpieniem do czyszczenia i gdy produkt nie jest używany.

1. Należy chronić produkt, jego zasilacz i wtyczkę przed kurzem, bezpośrednim działaniem promieni słonecznych, kapaniem i rozpryskami wody.
2. Należy przechowywać produkt w chłodnym, suchym miejscu, chronionym przed wilgocią i niedostępnym dla dzieci.
3. Należy chronić produkt przed wysoką temperaturą. Nie należy umieszczać produktu w pobliżu otwartego ognia lub źródeł ciepła, takich jak piece lub urządzenia grzewcze.

5. DANE TECHNICZNE

Model	1400DAC-20.5001
Znamionowa moc wejściowa (zużycie energii)	1400 W
Znamionowe napięcie wejściowe	220–240 V~, 50 Hz
Próżnia w kPa	20,5 kPa (poziom turbiny) 17 kPa (poziom zbiornika)
Szybkość ssania	41 l/s (poziom turbiny) 27 l/s (poziom zbiornika)
Długość przewodu zasilającego	4 m
Klasa ochrony	II / ⧈
Długość węża	Ok. 1,1 m
Pojemność metalowego pojemnika	
Wolumen netto	20 l

6. MONTAŻ (BROSZURA 2)

6.1 PRZED PIERWSZYM UŻYCIEM

OSTRZEŻENIE! Produkt i opakowanie nie są zabawkami dla dzieci! Dzieci nie mogą bawić się plastikowymi torebkami, arkuszami ani małymi elementami! Istnieje niebezpieczeństwo zadławienia się i uduszenia!

1. Korzystanie z niekompletnego lub uszkodzonego produktu stanowi zagrożenie dla ludzi i mienia.
2. Rozpakować wszystkie części i usunąć wszystkie materiały opakowaniowe.
3. Upewnić się, że zawartość przesyłki jest kompletna i wolna od uszkodzeń. W przypadku stwierdzenia braku lub uszkodzenia części nie używać produktu; należy skontaktować się ze sprzedawcą.

6.2 PRZED UŻYCIEM

Podłączenie węża przez nadmuch

1. Całkowicie wcisnąć złącze węża w złącze dmuchawy.
2. Obrócić złączkę węża w kierunku zgodnym z ruchem wskazówek zegara aż do jej całkowitego zatrzaśnięcia.
3. Sprawdzić, czy wąż jest poprawnie zamontowany, lekko pociągając złączkę węża. Jeśli złączka węża nie porusza się, wąż jest poprawnie podłączony.

Odkurzanie i podłączanie węża

1. Całkowiciewcisnąć złącze węża w złącze ssące.
2. Obrócić złączkę węża w kierunku zgodnym z ruchem wskazówek zegara aż do jej całkowitego zatrzaśnięcia.
3. Sprawdzić, czy wąż jest poprawnie zainstalowany, lekko pociągając złączkę węża. Jeśli złączka węża nie porusza się, wąż jest poprawnie podłączony.

Odłączanie węża

1. Odłączanie węża od złącza podciśnienia lub złącza nadmuchu
2. Obrócić złącze węża w kierunku przeciwnym do ruchu wskazówek zegara.
3. Wyciągnąć złącze węża.

Podłączanie rury aluminiowej
- Całkowicie wcisnąć rurę aluminiową w złącze węża.

Podłączanie aluminiowej dyszy szczelinowej
- Całkowicie wcisnąć aluminiową dyszę szczelinową w złącze węża.

Przechowywanie rurki aluminiowej
- Całkowicie wcisnąć rurę aluminiową w uchwyt do składowania.

Przechowywanie aluminiowej dyszy szczelinowej
- Całkowicie wcisnąć aluminiową dyszę szczelinową w uchwyt do składowania.

Mocowanie i zdejmowanie pokrywy pojemnika
- Mocowanie pokrywy pojemnika:
  1. Umieścić pokrywę pojemnika na metalowym pojemniku.
  2. Zablokować pokrywę pojemnika za pomocą zatrzasków.
- Zdejmowanie pokrywy pojemnika:
  1. Odczepić zatrzaski.
  2. Podnieść pokrywę pojemnika z metalowego pojemnika.

6.3 MONTAŻ – UŻYCIE – DZIAŁANIE (BROSZURA 2)

OSTRZEŻENIE! Ryzyko obrażeń!

1. Nie odkurzać materiałów żarowych. Nawet materiał, który wygląda na schłodzony na zewnątrz, może być nadal bardzo gorący w środku. Gorący materiał może zostać ponownie podpalony w strumieniu powietrza.
2. Gorący popiół nie powinien być czyszczony wodą, ponieważ nagła różnica temperatur może spowodować pęknięcie komina.
3. Przed odkurzaniem kominka należy odczekać co najmniej 24 godziny, aby upewnić się, że ogień wygasł, a popiół ostygł.

UWAGA Ustawić przełącznik wł./wył. na **0** przed odpowiednim zasilaniem.
1. Podłączyć wtyczkę zasilania do odpowiedniego źródła zasilania.
2. Włączanie produktu: Ustawić przełącznik wł./wył. na **I**.
3. Wyłączanie produktu: Ustawić przełącznik wł./wył. w pozycji **0**.

Opróżnianie metalowego pojemnika

Przed przystąpieniem do kontroli, instalacji akcesoriów lub regulacji należy zawsze wyłączyć produkt i odłączyć wtyczkę zasilania od źródła zasilania!

OSTRZEŻENIE! Ryzyko obrażeń! Należy opróżnić i wyczyścić produkt przed użyciem i po nim, aby uniknąć gromadzenia się materiałów, które mogą stwarzać ryzyko pożaru w produkcie.

- Zdjąć pokrywę pojemnika z metalowego pojemnika (patrz „Mocowanie i zdejmowanie pokrywy pojemnika”). Opróżnić metalowy pojemnik.

Czyszczenie filtra plisowanego

UWAGA Po każdym użyciu należy wyczyścić filtr plisowany, aby zachować pełną moc ssania produktu.

1. Podłączyć złączkę węża do złącza podciśnienia.
2. Umieścić aluminiową rurkę w otworze do przechowywania aluminiowej rurki.
3. Podłączyć wtyczkę zasilania do odpowiedniego źródła zasilania.
4. Ustawić przełącznik wł./wył. na **I**.
5. Nacisnąć i przytrzymać przełącznik czyszczenia filtra **3 razy** przez mniej więcej 4 sekundy. Powoduje to przedmuchiwanie powietrza przez filtr plisowany.

Wymiana filtra plisowanego

OSTRZEŻENIE!

1. Należy regularnie sprawdzać filtr plisowany pod kątem uszkodzeń i deformacji. Uszkodzony lub zdeformowany filtr plisowany nie może być czyszczony i musi zostać wymieniony. Jest to konieczne do utrzymania funkcjonalności produktu i ochrony produktu przed uszkodzeniem.
2. Należy używać wyłącznie filtrów zamiennych naszej firmy lub autoryzowanych sprzedawców. Filtry niezgodne z produktem mogą prowadzić do obrażeń i uszkodzenia produktu.

UWAGA Obudowa filtra plisowanego musi dociskać przełącznik bezpieczeństwa. W przeciwnym razie produkt nie będzie działać.

1. Ustawić przełącznik wł./wył. na **O.**
2. Odłączyć wtyczkę zasilania od źródła zasilania.
3. Zdjąć pokrywę pojemnika 1 z metalowego pojemnika (patrz „Mocowanie i zdejmowanie pokrywy pojemnika").
4. Odkręcić pokrywkę pojemnika.
5. Złożyć oba wsporniki obudowy filtra plisowanego do góry.
6. Podnieść obudowę filtra plisowanego z pokrywy pojemnika.
7. Zdjąć pokrywę filtra plisowanego z filtra plisowanego.
8. Wyjąć filtr plisowany z obudowy filtra plisowanego.
9. Włożyć nowy filtr plisowany do obudowy filtra plisowanego.
10. Umieścić pokrywę filtra plisowanego na filtrze plisowanym.
11. Umieścić plisowaną obudowę filtra na spodzie pokrywy pojemnika.
12. Złożyć oba wsporniki obudowy filtra plisowanego w dół. Dźwięk kliknięcia oznacza, że obudowa filtra plisowanego jest zamocowana.

Wymiana filtra wylotowego

1. Ustawić przełącznik wł./wył. na **O**.
2. Odłączyć wtyczkę zasilania od źródła zasilania.
3. Nacisnąć zaciski blokujące po lewej i prawej stronie kratki wylotowej do wewnątrz, aby otworzyć kratkę wylotową.
4. Wyjąć filtr wylotowy.
5. Włożyć nowy filtr wylotowy.
6. Ponownie założyć kratkę wylotową.

6.4 MONTAŻ – UŻYCIE – CZYSZCZENIE I KONSERWACJA (BROSZURA 2)



Zawsze wyłączać produkt, odłączać wtyczkę zasilania od źródła zasilania i pozwolić produktowi ostygnąć przed wykonaniem przeglądu, konserwacji i czyszczenia pracy!



WAŻNE!

1. Do czyszczenia produktu lub jego akcesoriów nie należy używać środków ściernych, agresywnych środków czyszczących, twardych szczotek ani ostrych przedmiotów. Ryzyko uszkodzenia produktu.
2. Nie wolno dopuścić do przedostania się płynów do produktu.

1. Regularne i odpowiednie czyszczenie pomoże zapewnić bezpieczne użytkowanie oraz przedłużyć okres użytkowania produktu.
2. Produkt musi być zawsze czysty, suchy i wolny od oleju lub smaru. Po każdym użyciu i przed przechowywaniem należy usunąć kurz z produktu.
3. Czyścić produkt suchą szmatką. Do trudno dostępnych miejsc należy używać miękkiej szczotki.
4. Ten produkt nie zawiera żadnych części, które mogą być naprawione przez użytkownika. Skontaktować się z autoryzowanym centrum serwisowym lub osobą o podobnych kwalifikacjach w celu sprawdzenia i naprawy.

6.5 MONTAŻ – UŻYCIE – PRZECHOWYWANIE (BROSZURA 2)

1. Temperatura przechowywania długoterminowego (powyżej 3 miesięcy) powinna wynosić od +10°C do +30°C przy wilgotności względnej nieprzekraczającej 60%.
2. Ustawić przełącznik wł./wył. na **0**. Odłączyć wtyczkę zasilania od zasilacza. Pozwolić produktowi ostygnąć.
3. Wyczyścić produkt (patrz „Czyszczenie i konserwacja").
4. Akcesoria do przechowywania.
5. Produkt i jego akcesoria należy przechowywać w ciemnym, suchym, chronionym przed mrozem i dobrze wentylowanym miejscu.
6. Produkt należy zawsze przechowywać w miejscu niedostępnym dla dzieci.

6.6 MONTAŻ – UŻYCIE – TRANSPORT (BROSZURA 2)

1. Ustawić przełącznik wł./wył. w pozycji **0**. Odłączyć wtyczkę zasilania od źródła zasilania. Pozwolić produktowi ostygnąć.
2. Urządzenie należy chronić przed silnymi uderzeniami lub drganiami, które mogą wystąpić podczas transportu.
3. Zabezpieczyć produkt przed ześlizgnięciem się lub przewróceniem.

7. WIDOK ROZSZERZONY Z LISTĄ CZĘŚCI

7.1 WIDOK ROZSTRZELONY

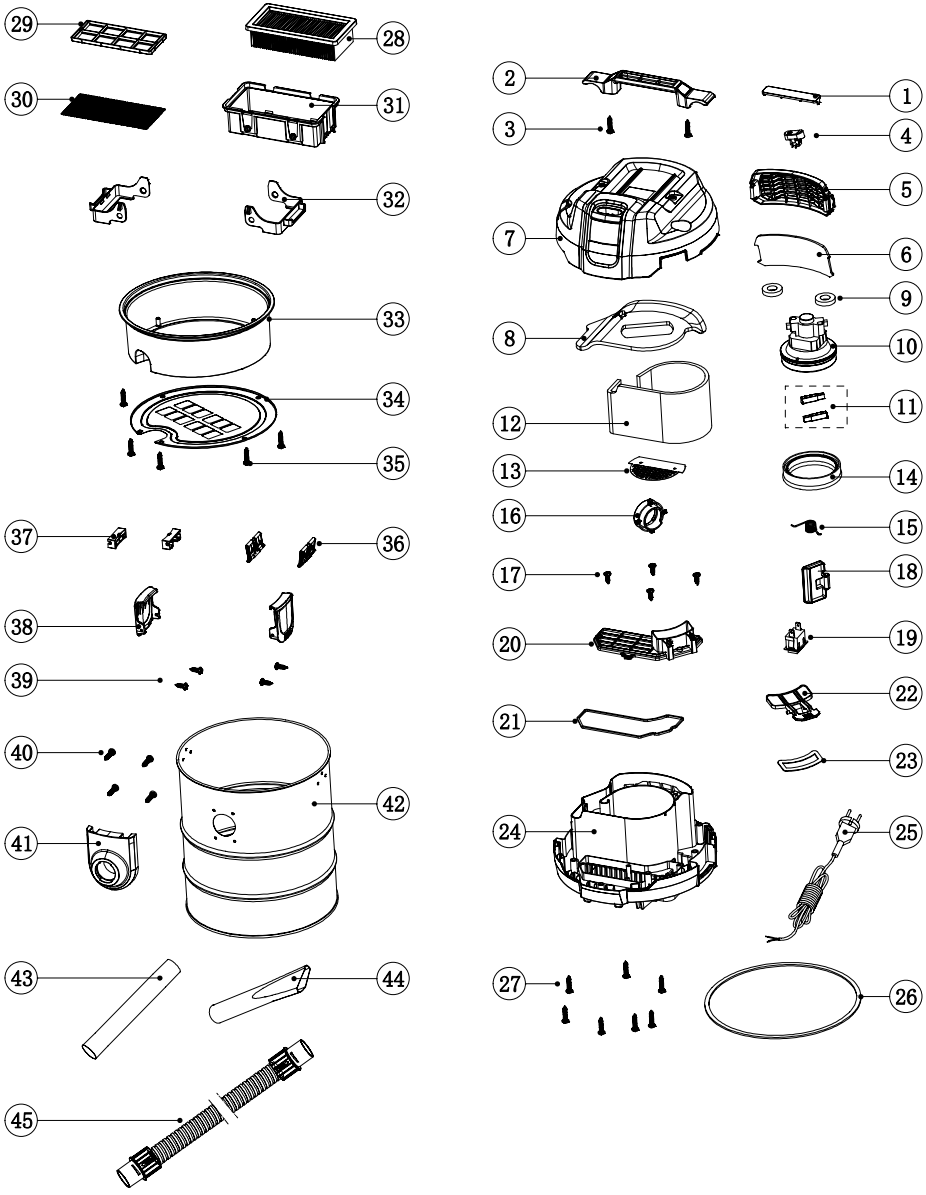

7.2 LISTA CZĘŚCI

1	Osłona uchwytu
2	Uchwyt
3	Śruba (× 2)
4	Przełącznik
5	Siatka wylotowa
6	Filtr wylotu powietrza
7	Osłona głowicy
8	Gąbka
9	Uszczelka górna
10	Silnik
11	Szczotka węglowa (× 2)
12	Gąbka dźwiękochłonna
13	Płyta metalowa
14	Uszczelka dolna
15	Sprężyna skrętna przegrody
16	Port nadmuchu powietrza
17	Śruba (× 4)
18	Zawór wydmuchowy
19	Przełącznik bezpieczeństwa
20	Osłona kanału powietrza
21	Pasek uszczelniający
22	Przycisk usuwania kurzu
23	Plaster
24	Osłona pojemnika
25	Przewód zasilający
26	Pasek uszczelniający
27	Śruba (× 7)
28	Filtr
29	Rama nośna filtra
30	Kwadratowa siatka druciana
31	Ramka filtra
32	Uchwyt filtra (× 2)
33	Osłona przeciwpyłowa
34	Płyta metalowa
35	Śruba z łbem stożkowym (× 5)
36	Blokada połączenia (× 2)
37	Zapięcie z blokadą, stałe gniazdo (× 2)
38	Sprzączka (× 2)
39	Śruba (× 4)
40	Śruba (× 4)
41	Port ssania
42	Zbiornik
43	Aluminiowa DYSZA SZCZELINOWA
44	Rura aluminiowa
45	Wąż metalowy

8. ROZWIĄZYWANIE PROBLEMÓW

Usterka	Możliwa przyczyna	Działanie
Produkt nie działa.	Wtyczka zasilania nie jest podłączona do źródła zasilania.	Podłączyć wtyczkę zasilania do odpowiedniego źródła zasilania.
Moc ssania jest zmniejszona, a produkt nie odkurza żadnych zanieczyszczeń.	Metalowy pojemnik jest pełny.	Opróżnić metalowy pojemnik (patrz Broszura 2: „Opróżnianie metalowego pojemnika").
	Ścieżka powietrza jest zablokowana.	Sprawdzić następujące części pod kątem niedrożności i usunąć je: - Pojemnik metalowy - Wąż
	Filtr plisowany jest zatkany.	Wyczyścić filtr plisowany (patrz Broszura 2: „Czyszczenie filtra plisowanego").
Moc ssania jest zmniejszona nawet po wyczyszczeniu filtra plisowanego*	Filtr plisowany jest uszkodzony	Wymienić filtr plisowany (patrz Broszura 2: „Wymiana filtra plisowanego").
Produkt przegrzewa się.	Filtr plisowany jest zatkany.	Wyczyścić filtr plisowany (patrz Broszura 2: „Czyszczenie filtra plisowanego").
	Filtr wylotowy jest zatkany.	Usunąć zator lub wymienić filtr wylotowy z filtra wylotowego (patrz Broszura 2: „Wymiana filtra wylotowego").
Z produktu wydostaje się pył.	Pokrywa pojemnika nie została poprawnie zamontowana.	Poprawnie zamontować pokrywę pojemnika (patrz Broszura 2: „Mocowanie i zdejmowanie pokrywy pojemnika").

9. UTYLIZACJA I RECYKLING



Aby pomóc chronić środowisko, prosimy o odpowiednią utylizację produktu po zakończeniu jego okresu użytkowania, a nie wyrzucanie go do odpadów domowych. Informacje na temat punktów zbiórki i godzin ich otwarcia można uzyskać od władz lokalnych.

10. GWARANCJA

Produkty Dexter są projektowane zgodnie z najbardziej rygorystycznymi standardami jakości dla produktów przeznaczonych dla ogółu.
Produkt jest objęty 5-letnią gwarancją obowiązującą od dnia zakupu. Gwarancja obejmuje wszystkie wady produkcyjne lub materiałowe.
W razie awarii należy najpierw zapoznać się ze stroną rozwiązywania problemów (problemy i rozwiązania) w broszurze, a jeśli problem nadal występuje, należy skonsultować się z najbliższym sklepem.
Sklep powinien dążyć do rozwiązania problemu.
Naprawy i wymiany części nie wydłużają pierwotnego okresu obowiązywania gwarancji.
Awarie wynikające z normalnego zużycia lub niewłaściwego użytkowania produktu nie są objęte gwarancją. Dotyczy to między innymi przełączników, rozłącznika obwodu bezpieczeństwa oraz silników w razie zużycia.
Należy pamiętać, że w niektórych krajach obowiązują specjalne warunki gwarancji.
W razie wątpliwości należy najpierw sprawdzić w punkcie sprzedaży.

Aby skargi dotyczące gwarancji zostały uwzględnione, należy spełnić następujące wymagania:

- Przedstawienie dokumentu zakupu
- Naprawy i/lub wymiany części nie były wykonywane przez podmiot trzeci.
- Problem nie wynika z normalnego zużycia.
- Wymagane prace konserwacyjne i naprawcze zostały wykonane poprawnie.
- Nie było działań wymuszonych, niewłaściwego użytkowania, nieuprawnionego stosowania ani wypadków.
- Nie doszło do uszkodzeń z powodu przegrzania w wyniku zatkania bloku wentylatora.
- Żadne prace przy produkcie nie były wykonywane przez nieuprawnioną osobę i nie podejmowano żadnych prób niewłaściwych napraw.
- Narzędzie nie było nigdy rozmontowywane ani otwierane.
- Narzędzie nigdy nie znajdowało się w mokrym środowisku (rosa, deszcz, zanurzenie w wodzie itp.).
- Nie używano nieodpowiednich części bądź części niewyprodukowanych przez Dexter, co do których okazało się, że powodują one uszkodzenia.
- Narzędzie nie było używane niewłaściwie (przeciążanie narzędzia lub stosowanie niezatwierdzonych akcesoriów).
- Nie doszło do uszkodzeń z powodu zewnętrznych przyczyn bądź ciał obcych, takich jak piasek lub kamienie.
- Nie doszło do uszkodzeń z powodu nieprzestrzegania zaleceń bezpieczeństwa i instrukcji obsługi.

Produkt musi być używany w normalnych warunkach zastosowania i do celów nieprofesjonalnych.
Dlatego z gwarancji wykluczone są produkty stosowane przez firmy, lokalne władze oraz firmy oferujące płatny najem bądź bezpłatne wypożyczenie sprzętu.

ВСТУП

Дякуємо за те, що обрали цей пристрій. Наша компанія розробляє та виготовляє продукцію та докладає всіх зусиль, щоб забезпечити її відмінну якість відповідно до вимог користувачів.



ВАЖЛИВА ІНФОРМАЦІЯ – ЗБЕРІГАЙТЕ ДЛЯ ПОДАЛЬШОГО ВИКОРИСТАННЯ: РЕКОМЕНДОВАНО УВАЖНО ПРОЧИТАТИ

УВАГА! ДЛЯ ТОГО, ЩОБ НАЛАШТУВАННЯ, ЕКСПЛУАТАЦІЯ ТА ОБСЛУГОВУВАННЯ ЦЬОГО ПРИСТРОЮ НЕ ВИКЛИКАЛИ ЖОДНИХ ПРОБЛЕМ, РЕКОМЕНДОВАНО УВАЖНО ПРОЧИТАТИ ЦЕЙ ПОСІБНИК ДО ПОЧАТКУ РОБОТИ З ПРИСТРОЄМ. ЗВЕРТАЙТЕ УВАГУ НА ОСНОВНІ ЗАСТЕРЕЖЕННЯЩОДО ТЕХНІКИ БЕЗПЕКИ В ЦЬОМУ ПОСІБНИКУ Й ЗБЕРІГАЙТЕ ПОСІБНИК ДЛЯ ПОДАЛЬШОГО ВИКОРИСТАННЯ.

1. ПРИЗНАЧЕННЯ ДЛЯ ВИДАЛЕННЯ ХОЛОДНОГО ПОПЕЛУ

Вітаємо з придбанням нового виробу. Ви обрали високоякісний виріб. Інструкція з використання є частиною виробу. Вона містить важливу інформацію щодо безпеки, використання та утилізації виробу. Перед використанням виробу, ознайомтеся з усією інформацією про безпеку та інструкцією з використання. Використовуйте виріб лише відповідно до його опису та для зазначених цілей. Якщо ви передаєте виріб комусь іншому, переконайтеся, що ви також передаєте всю документацію разом з ним.

1.1 ВИКОРИСТАННЯ ЗА ПРИЗНАЧЕННЯМ



ПОПЕРЕДЖЕННЯ!

- «Холодна зола» – це зола, охолоджена протягом достатнього часу, що не містить будь-яких включень гарячого вугілля всередині. Переконатися в цьому можна, перевіривши попіл на наявність вуглинок за допомогою металевих інструментів перед використанням виробу. Холодний попіл не виділяє відчутного тепла.
- Пилососьте тільки попіл від допустимих видів пального!

1. Цей виріб призначений для видалення холодної золи з температурою не вище 40 °C та інших холодних дрібних предметів з димоходів, вугільних печей, попільничок або грилів для барбекю.
2. Виріб не підходить для вакуумування таких матеріалів:
   - рідини;
   - сажа й тліюче вугілля;
   - цементний, гіпсовий і вапняний пил;
   - будь-які матеріали, які є горючими, вибухонебезпечними або становлять загрозу для здоров'я;
   - опалювальні котли й печі на рідкому пальному.
3. Будь-яке інше використання або модифікація виробу вважається використанням не за призначенням і може призвести до таких небезпек, як смерть, тілесні ушкодження та пошкодження. Виробник не несе відповідальності за будь-які пошкодження, спричинені неправильним використанням. Виріб призначений виключно для побутового використання. Виріб не призначений для комерційного використання. Щілинна насадка не підходить для чищення килимів.

1.2 ОБСЯГ ПОСТАВКИ

Розпакувавши виріб, перевірте комплектність поставки та наявність усіх деталей у належному стані. Видаліть усі матеріали упаковки перед використанням.
1 кришка контейнера (містить систему приводу двигуна й корпус)
1 металевий контейнер
1 шланг
1 гофрований фільтр з кришкою (попередньо встановлений)
1 випускний фільтр (попередньо встановлений)
1 алюмінієва трубка
1 алюмінієва щілинна насадка

2. СИМВОЛИ

	Прочитайте цей посібник!
	Вимикайте виріб і від'єднуйте його від електромережі перед заміною насадок, чищенням і коли він не використовується!
	**НЕБЕЗПЕКА!** Цей символ у поєднанні з сигнальним словом «Небезпека»вказує на небезпеку високого рівня, яка, якщо її не усунути, може призвести до смерті або серйозної травми.
	**ПОПЕРЕДЖЕННЯ!** Цей символ у поєднанні з сигнальним словом «Попередження» вказує на небезпеку середнього рівня ризику, яка, якщо її не усунути, може призвести до смерті або серйозних травм.
	**УВАГА!** Цей символ у поєднанні з сигнальним словом «Увага!» вказує на небезпеку малого рівня, яка, якщо її не усунути, може призвести до помірної або незначної травми.
	**УВАГА!** Цей символ із сигнальним словом «Увага» вказує на можливу матеріальну шкоду.
	Небезпека! Існує ризик ураження електричним струмом.
	Небезпека пожежі / легкозаймисті матеріали
	Використовуйте виріб лише в сухих приміщеннях!
	Символ для продукту класу захисту II.
	Змінний струм / напруга.
	Не пилососьте розжарені матеріали!
	Не пилососьте палаючий попіл!

	Призначено тільки для прибирання холодного попелу з температурою не більше 40 °C!
	Не пилососьте воду або будь-яку іншу рідину!
	Заблоковано
	Розблоковано
	Інформація з техніки безпеки Інструкція із застосування
	Знак CE вказує на відповідність відповідним директивам ЄС, що застосовуються до цього виробу.

3. ФУНКЦІЇ БЕЗПЕКИ

Запобіжний вимикач 14 в нижній частині кришки контейнера 1 запобігає використанню виробу, якщо не встановлений подвійний корпус фільтра 18.

4. ІНСТРУКЦІЇ З ТЕХНІКИ БЕЗПЕКИ

ПЕРЕД ВИКОРИСТАННЯМ ВИРОБУ, ОЗНАЙОМТЕСЯ З УСІЄЮ ІНФОРМАЦІЄЮ ПРО БЕЗПЕКУ ТА ІНСТРУКЦІЄЮ З ВИКОРИСТАННЯ! У РАЗІ ПЕРЕДАЧІ ЦЬОГО ВИРОБУ ІНШИМ ОСОБАМ, ТАКОЖ ПЕРЕДАЙТЕ ВСІ ДОКУМЕНТИ!

У разі пошкодження внаслідок недотримання цієї інструкції з експлуатації гарантійні зобов'язання стають недійсними! Ми не несемо відповідальності за непрямі збитки! У разі матеріальних збитків або травм, спричинених неправильним поводженням або недотриманням інструкції з техніки безпеки, ми не несемо жодної відповідальності!

4.1 ЗАГАЛЬНІ ЗАУВАЖЕННЯ ЩОДО ТЕХНІКИ БЕЗПЕКИ

Діти та особи з обмеженими можливостями



ПОПЕРЕДЖЕННЯ!
НЕБЕЗПЕКА СМЕРТІ ТА НЕЩАСНИХ ВИПАДКІВ ДЛЯ МАЛЮКІВ І ДІТЕЙ! Ніколи не залишайте дітей без нагляду з пакувальним матеріалом. Пакувальний матеріал становить небезпеку задухи. Діти часто недооцінюють небезпеку.

1. Цей прилад може використовуватися дітьми віком від 8 років і старше, а також особами з обмеженими фізичними, сенсорними чи розумовими здібностями або особами з недостатнім досвідом та знаннями, якщо вони перебувають під наглядом або отримали інструкції щодо безпечного використання приладу та розуміють пов'язану з цим небезпеку.
2. Не можна дозволяти дітям грати з приладом.
3. Операції з чищення приладу та догляду за ним не мають виконуватись дітьми без нагляду.

Цей прилад призначений для прибирання холодного попелу з камінів, димоходів, печей, попільничок та інших місць скупчення попелу.



ЗАСТЕРЕЖЕННЯ!
Небезпека пожежі!
– Не збирайте гарячий, розпечений або палаючий попіл. Збирайте тільки холодний попіл;
– Контейнер для пилу необхідно спорожняти й чистити до і після кожного використання;
– Не використовуйте паперові мішки для пилу або мішки з подібних легкозаймистих матеріалів;
– Не використовуйте для прибирання попелу пилосос іншого типу;
– Не кладіть пилосос для попелу на легкозаймисті або полімерні поверхні, зокрема на килимові покриття та вінілові плитки лінолеуму.

Використання за призначенням



ПОПЕРЕДЖЕННЯ!
Небезпека травмування! Неправильне використання може призвести до травм. Використовуйте цей продукт виключно відповідно до цієї інструкції. Не намагайтеся модифікувати виріб у будь-який спосіб.

Електрична безпека



НЕБЕЗПЕКА! Небезпека ураження електричним струмом! Ніколи не намагайтеся відремонтувати виріб самостійно. У разі несправності ремонт має проводити тільки кваліфікований персонал.



ПОПЕРЕДЖЕННЯ!
Небезпека ураження електричним струмом! Не занурюйте електричні компоненти виробу у воду або інші рідини. Ніколи не мийте виріб під проточною водою.

ПОПЕРЕДЖЕННЯ!
Небезпека ураження електричним струмом! Ніколи не використовуйте пошкоджений виріб. Від'єднайте виріб від розетки та зверніться до продавця, якщо він пошкоджений.

ПОПЕРЕДЖЕННЯ!
Небезпека ураження електричним струмом! Не використовуйте виріб мокрими руками або коли стоїте на мокрій підлозі.

ПОПЕРЕДЖЕННЯ!
Небезпека травмування! Вимкніть виріб і від'єднайте його від джерела живлення перед чищенням і коли він не використовується.

1. Не використовуйте виріб далі, якщо він впав.
2. Перед підключенням вилки до джерела живлення. Перевірте, щоб напруга і сила струму відповідали даним джерела живлення, зазначеним на етикетці виробу.
3. Регулярно перевіряйте штепсельну вилку та шнур живлення на наявність пошкоджень. Якщо шнур живлення пошкоджений, його має замінити виробник, його сервісний спеціаліст або фахівець з аналогічною кваліфікацією, щоб уникнути небезпеки.
4. Захищайте кабель живлення від пошкоджень. Не дозволяйте йому звисати над гострими краями, не стискайте і не згинайте його. Тримайте кабель живлення подалі від гарячих поверхонь і відкритого вогню.

Експлуатація

ПОПЕРЕДЖЕННЯ!
Небезпека травмування!

Ніколи не використовуйте виріб для збирання
– води та інших рідин;
– палаючого попелу;
– будь-якого матеріалу, температура якого перевищує 40 °C;
– розжарених матеріалів.

1. Від'єднайте виріб від джерела живлення
   – коли виникає несправність,
   – перед приєднанням/зміною приладдя,
   – перед чищенням виробу,
   – якщо ви не плануєте використовувати виріб протягом тривалого часу,
   – під час грози,
   – після кожного використання.
2. Від'єднайте виріб від джерела живлення, потягнувши за штепсельну вилку, але не тягніть за кабель живлення.
3. Несправні компоненти завжди слід замінювати оригінальними запасними частинами.
4. Не закривайте вентиляційні отвори під час роботи. Ризик перегріву й пошкодження виробу.
5. Виріб оснащений тепловим запобіжником, який автоматично відключає електроживлення, якщо виріб перегрівається. Якщо цей захисний пристрій вимкнув виріб, від'єднайте виріб від джерела живлення і дайте йому охолонути. Після того, як виріб охолоне, ви можете підключити його до електромережі та користуватися ним у звичайному режимі.

Очищення та зберігання

ПОПЕРЕДЖЕННЯ!
Небезпека травмування! Від'єднуйте виріб від електромережі перед чищенням і коли він не використовується.

1. Захищайте виріб, його блок живлення та штепсельну вилку від пилу, прямих сонячних променів, крапель і бризок води.
2. Зберігайте виріб у прохолодному, сухому, захищеному від вологи й недоступному для дітей місці.
3. Захищайте виріб від нагрівання. Не розміщуйте виріб поблизу відкритого вогню або джерел тепла, як-от печі або опалювальні прилади.

5. ТЕХНІЧНІ ДАНІ

Модель	1400DAC-20.5001
Номінальна споживана потужність (енергоспоживання):	1400 Вт
Номінальна вхідна напруга	220-240 В~50 Гц
Розрідження в кПа	20,5 кПа (рівень в турбіні) 17 кПа (рівень в резервуарі)
Швидкість всмоктування	41 л/с (рівень в турбіні) 27 л/с (рівень в резервуарі)
Довжина кабелю живлення	4 м
Клас захисту	II / ⧈
Довжина шланга	Приблизно 1,1 м
Місткість металевого контейнера	
Корисний об'єм	20 л

6. ЗБИРАННЯ (БУКЛЕТ 2)

6.1 ПЕРЕД ПЕРШИМ ВИКОРИСТАННЯМ

⚠ **ПОПЕРЕДЖЕННЯ!** Виріб та упаковка не є іграшками! Не дозволяйте дітям гратися з пластиковими пакетами, плівкою й дрібними деталями! Існує ризик проковтування й задухи!

1. Використання неповного або пошкодженого виробу становить небезпеку для людей і майна.
2. Розпакуйте всі деталі та видаліть усі пакувальні матеріали.
3. Переконайтеся, що комплект поставки є повним і не має пошкоджень. Якщо ви виявили відсутність або пошкодження деталей, не використовуйте виріб і зверніться до свого дилера.

6.2 ПЕРЕД ВИКОРИСТАННЯМ

Під'єднання шланга в роз'єм видування

1. Вставте з'єднання шланга повністю у з'єднання повітродувки.
2. Поверніть з'єднувач шланга за годинниковою стрілкою до повного з'єднання.
3. Перевірте, чи правильно встановлений шланг, злегка потягнувши за з'єднувач. Якщо з'єднувач не рухається, шланг під'єднаний правильно.

Під'єднання шланга в роз'єм всмоктування

1. Вставте з'єднання шланга повністю у всмоктувальний патрубок.
2. Поверніть з'єднувач шланга за годинниковою стрілкою до повного з'єднання.
3. Перевірте, чи правильно встановлений шланг, злегка потягнувши за з'єднувач. Якщо з'єднувач не рухається, шланг під'єднаний правильно.

Від'єднання шланга

1. Від'єднання шланга від роз'єму всмоктування або роз'єму видування
2. Поверніть з'єднувач шланга проти годинникової стрілки
3. Витягніть з'єднувач шланга.

Приєднання алюмінієвої трубки
- Вставте алюмінієву трубку повністю у з'єднання шланга.

Приєднання алюмінієвої щілинної насадки
- Вставте алюмінієву щілинну насадку повністю у з'єднання шланга.

Зберігання алюмінієвої трубки
- Вставте алюмінієву трубку повністю в отвір для зберігання.

Зберігання алюмінієвої щілинної насадки
- Вставте алюмінієву щілинну насадку повністю в отвір для зберігання.

Закріплення та зняття кришки контейнера
- Закріплення кришки контейнера:
  1. Покладіть кришку контейнера на металевий контейнер.
  2. Зафіксуйте кришку контейнера на місці за допомогою засувок.
- Зняття кришки контейнера:
  1. Розблокуйте засувки.
  2. Підніміть кришку контейнера з металевого контейнера.

6.3 ЗБИРАННЯ – ВИКОРИСТАННЯ – ЕКСПЛУАТАЦІЯ (БУКЛЕТ 2)

ПОПЕРЕДЖЕННЯ! Небезпека травмування!

1. Не пилососьте розжарені матеріали. Навіть матеріал, який зовні виглядає як охолоджений, всередині може бути дуже гарячим. Гарячий всмоктаний матеріал може знову розжаритись потоком повітря.
2. Гарячий попіл не можна охолоджувати водою, оскільки різкий перепад температур може призвести до розриву димоходу.
3. Перш ніж пилососити камін, зачекайте щонайменше 24 години, щоб переконатися, що вогонь згас, а попіл охолов.

ПРИМІТКА Встановіть перемикач увімкнення/вимкнення в положення **O** перед відповідним джерелом живлення.
1. Підключіть штепсельну вилку до відповідного джерела живлення.
2. Увімкнення виробу: Установіть перемикач увімкнення/вимкнення в положення **I**.
3. Вимкнення виробу: Установіть перемикач увімкнення/вимкнення в положення **O**.

Спорожнення металевого контейнера



Завжди вимикайте виріб і від'єднуйте штепсельну вилку від електромережі перед проведенням перевірок, встановленням приладдя або виконанням налаштувань!

ПОПЕРЕДЖЕННЯ! Небезпека травмування! Спорожнюйте та очищуйте виріб до та після використання, щоб уникнути накопичення матеріалів, які можуть становити ризик виникнення пожежі в пилососі.

- Зніміть кришку з металевого контейнера (див. «Встановлення та зняття кришки контейнера»). Спорожніть металевий контейнер.

Очищення гофрованого фільтра

ПРИМІТКА Очищуйте гофрований фільтр після кожного використання, щоб зберегти повну потужність всмоктування виробу.

1. Вставте з'єднувач шланга в роз'єм всмоктування.
2. Вставте алюмінієву трубку в отвір для зберігання.
3. Підключіть штепсельну вилку до відповідного джерела живлення.
4. Встановіть перемикач увімкнення/вимкнення у положення **I**.
5. Притисніть і утримуйте перемикач очищення фільтра **3x** приблизно 4 секунди. Це дасть змогу виконати продувку гофрованого фільтра.

Заміна гофрованого фільтра

ПОПЕРЕДЖЕННЯ!

1. Регулярно перевіряйте гофрований фільтр на наявність пошкоджень і деформацій. Пошкоджений або деформований гофрований фільтр не підлягає очищенню і має бути замінений. Це необхідно для підтримки функціональності виробу й захисту виробу від пошкоджень.
2. Використовуйте запасні фільтри тільки від нашої компанії або авторизованих дилерів. Несумісні з виробом фільтри можуть призвести до травм і пошкодження виробу.

ПРИМІТКА Корпус гофрованого фільтра має натискати на запобіжний перемикач. В іншому разі виріб не працюватиме.

1. Установіть перемикач увімкнення/вимкнення в положення **O**
2. Від'єднайте штепсельну вилку від джерела живлення.
3. Зніміть кришку 1 з металевого контейнера (див. «Встановлення та зняття кришки контейнера»).
4. Переверніть кришку контейнера.
5. Складіть обидва кронштейни гофрованого корпусу фільтра догори.
6. Підніміть гофрований корпус фільтра з кришки контейнера.
7. Зніміть кришку з гофрованого фільтра.
8. Вийміть гофрований фільтр з корпусу.
9. Вставте новий гофрований фільтр у корпус.
10. Установіть кришку на гофрований фільтр.
11. Покладіть корпус гофрованого фільтра на нижню частину кришки контейнера.
12. Складіть обидва кронштейни корпусу гофрованого фільтра донизу. Корпус гофрованого фільтра фіксується із клацанням.

Заміна випускного фільтра

1. Установіть перемикач увімкнення/вимкнення в положення **O**.
2. Від'єднайте штепсельну вилку від джерела живлення.
3. Натисніть на фіксатори з лівого й правого боку випускної решітки всередину, щоб відкрити випускну решітку.
4. Зніміть випускний фільтр.
5. Вставте новий випускний фільтр.
6. Установіть на місце випускну решітку.

6.4 ЗБИРАННЯ – ВИКОРИСТАННЯ – ОЧИЩЕННЯ ТА ДОГЛЯД (БУКЛЕТ 2)



Завжди вимикайте виріб, від'єднуйте штепсельну вилку від джерела живлення та залишайте виріб для охолодження перед виконанням перевірки, технічного обслуговування та очищення!



УВАГА!

1. Не використовуйте абразивні, агресивні мийні засоби, жорсткі щітки або гострі предмети для чищення виробу або його приладдя. Ризик пошкодження виробу.
2. Ніколи не допускайте потрапляння рідини всередину виробу.

1. Регулярне й правильне чищення допоможе забезпечити безпечне використання та продовжити термін служби виробу.
2. Виріб завжди має бути чистим, сухим і не містити мастила або жиру. Видаляйте з нього пил після кожного використання та перед зберіганням.
3. Очистьте виріб сухою ганчіркою. Для важкодоступних місць використовуйте м'яку щітку.
4. Цей виріб не містить деталей, які можуть бути відремонтовані споживачем. Зверніться до авторизованого сервісного центру або особи з аналогічною кваліфікацією для перевірки та ремонту.

6.5 ЗБИРАННЯ – ВИКОРИСТАННЯ – ЗБЕРІГАННЯ (БУКЛЕТ 2)

1. Температура для тривалого зберігання (понад 3 місяці) має бути від +10 °C до +30 °C при відносній вологості повітря не вище 60 %.
2. Установіть перемикач увімкнення/вимкнення в положення **0**. Від'єднайте штепсельну вилку від джерела живлення. Дайте пристрою охолонути.
3. Очистьте виріб (див. «Очищення та догляд»).
4. Зберігання приладдя.
5. Зберігайте виріб та його приладдя в темному, сухому, захищеному від морозу, добре провітрюваному місці.
6. Завжди зберігайте виріб у місці, недоступному для дітей.

6.6 ЗБИРАННЯ – ВИКОРИСТАННЯ – ТРАНСПОРТУВАННЯ (БУКЛЕТ 2)

1. Установіть перемикач увімкнення/вимкнення в положення **0**. Від'єднайте штепсельну вилку від джерела живлення. Дайте пристрою охолонути.
2. Захищайте пристрій від можливих сильних ударів або вібрації під час транспортування в автомобілях.
3. Надійно зафіксуйте пристрій, щоб він не перекидався й не ковзав.

7. РОЗГОРНУТЕ ЗОБРАЖЕННЯ З ПЕРЕЛІКОМ ДЕТАЛЕЙ

7.1 ДЕТАЛЬНЕ ЗОБРАЖЕННЯ

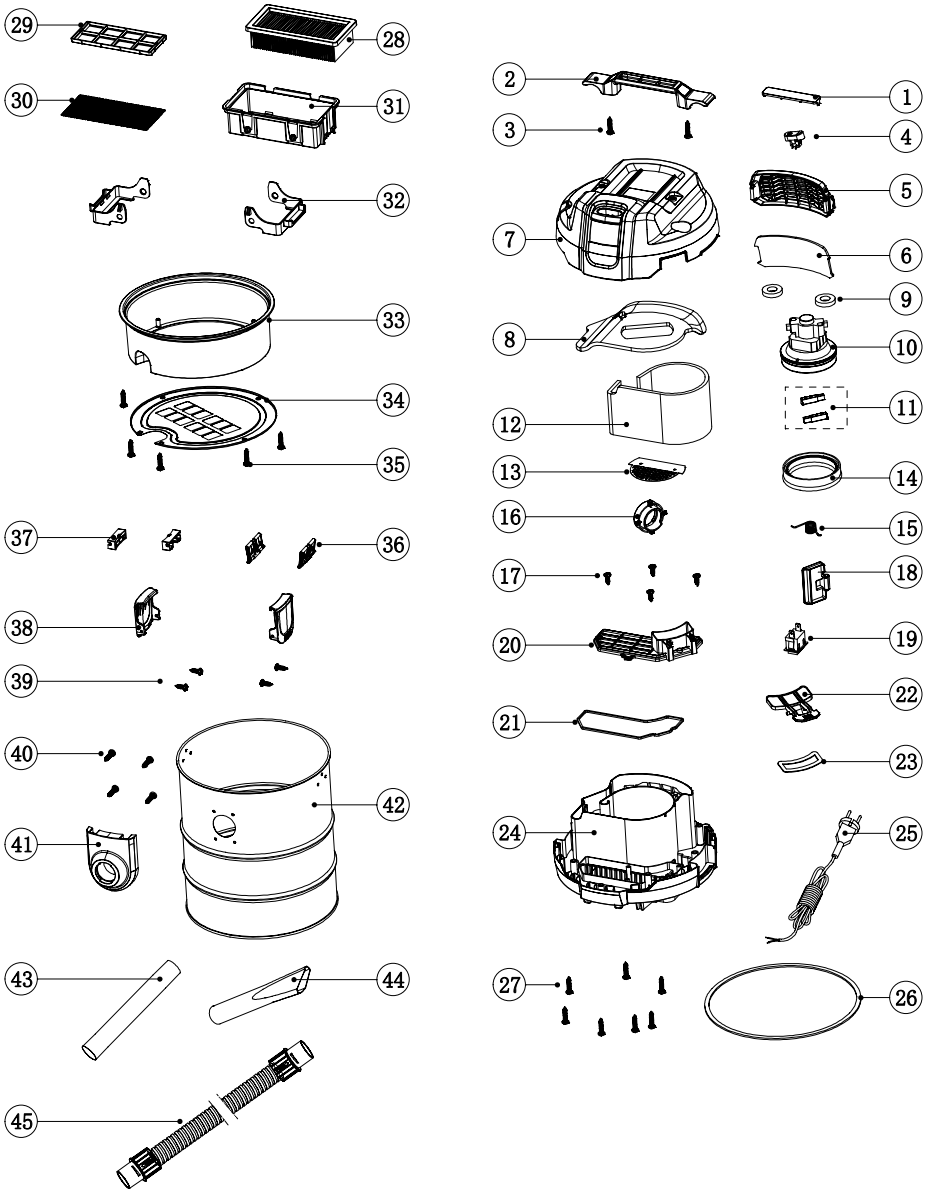

7.2 СПИСОК ДЕТАЛЕЙ

1	Накладка на ручку
2	Рукоятка
3	Гвинт (2 шт.)
4	Перемикач
5	Випускна решітка
6	Випускний фільтр
7	Козирок
8	Губка
9	Верхня прокладка
10	Двигун
11	Вугільна щітка (2 шт.)
12	Звукоізоляційна губка
13	Металева пластина
14	Нижня прокладка
15	Пружина кручення дефлектора
16	Продувний отвір

17	Гвинт (4 шт.)
18	Продувний клапан
19	Запобіжний вимикач
20	Кришка повітропроводу
21	Ущільнювальна стрічка
22	Кнопка для струшування пилу
23	Етикетка
24	Кришка барабана
25	Кабель живлення
26	Ущільнювальна стрічка
27	Гвинт (7 шт.)
28	Фільтр
29	Опорна рама фільтра
30	Квадратна дротяна сітка
31	Рама фільтра
32	Ручка фільтра (2 шт.)

33	Пилозахисний екран
34	Металева пластина
35	Гвинт з потайною головкою (5 шт.)
36	З'єднувальний блок замка (2 шт.)
37	Кріпильна стяжка фіксованого гнізда (2 шт.)
38	Стяжка контейнера (2 шт.)
39	Гвинт (4 шт.)
40	Гвинт (4 шт.)
41	Всмоктувальний отвір
42	Резервуар
43	Алюмінієва ЩІЛИННА НАСАДКА
44	Алюмінієва трубка
45	Металевий шланг

8. УСУНЕННЯ НЕСПРАВНОСТЕЙ

Несправність	Можлива причина	Дія
Виріб не працює.	Штепсельна вилка не підключена до джерела живлення.	Підключіть штепсельну вилку до відповідного джерела живлення.
Потужність всмоктування зменшується, і пристрій не всмоктує бруд.	Металевий контейнер заповнений.	Спорожніть металевий контейнер (див. Буклет 2: «Спорожнення металевого контейнера»).
	Блокування повітряного шляху.	Перевірте наведені нижче деталі на наявність засмічень і видаліть їх: - Металевий контейнер - Шланг
	Гофрований фільтр засмічений.	Очистьте гофрований фільтр (див. Буклет 2:. «Очищення гофрованого фільтра»).
Потужність всмоктування знижується навіть після очищення гофрованого фільтра *	Пошкоджено гофрований фільтр	Замініть гофрований фільтр (див. Буклет 2: «Заміна гофрованого фільтра»)
Виріб перегрівається.	Гофрований фільтр засмічений.	Очистьте гофрований фільтр (див. Буклет 2: «Очищення гофрованого фільтра»).
	Випускний фільтр засмічений.	Усуньте засмічення або замініть випускний фільтр з випускного фільтра (див. Буклет 2: «Заміна випускного фільтра»).
Пил вилітає з виробу.	Кришка контейнера була встановлена неправильно.	Правильно встановіть кришку контейнера (див. Буклет 2: «Встановлення та зняття кришки контейнера»).

9. УТИЛІЗАЦІЯ ТА ПЕРЕРОБКА



Щоб допомогти захистити навколишнє середовище, утилізуйте виріб належним чином після закінчення терміну його експлуатації. Не утилізуйте разом з побутовими відходами. Інформацію про пункти збору та їхні години роботи можна отримати у місцевих органах влади.

10. ГАРАНТІЯ

Продукцію Dexter розроблено відповідно до найвищих стандартів якості товарів, призначених для широкого споживання.
На прилад надається гарантія 5 років від дати придбання. Ця гарантія поширюється на всі виробничі дефекти або дефекти матеріалів.
У разі несправності спочатку слід звернутися до сторінки усунення несправностей («Проблеми та рішення») в брошурі; якщо проблема не зникає, зверніться до найближчого магазину.
Працівники магазину докладуть усіх зусиль, щоб вирішити проблему.
Ремонт і заміна деталей не подовжують початковий гарантійний термін.
Гарантія не поширюється на поломки, що виникли внаслідок нормального зносу або неправильного використання пристрою. Це стосується, зокрема, перемикачів, вимикачів захисних схем та двигунів у разі їх зносу.
Зверніть увагу, що для певних країн існують особливі умови гарантії.
У разі сумнівів, зверніться до пункту продажу.
Для розгляду претензій, пов'язаних із гарантією, необхідне дотримання таких умов:

- Має бути надано документ, що підтверджує покупку
- Ремонт та/або заміна деталей не були виконані сторонньою особою.
- Проблема не є наслідком нормального зносу.
- Необхідні роботи з технічного обслуговування та ремонту були виконані належним чином.
- Пристрій не піддавався надмірному впливу; не було неналежного поводження, несанкціонованого використання або нещасних випадків
- Погіршення не відбулося внаслідок перегрівання, спричиненого засміченням вентиляційного блока.
- Некваліфіковані працівники не виконували жодних робіт із пристроєм, і не було спроб виконати неякісний ремонт.
- Інструмент ніколи не відкривався й не розбирався.
- Інструмент ніколи не піддавався впливу вологого середовища (роса, дощ, занурення у воду тощо)
- Не використовувалися невідповідні деталі, тобто деталі, виготовлені іншими компаніями, окрім Dexter, якщо вони виявилися причиною погіршення роботи пристрою.
- Інструмент не використовувався неналежним чином (перевантаження інструмента або використання несхваленого приладдя).
- Пошкодження не було спричинено зовнішніми факторами або сторонніми предметами, такими як пісок чи каміння.
- Пошкодження не було спричинено недотриманням рекомендацій із техніки безпеки та інструкцій із використання.

Цей інструмент можна експлуатувати лише в нормальних умовах. Заборонено використовувати його як професійний.
Отже, ця гарантія не розповсюджується на інструмент, який використовують підприємства, місцеві органи влади, а також компанії, що надають його в оренду платно чи безкоштовно.

INTRODUCERE

Vă mulțumim că ați ales acest produs. La proiectarea și fabricarea produselor noastre, depunem toate eforturile pentru a garanta o calitate excelentă, care să răspundă nevoilor utilizatorilor.



IMPORTANT, TREBUIE PĂSTRAT PENTRU CONSULTARE ULTERIOARĂ: VĂ RUGĂM SĂ CITIȚI CU ATENȚIE

PRECIZARE IMPORTANTĂ! PENTRU MONTAREA, UTILIZAREA ȘI ÎNTREȚINEREA LA PARAMETRI OPTIMI A PRODUSULUI, VĂ RECOMANDĂM SĂ CITIȚI CU ATENȚIE ACEST MANUAL ÎNAINTE DE A UTILIZA PRODUSUL. VĂ RUGĂM SĂ FIȚI ATENȚI LA AVERTISMENTELE DE BAZĂ CU PRIVIRE LA SIGURANȚĂ CUPRINSE ÎN ACEST MANUAL ȘI SĂ PĂSTRAȚI MANUALUL PENTRU CONSULTARE ULTERIOARĂ.

1. ESTE PREVĂZUT CA UTILIZARE PENTRU ASPIRAREA CENUȘII RECI

Vă felicităm pentru achiziția acestui produs. Ați ales un produs de înaltă calitate. Instrucțiunile de utilizare fac parte din produs. Acestea conțin informații importante referitoare la siguranță, utilizare și eliminare. Înainte de a utiliza produsul, familiarizați-vă cu toate informațiile de siguranță și instrucțiunile de utilizare. Utilizați produsul doar conform descrierii și pentru aplicațiile specificate. Dacă transferați produsul unei alte persoane, vă rugăm să vă asigurați că transmiteți și toată documentația împreună cu acesta.

1.1 UTILIZARE PRECONIZATĂ

AVERTISMENT!

· „Cenușa rece” este cenușa răcită suficient timp, fără zone cu jar în interior. Acest lucru poate fi verificat prin scormonirea cenușii cu unelte metalice, pentru a depista eventuale zone cu jar, înainte de utilizarea produsului. Cenușa rece nu emite căldură perceptibilă.
· Aspirați numai cenușă provenită din combustibili admiși!

1. Acest produs este destinat îndepărtării cenușii reci, cu o temperatură de maximum 40 °C, precum și a altor obiecte mici reci din coșuri de fum, sobe pe cărbune, scrumiere sau grătare pentru barbecue.
2. Produsul nu este adecvat pentru aspirarea următoarelor materiale:
   · Lichide
   · Funingine și jar
   · Praf de ciment, ghips și var
   · Orice materiale combustibile, explozive sau care prezintă risc pentru sănătate
   · Cazane de încălzire și cuptoare pe ulei combustibil
3. Orice altă utilizare sau modificare a produsului este considerată utilizare necorespunzătoare și poate duce la pericole, precum deces, vătămări corporale și pagube materiale. Producătorul nu este responsabil pentru daunele cauzate de utilizarea necorespunzătoare. Produsul este destinat exclusiv uzului casnic. Produsul nu este destinat uzului comercial. Duza pentru spații înguste nu este adecvată pentru curățarea covoarelor.

1.2 ELEMENTE LIVRATE

După dezambalarea produsului, verificați dacă livrarea este completă și dacă toate componentele sunt în bună stare. Îndepărtați toate materialele de ambalare înainte de utilizare.
1 Capac recipient (include sistemul de acționare al motorului și carcasa)
1 Recipient metalic
1 Furtun
1 Filtru plisat cu capac (preinstalat)
1 Filtru de evacuare (preinstalat)
1 Tub din aluminiu
1 Duză îngustă din aluminiu

2. SIMBOLURI

	Citiți manualul cu instrucțiuni!
	Opriți produsul și deconectați-l de la sursa de alimentare înainte de înlocuirea accesoriilor, curățare și atunci când nu este utilizat!
	**PERICOL!** Acest simbol, alături de cuvântul de semnalizare „Pericol”, indică un pericol cu risc ridicat care, dacă nu este evitat, poate duce la deces sau vătămări grave.
	**AVERTISMENT!** Acest simbol, alături de cuvântul de semnalizare „Avertisment”, indică un pericol cu risc mediu care, dacă nu este evitat, poate duce la deces sau vătămări grave.
	**ATENȚIONARE!** Acest simbol, alături de cuvântul de semnalizare „Atenție”, indică un pericol cu risc scăzut care, dacă nu este evitat, poate duce la vătămări minore sau moderate.
	**ATENȚIE!** Acest simbol, alături de cuvântul de semnalizare „Atenție”, indică posibile pagube materiale.
	Pericol – Risc de electrocutare!
	Pericol - Risc de incendiu / materiale inflamabile
	Utilizați produsul numai în spații interioare uscate!
	Simbol pentru un produs din clasa de protecție II.
	Curent alternativ/tensiune.
	Nu aspirați materiale incandescente!
	Nu aspirați cenușă aprinsă!
	Aspirați numai cenușă rece, temperatură max. 40 °C!
	Nu aspirați apă sau orice tip de lichid!
	Blocat
	Deblocat
	Informații privind siguranța Instrucțiuni de utilizare
	Simbolul CE indică conformitatea cu directivele UE aplicabile pentru acest produs.

3. FUNCȚII DE SIGURANȚĂ

Butonul de siguranță 14, aflat în partea inferioară a capacului recipientului 1, împiedică funcționarea produsului atunci când carcasa filtrului plisat 18 nu este instalată.

4. INSTRUCȚIUNI DE SIGURANȚĂ

ÎNAINTE DE A UTILIZA PRODUSUL, FAMILIARIZAȚI-VĂ CU TOATE INFORMAȚIILE DE SIGURANȚĂ ȘI INSTRUCȚIUNILE DE UTILIZARE! CÂND TRANSFERAȚI PRODUSUL ALTOR PERSOANE, VĂ RUGĂM SĂ INCLUDEȚI TOATE DOCUMENTELE!

În cazul deteriorărilor rezultate din nerespectarea acestor instrucțiuni de operare, garanția devine nulă! Producătorul nu își angajează responsabilitatea pentru daunele astfel produse! În cazul pagubelor materiale sau al vătămărilor corporale cauzate de manipularea incorectă sau de nerespectarea instrucțiunilor de siguranță, nu se acceptă nicio răspundere!

4.1 AVERTISMENT GENERAL PRIVIND SIGURANȚA

Copii și persoane cu dizabilități

AVERTISMENT! PERICOL DE DECES ȘI ACCIDENT PENTRU COPII! Nu lăsați în niciun caz copiii nesupravegheați cu materialul de ambalaj. Materialul de ambalaj reprezintă un pericol de sufocare. Copiii subestimează adesea pericolele.

1. Acest aparat poate fi utilizat de copiii cu vârsta de minimum 8 ani și de persoane cu capacități fizice, senzoriale sau mentale reduse sau cu experiență și cunoștințe limitate numai dacă au fost supravegheate sau instruite cu privire la utilizarea aparatului în condiții de siguranță și dacă înțeleg pericolele implicate.
2. Copiii nu trebuie să se joace cu aparatul
3. Curățarea și întreținerea realizate de utilizator nu trebuie efectuate de copii fără supraveghere.

Acest aparat este destinat aspirării cenușii reci din șemineuri, coșuri de fum, cuptoare, scrumiere și din alte zone de acumulare a cenușii.

AVERTIZARE! Risc de incendiu!
– Nu aspirați cenușă fierbinte, incandescentă sau aprinsă. Aspirați numai cenușă rece;
- Recipientul de praf trebuie golit și curățat înainte și după fiecare utilizare;
- Nu utilizați saci de praf din hârtie sau saci fabricați din materiale inflamabile similare;
- Nu utilizați niciun alt tip de aspirator pentru a aspira cenușa;
- Nu sprijiniți aspiratorul de cenușă pe suprafețe inflamabile sau din polimer, inclusiv covoare și plăci de linoleum de vinil.

Utilizare preconizată

AVERTISMENT! Risc de rănire! Utilizarea greșită poate duce la rănire. Utilizați acest produs doar conform acestor instrucțiuni. Nu încercați să modificați produsul în niciun fel.

Siguranța electrică

PERICOL! Risc de electrocutare! Nu încercați în niciun caz să reparați dvs. produsul. În caz de defecțiune, reparațiile trebuie efectuate numai de personal calificat.

AVERTISMENT! Risc de electrocutare! Nu introduceți componentele electrice ale produsului în apă sau în alte lichide. Nu curățați niciodată produsul sub apă de la robinet.

AVERTISMENT! Risc de electrocutare! Nu utilizați niciodată produsul deteriorat. Deconectați produsul de la priză și contactați distribuitorul dacă este deteriorat.

AVERTISMENT! Risc de electrocutare! Nu utilizați produsul cu mâinile ude sau în timp ce stați pe o suprafață umedă.

AVERTISMENT! Risc de rănire! Opriți produsul și deconectați-l de la sursa de alimentare înainte de curățare și când nu este utilizat.

1. Încetați imediat utilizarea produsului dacă a căzut.
2. Înainte de a conecta ștecherul la sursa de alimentare: Verificați dacă tensiunea și curentul nominal corespund cu specificațiile sursei de alimentare indicate pe eticheta cu date tehnice a produsului.
3. Verificați periodic ștecherul și cablul de alimentare pentru deteriorări. În cazul în care cablul de alimentare este avariat, acesta trebuie înlocuit de către producător, reprezentantul său de service sau persoane cu calificare similară, pentru a evita orice pericol.
4. Protejați cablul de alimentare împotriva deteriorărilor. Nu îl lăsați să atârne peste margini ascuțite, nu îl strângeți și nu îl îndoiți. Păstrați cablul de alimentare la distanță de suprafețele fierbinți și flăcările deschise.

Mod de operare

AVERTISMENT! Risc de rănire!

Nu utilizați în niciun caz produsul pentru a absorbi
– apă și alte lichide,
– cenușă aprinsă,
– orice material cu o temperatură mai mare de 40 °C,
– materiale incandescente.

1. Deconectați produsul de la sursa de alimentare
   - când apare o defecțiune,
   - înainte de atașarea/schimbarea accesoriilor,
   - înainte de a curăța produsul,
   - dacă nu utilizați produsul o perioadă îndelungată,
   - în timpul unei furtuni cu descărcări electrice și
   - după fiecare utilizare.
2. Deconectați produsul de la sursa de alimentare trăgând de ștecher, nu de cablul de alimentare.
3. Componentele defecte trebuie să fie întotdeauna înlocuite cu piese de schimb originale.
4. Nu blocați orificiile de aerisire în timpul funcționării. Risc de supraîncălzire și deteriorare a produsului.
5. Produsul este echipat cu o siguranță termică, ce întrerupe automat alimentarea dacă produsul se supraîncălzește. Dacă acest sistem de siguranță a oprit produsul, deconectați produsul de la sursa de alimentare și lăsați-l să se răcească. După ce produsul s-a răcit, îl puteți reconecta la sursa de alimentare și îl puteți utiliza în mod normal.

Curățarea și întreținerea

AVERTISMENT! Risc de rănire! Deconectați produsul de la sursa de alimentare înainte de lucrările de curățare și când nu este utilizat.

1. Protejați produsul, cablul de alimentare și ștecherul împotriva prafului, razelor solare directe, scurgerilor și stropilor de apă.
2. Depozitați produsul într-un loc uscat, răcoros, protejat de umezeală și ferit de accesul copiilor.
3. Protejați produsul împotriva căldurii. Nu așezați produsul aproape de flăcări deschise sau surse de căldură, cum ar fi cuptoare sau aparate de încălzire.

5. DATE TEHNICE

Model	1400DAC-20.5001
Putere nominală de intrare (consum de energie):	1400 W
Tensiune nominală de intrare	220-240 V~, 50 Hz
Depresiune în kPa	20,5 kPa (la nivelul turbinei) 17 kPa (la nivelul rezervorului)
Rată de aspirație	41 l/s (la nivelul turbinei) 27 l/s (la nivelul rezervorului)
Lungimea cablului de alimentare	4m
Clasa de protecție	II / ⧈
Lungimea furtunului	Aprox. 1,1 m
Capacitate recipient metalic	
Volum net	20 l

6. ASAMBLAREA (BROȘURA 2)

6.1 ÎNAINTE DE PRIMA UTILIZARE

AVERTISMENT! Produsul și ambalajul nu sunt jucării pentru copii! Copiii nu trebuie să se joace cu pungile de plastic, folii și piesele mici! Există un pericol de înecare și sufocare!

1. Utilizarea unui produs incomplet sau deteriorat reprezintă un pericol pentru persoane și bunuri.
2. Despachetați toate componentele și îndepărtați toate materialele de ambalare.
3. Asigurați-vă că toate componentele din livrare sunt prezente și nedeteriorate. Dacă observați că lipsesc componente sau sunt deteriorate, nu utilizați produsul și contactați distribuitorul.

6.2 ÎNAINTE DE UTILIZARE

Conectarea furtunului de suflare
1. Introduceți racordul furtunului complet în racordul suflantei.
2. Rotiți cupla furtunului în sens orar până când este fixată complet.
3. Verificați dacă furtunul este instalat corect, trăgând ușor de cupla furtunului. Dacă aceasta nu se mișcă, furtunul este conectat corect.

Conectarea furtunului de aspirare
1. Introduceți racordul furtunului complet în racordul de aspirare.
2. Rotiți cupla furtunului în sens orar până când este fixată complet.
3. Verificați dacă furtunul este instalat corect, trăgând ușor de cupla furtunului. Dacă aceasta nu se mișcă, furtunul este conectat corect.

Deconectarea furtunului
1. Deconectarea furtunului de la conectorul de vid sau de la conectorul de suflare
2. Rotiți cupla furtunului în sens antiorar
3. Trageți cupla furtunului în afară.

Conectarea tubului din aluminiu
- Introduceți tubul de aluminiu complet în racordul furtunului.

Conectarea duzei înguste din aluminiu
- Introduceți duza de aluminiu pentru spații înguste complet în racordul furtunului.

Depozitarea tubului din aluminiu
- Introduceți tubul de aluminiu complet în orificiul de depozitare.

Depozitarea duzei înguste din aluminiu
- Introduceți duza de aluminiu pentru spații înguste complet în orificiul de depozitare.

Fixarea și îndepărtarea capacului recipientului
- Fixarea capacului recipientului:
  1. Puneți capacul recipientului pe recipientul metalic.
  2. Blocați capacul recipientului cu clemele de fixare.
- Îndepărtarea capacului recipientului:
  1. Deblocați încuietorile.
  2. Ridicați capacul recipientului de pe recipientul metalic.

6.3 INSTALARE - UTILIZARE - FUNCȚIONARE (BROȘURA 2)

AVERTISMENT! Risc de rănire!

1. Nu aspirați materiale incandescente. Chiar și materialele care par răcite la exterior pot fi încă foarte fierbinți la interior. Materialele fierbinți aspirate se pot reaprinde în curentul de aer.
2. Cenușa fierbinte nu trebuie stinsă cu apă, deoarece diferența bruscă de temperatură poate provoca fisuri în coșul de fum.
3. Așteptați cel puțin 24 de ore înainte de a aspira un șemineu, pentru a vă asigura că focul s-a stins și că cenușa s-a răcit.

NOTĂ Setați întrerupătorul pornit/oprit pe **O** înainte de conectarea la o sursă de alimentare adecvată.
1. Conectați ștecherul la o sursă de alimentare adecvată.
2. Pornirea produsului: Setați întrerupătorul pornit/oprit pe **I**.
3. Oprirea produsului: Setați întrerupătorul pornit/oprit pe **O**.

Golirea recipientului metalic



Opriți întotdeauna produsul și deconectați ștecherul de la sursa de alimentare înainte de a efectua verificări, de a monta accesorii sau de a efectua reglaje!

AVERTISMENT! Risc de rănire! Goliți și curățați produsul înainte și după utilizare, pentru a evita acumularea de materiale care pot reprezenta un risc de incendiu în aspirator.

- Îndepărtați capacul recipientului de pe recipientul metalic (consultați „Fixarea și îndepărtarea capacului recipientului"). Goliți recipientul din metal.

Curățarea filtrului plisat

NOTĂ Curățați filtrul plisat după fiecare utilizare, pentru a menține puterea maximă de aspirare a produsului.

1. Conectați cupla furtunului la conectorul de vid.
2. Introduceți tubul din aluminiu în orificiul de depozitare pentru tubul din aluminiu.
3. Conectați ștecherul la o sursă de alimentare adecvată.
4. Setați întrerupătorul pornit/oprit pe **I**.
5. Apăsați și mențineți apăsat comutatorul de curățare a filtrului **de 3 ori** timp de aprox. 4 secunde. Această acțiune suflă aer prin filtrul plisat.

Înlocuirea filtrului plisat

AVERTISMENT!

1. Verificați periodic filtrul plisat pentru a depista deteriorări și deformări. Un filtru plisat deteriorat sau deformat nu poate fi curățat și trebuie înlocuit. Acest lucru este necesar pentru a menține funcționalitatea produsului și pentru a proteja produsul de deteriorări.
2. Utilizați numai filtre de schimb furnizate de compania noastră sau de distribuitori autorizați. Filtrele care nu sunt compatibile cu produsul pot provoca vătămări și deteriorarea produsului.

NOTĂ Carcasa filtrului plisat trebuie să apese pe butonul de siguranță. În caz contrar, produsul nu funcționează.

1. Setați întrerupătorul pornit/oprit pe **O**
2. Deconectați ștecherul de la sursa de alimentare.
3. Îndepărtați capacul recipientului 1 de pe recipientul metalic (consultați „Fixarea și îndepărtarea capacului recipientului”).
4. Întoarceți capacul recipientului.
5. Rabatați în sus ambele suporturi ale carcasei filtrului plisat.
6. Ridicați carcasa filtrului plisat de pe capacul recipientului.
7. Îndepărtați capacul filtrului plisat de pe filtrul plisat.
8. Scoateți filtrul plisat din carcasa filtrului plisat.
9. Introduceți noul filtru plisat în carcasa filtrului plisat.
10. Așezați capacul filtrului plisat pe filtrul plisat.
11. Așezați carcasa filtrului plisat pe partea inferioară a capacului recipientului.
12. Rabatați în jos ambele suporturi ale carcasei filtrului plisat. Carcasa filtrului plisat este fixată după ce auziți un clic.

Înlocuirea filtrului de evacuare

1. Setați întrerupătorul pornit/oprit pe **O**.
2. Deconectați ștecherul de la sursa de alimentare.
3. Apăsați spre interior clemele de prindere din partea stângă și dreaptă a grilei de evacuare, pentru a deschide grila de evacuare.
4. Îndepărtați filtrul de evacuare.
5. Introduceți un filtru de evacuare nou.
6. Reinstalați grila de evacuare.

6.4 INSTALARE - UTILIZARE - CURĂȚARE ȘI ÎNTREȚINERE (BROȘURA 2)



Opriți întotdeauna produsul, deconectați ștecherul de la sursa de alimentare și lăsați produsul să se răcească înainte de a efectua lucrări de verificare, întreținere și curățare!



ATENȚIE!

1. Nu utilizați agenți de curățare abrazivi sau agresivi, perii dure sau obiecte ascuțite pentru a curăța produsul sau accesoriile acestuia. Risc de deteriorare a produsului.
2. Nu lăsați niciodată lichide să pătrundă în produs.

1. Curățarea regulată și corectă ajută la asigurarea utilizării în siguranță și prelungește durata de viață a produsului.
2. Produsul trebuie să fie menținut întotdeauna curat, uscat și fără ulei sau grăsimi. Îndepărtați praful de pe produs după fiecare utilizare și înainte de depozitare.
3. Curățați produsul cu o lavetă uscată. Folosiți o perie moale pentru zonele în care accesul este dificil.
4. Acest produs nu conține piese care să poată fi reparate de client. Contactați un centru de service autorizat sau o persoană cu calificare similară pentru verificare și reparație.

6.5 INSTALARE - UTILIZARE - DEPOZITARE (BROȘURA 2)

1. Temperatura pentru depozitarea pe termen lung (mai mult de 3 luni) trebuie să fie între +10 °C și +30 °C, cu o umiditate relativă de maximum 60%.
2. Setați întrerupătorul pornit/oprit pe **O**. Deconectați ștecherul de la sursa de alimentare. Lăsați produsul să se răcească.
3. Curățați produsul (consultați „Curățare și întreținere”).
4. Depozitarea accesoriilor.
5. Depozitați produsul și accesoriile sale într-un loc întunecat, uscat, ferit de îngheț și bine ventilat.
6. Depozitați întotdeauna produsul într-un loc la care copiii nu au acces.

6.6 INSTALARE - UTILIZARE - TRANSPORT (BROȘURA 2)

1. Setați întrerupătorul pornit/oprit pe **O**. Deconectați ștecherul de la sursa de alimentare. Lăsați produsul să se răcească.
2. Protejați echipamentul de orice impact puternic sau de vibrații puternice care ar putea interveni pe durata transportării în vehicule.
3. Fixați temeinic echipamentul pentru a împiedica orice alunecare sau cădere.

7. VEDERE EXTINSĂ CU LISTA PIESELOR

7.1 VEDERE DETALIATĂ

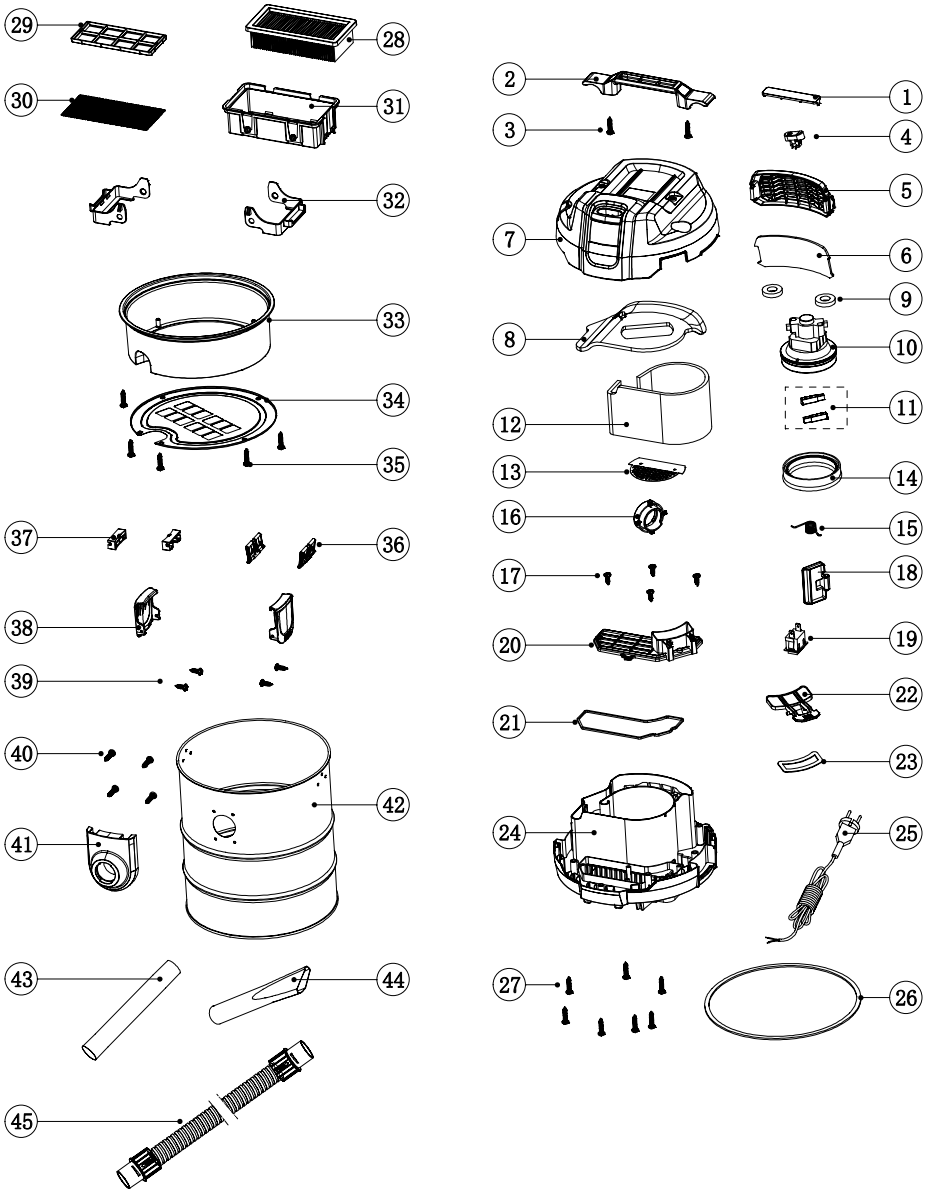

7.2 LISTA COMPONENTELOR

1	Capac al mânerului
2	Mâner
3	Șurub (X2)
4	Comutator
5	Grilă de evacuare
6	Filtru de evacuare aer
7	Capac superior
8	Burete
9	Garnitură superioară
10	Motor
11	Perie carbon (X2)
12	Burete fonoabsorbant
13	Placă metalică
14	Garnitură inferioară
15	Arc de torsiune cu șicane
16	Orificiu de suflare aer
17	Șurub (X4)
18	Supapă de suflare
19	Buton de siguranță
20	Placă de acoperire canal de aer
21	Bandă de etanșare
22	Buton de scuturare praf
23	Autocolant
24	Capac cilindru
25	Cablu electric
26	Bandă de etanșare
27	Șurub (X7)
28	Filtru
29	Cadru suport filtru
30	Plasă de sârmă pătrată
31	Cadru filtru
32	Mâner filtru (X2)
33	Protecție împotriva prafului
34	Placă metalică
35	Șurub cu cap înecat (X5)
36	Bloc conexiune sistem blocare (X2)
37	Suport fixare clemă de blocare (X2)
38	Clemă recipient (X2)
39	Șurub (X4)
40	Șurub (X4)
41	Orificiu de aspirație
42	Rezervor
43	DUZĂ ÎNGUSTĂ din aluminiu
44	Tub din aluminiu
45	Furtun metalic

8. DEPANARE

Defecțiune	Cauză posibilă	Acțiune
Produsul nu funcționează.	Ștecherul de alimentare nu este conectat la sursa de alimentare.	Conectați ștecherul la o sursă de alimentare adecvată.
Puterea de aspirare este redusă și produsul nu mai aspiră murdăria.	Recipientul metalic este plin.	Goliți recipientul metalic (a se vedea Broșura 2: „Golirea recipientului metalic").
	Traseul aerului este blocat.	Verificați următoarele componente pentru blocaje și îndepărtați-le: - Recipient metalic - Furtun
	Filtrul plisat este înfundat.	Curățați filtrul plisat (a se vedea Broșura 2: „Curățarea filtrului plisat").
Puterea de aspirare este redusă chiar și după curățarea filtrului plisat *	Filtrul plisat este deteriorat	Înlocuiți filtrul plisat (a se vedea Broșura 2: „Înlocuirea filtrului plisat")
Produsul se supraîncălzește.	Filtrul plisat este înfundat.	Curățați filtrul plisat (a se vedea Broșura 2: „Curățarea filtrului plisat").
	Filtrul de evacuare este înfundat.	Îndepărtați blocajul sau înlocuiți filtrul de evacuare (a se vedea Broșura 2: „Înlocuirea filtrului de ieșire").
Scurgeri de praf din produs.	Capacul recipientului nu este instalat corect	Montați corect capacul recipientului (a se vedea Broșura 2: „Fixarea și îndepărtarea capacului recipientului").

9. ELIMINARE ȘI RECICLARE



Pentru a contribui la protecția mediului, vă rugăm să eliminați produsul în mod corespunzător la sfârșitul duratei sale de viață și nu împreună cu deșeurile menajere. Informații despre punctele de colectare și programul acestora pot fi obținute de la autoritățile locale.

10. GARANȚIE

Produsele Dexter sunt concepute pe baza celor mai riguroase standarde de calitate pentru produsele destinate publicului larg.
Produsul are o garanție de 5 ani începând de la data achiziției. Această garanție acoperă toate defectele de fabricație și de material.
În cazul unei defecțiuni, vă rugăm să consultați mai întâi pagina de depanare (probleme și soluții) din broșură; dacă problema persistă, adresați-vă celui mai apropiat magazin.
Magazinul va depune toate eforturile pentru a vă rezolva problema.
Reparațiile și schimbarea pieselor nu prelungesc durata garanției inițiale.
Defecțiunile rezultate din uzura normală sau din utilizarea incorectă a produsului nu sunt acoperite de garanție. Intră în această categorie, printre altele: comutatoarele, întrerupătorul de circuit de siguranță și motoarele, în caz de uzură.
Rețineți că există condiții de garanție specifice pentru anumite țări.
Dacă aveți dubii, adresați-vă punctului de vânzare.
Pentru ca reclamațiile referitoare la garanție să fie luate în considerare, sunt necesare următoarele:

- Furnizarea dovezii achiziției
- Absența reparațiilor și/sau schimbărilor de piese efectuate de către o terță parte.
- Problema nu trebuie să fie legată de uzura normală.
- Lucrările de întreținere și reparații obligatorii trebuie să fi fost efectuate corespunzător.
- Nu trebuie să fi fost exercitată forță, să se fi aplicat o manevrare incorectă sau utilizare neautorizată sau să fi avut loc accidente
- Nu trebuie să se fi produs o deteriorare ca urmare a supraîncălzirii din cauza înfundării unității de ventilație.
- Nu trebuie să se fi efectuat lucrări asupra produsului de către o persoană necalificată și nu trebuie să fi fost încercate reparații incorecte.
- Unealta nu trebuie să fi fost niciodată demontată sau deschisă.
- Unealta nu trebuie să fi fost niciodată folosită într-un mediu umed (rouă, ploaie, scufundare în apă...)
- Nu trebuie să fi fost utilizate piese incorecte, piese care nu au fost produse de Dexter dacă se dovedesc a fi cauza deteriorării.
- Unealta nu trebuie să fi fost folosită incorect (suprasolicitarea uneltei sau utilizarea unor accesorii neaprobate).
- Deteriorarea nu trebuie să fi fost produsă din cauze externe sau de corpuri străine, cum ar fi nisip sau pietre.
- Deteriorarea nu trebuie să fi rezultat din nerespectarea recomandărilor de siguranță și a instrucțiunilor de utilizare.

Echipamentul trebuie utilizat în condiții normale și în scopuri necomerciale.
Prin urmare, sunt excluse de la această garanție produsele utilizate de companii, autoritățile locale, dar și companiile care oferă servicii de închiriere gratuită sau contra-cost a echipamentului.

INTRODUCTION

Thank you for choosing this product. Upon designing and manufacturing our products, we place all of our efforts into ensuring an excellent quality that meets the needs of the users.



IMPORTANT, TO BE KEPT FOR FUTURE REFERENCE : PLEASE READ CAREFULLY

IMPORTANT ! IN ORDER TO OBTAIN THE UTMOST SATISFACTION FROM THIS PRODUCT UPON SETTING IT UP, USING IT, AND MAINTAINING IT, WE RECOMMEND THAT YOU CAREFULLY READ THIS USER MANUAL BEFORE USING THE PRODUCT. PLEASE PAY ATTENTION TO BASIC WARNINGS RELATING TO SAFETY WITHIN THIS MANUAL, AND KEEP THE MANUAL FOR LATER REFERENCE.

1. INTENDED USE FOR VACUUMING COLD ASH

We congratulate you on the purchase of your new product. You have chosen a high quality product. The instructions for use are part of the product. They contain important information concerning safety, use and disposal. Before using the product, please familiarise yourself with all of the safety information and instructions for use. Only use the product as described and for the specified applications. If you pass the product on to anyone else, please ensure that you also pass on all the documentation with it.

1.1 INTENDED USE

WARNING!

· "Cold ash" is ash cooled down for a sufficient time without any pockets of embers inside. This can be confirmed by scouring the ash for pockets of embers by using metal tools before using the product. Cold ash does not emit any recognizable heat.
· Vacuum only ashes from admissible fuels!

1. This product is intended for removing cold ash with a temperature not higher than 40 °C, and other cold small objects from chimneys, charcoal stoves, ashtrays or barbecue grills.
2. The product is not suitable for vacuuming the following materials:
   · Liquids
   · Soot and glowing embers
   · Cement, gypsum and lime dust
   · Any materials that are combustible, explosive or constitute a health hazard
   · Heating boilers and oil-burning ovens
3. Any other use or modification of the product are considered improper use and can result in azards such as death, personal injury and damage. The manufacturer is not liable for anydamages caused by improper use. The product is exclusively intended for household use. The product is not intended for commercial use. The crevice nozzle is not suitable for cleaning carpets.

1.2 SCOPE OF DELIVERY

After unpacking the product, check if the delivery is complete and if all parts are in good condition. Remove all packing materials before use.
1 Container lid (includes motor drive system and housing)
1 Metal container
1 Hose
1 Pleated filter with cover (pre-installed)
1 Outlet filter(pre-installed)
1 Aluminum tube
1 Aluminum crevice nozzle

2. SYMBOLS

	Read the instruction manual!
	Switch off the product and disconnect it from the power supply before replacing attachments, cleaning and when not in use!
	**DANGER!** This symbol in combination with the signal word “Danger“ marks a high-risk hazard that if not revented could result in death or serious injury.
	**WARNING!** This symbol in combination with the signal word “Warning” marks a medium-risk hazard that if not prevented could result in death or serious injury.
	**CAUTION!** This symbol in combination with the signal word “Caution” marks a low-risk hazard that if not prevented could result in minor or moderate injury.
	**ATTENTION!** This symbol with the signal word “Attention” indicates a possible property damage.
	Danger – risk of electric shock!
	Warning - Risk of fire / flammable materials
	Use the product in dry indoor spaces only!
	Symbol for a Protection Class II product.
	Alternating current / voltage.
	Do not vacuum incandescent materials!
	Do not vacuum burning ashes!
	Only vacuum cold ashes, temperature max. 40 °C!
	Do not vacuum water or any kind of fluid!
	Locked
	Unlocked
	Safety information Instructions for use
	CE mark indicates conformity with relevant EU directives applicable for this product.

3. SAFETY FEATURES

The safety switch 14 at the bottom of the container lid 1 prevents the product from being operated when thepleated filter housing 18 is not installe.

4. SAFETY INSTRUCTIONS

BEFORE USING THE PRODUCT, PLEASE FAMILIARISE YOURSELF WITH ALL OF THE SAFETY INFORMATION AND INSTRUCTIONS FOR USE! WHEN PASSING THIS PRODUCT ON TO OTHERS, PLEASE ALSO INCLUDE ALL THE DOCUMENTS!

In the case of damage resulting from noncompliance with these operating instructions the warranty claim becomes invalid! No liability is accepted for consequential damage! In the case of material damage or personal injury caused by incorrect handling or non-compliance with the safety instructions, no liability is accepted!

4.1 GENERAL SAFETY WARNING

Children and persons with limitations



WARNING! DANGER OF DEATH AND ACCIDENTS FOR TODDLERS AND CHILDREN! Never leave children unsupervised with the packaging material. The packaging material represents a danger of suffocation. Children frequently underestimate the dangers.

1. This appliance can be used by children aged from 8 years and above and persons with reduced physical, sensory or mental capabilities or lack of experience and knowledge if they have been given supervision or instruction concerning use of the appliance in a safe way and understand the hazards involved.
2. Children shall not play with the appliance.
3. Cleaning and user maintenance shall not be made by children without supervision.

This appliance is intended for vacuuming cold ash from fireplaces, chimneys, ovens, ashtrays, and other ash accumulation areas.

WARNING! Risk of fire!
– Do not pick up hot, glowing, or burning ash. Pick up cold ash only;
– The dust container must be emptied and cleaned before and after each use;
– Do not use paper dust bags or bags made from similar flammable materials;
– Do not use any other type of vacuum cleaner to vacuum ash;
– Do not rest the ash vacuum cleaner on flammable or polymer surfaces, including carpeting and vinyl linoleum tiles.

Intended use

WARNING! Risk of injury! Misuse may lead to injury. Use this product solely in accordance with these instructions. Do not attempt to modify the product in any way.

Electrical safety

DANGER! Risk of electric shock! Never attempt to repair the product yourself. In case of malfunction, repairs are to be conducted by qualified personnel only.

WARNING! Risk of electric shock! Do not immerse the product's electrical components in water or other liquids. Never hold the product under running water.

WARNING! Risk of electric shock! Never use a damaged product. Disconnect the product from the socket outlet and contact your retailer if it is damaged.

WARNING! Risk of electric shock! Do not operate the product with wet hands or while standing on a wet floor.

WARNING! Risk of injury! Turn off the product and disconnect it from the power supply before cleaning and when the product is not in use.

1. Do not use the product anymore if it has been dropped.
2. Before connecting the power plug to the power supply: Check that the voltage and the current rating correspond with the power supply details shown on the product's rating label.
3. Regularly check the power plug and the power cord for damages. If the power cord is damaged, it must be replaced by the manufacturer, its service agent or similarly qualified persons in order to avoid a hazard.

4. Protect the power cord against damages. Do not let it hang over sharp edges, do not squeeze or bend it. Keep the power cord away from hot surfaces and open flames.

Operation

WARNING! Risk of injury!

Never use the product to absorb
–water and other liquids,
–burning ashes,
–any material with a temperature exceeding 40 °C,
–incandescent materials.

1. Disconnect the product from the power supply
   -when a malfunction occurs,
   -before attaching/changingaccessories,
   -before cleaning the product,
   -if you will not use the productfor a long time,
   -during a thunderstorm and
   -after each use.
2. Disconnect the product from the power supply by pulling the power plug, but not by pulling on the power cord.
3. Defective components must always be replaced by original spare parts.
4. Do not obstruct the ventilation slots during operation. Risk of overheating and damage to the product.
5. The product is equipped with a thermal fuse that automatically cuts off the power supply if the product overheats. If this safety product has turned off the product, disconnect the product from the power supply and let the product cool. Once the product has cooled down, you can connect the product with the power supply and use the product normally.

Cleaning and storage

WARNING! Risk of injury!
Disconnect the product from the power supply before cleaning work and when not in use.

1. Protect the product, its power cord and power plug against dust, direct sunlight, dripping and splashing water.
2. Store the product in a cool, dry place, protected from moisture and out of the reach of children.
3. Protect the product against heat. Do not place the product close to open flames or heat sources such as stoves or heating appliances.

5. TECHNICAL DATA

Model	1400DAC-20.5001
Rated input power (power consumption):	1400 W
Rated input voltage	220-240 V~, 50 Hz
Depression in kPa	20.5 kPa (Turbine level) 17 kPa (Tank level)
Suction rate	41 l/s (Turbine level) 27 l/s (Tank level)
Power cord length	4 m
Protection class	II / ⧈
Hose length	Approx. 1.1 m
Metal container capacity	
Net volume	20 l

6. ASSEMBLY (BOOKLET 2)

6.1 BEFORE FIRST USE

WARNING! The product and the packaging are not children's toys! Children must not play with plastic bags, sheets and small parts! There is a danger of choking and suffocation!

1. Using an incomplete or damaged product represents a hazard to people and property.
2. Unpack all parts and remove all packaging materials.
3. Make sure the delivery contents are complete and free of damage. If you find that parts are missing or damaged, do not use the product and contact your dealer.

6.2 BEFORE USE

Blow connecting the hose

1. Push the hose coupler fully into the Blow connector.
2. Tum the hose coupler in a clockwise direction until it is fully engaged.
3. Check if the hose is installed propery by pulling the hose coupler slightly. lf the hose coupler does not move, the hose is connected properly.

Vacuumed Connecting the hose

1. Push the hose coupler fully into the vacuum connector.
2. Tum the hose coupler in a clockwise direction until it is fully engaged.
3. Check if the hose is installed propery by pulling the hose coupler slightly. lf the hose coupler does notmove, the hose is connected properly.

Disconnecting the hose

1. Disconnecting the hose from the vacuum connector or Blow connector
2. Rotate the hose coupler in an anti-clockwise direction
3. Pull out the hose couple.

Connecting the Aluminum tube
- Push the Aluminum tube fully into the hose coupler.

Connecting the Aluminum crevice nozzle
- Connecting the Aluminum crevice nozzle fully into the hose coupler.

Storing the Aluminum tube
- Push the Aluminum tube fully into the Storage hole.

Storing the Aluminum crevice nozzle
- Push the Aluminum crevice nozzle fully into the Storage hole.

Fixing and removing the container lid
- Fixing the container lid:
  1. Place the container lid on the metal container.
  2. Lock the container lid in place with the latches.
- Removing the container lid:
  1. Unlock the latches.
  2. Lift the container lid off the metal container.

6.3 ASSEMBLY- USE - OPERATION (BOOKLET 2)

WARNING! Risk of Injury!

1. Do not vacuum incandescent materials. Even material that looks as though it has cooled off on the outside may still be very hot on the inside. Hot extracted material could be set alight again in the air current.
2. Hot ashes should not be purged with water, as the sudden temperature difference can cause ruptures to the chimney.
3. Wait at least 24 hours before vacuuming a fireplace to make sure that the fire has gone out and the ash has cooled down.

NOTE Set the on/off switch to **O** before suitable power supply.
1. Connect the power plug with a suitable power supply.
2. Switching the product on: Set the on/ off switch to **I**.
3. Switching the product off: Set the on/ off switch to **O**.

Emptying the metal container

Always switch the product off and disconnect the power plug from the power supply before performing inspections, installing accessories or making adjustments!

WARNING! Risk of Injury! Empty and clean the product before and after use to avoid the collection of materials that could pose a fire hazard in the vacuum cleaner.

- Remove the container lid from the metal container (see “Fixing and removing the container lid“). Empty the metal container.

Cleaning the pleated filter

NOTE Clean the pleated filter after each use to preserve the product's full suction power.

1. Connect the hose coupler to the vacuum connector.
2. Insert the Aluminum tube into the Aluminum tube Storage hole.
3. Connect the power plug with asuitable power supply.
4. Set the on/off switch to **I**.
5. Press and hold the filter cleaning switch **3x** for approx. 4 seconds. This blows air through the pleated filter .

Replacing the pleated filter

WARNING!

1. Check the pleated filter regularly for damage and deformation. A damaged or deformed pleated filter cannot be cleaned and must be replaced. This is necessary to maintain the functionality of the product and to protect the product from damage.
2. Only use replacement filters from Our company or authorized resellers. Filters that are not compatible with the product can lead to injury and product damage.

NOTE The pleated filter housing must press down the safety switch. Otherwise, the product does not operate.

1. Set the on/off switch to **O**
2. Disconnect the power plug from the power supply.
3. Remove the container lid 1 from the metal container (see “Fixing and removing the container lid“).
4. Tum over the container lid.
5. Fold both brackets of the pleated filter housing upwards.
6. Lift the pleated filter housing off the container lid.
7. Remove the pleated filter cover from the pleated filter.
8. Remove the pleated filter from the pleated filter housing.
9. Insert the new pleated filter into the pleated filter housing.
10. Place the pleated filter cover onto the pleated filter.
11. Place the pleated filter housing onto the bottom of the container lid.
12. Fold both brackets of the pleated filter housing downwards. The pleated filter housing is fixed when you hear a click.

Replacing the outlet filter

1. Set the on/off switch to **O**.
2. Disconnect the power plug from the power supply.
3. Press the locking clamps on the left and right side of the outlet grid inwards to open the outlet grid .
4. Remove the outlet filter.
5. Insert a new outlet filter.
6. Reinstall the outlet grid.

6.4 ASSEMBLY- USE - CLEANING AND CARE (BOOKLET 2)



Always switch the product off, disconnect the power plug from the power supply and let the product cool down before performing inspection, maintenance and cleaning work!



ATTENTION!

1. Do not use any abrasive, aggressive cleaners, hard brushes, or sharp objects to clean the product or its accessories. Risk of product damage.
2. Never let fluids get into the product.

1. Regular and proper cleaning helps to ensure safe use and prolong the life of the product.
2. The product must always be kept clean, dry and free from oil or grease. Remove dust from the product after each use and before storage.
3. Clean the product with a dry cloth. Use a soft brush for areas that are hard to reach.
4. This product does not contain any parts that can be repaired by the user. Contact an authorized service centre or a similarly qualified person to have it checked and repaired.

6.5 ASSEMBLY- USE - STORAGE (BOOKLET 2)

1. The temperature for long term storage (longer than 3 months) should be between +10°C and +30°C with a relative humidity not above 60%.
2. Set the on/off switch to **0**. Disconnect the power plug the power supply. Let the product cool down.
3. Clean the product (see "Cleaning and care").
4. Storage accessories.
5. Store the product and its accessories in a dark, dry, frost-free, well-ventilated place .
6. Always store the product in a place that is inaccessible to children.

6.6 ASSEMBLY- USE - TRANSPORTATION (BOOKLET 2)

1. Set the on/off switch to **0**. Disconnect the power plug from the power supply. Let the product cool down.
2. Protect the product from any heavy impact or strong vibrations which may occur during transportation in vehicles.
3. Secure the product to prevent it from slipping or falling over.

7. EXPLODED VIEW WITH PART LIST

7.1 EXPLODED VIEW

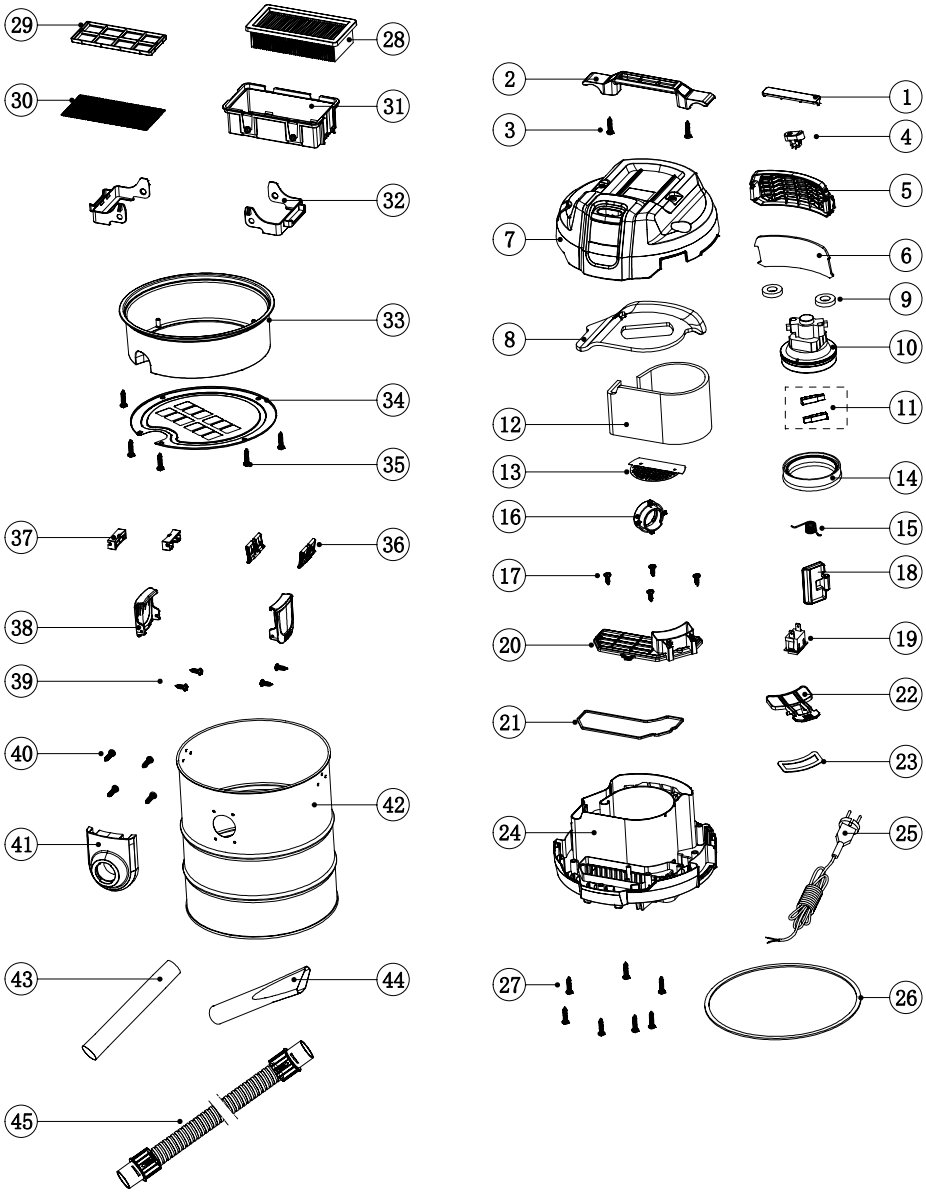

7.2 PART LIST

1	Handle cover
2	Handle
3	Screw (X2)
4	Switch
5	Outlet grid
6	Air outlet filter
7	Head cover
8	Sponge
9	Upper gasket
10	Motor
11	Carbon brush (X2)
12	Soundproof sponge
13	Metal plate
14	Lower gasket
15	Baffle torsion spring
16	Air-blowing port
17	Screw (X4)
18	Blowing valve
19	Safety switch
20	Air duct cover plate
21	Sealing strip
22	Dust-shaking button
23	Paster
24	Barrel cover
25	Power cable
26	Sealing strip
27	Screw (X7)
28	Filter
29	Filter support frame
30	Square wire mesh
31	Filter frame
32	Filter handle (X2)
33	Dust shield
34	Metal plate
35	Countersunk screw (X5)
36	Lock connection block (X2)
37	Lock buckle fixed seat (X2)
38	Bucket buckle (X2)
39	Screw (X4)
40	Screw (X4)
41	Suction port
42	Tank
43	Aluminum CREVICE NOZZLE
44	Aluminum tube
45	Metal hose

8. TROUBLE SHOOTING

Fault	Possible cause	Action
The product does not work.	The power plug is not connected to the power supply.	Connect the power plug with a suitable power supply.
The suction power is reduced and the product does not vacuum any dirt.	The metal container is full.	Empty the metal container (see Booklet 2: "Emptying the metal container").
	The air path is blocked.	Check the following parts for blockages and remove them: - Metal container - Hose
	The pleated filter is clogged.	Clean the pleated filter (see Booklet 2: "Cleaning the pleated filter").
The suction power is reduced even after cleaning the pleated filter *	The pleated filter is damaged	Replace the pleated filter (see Booklet 2: "Replacing the pleated filter")
The product overheats.	The pleated filter is clogged.	Clean the pleated filter (see Booklet 2: "Cleaning the pleated filter").
	The outlet filter is clogged.	Remove the clogging or replace the outlet filter from the outlet filter (see Booklet 2:"Replacing the outlet filter").
Dust escapes from the product.	The container lid was not installed correctly.	Install the container lid correctly (see Booklet 2: "Fixing and removing the container lid").

9. DISPOSAL AND RECYCLING



To help protect the environment, please dispose of the product properly when it has reached the end of its useful life and not in the household waste. Information on collection points and their opening hours can be obtained from your local authority.

10. WARRANTY

Dexter products are designed based on the most rigorous quality standards for products intended for the general public.
The product is covered with a warranty of 5 years starting from the date of purchase. This warranty covers all manufacturing or material defects.
In the event of a breakdown, please refer first to the troubleshooting page (problems and solutions) in the brochure; if the problem persists, please check with the nearest store.
Your store shall spare no effort in resolving the issue.
Repairs and change of parts do not extend the duration of the initial warranty.
Breakdowns resulting from normal wear and tear or from improper use of the product are not covered by the warranty. This includes, among others, the switches, the safety circuit breaker and the motors, in case of wear.
Please note that there are specific warranty terms for certain countries.
In case of doubt, please check with your point of sale.

For claims relating to the the warranty to be taken into account, the following is required:

- Providing proof of purchase
- That no repairs and/or change of parts have been performed by a third party.
- That the issue is not a matter of normal wear and tear.
- That required maintenance and repair works have been performed correctly.
- That there has been no forcing, improper handling, unauthorised use, or accidents
- That no deterioration has taken place due to overheating, resulting from clogging of the ventilator block.
- That no work has been done on the product by an unskilled person, and no incorrect repairs have been attempted.
- That the tool has never been disassembled or opened.
- That the tool has never been in a wet environment (dew, rain, submerged in water...)
- That no incorrect parts have been used, parts not made by Dexter, whereas they prove to be the cause of deterioration.
- That the tool has not been used improperly (overloading the tool, or use of non-approved accessories).
- That no damage has resulted from external causes, or foreign bodies such as sand or stones.
- That no damage has resulted from non-compliance with safety recommendations and use instructions.

The product must be used under normal usage circumstances, and for non-professional purposes.
Therefore,excluded from this warranty are products used by companies, local authorities, as well as companies offering paid rentals or free loaning of equipment.

BATCH&SERIAL NUMBER

* Garantie 5 ans / 5 años de garantía / Garantia de 5 anos / Garanzia 5 anni / Εγγύηση 5 ετών / Gwarancja 5-letnia / Гарантія 5 років / Garanţie 5 ani / 5-year guarantee

Made in China
Країна походження: Китай

FR ADEO Services
135 Rue Sadi Carnot - CS00001
59790 RONCHIN - FRANCE
www.product-regulatory.adeoservices.com

SA Imported by Adeo South Africa (PTY) LTD T/A Leroy Merlin,
Hosted in Leroy Merlin Fourways Store, 35 Roos Street, Witkoppen Ext 97, Sandton, 2191
Johannesburg, Gauteng, South Africa
Tel: +27 10 493 8000
Email: contact@leroymerlin.co.za

UA Виробник: ТОВ "Адео Сервісез С.А.", вул. Саді Карно, CS 00001, 59790 Роншен, Франція.
Імпортер: ТОВ "Леруа Мерлен Україна", 04201 Україна, м.Київ, вул. Полярна 17А, +380 44 498 46 00.

FR IT ES

22
PAP

ES
Al Azul
Cartón