WC Inteligente
Smart WC

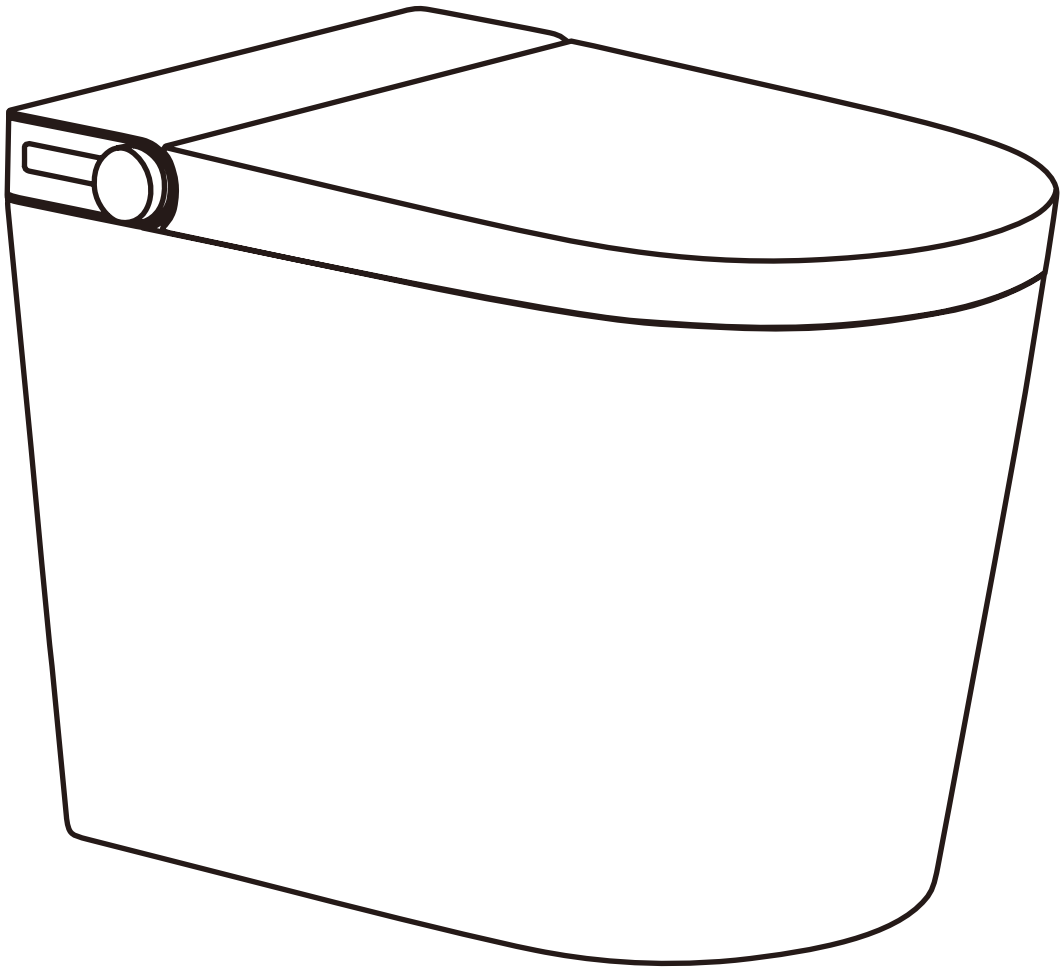

ÍNDICE

Despiece	3
Especificaciones técnicas	4
Precauciones y advertencias de seguridad	5
Equipo	7
Control remoto	7
Descripción control	8
Descripción funcionalidades de control	9
Proceso de instalación	10
Puesta en marcha primera vez	12
Mantenimiento y limpieza	13
Solución de problemas	14
Garantía	15

Despiece

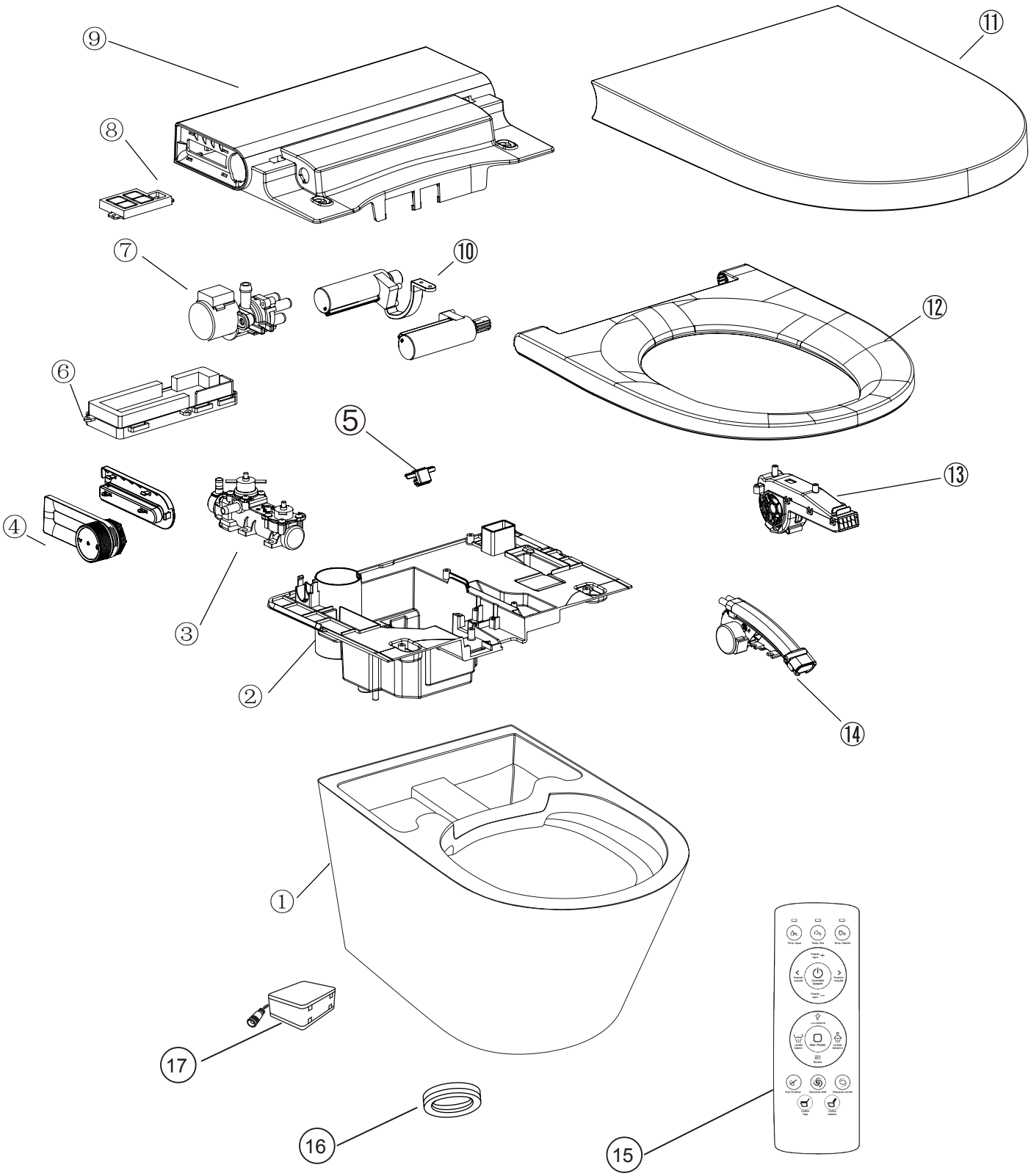

1. Taza de cerámica para inodoro
2. Base
3. Módulo de calefacción
4. Mando lateral
5. Radar
6. Placa base
7. Válvula de entrada de agua a cánula
8. Pantalla LED
9. Tapa trasera
10. Motor
11. Tapa del inodoro
12. Asiento del inodoro
13. Sistema de secado
14. Dispositivo de limpieza
15. Mando a distancia
16. Masilla de acople
17. Caja de emergencia

Especificaciones técnicas

Especificaciones técnicas	Características	Datos
Modulo Principal	Voltaje (Tensión nominal / Frecuencia nominal)	220-240V / 50Hz
	Potencia mínima	1200W
	Potencia máxima	1350W
	Intervalo de presión de agua	0,06 - 0,75 Mpa (presión estática)
	Cable de alimentación	1,2m aprox.
	Descarga de agua	3,6 / 4,5L
Dispositivo de limpieza	Capacidad de cisterna	4,5L
	Potencia calorífica	1350W
	Temperatura de agua caliente	4 niveles: Temp. ambiente, 34°C, 37°C y 40°C
	Flujo de limpieza	4 niveles: 1 - 4 niveles
	Sistema de limpieza	Lavado anal, Masaje, Lavado perineal, Lavado femenino
	Posición de rociado	3 niveles: 1 - 3 niveles
	Protección de la presión del agua	Dispositivo estabilizador de presión
	Sistema anti-incrustante	Dispositivo de descarga de agua, dispositivo de limpieza automática de boquilla, dispositivo anti-sifón, dispositivo anti-reflujo
	Sistema de seguridad	Sensor de temperatura de entrada y salida de agua
Unidad de secado	Velocidad del aire caliente	
	Aire caliente y temperatura	4 niveles: Temp. ambiente, 34°C, 37°C y 40°C
	Potencia calorífica	1350W
	Sistema de seguridad	Sensor de temperatura
Asiento con aislamiento térmico	Temperatura de superficie	3 niveles: 1-3 niveles
	Potencia calorífica	40W
	Dispositivo de apertura y cierre	Cierre suave sin ruido
	Quemadura a baja temperatura	Tras 3 minutos, la temperatura del asiento desciende automáticamente al nivel más bajo
	Configuración de seguridad	Sensor de ocupación del asiento, sensor de temperatura
Configuración de cierre	Configuración de la luz nocturna	Configuración desde el mando
	Configuración del código del usuario	Sincronización del mando por radiofrecuencia

Sistema de descarga de la cisterna	Descarga automática de la cisterna, descarga manual de la cisterna (mando a distancia, pulsador de pie)
Normas de producto	GB 4706.1-2005 / GB 4706.53-2008 / GB38448-2019

Precauciones y advertencias de seguridad

Esta página muestra consideraciones sobre la seguridad de los usuarios. Para evitar lesiones personales o daños materiales, lea atentamente las advertencias y precauciones de seguridad y utilice este producto correctamente.

Este aparato no está destinado a ser utilizado por personas (incluidas niños) con capacidades físicas, sensoriales o mentales disfuncionales, o con falta de experiencia y conocimientos, a menos que hayan sido supervisadas o instruidas acerca del uso del aparato por un persona responsable de su seguridad.

Se establecen 3 niveles:

Niveles	**Acción**	**Precauciones**
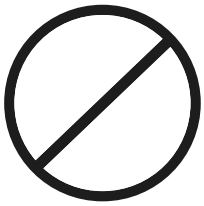 Prohibido	No desmonte, repare, ni modifique el equipo, ni utilice herramientas en lugares distintos a los designados, ni modifique este producto sin autorización. No deje que entre agua o solución limpiadora en la unidad principal o en la conexión del cable de alimentación. No utilice una toma de corriente floja e inestable ni varios enchufes en la misma toma eléctrica. Está absolutamente prohibido tocar la toma de corriente con las manos mojadas	· Existe riesgo de provocar un incendio, una descarga eléctrica, un sobrecalentamiento, un cortocircuito o una avería. Este producto debe ser reparado por un profesional..
	Está estrictamente prohibido forzar el cierre de la tapa y el borde del asiento. Está estrictamente prohibido presionar manualmente la tapa y el asiento durante el cierre/apertura eléctrica del asiento (si su modelo cuenta con esta funcionalidad).	
	No doble ni aplaste la manguera de suministro de agua; no lo dañe cortándola con un objeto afilado.	· Existe riesgo de producirse fugas de agua.
	Para evitar fugas y descargas eléctricas, conecte el cable de tierra.	·Si no se conecta el cable correctamente, pueden producirse fugas y descargas eléctricas. Si no hay conexión a tierra, confíe la instalación a un electricistas profesional
	La presión del agua debe ser de 0,14MPa-0,5MPa.	· Utilice la manguera de suministro de agua que esté equipada con el producto, la manguera de suministro de agua antigua no se puede volver a utilizar.
	No levante el asiento ni la tapa del inodoro mientras haya objetos apoyados sobre la unidad.	· Existe riesgo de producir fallo irrevocable del funcionamiento del asiento y tapa. · La unidad principal podría soltarse y caer, provocando lesiones.

Niveles	Acción	Precauciones
Necesario	Cuando repare el exterior del producto o lo desmonte asegúrese de desenchufarlo por seguridad.	· Existe la posibilidad de descarga eléctrica o provocar un incendio.
	No bloqueé el calentador, la ventana del sensor de infrarrojos, la ventana de recepción del mando a distancia con las manos y objeto.	· Puede provocar quemaduras. · Puede provocar un incendio o una descarga eléctrica. · Puede provocar que el inodoro funcione incorrectamente. · Puede provocar que la recepción del mando a distancia no es óptima.
	Cuando utilice el producto en un cuarto de baño, instale un ventilador o un puerto de ventilación y asegúrese que haya una buena circulación de aire por el cuarto de baño	Existe riesgo de producirse un incendio o una descarga eléctrica. Si el cable de alimentación está dañado, evite el peligro encargando su sustitución al servicio de reparaciones del fabricante o a un especialista equivalente.
	Utilice un producto neutro como detergente de cocina diluido en agua para el mantenimiento de la unidad principal. No utilice ninguno de los siguientes productos: Limpiador de inodoros, limpiador doméstico, benceno, disolvente de pintura, limpiador en polvo o cepillo de fregar de nailon.	· Estos elementos pueden dañar o agrietar el plástico y provocar lesiones o fallos de funcionamiento. · Estos elementos podrían dañar la manguera de suministro de agua y provocar una fuga de agua.
	No retire la válvula de drenaje del filtro de agua cuando la válvula de cierre esté abierta.	· Existe riesgo de que el agua saldrá a chorros. Cuando instale la válvula de drenaje de filtro de agua, asegúrese de que esté bien apretada en su posición correcta. · Si no está bien apretada, puede producirse una fuga de agua.

Niveles	Acción	Precauciones
Advertencia	Al limpiar el producto, no utilice detergentes, benceno, diluyentes, etc.	· Esto puede dañar y romper el producto.
	No conecte fuentes de agua como aguas industriales o aguas recicladas.	· Esto puede causar daños en la piel, provocando enfermedades cutáneas y mal funcionamiento del producto
	Tenga cuidado con las quemaduras por hipotermia.	· Si la temperatura del asiento aislante supera la temperatura del cuerpo humano o si está en contacto con la piel durante mucho tiempo, puede causar alta temperatura o fiebre. · Los ancianos, los niños y las personas de piel sensible deben utilizarlo después de ajustar la temperatura del asiento, del agua y del secado a valores bajos. · Después de usar la temperatura alta, bájela para evitar daños en la piel débil o sensible.
	No utilice este producto si lleva un marcapasos.	· Pueden producirse interferencias electromagnéticas que afecten al funcionamiento del marcapasos y pongan en peligro su vida.
	Este producto tiene un mando a distancia, por favor sustituya la pila cuando esta se agote.	· Afecta a la recepción de las señales del mando a distancia.

Advertencia	Evite la luz solar directa.	· Provoca la decoloración del producto y un funcionamiento inadecuado
	Tenga cuidado de no manchar de orina el calentador de aire y boquilla.	· Causará mal olor y mal funcionamiento. · Cuando la boquilla esté bloqueada por un objeto extraño, límpiese con un cepillo de dientes suave.

Equipo

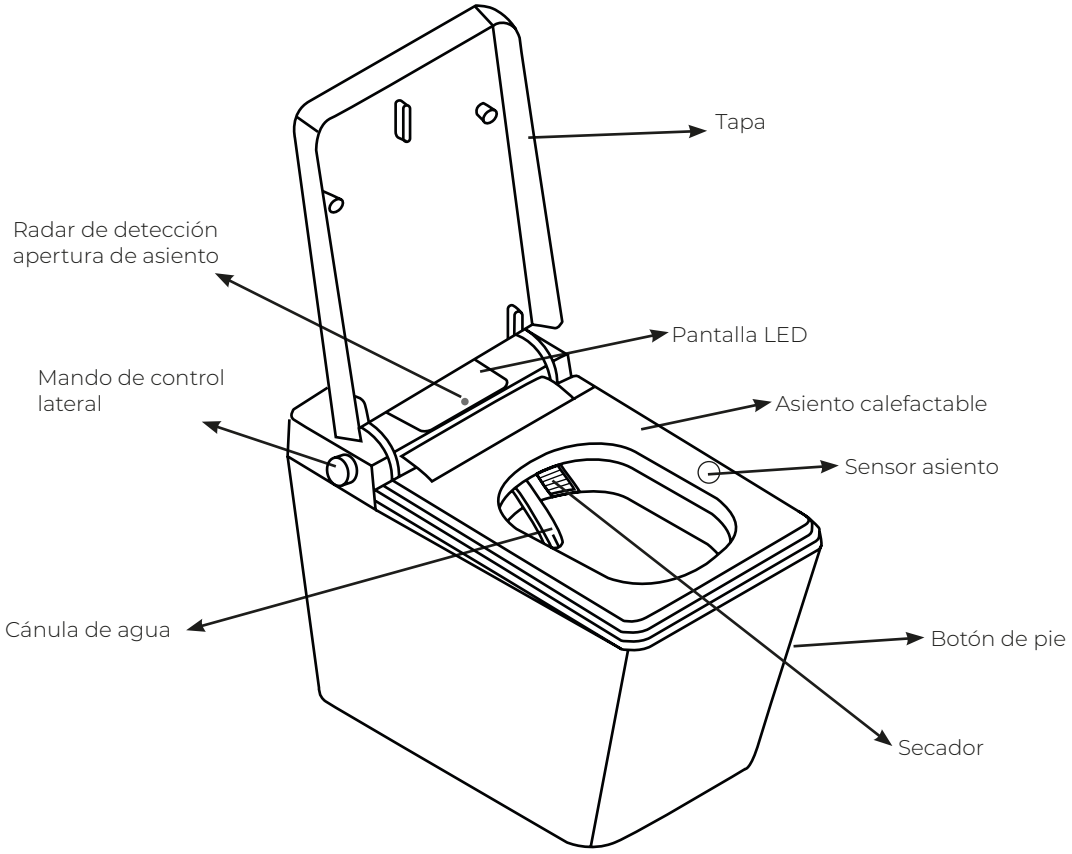

Control remoto

Mando inalámbrico (pilas necesarias no incluidas 2xAAA)

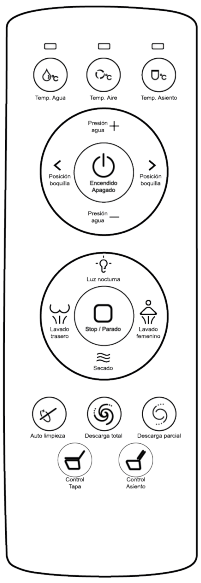

Descripción funcionalidades de control

Encendido / Apagado / Stop:
· Pulse el botón del mando inalámbrico para encender o apagar la fuente de alimentación del equipo.
· Durante la ejecución de la función de “lavado trasero”/ “lavado femenino” / “Secado”, presione el botón del mando para detenerlo.

· En la rueda lateral, la función stop es apretando en el centro de la ruleta hacia dentro.

Lavado trasero / pulverización:
· Pulse este botón del mando inalámbrico para iniciar el lavado trasero.
· La boquilla de este lavado pulverizará en una posición fija durante 2 minutos.
· Volviendo a pulsar este botón se activará la función “masaje” y la boquilla se moverá hacia delante y hacia atrás inyectando agua.

· En la rueda lateral, gire la rueda hasta el modelo “lavado trasero” y se activará esta función.
· Gire, nuevamente, la rueda y se activará la función “masaje”.

Lavado femenino / pulverización:
· Pulse este botón del mando inalámbrico para iniciar el lavado femenino.
· La boquilla de este lavado pulverizará en una posición fija durante 2 minutos.
· Volviendo a pulsar este botón se activará la función “masaje” y la boquilla se moverá hacia delante y hacia atrás inyectando agua.

· En la rueda lateral, gire la rueda hasta el modelo “lavado femenino” y se activará esta función.
· Gire, nuevamente, la rueda y se activará la función “masaje”.

Secado:
Esta función debe utilizarse después de la limpieza
· Pulse este botón del mando inalámbrico para iniciar la función de secado, antes de activar esta función realizará una descarga del inodoro y seguidamente, se activará el aire caliente.

· En la rueda lateral, pulse 2 veces en el centro de la ruleta, se iniciar una descarga del inodoro, y seguidamente se activará el modo “secado”.
· Esta función se detendrá automáticamente pasados 3 minutos.

Descarga y descarga parcial:
· Pulse este botón del mando para descargar total manualmente el inodoro.

· Pulse este botón de la central de control para iniciar la función de descarga parcial manual del inodoro.
Descarga automática:
· Cuando está activada la función de descarga automática, si el usuario permanece sentado menos de 30 segundos, el inodoro realizara una descarga automáticamente parcial, cuando el usuario se levanta. Si permanece más de 30 segundos realizará un descarga total. (Es la opción más recomendable por la descarga).
· Esta función puede activarse o desactivarse manualmente:
Mantener pulsado el botón de descarga durante 5 segundos para encender o apagar la función de descarga automática.

Apertura y cierre de la tapa:
· Al hacer click en el botón del mando o centro del control, la cubierta del asiento se abrirá automáticamente y, al presionarlo nuevamente, la cubierta del asiento se cierra de forma automática.

· Al acercarse al inodoro, el sensor de proximidad activará automáticamente la apertura de la tapa.
Esta función viene activada de fábrica. Si desea desactivarla, escanee el código QR de funcionalidades y siga las instrucciones correspondientes.

Apertura y cierre de la tapa y el asiento:
· Al hacer click en el botón del mando o centro del control, la tapa y, seguidamente, el asiento se abrirán automáticamente y, al presionarlo nuevamente, el asiento y la tapa, posteriormente, se cierra de forma automática.

Luz nocturna:
· Pulse este icono en el mando o centro de control, para encender o apagar la luz nocturna.

Temperatura de agua:
· Tiene 4 niveles de ajuste de agua.
· La temperatura del agua se puede configurar para que no se caliente, salga a 34°C (color verde), 37°C (color amarillo) y a 40°C (color rojo) . Las temperaturas indicadas son aproximadas y pueden variar ligeramente.
· Pulse el icono de + o - para aumentar o disminuir la temperatura del agua.

Temperatura de aire:
· Tiene 4 niveles para ajustar la temperatura del aire.
· La temperatura del aire se puede configurar para que no se caliente, el verde corresponde a 35°C, amarillo a 45°C y el rojo a 55°C. Las temperaturas marcadas son aproximadas.
· Pulse el icono de + o - para aumentar o disminuir la temperatura del aire.

Temperatura del asiento:
· Tiene 4 niveles para ajustar la temperatura del asiento.
· La temperatura del asiento se puede configurar para que no se caliente, el verde corresponde a 34°C, amarillo a 37°C y el rojo a 40°C. Las temperaturas marcadas son aproximadas.
· Pulse el icono de + o - para aumentar o disminuir la temperatura del asiento.

Limpieza manual de la boquilla:
· Presione este botón y la boquilla se quedará extendida con salida de agua para su lavado a mano.

El inodoro tiene sistema de memoria, por lo tanto cuando el inodoro se apague y se reinicie, todos los ajustes se guardarán como la situación antes del apagado.

Este modelo incluye una caja de emergencia para baterías AA que, en caso de corte de luz, permite que el inodoro realice la función de descarga. Cuando se producen estos cortes de luz, sin haber apagado previamente el equipo, las memoria de ajustes se resetean.

Water Pressure

Regulación de la presión del agua:
· Puede aumentar o reducir la presión del agua de lavado. La presión del agua de lavado se puede configurar para débil, media, fuerte y muy fuerte

Nozzle Mast

Posición de la boquilla:
· Presione el botón cuando utilice el “lavado trasero / femenino” en el proceso de pulverización y podrá ajustar la posición de la boquilla hacia adelante y hacia atrás.

Este modelo permite ajustar la luz de cortesía dentro del los 256K cromáticos que incluye, haciendo un giro corto hacia la derecha de la rueda lateral hasta conseguir el color deseado.

APERTURA Y CIERRE AUTOMÁTICO DE LA TAPA DEL ASIENTO
· Cuando está activo, la tapa se abre automáticamente cuando el radar del cercanía, situado en la tapa, detecta al usuario cerca (40-60cm).
· Cuando la tapa esté abierta, se cerrará automáticamente tras 120 seg., sin detectar presencia.
· Esta función se puede bloquear presionando el botón del control remoto de apertura de la tapa durante 3 segundos hasta que emita un pitido.

APERTURA AUTOMÁTICA DE LA TAPA MEDIANTE BOTÓN DE PIE
· Cuando la tapa esté cerrada, se abrirá automáticamente al presionar el botón de pie situado en el lateral inferior del inodoro.

DESCARGA AUTOMÁTICA MEDIANTE EL BOTÓN DE PIE
· Cuando está activado, el inodoro descarga automáticamente al presionar con el pie el botón de pie del inodoro, situado en el lateral de este.

Descripción funcionalidades de controles laterales

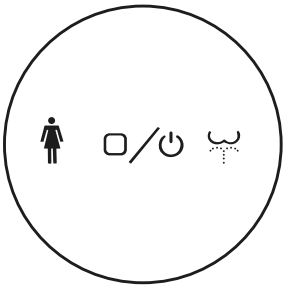

Encendido/Apagado: Mantenga pulsado el botón durante más de 3 segundos.
Limpieza de trasera : Gire el botón hacia la izquierda.
Limpieza femenina: Gire el botón hacia la derecha.
Parar: Pulse el botón una vez.
Descarga del inodoro: Pulse el botón una vez antes de sentarse.
Secado con aire caliente: Pulse el botón dos veces después de sentarse.

Emparejamiento de control remoto con el inodoro

· El mando a distancia no puede emparejarse con el inodoro mientras éste esté ocupado.
· Mantenga girado la rueda lateral hacia la posición del “lavado femenino” durante 3 segundos hasta que escuche un sonido, pulse en ese momento, cualquier botón del mando.

Instrucciones para la función aromaterapia

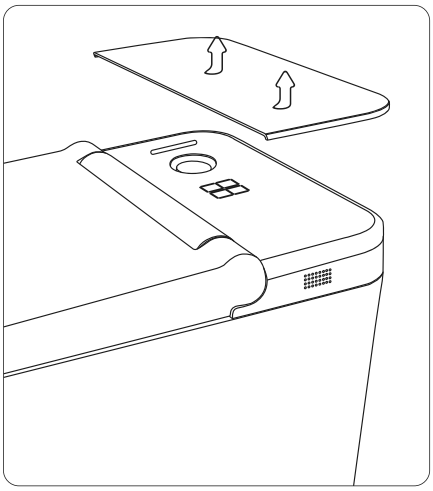

1. Abra la tapa trasera inodoro de la tapa superior del inodoro póngalo en la superficie plana, y encuentre la pieza de aromaterapia en la caja.

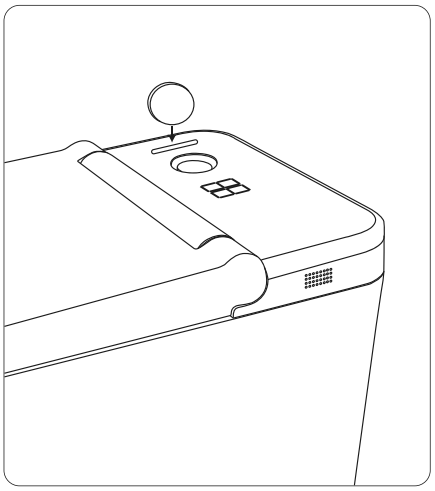

2. Introduzca la pastilla de ambientador en el recipiente interno del inodoro.

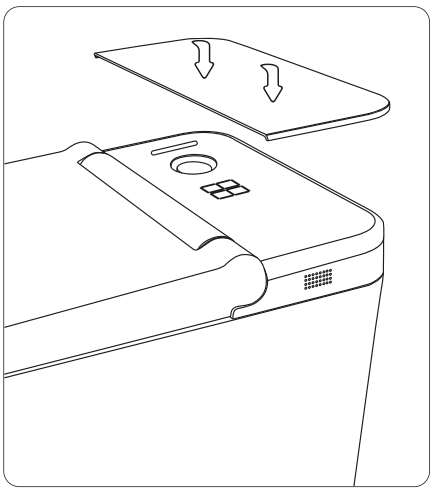

3. Instale la tapa en posición original.

Proceso de instalación

Material incluido	Masilla de acople Llave de escuadra
Material necesario	Llave inglesa Cinta de teflón Pistola de silicona Botes de silicona Cinta métrica

Entorno y referencia de las posiciones de entrada y salida de agua

Instalación salida vertical

Enchufe de 10A impermeable a prueba de salpicaduras con toma de tierra.
Distancia al orificio de salida de 210mm.

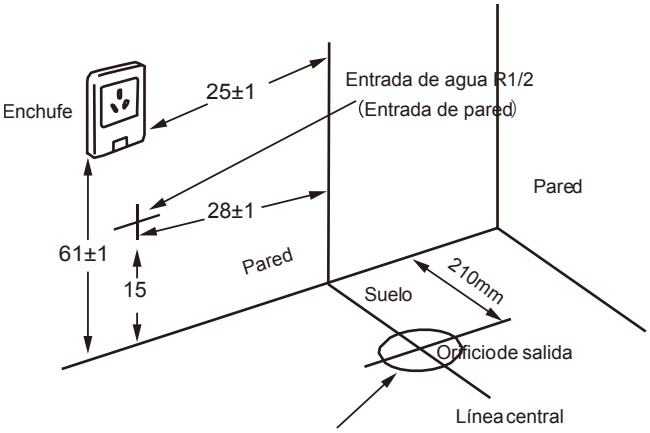

Antes de la instalación

1. Cerrar todas las llaves de paso
Asegúrese de cortar el suministro general y/o la llave mural del inodoro.

2. Vaciado del sistema
Accione la descarga para vaciar totalmente el agua residual del tanque, la taza y los posibles canales internos.

3. Desconectar accesorios y latiguillos
Afloje los latiguillos de entrada de agua, tapas embellecedoras, fijaciones o conexiones eléctricas (en caso de Smart WC)

Importante

Si la presión del agua de la vivienda está por encima de 3 bares se recomienda poner un reductor / limitador para ahorrar agua, manteniendo el caudal entre 2,5/3bar.

Marque en el suelo, con cinta adhesiva, el centro del desagüe.

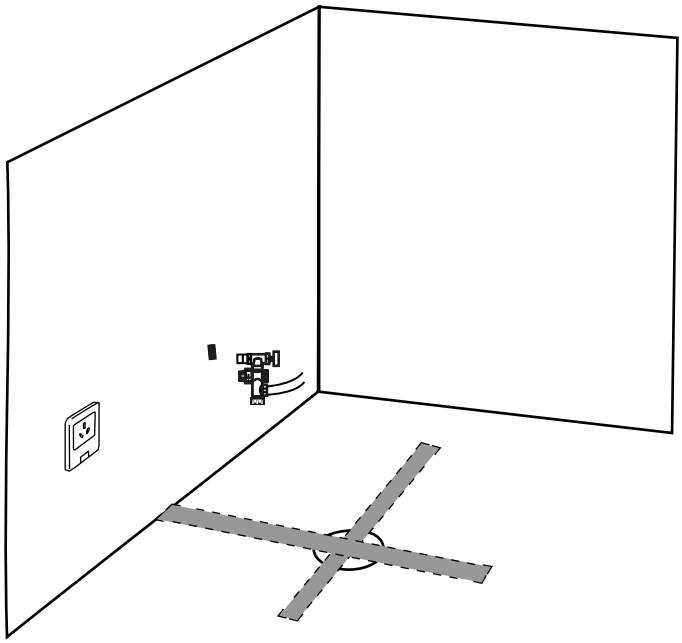

Coloque en el suelo una toalla o trapo para evitar arañar el inodoro

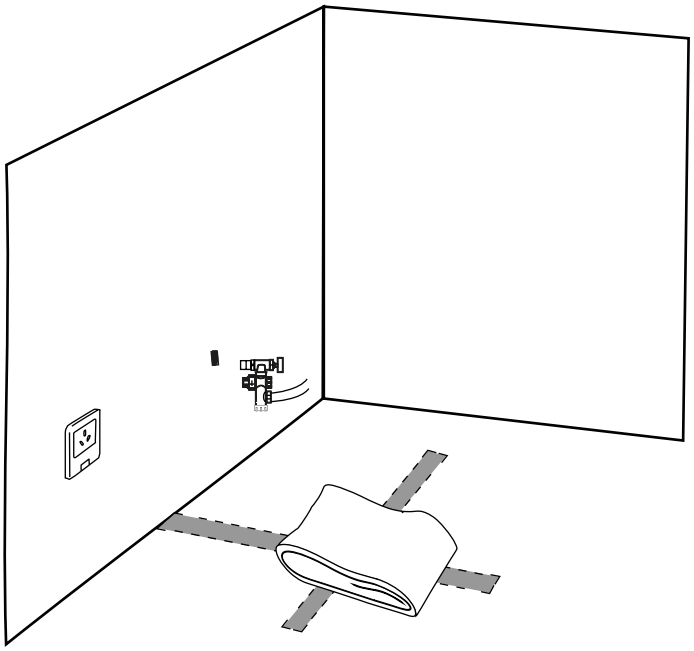

Marque en el suelo los ejes del inodoro utilizando cinta adhesiva, asegurando una correcta alineación con la salida del desagüe.
Aplique la masilla de acople alrededor del tubo de desagüe del inodoro.
Coloque el inodoro con la salida del desagüe en su posición definitiva, presionando firmemente para garantizar que la masilla selle completamente la base y el tubo de desagüe, evitando fugas.

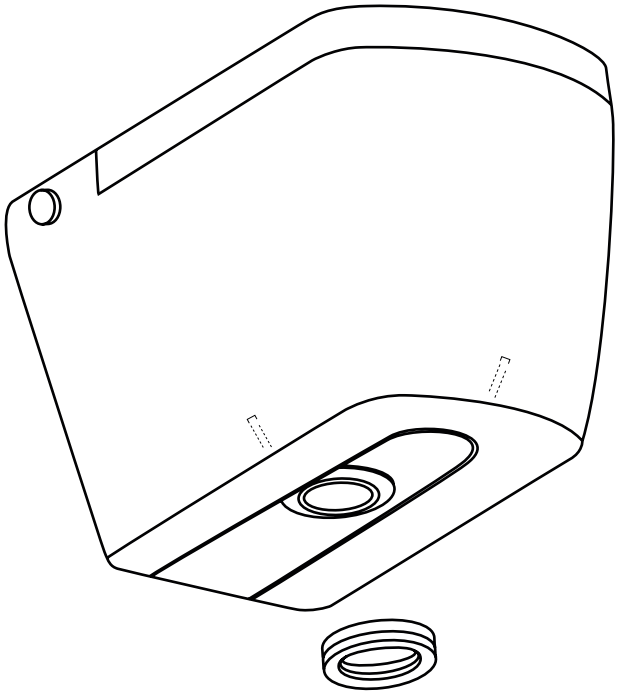

** Una instalación incorrecta o un mal alineamiento puede provocar que la masilla se desplace, obstruyendo parcialmente el desagüe, afectando al correcto funcionamiento del inodoro y producir los malos olores.*

Por último, ponga silicona en el perímetro de la base del inodoro para que quede totalmente fijado al suelo.
Posteriormente, conecte los latiguillos de agua y conéctelo a la red eléctrica.

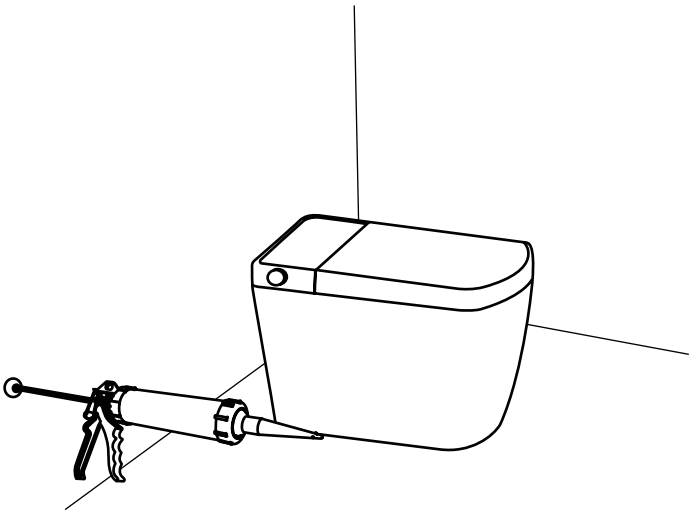

Conexión de la alimentación de agua

Nuestro modelo de wc inteligente viene acompañado de las siguientes piezas de instalación.

1. Llave de paso con doble salida.

2. Latiguillo de acero conectado directamente a la cisterna.

3. Racor ABS para conectar la tubería para la cánula.

Para la instalación de dicha alimentación de agua, se puede realizar dos tipos de procesos:

Instalación oculta

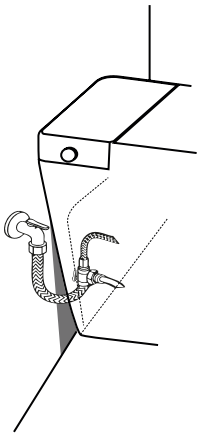

Se puede conserva la llave de paso existente y su latiguillo. Desde ella se conecta la llave de paso doble: una salida con el latiguillo de la cisterna y la otra con el racor de ABS del tubo de la boquilla. Se recomienda que esta llave doble quede oculta en la parte trasera del inodoro, manteniendo visible solo la conexión habitual del latiguillo a la llave mural.

Instalación vista

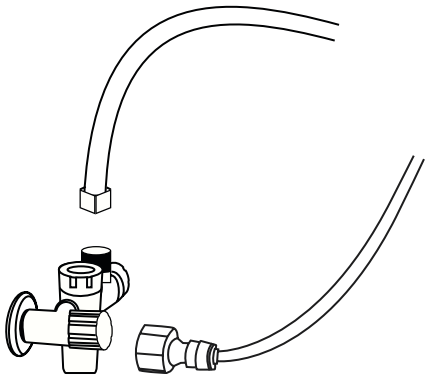

Sustituya la llave de paso existente en la pared, por la llave de paso doble suministrada, realizando las dos mismas conexiones del latiguillo de alimentación de la cisterna en una de las salidas y, en la otra, el racor de ABS conectado al tubo blanco de alimentación de la boquilla. Una vez conectadas ambas conductores, se introducirá en el hueco de la parte trasera del WC. Con esta instalación los tubos vean desde la pared.

Requisitos eléctricos previos a la instalación

Nuestra gama de Smart WC se pueden instalar sin necesidad de acometer ninguna modificación eléctrica en toda vivienda que cumpla con la normativa eléctrica vigente (REBT) Real Decreto 842/2002 (vigente desde el 2002)

Tenga en cuenta

- No usar alargadores, regletas, adpatadores...
- No instalar el enchufe dentro de las zonas de bañera y ducha.

En caso de no estar seguro de cumplirse esta norma o disponer de una vivienda que no cumpla la normativa:
La instalación debe ser realizada o verificada por un electricista cualificado

El enchufe debe estar conectado por un circuito C5 “independiente “ y protegido por un interruptor “ automático de corte omnipolar de 16A “ dentro del cuadro eléctrico de la vivienda.

Red eléctrica → Cuadro eléctrico → Interruptor General (IGA)

Diferencial 30 mA (protección personas) →
- **C1 Iluminación**
- **C2 Enchufes generales**
- **C3 Cocina / Horno**
- **C4 Lavadora / Lavavajillas**
- **C5 Baño + auxiliares cocina ✓ (Smart WC)**
  - **Enchufe con toma de tierra**

Puesta en marcha por primera vez

Nuestro modelo de wc inteligente viene acompañado de las siguientes piezas de instalación.

1. Compruebe si el cabezal y la tubería de agua tienen fugas, seque todas las piezas de la tubería de agua y compruébelo con papel.
2. Compruebe que la manguera entre la válvula de ángulo de pared y la válvula de entrada del inodoro está instalada en su lugar.
3. Presione el asiento alrededor del sensor del asiento, y compruebe si hay algún sonido.
4. Inserte el enchufe de alimentación en la toma de AC220-240V.
5. Confirme si el indicador del panel de visualización digital está iluminado.
6. Confirme si la válvula de entrada está conectada.
7. Compruebe que la manguera entre la válvula de ángulo de pared y la válvula de entrada del inodoro está instalada en su lugar.

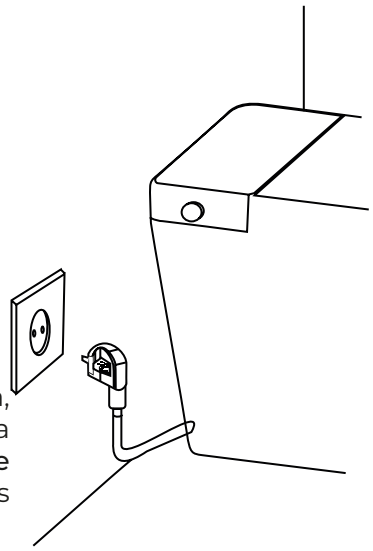

Verificar las funciones de limpieza, secado y desodorización automática, asegúrese de que el sensor está encendido. Al limpiar, cubra y bloquee la boquilla rociadora para no salpicar. A través del **código QR que hay en la parte final de estas instrucciones**, puede ir verificando función por función todas las prestaciones que viene incorporadas en nuestros modelos de wc inteligente

Uso con batería de emergencia (en caso de corte de corriente eléctrica)

En caso de que no haya suministro eléctrico en el hogar, el sistema de descarga podrá funcionar utilizando la batería externa. Esta batería está diseñada únicamente para permitir la descarga del inodoro y no alimenta otras funciones eléctricas del dispositivo.

· La batería externa utiliza 10 pilas AA (1.5V). No incluidas.
· Asegúrese de que las pilas estén nuevas o con carga suficiente antes de su uso.
· Inserte las pilas siguiendo la polaridad indicada en el compartimiento.
· La función de descarga estará disponible mientras las pilas conserven suficiente carga.

Importante:

· La batería no sustituye la conexión eléctrica normal del WC.
· Úsela solo en caso de emergencia o cuando no haya acceso a electricidad.

Mantenimiento y limpieza

Importante:

Desenchufe la fuente de alimentación antes del mantenimiento.

Métodos de limpieza y mantenimiento de inodoros inteligentes

· Límpiese con un paño suave humedecido con agua.
· Si la suciedad no se elimina a tiempo, será difícil de limpiar, limpie con agua a veces.
· La electricidad estática absorberá el polvo, lo que hará que el producto se vuelva negro, sucio y la toallita con agua puede evitar la generación de electricidad estática.
· El cuerpo cerámico se puede retirar del asiento del inodoro para facilitar la limpieza entre el asiento del inodoro y el cuerpo cerámico.

Limpieza y mantenimiento del cabezal pulverizador

· Si hay suciedad en la boquilla
· Límpiese con un cepillo pequeño, como un cepillo de dientes.
· No estire ni doble el cabezal pulverizador.

Limpie regularmente el polvo del enchufe

Para limpiarlo, desenchúfelo y límpiese con un paño seco.
· Un aislamiento deficiente puede provocar un incendio.

Solución de problemas

Problema	Acción	Solución
Problemas de conexión	Verifique si la toma de corriente está suelta.	Por favor revisa el circuito.
	Si hay fugas (la luz indicadora del enchufe de protección contra fugas no está encendida).	Retire el enchufe de alimentación de la toma de corriente y vuelva a enchufarlo más tarde. Presione el interruptor de reinicio del enchufe de protección contra fugas.
Pulverizador sin agua	Compruebe si se corta el agua.	Pendiente de reanudación del suministro de agua.
	Compruebe que la válvula de ángulo esté cerrada.	Abra la válvula de ángulo.
	Compruebe si el filtro de entrada está bloqueado.	Excluir la curva de admisión.
Limpieza de rigidez insuficiente.	Compruebe si la presión de limpieza está en el nivel más bajo.	Consulte el manual de instrucciones para regular la presión del agua.
	Compruebe si el filtro de entrada está bloqueado.	Limpiar o reemplazar el filtro.
La temperatura del agua no es suficiente.	Compruebe que la temperatura del agua esté baja.	Ajuste la temperatura del agua según las instrucciones.
	Si la función de masaje frío y caliente está activada.	Apague la función de masaje frío y caliente según las instrucciones.
Gotea agua con frecuencia	Fallo de la válvula solenoide	Consiga técnicos de mantenimiento profesionales
Mal funcionamiento del control remoto	Verifique el nivel de batería del control remoto	Reemplace la batería
Secado/temperatura del asiento demasiado baja/ sin calefacción.	Compruebe si la temperatura está bien configurada	Ajuste la temperatura según las instrucciones
	Activar la función de ahorro de energía	Consulte el manual para elegir desactivar la función de ahorro de energía
El asiento/funda cae demasiado rápido.	Fallo de la función de caída de amortiguación.	Consiga técnicos de mantenimiento profesionales.
La función de limpieza no se puede utilizar normalmente.	¿Hay algún otro material duro que lo sujete debajo del asiento?	Retire los objetos duros.
	Si el área de detección del cuerpo está cubierta	Ajuste el área de detección del cuerpo de la funda del asiento.
	El suministro de energía se restablece durante el corte de energía	Desenchufe el enchufe durante un minuto y enciéndala.
	La piel cubre completamente el área de inducción del cuerpo humano del asiento.	Fallo del sensor, acuda a un técnico.
El asiento/cubierta no se puede abrir ni cerrar * Sólo para aparatos automáticas de volteo.	Fallo de la función de amortiguación automática.	1. Desconecte el enchufe durante un minuto y vuelva a encenderlo. 2. Acuda a un técnico profesional.
La presión del agua no limpia.	Filtro anti-vaho.	Limpie el filtro según las instrucciones.
	Tubos doblados	Observe si la línea de conexión se dobla y mantenga recta el tubo.

La descarga de agua no limpia cuando la presión es normal.	El aire se escapa por la salida de aguas residuales.	Por favor, acuda a un técnico profesional.
	La curva en S está bloqueada	Compre una draga de tuberías de agua en el mercado para dragado.
La descarga de agua no limpia cuando la presión es normal.	Fallo de la válvula de descarga	Solicite mantenimiento a profesionales

Códigos de error

Problemas del asiento

Desconexión del calentador. Los cables están desconectados o por algún impedimento físico no recibe señal.

E2. Fallo en el sensor de temperatura de asiento / Temperatura máxima excedida

E3. Cortocircuito del asiento

Problemas del agua

Desconexión del calentador. Los cables están desconectados o por algún impedimento físico no recibe señal.

E1 Cortocircuito en la entrada de agua

E2 Cortocircuito en la salida de agua

E3 Temperatura máxima excedida en salida de agua

E4 Temperatura máxima excedida en la entrada de agua

E5 Falta de agua (revisar la llave de agua)

E6 Escasez de agua (revisar si el tubo de agua está bien conectado, revisar llave de agua)

En cualquiera de los casos, reiniciar y observar si el problema persiste. En caso de que siga el problema, contactar con servicio técnico.

Garantía

Se recomienda que la instalación sea realizada por un instalador autorizado.

Contenido del servicio de garantía

1. La garantía no cubre daños causados por uso inadecuado, como golpes, exposición a líquidos, o modificaciones no autorizadas. En caso de que el producto presente un defecto de fabricación dentro de los 30 días posteriores a la compra, el cliente podrá optar por el reemplazo del producto, siempre y cuando se presente la factura de compra y el producto se encuentre en las mismas condiciones en que fue entregado.
2. Exclusiones de la garantía:
   Quitar el código de barras situado en la tapa del inodoro.
   Daños causados por uso anormal: Golpes, caídas, exposición a líquidos, altas temperaturas, o cualquier otro uso que no se ajuste a las instrucciones de instalación proporcionadas con el producto.
   Modificaciones no autorizadas: Reparaciones o modificaciones realizadas por personas no autorizadas o con componentes no originales.
   Daños durante el transporte: Cuando se demuestre, mediante un informe de la empresa de transporte, que el daño se produjo durante el traslado y no se debió a un embalaje inadecuado por parte del cliente.
   Causa de fuerza mayor: Incendios, inundaciones, terremotos, erupciones volcánicas, deslizamientos de tierra, guerras, disturbios civiles, u otros eventos similares que estén fuera del control razonable de ambas partes.
3. Los productos con garantía vigente.

Cuidado con el medio ambiente

Cuando tire el embalaje, separe precisamente los elementos de papel, los de plásticos u otros materiales, y tírelos en los contenedores adecuados separados según tipo de basura.

INDEX

Parts Breakdown	19
Technical Specifications	4
Safety Precautions and Warnings	5
Equipment	7
Remote Control	7
Control Description	8
Control Functional Description	9
Installation Process	10
Initial Setup	12
Maintenance and Cleaning	13
Troubleshooting	14
Warranty	15

Parts list

EN

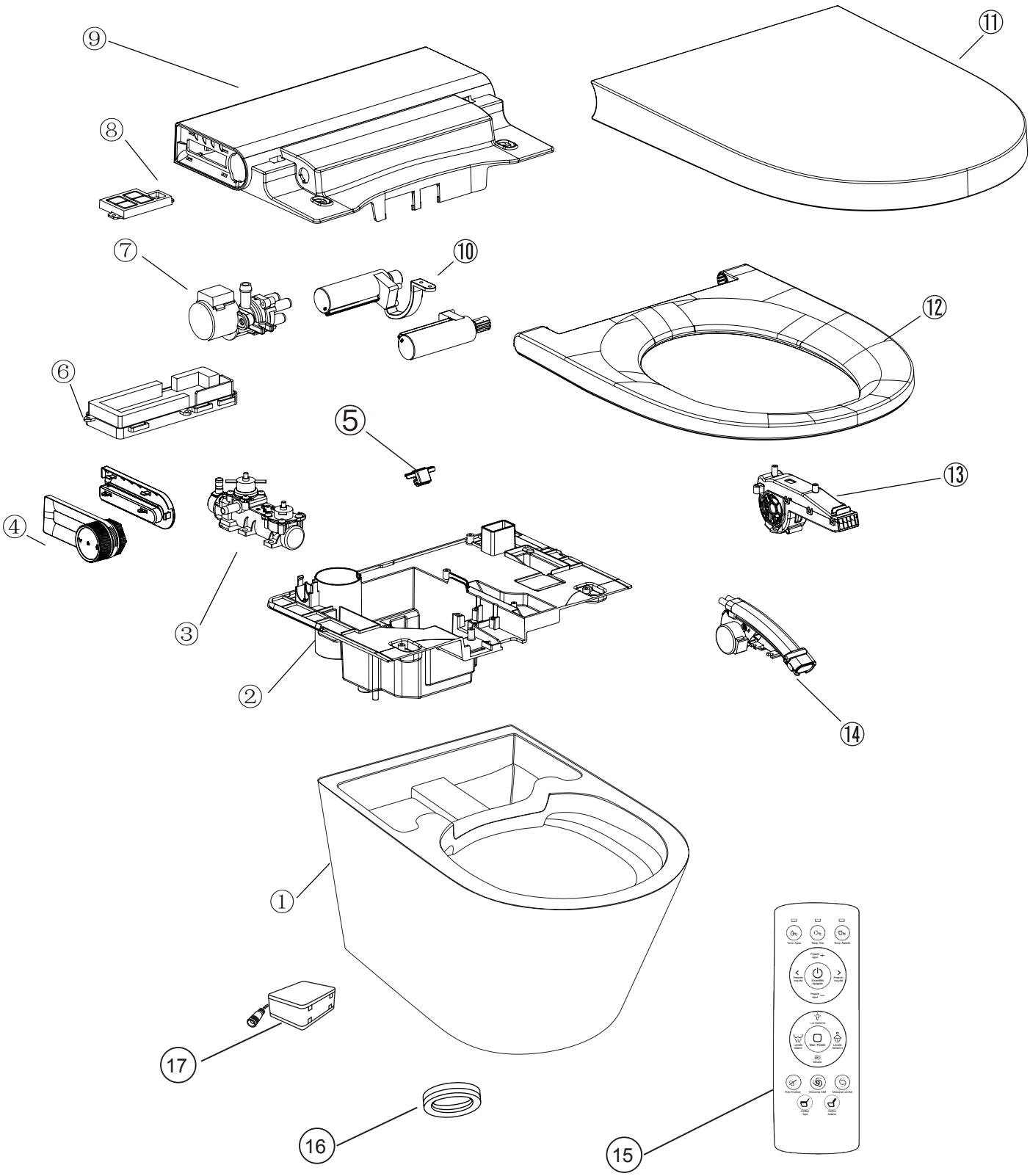

1. Ceramic toilet bowl
2. Base
3. Heating module
4. Side control
5. Radar
6. Base plate
7. Water inlet valve to nozzle
8. LED display
9. Rear cover
10. Motor
11. Toilet lid
12. Toilet seat
13. Drying system
14. Cleaning device
15. Remote control
16. Fitting sealant
17. Emergency box

Especificaciones técnicas

Technical Specifications	Features	Data
Main Module	Voltage (Nominal Voltage / Nominal Frequency)	220-240V / 50Hz
	Minimum Power	1200W
	Maximum Power	1350W
	Water Pressure Range	0,06 - 0,75 Mpa (static pressure)
	Power Cord	1,2m aprox.
	Water Discharge	3,6 / 4,5L
Cleaning device	Tank capacity	4,5L
	Heating power	1350W
	Hot water temperature	4 levels: Room temperature, 34°C, 37°C and 40°C
	Cleaning flow rate	4 levels: 1 - 4 levels
	Cleaning system	Anal wash, Massage, Perineal wash, Feminine wash
	Spray position	3 levels: 1 - 3 levels
	Water pressure protection	Pressure stabilizing device
	Anti-scaling system	Water discharge device, automatic nozzle cleaning device, anti-siphon device, anti-backflow device
	Safety system	Water inlet and outlet temperature sensor
Drying unit	Hot air speed	
	Hot air and temperature	4 levels: Room temperature, 34°C, 37°C and 40°C
	Heating power	1350W
	Safety system	Temperature sensor
Thermally insulated seat	Surface temperature	3 levels: 1-3 levels
	Heating power	40W
	Opening and closing device	Soft-close mechanism with no noise
	Low-temperature burning	After 3 minutes, the seat temperature automatically drops to the lowest setting
	Safety settings	Seat occupancy sensor, temperature sensor
Closing Settings	Night light settings	Configuration via remote control
	User code settings	Radio frequency remote control synchronization
Cistern flushing system	Automatic cistern emptying, manual cistern emptying (remote control, foot pedal)	
Product standards	GB 4706.1-2005 / GB 4706.53-2008 / GB38448-2019	

Safety precautions and warnings

This page outlines user safety considerations. To avoid personal injury or property damage, carefully read the safety warnings and precautions and use this product correctly.

This appliance is not intended for use by persons (including children) with impaired physical, sensory, or mental capabilities, or lack of experience and knowledge, unless they have been given supervision or instruction concerning the use of the appliance by a person responsible for their safety.

Three levels are established:

Levels	Action	Precautions
Forbidden	Do not disassemble, repair, or modify the equipment, use tools in areas other than those designated, or modify this product without authorization. Do not allow water or cleaning solution to enter the main unit or the power cord connection. Do not use a loose or unstable power outlet or multiple plugs in the same electrical outlet. It is strictly forbidden to touch the power outlet with wet hands.	· There is a risk of fire, electric shock, overheating, short circuit, or malfunction. This product must be repaired by a professional.
	It is strictly forbidden to force the lid and seat edge closed. It is strictly forbidden to manually press the lid and seat during the electric opening/closing of the seat (if your model has this feature).	
	Do not bend or crush the water supply hose; do not damage it by cutting it with a sharp object.	• There is a risk of water leaks.
	To prevent leaks and electric shock, connect the ground wire.	·If the cable is not connected correctly, leaks and electric shocks may occur. If there is no grounding, entrust the installation to a professional electricianl
	The water pressure should be 0.14 MPa–0.5 MPa.	· Use the water supply hose supplied with the product; the old water supply hose cannot be reused.
	Do not lift the toilet seat or lid while objects are resting on the unit.	· There is a risk of irreparable failure of the seat and lid.. · The main unit could become detached and fall, causing injury.

Levels	Action	Precautions
Necessary	When repairing or disassembling the product, be sure to unplug it for safety.	· There is a possibility of electric shock or fire.
	Do not block the heater, the infrared sensor window, or the remote control receiver window with your hands or any object.	· May cause burns. · May cause fire or electric shock. · May cause the toilet to malfunction. · May result in poor remote control reception.
	When using the product in a bathroom, install a fan or ventilation port and ensure good air circulation in the bathroom.	There is a risk of fire or electric shock. If the power cord is damaged, avoid danger by having it replaced by the manufacturer's repair service or an equivalent specialist.
	Use a neutral product such as diluted dish soap to clean the main unit. Do not use any of the following products: toilet bowl cleaner, household cleaner, benzene, paint thinner, powdered cleaner, or nylon scrubbing brushes.	· These items can damage or crack the plastic and cause injury or malfunction. · These items could damage the water supply hose and cause a water leak.
	Do not remove the water filter drain valve when the shut-off valve is open.	· There is a risk of water spraying out. When installing the water filter drain valve, ensure it is securely tightened in the correct position. · If it is not tightened properly, water may leak. .

Levels	Action	Precautions
Advertencia	When cleaning the product, do not use detergents, benzene, thinners, etc.	· This can damage and break the product.
	Do not connect water sources such as industrial or recycled water.	· This can cause skin damage, leading to skin conditions and product malfunction.
	Be careful of hypothermia burns.	· If the temperature of the insulated seat exceeds human body temperature, or if it is in contact with the skin for an extended period, it can cause a high temperature or fever. · The elderly, children, and people with sensitive skin should use it after adjusting the seat, water, and drying temperatures to low settings. · After using a high temperature, lower it to avoid damaging delicate or sensitive skin.
	Do not use this product if you have a pacemaker.	· Electromagnetic interference may occur, affecting the pacemaker's operation and endangering your life.
	This product has a remote control; please replace the battery when it runs out.	· It affects the reception of signals from the remote control.
	Avoid direct sunlight.	· Causes product discoloration and improper functioning.
	Be careful not to get urine on the air heater and nozzle.	· Will cause unpleasant odors and malfunctions. · Will cause unpleasant odors and malfunctions.

Equipment

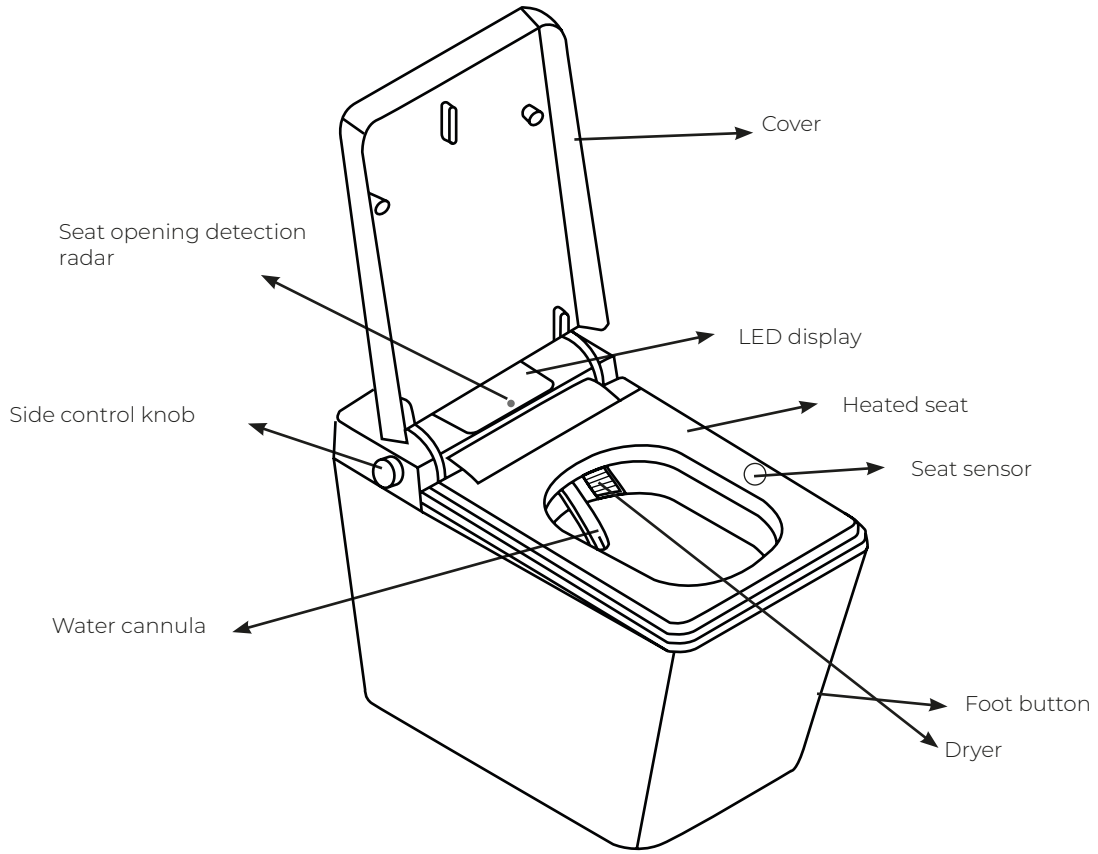

Remote control

Wireless controller (batteries required, not included, 2xAAA)

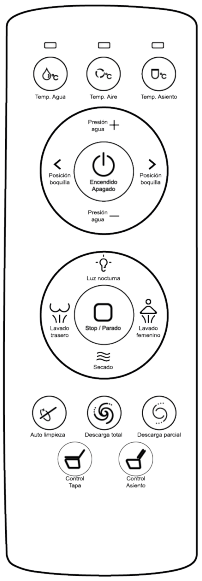

Description of control functionalities

Power On/Off/Stop:

· Press the button on the wireless remote to turn the machine's power supply on or off.

· During the "rear wash"/"feminine wash"/"dry" function, press the button on the remote to stop it.

· On the side dial, the stop function is activated by pressing the center of the dial inward.

Rear Wash/Spray:
··Press this button on the wireless remote to start the rear wash.
· The nozzle will spray in a fixed position for 2 minutes.
· Pressing this button again will activate the “massage” function, and the nozzle will move back and forth, spraying water.

· On the side dial, turn it to the “rear wash” setting to activate this function.
· Turn the dial again to activate the “massage” function.

Feminine wash / spray:
· Press this button on the wireless remote to start the feminine wash.
· The nozzle for this wash will spray in a fixed position for 2 minutes.
· Pressing this button again will activate the “massage” function, and the nozzle will move back and forth, spraying water.

· On the side dial, turn it to the “feminine wash” setting to activate this function.

· Turn the dial again to activate the “massage” function.

Drying:
This function should be used after cleaning.
· Press this button on the wireless remote to start the drying function. Before activating this function, the toilet will flush, and then the hot air will activate.

· On the side dial, press the center of the dial twice. The toilet will flush, and then the “drying” mode will activate.
· This function will stop automatically after 3 minutes.

Full and Partial Flush:
Press this button on the remote control to manually flush the toilet completely.

· Press this button on the control unit to initiate the manual partial flush function of the toilet.
Automatic flush:
When the automatic flush function is activated, if the user remains seated for less than 30 seconds, the toilet will automatically perform a partial flush when the user stands up. If the user remains seated for more than 30 seconds, a full flush will be performed. (This is the recommended option for efficient flushing.)
· This function can be activated or deactivated manually:
· Press and hold the flush button for 5 seconds to turn the automatic flush function on or off.

Opening and closing the toilet seat:
· Clicking the button on the remote or control panel will automatically open the seat cover, and pressing it again will automatically close it.

· When you approach the toilet, the proximity sensor will automatically open the seat cover.

This function is enabled by default. To disable it, scan the QR code for features and follow the instructions.

Opening and closing the lid and seat:
· Clicking the button on the remote or control center will automatically open the lid and then the seat. Pressing it again will automatically close the seat and lid.

Night light:
· Press this icon on the remote or control center to turn the night light on or off.

Water Temperature:
· It has 4 water temperature settings.
· The water temperature can be set to no heat, 34°C (green), 37°C (yellow), and 40°C (red). The temperatures shown are approximate and may vary slightly.
· Press the + or - icon to increase or decrease the water temperature.

Air Temperature:
• It has 4 levels to adjust the air temperature.
• The air temperature can be set to not overheat; green corresponds to 35°C, yellow to 45°C, and red to 55°C. The temperatures shown are approximate.
• Press the + or - icon to increase or decrease the air temperature.

Seat Temperature:
• It has 4 levels to adjust the seat temperature.
• The seat temperature can be set to not heat up. Green corresponds to 34°C, yellow to 37°C, and red to 40°C. The temperatures shown are approximate.
• Press the + or - icon to increase or decrease the seat temperature.

Manual nozzle cleaning:
• Press this button and the nozzle will extend with water flowing for hand washing.

The toilet has a memory system, so when it is turned off and then restarted, all settings will be saved as they were before the power outage.

This model includes an emergency battery pack for AA batteries, which allows the toilet to flush in the event of a power outage. If a power outage occurs without the unit being turned off beforehand, the settings will be reset.

Water Pressure

Water pressure regulation:
• You can increase or decrease the wash water pressure. The wash water pressure can be set to low, medium, high, and very high.

Nozzle Mast

Nozzle position:
• Press the button when using the “rear/female wash” during the spraying process and you can adjust the nozzle position forward and backward.

This model allows you to adjust the courtesy light within the 256K color range it includes, by making a short turn to the right of the side wheel until you achieve the desired color.

AUTOMATIC OPENING AND CLOSING OF THE SEAT LID
• When active, the lid opens automatically when the proximity sensor, located on the lid, detects the user nearby (40-60 cm).
• When the lid is open, it will close automatically after 120 seconds if no presence is detected.
• This function can be disabled by pressing the lid opening button on the remote control for 3 seconds until it beeps.

AUTOMATIC OPENING OF THE LID VIA FOOT SENSOR
• When the lid is closed, it will open automatically when the sensor detects the presence of a foot; the sensor is located at the bottom of the toilet.

AUTOMATIC FLUSH VIA FOOT SENSOR
• When activated, the toilet flushes automatically when the sensor detects the presence of a foot; the sensor is located at the bottom of the toilet.

Description of side control functionalities

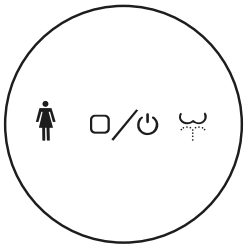

On/Off: Press and hold the button for more than 3 seconds.
Rear Clean: Turn the knob to the left.
Feminine Clean: Turn the knob to the right.
Stop: Press the button once.
Flush: Press the button once before sitting down.
Warm Air Dry: Press the button twice after sitting down.

Pairing the remote control with the toilet

The remote control cannot be paired with the toilet while it is occupied.
Turn the side dial to the “feminine wash” position for 3 seconds until you hear a sound, then press any button on the remote.

Instructions for the aromatherapy function

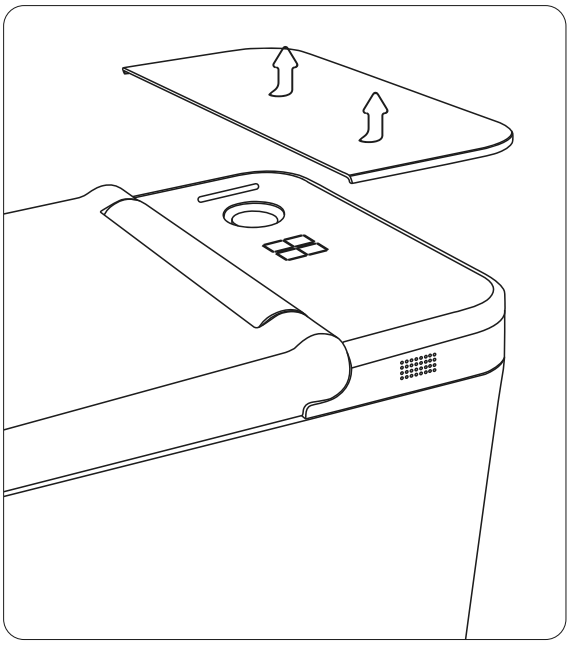

1. Open the back toilet lid, place it on a flat surface, and find the aromatherapy piece in the box.

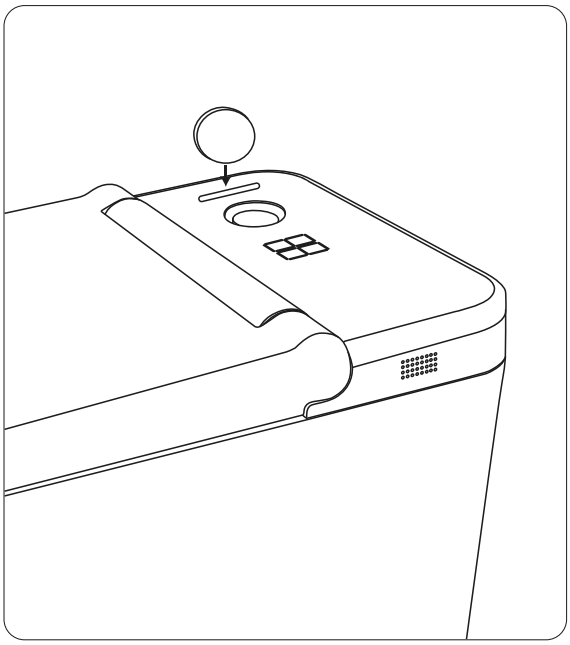

2. Insert the air freshener tablet into the designated space.

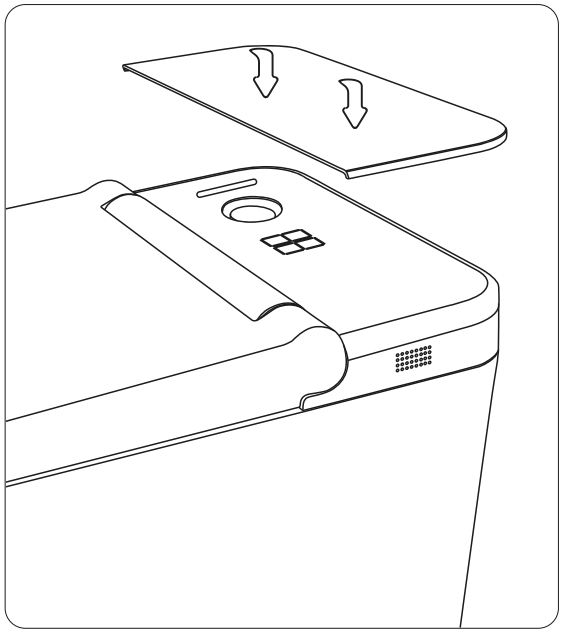

3. Install the cover in its original position.

Installation process

EN

Included materials	Angle wrench
Required materials	Adjustable wrench Teflon tape Silicone gun Silicone cans Measuring tape Elbow fitting

Environment and reference of the water inlet and outlet positions

Vertical outlet installation

10A waterproof splash-proof socket with grounding.
Distance to outlet hole: 210mm.

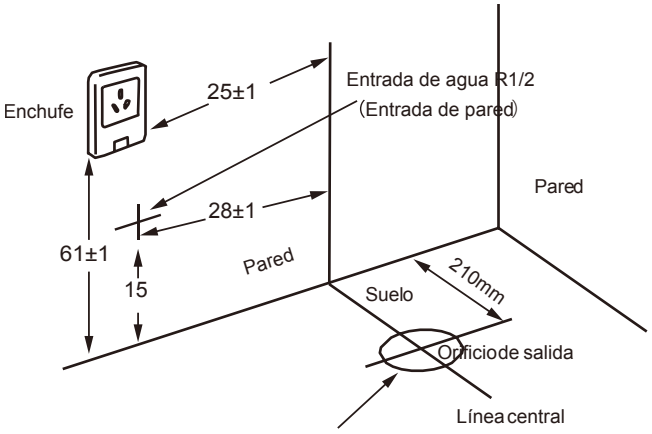

Before installation

1. Close all shut-off valves.
Make sure to turn off the main water supply and/or the toilet's shut-off valve.

2. Flush the system.
Press the toilet to completely empty the tank, bowl, and any internal channels.

3. Disconnect fittings and hoses.
Loosen the water inlet hoses, decorative caps, fixings, or electrical connections (in the case of a Smart WC).

Important

If the water pressure in the house is above 3 bar, it is recommended to install a reducer/limiter to save water, keeping the flow rate between 2.5/3 bar.

Mark the center of the drain on the floor with adhesive tape.

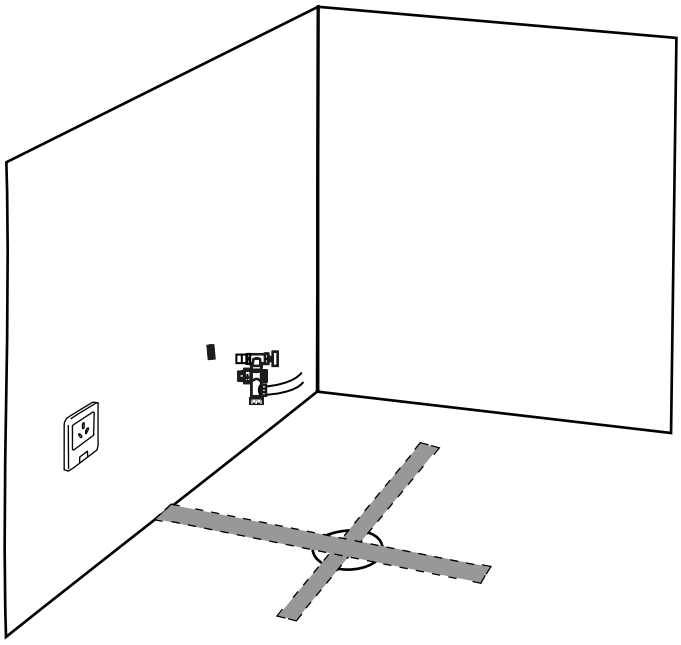

Place a towel or rag on the floor to avoid scratching the toilet.

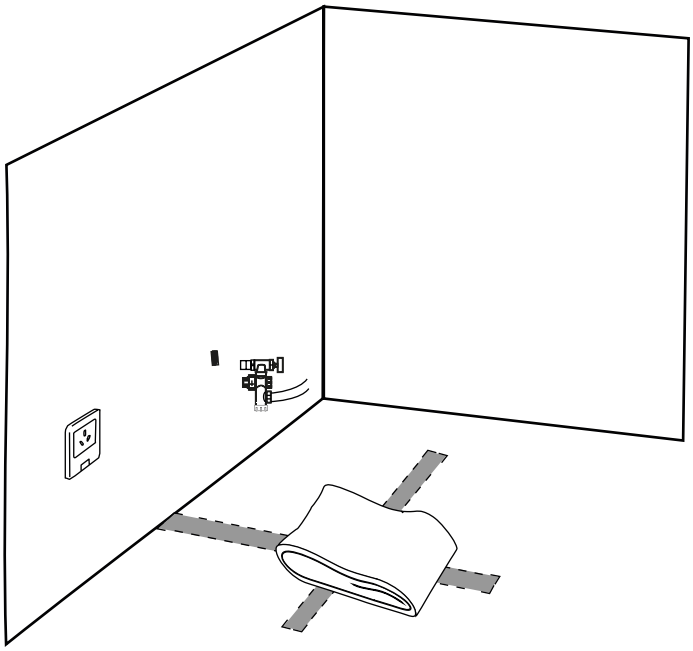

Mark the toilet's centerlines on the floor using masking tape, ensuring proper alignment with the drain outlet.
Apply the sealing compound around the toilet's drain pipe.
Place the toilet with the drain outlet in its final position, pressing firmly to ensure the compound completely seals the base and drain pipe, preventing leaks.

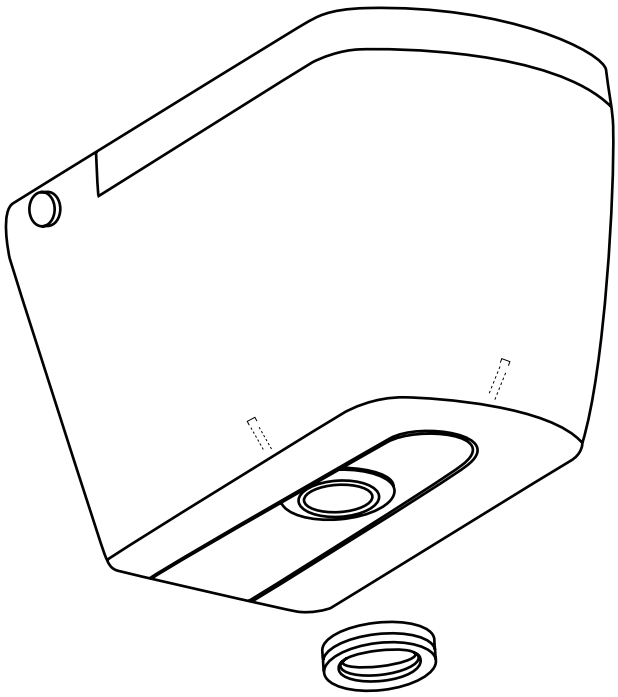

** Incorrect installation or misalignment can cause the sealant to shift, partially obstructing the drain, affecting the proper functioning of the toilet and producing bad odors.*

Finally, apply silicone sealant around the perimeter of the toilet base to ensure it is securely fixed to the floor.
Then, connect the water supply lines and plug it into the electrical outlet.

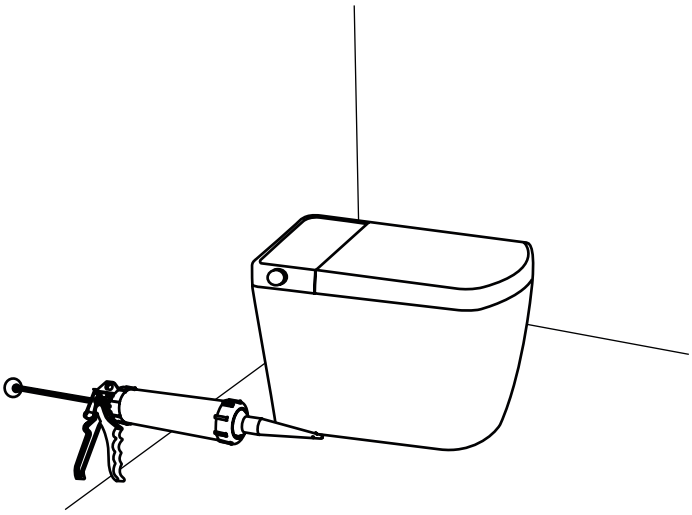

Water supply connection

EN

Our smart toilet model comes with the following installation parts.

1. Stopcock with double outlet.

2. Steel hose connected directly to the cistern.

3. ABS fitting to connect the tubing for the cannula.

For the installation of this water supply, two types of processes can be carried out:

Hidden installation

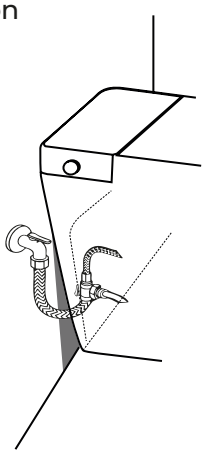

The existing shut-off valve and its flexible hose are retained. A double shut-off valve is connected to it: one outlet goes to the cistern's flexible hose, and the other to the ABS fitting on the nozzle pipe. It is recommended that this double valve be concealed at the back of the toilet, leaving only the standard connection of the flexible hose to the wall valve visible.

Installation view

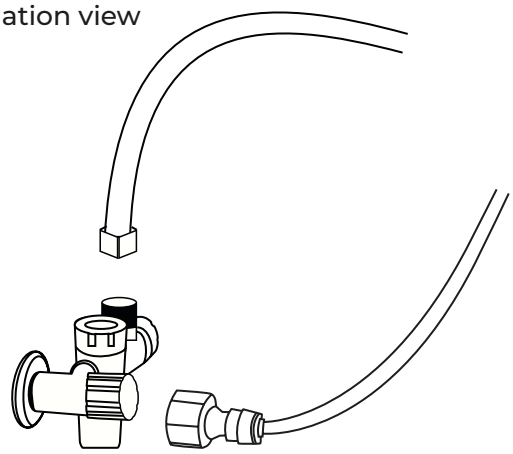

Replace the existing shut-off valve on the wall with the supplied double shut-off valve, making the same two connections: one for the cistern's supply hose and the other for the ABS fitting connected to the white supply pipe from the nozzle. Once connected, both pipes will be inserted into the recess at the back of the toilet. With this installation, the pipes will be visible from the wall.

Electrical requirements prior to installation

Our range of Smart WCs can be installed without the need for any electrical modifications in any home that complies with current electrical regulations (REBT) Royal Decree 842/2002 (in force since 2002)

Please note

- Do not use extension cords, power strips, adapters...
- Do not install the plug inside the bathtub or shower area.

If you are unsure whether this standard is met or if your home does not comply with the regulations:
The installation must be carried out or verified by a qualified electrician.

The socket must be connected by an "independent" C5 circuit and protected by a "16A omnipolar automatic cut-off switch" inside the electrical panel of the house.

Electrical grid → Electrical panel → Main Switch (IGA)

30 mA differential (personal protection) →
- **C1 Lighting**
- **C2 General sockets**
- **C3 Kitchen / Oven**
- **C4 Washing Machine / Dishwasher**
- **C5 Bathroom + kitchen auxiliaries ✓ (Smart WC)**
  - **→ Grounded plug**

First-time start-up

Toilet installation

Our smart toilet model comes with the following installation parts.

1. Check the faucet head and water pipe for leaks. Dry all parts of the water pipe and check with a paper towel.
2. Check that the hose between the wall angle valve and the toilet inlet valve is properly installed.
3. Press the seat around the seat sensor and check for any clicking or popping sounds.
4. Insert the power plug into a 220-240V AC outlet.
5. Confirm that the indicator on the digital display panel is illuminated.
6. Confirm that the inlet valve is connected.
7. Check that the hose between the wall angle valve and the toilet inlet valve is properly installed.

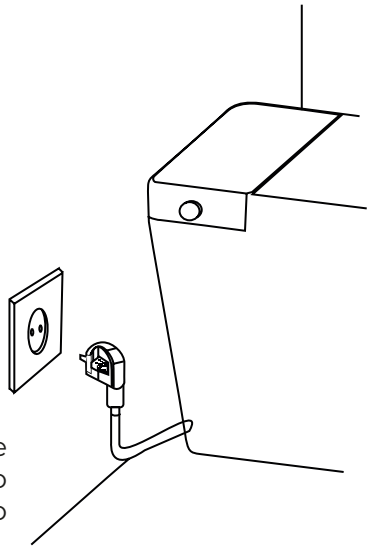

Check the automatic cleaning, drying, and deodorizing functions, and make sure the sensor is on. When cleaning, cover and block the spray nozzle to prevent splashing. You can use the QR code at the end of these instructions to check each function included in our smart toilet models.

Use with emergency battery (in case of power outage)

In the event of a power outage, the flushing system can operate using the external battery. This battery is designed solely to allow the toilet to flush and does not power any other electrical functions of the device.

- The external battery uses 10 AA batteries (1.5V). Not included.
- Ensure the batteries are new or fully charged before use.
- Insert the batteries following the polarity indicated in the compartment.
- The discharge function will be available as long as the batteries retain sufficient charge.

Important:

The battery does not replace the toilet's normal electrical connection.
Use it only in emergencies or when there is no access to electricity.

Maintenance and cleaning

Important:

Unplug the power supply before maintenance.

Cleaning and maintenance methods for smart toilets

- Wipe with a soft cloth dampened with water.
- If dirt is not removed promptly, it will be difficult to clean; wipe with water occasionally.
- Static electricity will attract dust, causing the product to become black and dirty. Wiping with water can prevent static electricity buildup.
- The ceramic body can be removed from the toilet seat for easier cleaning between the toilet seat and the ceramic body.

Cleaning and maintenance of the spray head

- If there is dirt in the nozzle:
- Clean it with a small brush, such as a toothbrush.
- Do not stretch or bend the spray head.

Troubleshooting

Problem	Action	Solution
Connection problems	Check if the power outlet is loose.	Please check the circuit.
	If there is leakage (the leakage protection indicator light on the outlet is not lit).	Unplug the power cord from the outlet and plug it back in later. Press the reset switch on the leakage protection plug.
Sprayer without water	Check if the water supply is shut off.	Water supply pending restoration.
	Check that the angle valve is closed.	Open the angle valve.
	Check if the input filter is blocked.	Exclude the inlet bend.
Insufficient rigidity cleaning.	Check if the cleaning pressure is at its lowest setting.	Consult the instruction manual for instructions on adjusting the water pressure.
	Check if the inlet filter is blocked.	Clean or replace the filter.
The water temperature is insufficient.	Check that the water temperature is low.	Adjust the water temperature according to the instructions.
	If the hot and cold massage function is activated.	Turn off the hot and cold massage function according to the instructions.
It leaks frequently.	Solenoid valve failure	Get professional maintenance technicians
The remote control is malfunctioning.	Check the remote control battery level	Replace the battery
Seat drying/ temperature too low/ no heating.	Check if the temperature is set correctly.	Adjust the temperature according to the instructions.
	Activate the energy saving function.	Refer to the manual to choose how to disable the energy-saving function.
The seat/cover falls off too quickly.	Damping function failure.	Get professional maintenance technicians.
The seat/cover cannot be opened or closed *** For automatic turning devices only.**	Automatic damping function failure.	1. Unplug the appliance for one minute and plug it back in. 2. Contact a professional technician
The water pressure is not working properly.	Anti-fog filter.	Clean the filter according to the instructions.
	Bent tubes.	Check the connection line for kinks and keep the tube straight.

The cleaning function cannot be used normally.	Is there any other hard material holding it in place under the seat?	Remove any hard objects.
	If the body detection area is covered	Adjust the body detection area of the seat cover.
	The water discharge does not clean even when the pressure is normal.	Unplug the device for one minute and then plug it back in.
	The skin completely covers the human body detection area of the seat.	If the sensor fails, contact a technician.
The water discharge does not clean even when the pressure is normal.	Air is escaping from the wastewater outlet.	Please consult a professional technician.
	The S-bend is blocked.	Purchase a water pipe dredge from the dredging market.
The water discharge does not clean when the pressure is normal.	Discharge valve failure	Request professional maintenance

Error codes

Seat problems
The heater is disconnected. The cables are disconnected or there is some physical impediment preventing it from receiving a signal.
E2. Seat temperature sensor failure / Maximum temperature exceeded
E3. Seat short circuit

water problems
The heater is disconnected. The cables are disconnected or there is some physical impediment preventing it from receiving a signal.
E1 Short circuit at water inlet
E2 Short circuit at water outlet
E3 Maximum temperature exceeded at water outlet
E4 Maximum temperature exceeded at water inlet
E5 Water shortage (check water valve)
E6 Water shortage (check if the water pipe is properly connected, check water valve)

In either case, restart and see if the problem persists. If the problem continues, contact technical support.

Warranty

EN

It is recommended that installation be performed by an authorized installer.

Warranty Service Coverage

1. The warranty does not cover damage caused by improper use, such as impacts, exposure to liquids, or unauthorized modifications. If the product has a manufacturing defect within 30 days of purchase, the customer may choose to have the product replaced, provided the purchase invoice is presented and the product is in the same condition as when it was delivered.

2. Warranty Exclusions:
Removing the barcode located on the toilet seat.
Damage caused by abnormal use: Impacts, drops, exposure to liquids, high temperatures, or any other use that does not comply with the installation instructions provided with the product.
Unauthorized modifications: Repairs or modifications performed by unauthorized persons or with non-original components.
Damage during transport: When it is demonstrated, through a report from the transport company, that the damage occurred during transit and was not due to inadequate packaging by the customer. Force majeure: Fires, floods, earthquakes, volcanic eruptions, landslides, wars, civil unrest, or other similar events beyond the reasonable control of both parties.
3. Products with a valid warranty.

Take care of the environment

When disposing of packaging, carefully separate paper items, plastic items, and other materials, and dispose of them in the appropriate containers according to the type of waste.

ÍNDICE

Lista de peças	33
Especificações técnicas	34
Precauções e avisos de segurança	35
Equipamento	37
Controle remoto	37
Descrição do comando	38
Descrição funcional do comando	39
Processo de instalação	41
Configuração inicial	43
Manutenção e limpeza	43
Solução de problemas	44
Garantia	45

Lista de peças

PT

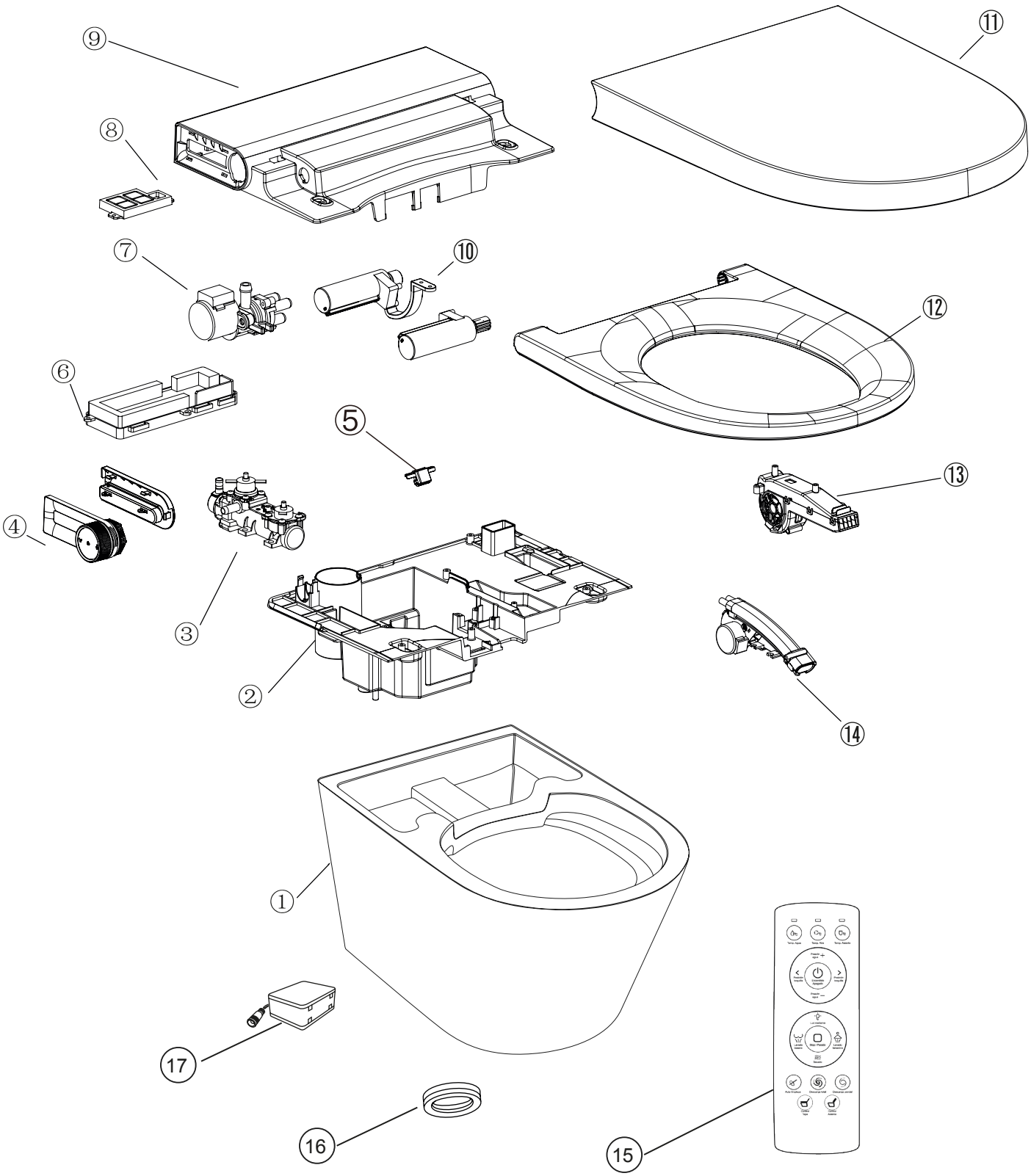

1. Ceramic toilet bowl
2. Base
3. Heating module
4. Side control
5. Radar
6. Base plate
7. Water inlet valve to nozzle
8. LED display
9. Rear cover
10. Motor
11. Toilet lid
12. Toilet seat
13. Drying system
14. Cleaning device
15. Remote control
16. Fitting sealant
17. Emergency box

Especificações técnicas

Especificações técnicas	Características	Dados
Módulo principal	Tensão (Tensão Nominal / Frequência Nominal)	220-240V / 50Hz
	Potência Mínima	1200W
	Potência Máxima	1350W
	Gama de Pressão da Água	0,06 - 0,75 Mpa (pressão estática)
	Cabo de Alimentação	1,2m aprox.
	Descarga de Água	3,6 / 4,5L
Aparelho de limpeza	Capacidade do depósito	4,5L
	Potência de aquecimento	1350W
	Temperatura da água quente	4 níveis: Temperatura ambiente, 34 °C, 37 °C e 40 °C
	Caudal de limpeza	4 níveis: 1-4 níveis
	Sistema de limpeza	Lavagem anal, Massagem, Lavagem perineal, Lavagem feminina
	Posição do jato	3 níveis: 1-3 níveis
	Proteção contra a pressão da água	Estabilizador de pressão
	Sistema anticalcário	Dispositivo de drenagem de água, Dispositivo de limpeza automática do bico, Dispositivo anti-sifão, Dispositivo anti-retorno
	Sistema de segurança	Sensor de temperatura de entrada e saída de água
Unidade de secagem	Velocidade do ar quente	
	Ar quente e temperatura	4 níveis: Temperatura ambiente, 34 °C, 37 °C e 40 °C
	Potência de aquecimento	1350W
	Sistema de segurança	Sensor de temperatura
Assento com isolamen-to térmico	Temperatura da superfície	3 níveis: 1-3 níveis
	Potência de aquecimento	40W
	Dispositivo de abertura e fecho	Mecanismo de fecho suave e silencioso
	Combustão a baixa temperatura	Após 3 minutos, a temperatura do assento diminui automaticamente para o nível mais baixo
	Configurações de segurança	Sensor de ocupação do banco, sensor de temperatura
Configurações de fecho	Definições de luz noturna	Configuração pelo comando remoto
	Configuração do código do utilizador	sincronização de controlo remoto por radiofrequência

Sistema de descarga de autoclismos	Esvaziamento automático da cisterna, esvaziamento manual da cisterna (comando, pedal)
Normas do produto	GB 4706.1-2005 / GB 4706.53-2008 / GB38448-2019

PT

Precauções e avisos de segurança

Esta página descreve as considerações de segurança do utilizador. Para evitar ferimentos pessoais ou danos materiais, leia atentamente os avisos e precauções de segurança e utilize este produto corretamente.

Este aparelho não se destina a ser utilizado por pessoas (incluindo crianças) com capacidades físicas, sensoriais ou mentais comprometidas, ou com falta de experiência e conhecimento, a menos que tenham recebido supervisão ou instruções sobre a utilização do aparelho por parte de uma pessoa responsável pela sua segurança.

Três níveis são estabelecidos:

Níveis	Ação	Precauções
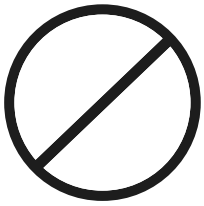 Proibido	Não desmonte, repare ou modifique o equipamento, não utilize ferramentas em áreas não designadas e não modifique este produto sem autorização. Não permita que a água ou a solução de limpeza entrem na unidade principal ou na ligação do cabo de alimentação. Não utilize uma tomada elétrica solta ou instável, nem ligue várias fichas à mesma tomada. É estritamente proibido tocar na tomada elétrica com as mãos molhadas.	Existe risco de incêndio, choque elétrico, sobreaquecimento, curto-circuito ou avaria. Este produto deve ser reparado por um profissional
	É estritamente proibido forçar o fecho da tampa e da borda do assento. É estritamente proibido pre ssionar manualmente a tampa e o assento durante a abertura/fecho elétrico do assento (caso o seu modelo possua esta função).	
	Não dobre nem amasse a mangueira de abastecimento de água; não a danifique cortando-a com um objeto pontiagudo.	Existe risco de fugas de água.
	Para evitar fugas e choque elétrico, ligue o fio de terra.	Se o cabo não estiver ligado corretamente, podem ocorrer fugas e choques elétricos. Caso não exista ligação à terra, a instalação deve ser feita por um eletricista profissional.
	A pressão da água deve ser de 0,14 MPa a 0,5 MPa.	Utilize a mangueira de abastecimento de água fornecida com o produto; a mangueira antiga não pode ser reutilizada.
	Não levante o assento ou a tampa da sanita enquanto houver objetos apoiados na unidade.	Existe o risco de danos irreparáveis no assento e na tampa. A unidade principal pode soltar-se e cair, causando ferimentos.

Níveis	Ação	Precauções
Necesario	Ao reparar ou desmontar o produto, certifique-se de que o desliga da tomada por segurança	Existe risco de choque elétrico ou incêndio.
	Não bloqueie o aquecedor, a janela do sensor de infravermelhos ou a janela do recetor do telecomando com as mãos ou qualquer objeto.	Pode provocar queimaduras. Pode provocar incêndio ou choque elétrico. Pode causar o mau funcionamento do vaso sanitário.. Pode resultar numa fraca receção do comando à distância.
	Não bloqueie o aquecedor, a janela do sensor de infravermelhos ou a janela do recetor do telecomando com as mãos ou qualquer objeto.	Existe risco de incêndio ou choque elétrico. Se o cabo de alimentação estiver danificado, evite o perigo, solicitando a substituição por um técnico autorizado pelo fabricante ou por um especialista equivalente.
	Utilize um produto neutro, como detergente da loiça diluído, para limpar a unidade principal. Não utilize nenhum dos seguintes produtos: produto de limpeza de sanitas, produto de limpeza doméstico, benzeno, solvente de tinta, produto de limpeza em pó ou escovas de nylon.	Estes artigos podem danificar ou rachar o plástico e causar ferimentos ou avarias. Estes artigos podem danificar a mangueira de abastecimento de água e causar fugas.
	Não retire a válvula de drenagem do filtro de água quando a válvula de fecho estiver aberta.	Existe risco de salpicos de água. Ao instalar a válvula de drenagem do filtro de água, certifique-se de que está bem apertada na posição correta. Se não estiver bem apertada, pode haver fugas de água.

Níveis	Ação	Precauções
Aviso	Ao limpar o produto, não utilize detergentes, benzeno, diluentes, etc.	Isto pode danificar e quebrar o produto.
	Não ligue a fontes de água como água industrial ou reciclada.	Isto pode causar danos na pele, levando a doenças de pele e a um mau funcionamento do produto.
	Tenha cuidado com as queimaduras por hipotermia.	·Se a temperatura do assento isolado exceder a temperatura corporal ou se permanecer em contacto com a pele durante um período prolongado, pode provocar febre. Os idosos, as crianças e as pessoas com pele sensível devem utilizá-lo após ajustar a temperatura do assento, da água e da secagem para níveis baixos. Após utilização a alta temperatura, reduza-a para evitar danos na pele delicada ou sensível.
	Não utilize este produto se tiver um pacemaker.	Podem ocorrer interferências eletromagnéticas que afetam o funcionamento do pacemaker e colocam a sua vida em risco.
	Este produto inclui um comando à distância; substitua a bateria quando esta se esgotar.	Afeta a receção de sinais do comando à distância.
	Evite a exposição direta à luz solar.	· Provoca descoloração do produto e funcionamento inadequado.
	Tenha cuidado para não deixar urinar no aquecedor de ar e no bocal.	Isso causará mau cheiro e mau funcionamento. Se o bico estiver bloqueado por um objeto estranho, limpe-o com uma escova de dentes macia.

Equipamento

PT

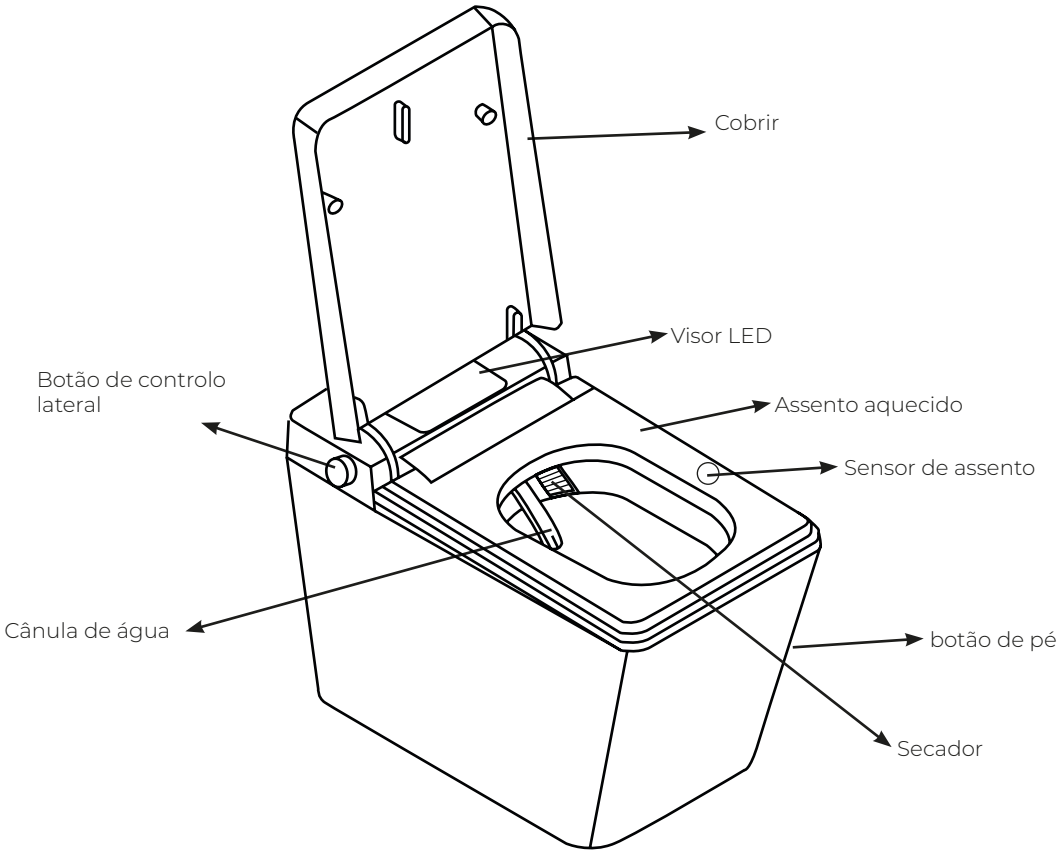

Controle remoto

Comando remoto sem fios (requer pilhas, não incluídas, 2xAAA)

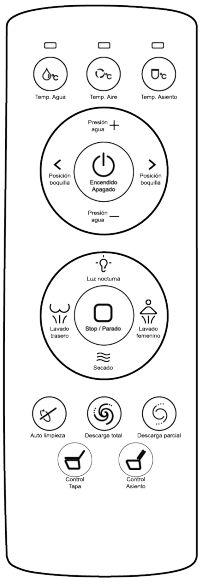

Descrição das funcionalidades de controlo

Ligar/Desligar/Parar:
· Prima o botão no telecomando sem fios para ligar ou desligar a máquina.
· Durante a função “lavagem traseira”/”lavagem feminina”/”secagem”, prima o botão no comando à distância para a interromper.

· No seletor lateral, a função de paragem é ativada premindo o centro do seletor para dentro.

Lavagem/Jato Traseiro:
· Prima este botão no telecomando sem fios para iniciar a lavagem traseira.
· O jato de água permanecerá fixo durante 2 minutos.
· Premir novamente este botão ativará a função “massagem”, na qual o jato de água se moverá para a frente e para trás, salpicando água.

· No seletor lateral, rode-o para a posição “lavagem traseira” para ativar esta função.
· Volte a rodar o seletor para ativar a função “massagem”.

Lavagem/Jato Íntimo:
· Prima este botão no telecomando sem fios para iniciar a lavagem íntima.
· O jato desta lavagem permanecerá fixo durante 2 minutos.
· Premir novamente este botão ativará a função “massagem”, e o jato deslocar-se-á para a frente e para trás, libertando água.

· No seletor lateral, rode-o para a posição “lavagem íntima” para ativar esta função.
· Volte a rodar o seletor para ativar a função “massagem”.

Secagem:
Esta função deve ser utilizada após a limpeza.
· Prima este botão no telecomando sem fios para iniciar a função de secagem. Antes de ativar esta função, a descarga será acionada e, em seguida, o ar quente será libertado.
· No botão lateral, pressione o centro duas vezes. A descarga será acionada e, em seguida, o modo de secagem será ativado.

· Esta função será desligada automaticamente após 3 minutos.

Descarga completa e parcial:
· Pressione este botão no comando à distância para acionar a descarga manual completa da sanita.

· Prima este botão na unidade de controlo para iniciar a função de descarga manual parcial.
Descarga automática:
· Quando a função de descarga automática estiver ativada, se o utilizador permanecer sentado durante menos de 30 segundos, a sanita efetuará automaticamente uma descarga parcial quando o utilizador se levantar. Se o utilizador permanecer sentado durante mais de 30 segundos, será realizada uma descarga completa. (Esta é a opção recomendada para uma descarga eficiente.)
· Esta função pode ser ativada ou desativada manualmente:
Prima e mantenha premido o botão de descarga durante 5 segundos para ativar ou desativar a função de descarga automática.

Abrir e fechar a tampa da sanita:
· Clicar no botão do comando à distância ou do painel de controlo abrirá automaticamente a tampa do banco e premir novamente fechá-la-á automaticamente.

· Ao aproximar-se da sanita, o sensor de proximidade abrirá automaticamente a tampa do assento.

Esta função está ativada por defeito. Para a desativar, digitalize o código QR para ver as funcionalidades e siga as instruções.

Abrir e fechar a tampa e o assento::
· Clicar no botão do comando à distância ou da central de controlo abrirá automaticamente a tampa e, em seguida, o banco. Pressioná-lo novamente fechará automaticamente o assento e a tampa.

Luz de presença:
· Prima este ícone no telecomando ou na central de controlo para ligar ou desligar a luz de presença.

Temperatura da água:
· Possui 4 definições de temperatura da água.
· A temperatura da água pode ser ajustada para sem aquecimento, 34 °C (verde), 37 °C (amarelo) e 40 °C (vermelho). As temperaturas apresentadas são aproximadas e podem variar ligeiramente.
· Prima o ícone + ou - para aumentar ou diminuir a temperatura da água.

Temperatura do ar:
· Possui 4 definições de temperatura.
· A temperatura do ar pode ser ajustada para evitar o sobreaquecimento; verde corresponde a 35 °C, amarelo a 45 °C e vermelho a 55 °C. As temperaturas apresentadas são aproximadas.
· Prima o ícone + ou - para aumentar ou diminuir a temperatura do ar.

Temperatura do asiento:
· Possui 4 níveis para ajustar a temperatura do assento.
· A temperatura do assento pode ser configurada para não aquecer; verde corresponde a 34 °C, amarelo a 37 °C e vermelho a 40 °C. As temperaturas apresentadas são aproximadas.
· Prima o ícone + ou - para aumentar ou diminuir a temperatura do assento.

Limpeza manual do bocal:
· Pressione este botão e o bocal estender-se-á, libertando água para a lavagem das mãos.

O autoclismo possui um sistema de memória, pelo que, quando é desligado e religado, todas as definições são guardadas como estavam antes da falha de energia.

Este modelo inclui um compartimento de pilhas AA de emergência, que permite que a sanita funcione em caso de falha de energia. Se ocorrer uma falha de energia sem que o aparelho tenha sido previamente desligado, as definições serão repostas.

Water Pressure

Regulação da pressão da água:
· Pode aumentar ou diminuir a pressão da água de lavagem. A pressão da água de lavagem pode ser ajustada para baixa, média, alta e muito alta.

Nozzle Mast

Posição do bico:
· Prima o botão quando utilizar a função “lavagem traseira/feminina” durante o processo de pulverização para ajustar a posição do bico para a frente e para trás.

Este modelo permite ajustar a luz de cortesia dentro da gama de cores de 256 mil cores que inclui, fazendo um pequeno giro para a direita do botão lateral até obter a cor desejada.

ABERTURA E FECHO AUTOMÁTICO DA TAMPA DO ASSENTO·
· Quando ativada, a tampa abre automaticamente quando o sensor de proximidade, localizado na tampa, deteta o utilizador por perto (40-60 cm).
· Quando a tampa estiver aberta, fechará automaticamente após 120 segundos, se não for detetada qualquer presença.
· Esta função pode ser desativada premindo o botão de abertura da tampa no telecomando durante 3 segundos até ouvir um sinal sonoro.

ABERTURA AUTOMÁTICA DA TAMPA POR SENSOR DE PÉ
· Quando a tampa estiver fechada, abrirá automaticamente quando o sensor detetar a presença de um pé; o sensor está localizado na parte inferior da sanita.

DESCARGA AUTOMÁTICA POR SENSOR DE PÉ
· Quando ativado, o autoclismo aciona a descarga automaticamente quando o sensor deteta a presença de um pé; o sensor está localizado na parte inferior da sanita.

Descrição das funcionalidades dos comandos laterais

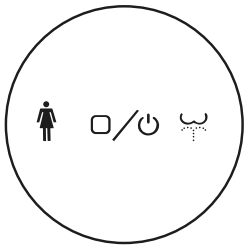

Ligar/Desligar: Pressione e mantenha pressionado o botão durante mais de 3 segundos.
Limpeza traseira: Rode o botão para a esquerda.
Limpeza Feminina: Rode o botão para a direita.
Parar: Prima o botão uma vez.
Descarga: Prima o botão uma vez antes de se sentar.
Secagem com Ar Quente: Pressione o botão duas vezes depois de se sentar.

Emparelhar o comando com o vaso sanitário

O comando à distância não pode ser emparelhado com a sanita enquanto esta estiver ocupada. Rode o seletor lateral para a posição “lavagem feminina” durante 3 segundos até ouvir um som e, em seguida, prima qualquer botão do comando.

Instruções para a função de aromaterapia

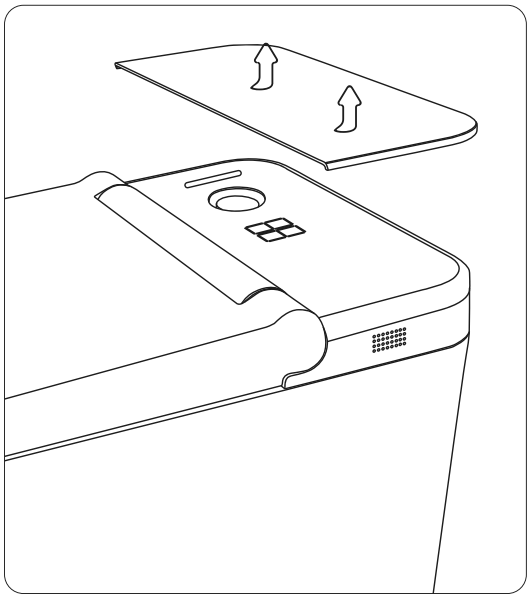

1.º Abra a tampa traseira da sanita, coloque-a sobre uma superfície plana e encontre o difusor de aromaterapia dentro da caixa.

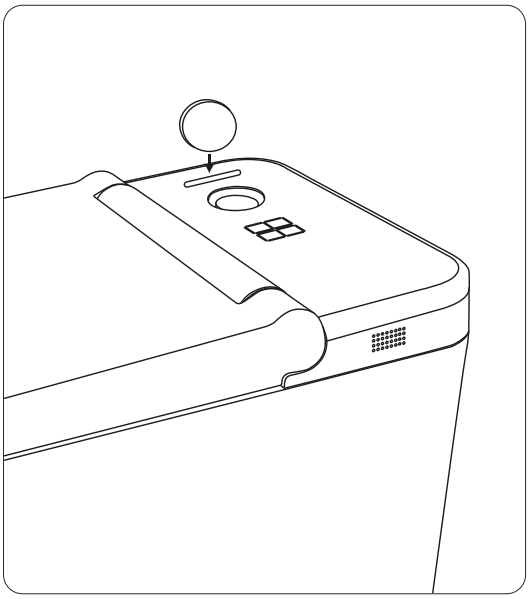

2.º Insira o tablete ambientador no espaço indicado.

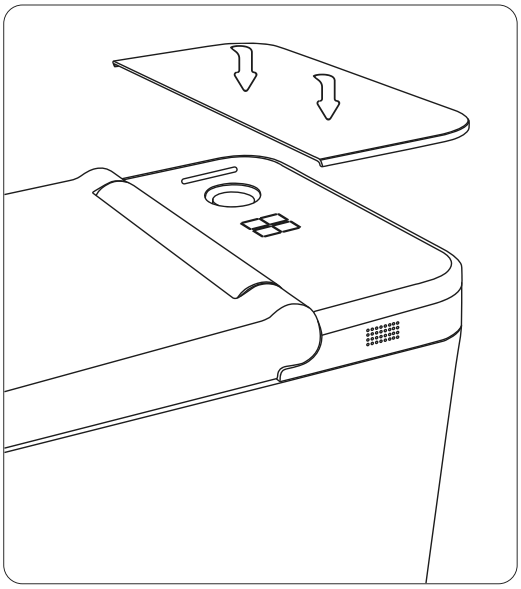

3. Instale a tampa na sua posição original.

Processo de instalação

PT

Materiais incluídos	Massa para juntas Chave quadrada
Materiais necessários	Chave ajustável Fita de teflon Pistola de silicone Latas de silicone Fita métrica

Ambiente e referência das posições de entrada e saída de água

Instalação de saída vertical

Tomada à prova de água e resistente a salpicos de 10 A com ligação à terra.
Distância até ao orifício de saída: 210 mm.

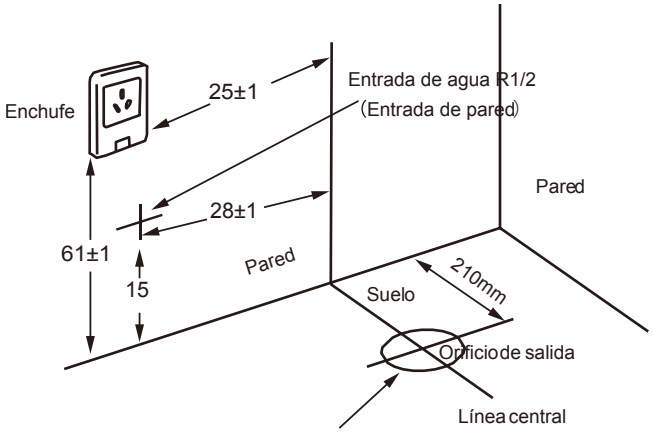

Antes da instalação

1.º Feche todas as válvulas de corte.
Certifique-se de que fecha o registo geral de água e/ou o registo da sanita.

2.º Dê descarga.
Pressione a sanita para esvaziar completamente o reservatório, a bacia e quaisquer canais internos.

3.º Desligue as ligações e as mangueiras.

Desaperte as mangueiras de entrada de água, as tampas decorativas, as fixações ou as ligações elétricas (no caso de uma sanita inteligente).

Importante

Se a pressão da água na habitação for superior a 3 bar, recomenda-se a instalação de um redutor/limitador para poupar água, mantendo o caudal entre 2,5 e 3 bar.

Marque o centro do ralo no chão com fita adesiva.

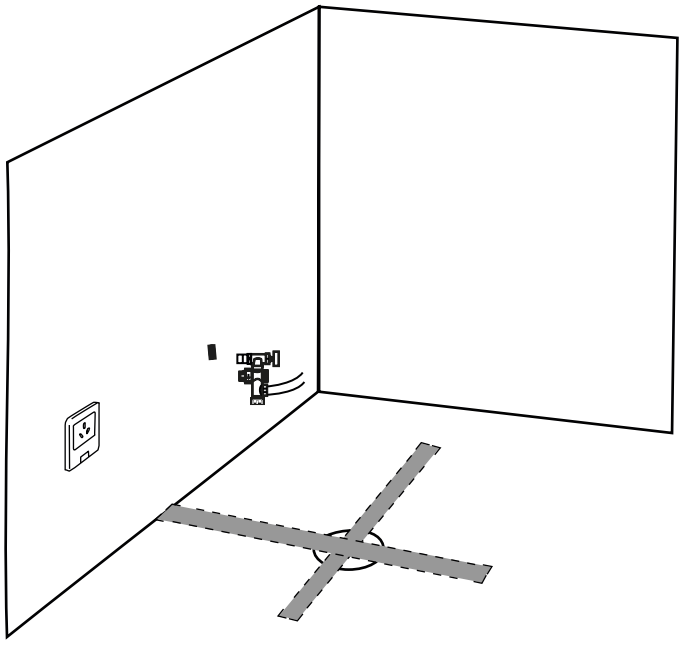

Coloque uma toalha ou um pano no chão para evitar riscar a sanita.

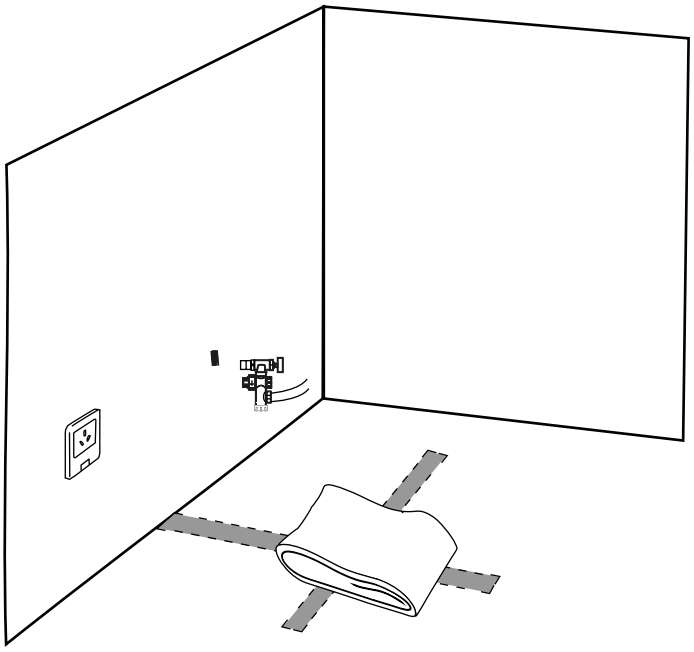

Marque no chão, utilizando fita adesiva, as linhas centrais da sanita, garantindo o alinhamento correto com o tubo de drenagem.
Aplique o vedante em redor do cano de drenagem do vaso sanitário.
Coloque o autoclismo com o tubo de drenagem na sua posição final, pressionando firmemente para garantir que o vedante sela completamente a base e o tubo de drenagem, evitando fugas.

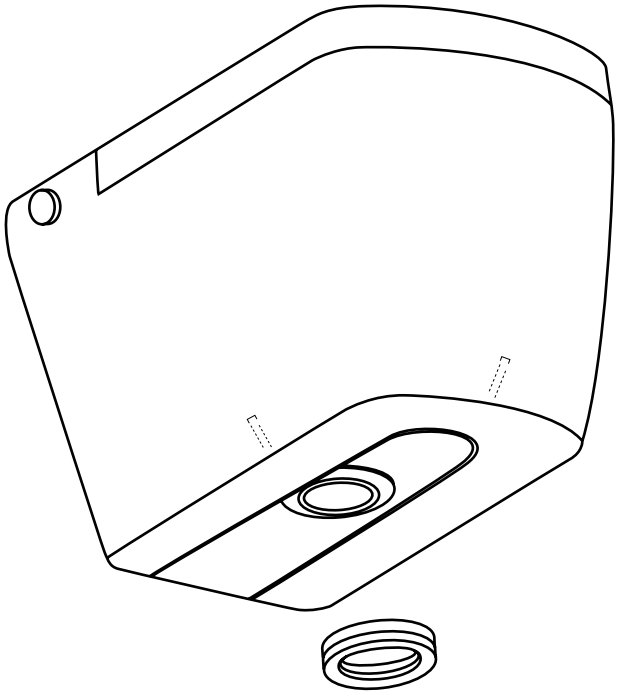

** A instalação incorreta ou o desalinhamento podem provocar a deslocação do vedante, obstruindo parcialmente o ralo, afetando o funcionamento adequado da sanita e produzindo odores desagradáveis.*

Por fim, aplique vedante de silicone em todo o perímetro da base da sanita para garantir que está firmemente fixada ao chão.
Em seguida, ligue os tubos de abastecimento de água e ligue-o à tomada elétrica.

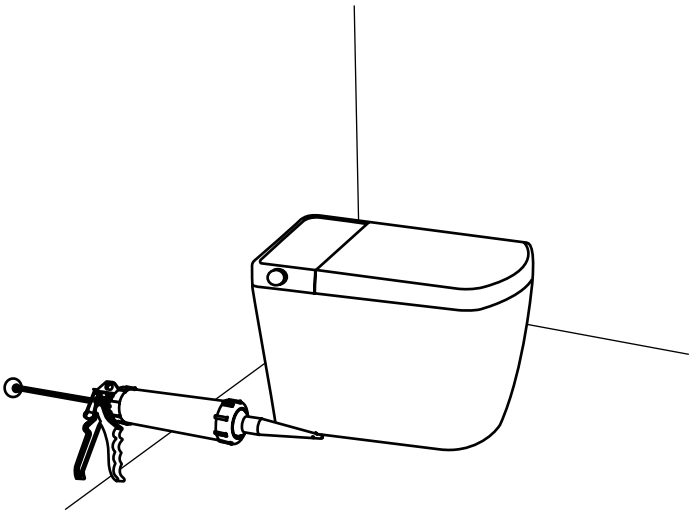

Ligação de abastecimento de água

O nosso modelo de sanita inteligente vem com as seguintes peças de instalação.

PT

1. Torneira de corte com saída

2. Mangueira de aço ligada diretamente à cisterna.

3. Ligação em ABS para ligar o tubo da cânula.

Para a instalação deste abastecimento de água podem ser realizados dois tipos de processos:

Instalação oculta

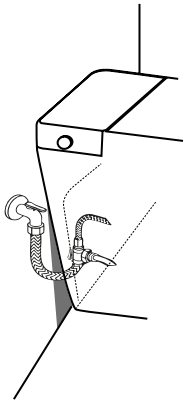

A válvula de corte existente e a sua mangueira flexível são mantidas. Uma válvula de corte dupla está ligada a esta: uma saída vai para a mangueira flexível da caixa de descarga e a outra para a ligação de ABS no tubo do bocal. Recomenda-se que esta válvula dupla seja embutida na parte de trás da sanita, deixando apenas visível a ligação padrão da mangueira flexível à válvula de parede.

Vista da instalação

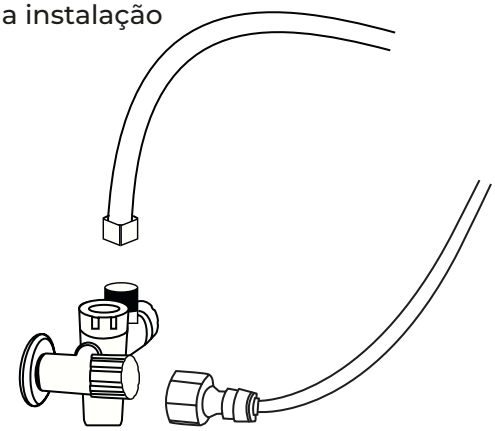

Substitua a válvula de corte existente na parede pela válvula de corte dupla fornecida, fazendo as mesmas duas ligações: uma para a mangueira de abastecimento da caixa de descarga e a outra para a ligação de ABS ligada ao tubo de alimentação branco do bocal. Após a ligação, ambos os tubos serão inseridos no recesso na parte de trás da sanita. Com esta instalação, os tubos ficarão visíveis na parede.

Requisitos elétricos antes da instalação

A nossa linha de sanitas inteligentes pode ser instalada sem necessidade de quaisquer modificações elétricas em qualquer habitação que esteja em conformidade com as normas elétricas em vigor (Real Decreto 842/2002 - REBT).

Observe

- Não utilize extensões, réguas de tomadas, adaptadores...
- Não instale a tomada no interior da banheira ou da cabine de duche.

Se não tiver a certeza se este padrão é cumprido ou se a sua casa não está em conformidade com os regulamentos: A instalação deve ser realizada ou verificada por um eletricista qualificado.

A tomada deve ser ligada por um circuito C5 “independente” e protegida por um “interruptor automático omnipolar de 16A” dentro do quadro de distribuição da residência.

Rede elétrica → **Painel elétrico** → **Interruptor principal (IGA)**

Diferencial de 30 mA (proteção pessoal)
- → **C1. Iluminação**
- → **C2. Tomadas gerais**
- → **C3. Cozinha / Forno**
- → **C4. Máquina de lavar roupa/loiça**
- → **C5. Acessórios para casa de banho e cozinha** ✓ **(Smart WC)**
  - → **Tomada ligada à terra**

Primeira startup

Instalação de casa de banho

O nosso modelo de sanita inteligente vem com as seguintes peças de instalação.

1.Verifique se existem fugas na torneira e no cano de água. Seque todas as partes do cano e verifique com papel toalha.
2. Verifique se a mangueira entre a válvula de ângulo da parede e a válvula de entrada da sanita está corretamente instalada.
3. Pressione o banco à volta do sensor e verifique se existem estalidos ou ruídos estranhos.
4. Ligue a ficha de alimentação a uma tomada de 220-240 V CA.
5. Confirme se o indicador no painel digital está aceso.
6. Confirme se a válvula de entrada está ligada.
7. Verifique se a mangueira entre a válvula de ângulo da parede e a válvula de entrada da sanita está corretamente instalada.

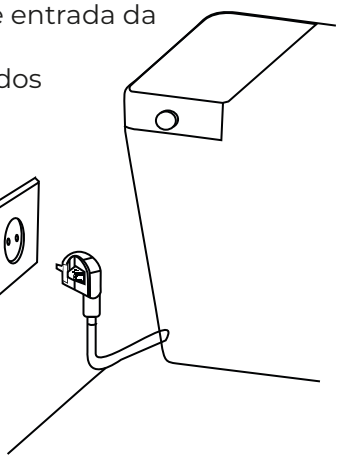

Verifique as funções de limpeza automática, secagem e desodorização e certifique-se de que o sensor está ativado. Ao limpar, tape e bloqueie o bocal de pulverização para evitar salpicos. Pode utilizar o código QR no final destas instruções para verificar cada função incluída nos nossos modelos de sanitas inteligentes.

Utilizar com bateria de emergência (em caso de falha de energia)

Em caso de falha de energia, o sistema de descarga pode funcionar utilizando a bateria externa. Esta bateria destina-se exclusivamente a permitir a descarga da sanita e não alimenta quaisquer outras funções elétricas do aparelho.

• A bateria externa utiliza 10 pilhas AA (1,5 V). Não incluídas.
•Certifique-se de que as pilhas são novas ou estão totalmente carregadas antes de utilizar.
•Insira as pilhas respeitando a polaridade indicada no compartimento.
•A função de descarga estará disponível enquanto as pilhas mantiverem carga suficiente.

Importante:

A bateria não substitui a ligação elétrica normal da sanita.
Utilize-a apenas em caso de emergência ou quando não há acesso a eletricidade.

Manutenção e limpeza

Importante:

Desligue a fonte de alimentação antes de realizar qualquer manutenção.

Métodos de limpeza e manutenção para sanitas inteligentes

• Limpe com um pano macio humedecido em água.
• Se a sujidade não for removida imediatamente, será difícil de limpar; limpe com água ocasionalmente.
• A eletricidade estática atrai o pó, fazendo com que o produto fique preto e sujo. A limpeza com água pode evitar a acumulação de eletricidade estática.
• O corpo cerâmico pode ser removido do assento da sanita para facilitar a limpeza entre o assento e o corpo cerâmico.Limpeza e manutenção do cabeçote de pulverização

Se houver sujidade no bocal:
Limpe-o com uma escova pequena, como uma escova de dentes.
Não estique nem dobre o bocal do pulverizador.
•
Limpe o pó da tomada regularmente.
Para limpar, desligue da tomada e limpe com um pano seco. O isolamento inadequado pode causar incêndio.

Solução de problemas

PT

Problema	Ação	Solução
Problemas de ligação	Verifique se a ficha está solta.	Por favor, verifique o circuito.
	Verifique se existem fugas (a luz indicadora de fugas na tomada não está acesa).	Desligue o cabo de alimentação da tomada e volte a ligá-lo mais tarde. Prima o botão de reinicialização no tampão de proteção contra fugas.
Pulverização sem água	Verifique se o abastecimento de água está fechado.	O abastecimento de água está pendente de restabelecimento.
	Verifique se a válvula angular está fechada.	Abra a válvula angular.
	Verifique se o filtro de entrada está obstruído.	Desligue a curva de entrada.
Poder de limpeza insuficiente	Verifique se a pressão de limpeza está na definição mais baixa.	Consulte o manual de instruções para ajustar a pressão da água.
	Verifique se o filtro de entrada está obstruído..	Limpe ou substitua o filtro.
Temperatura da água insuficiente	Verifique se a temperatura da água é baixa	Ajuste a temperatura da água de acordo com as instruções.
	Se a função de massagem quente e fria estiver ativada	Desative a função de massagem quente e fria de acordo com as instruções.
Fugas de água frequentes	Falha na válvula solenoide	Contrate técnicos de manutenção profissionais.
Avarias no comando à distância	Verifique o nível da bateria do comando à distância	Troque a bateria.
Secagem do assento/ temperatura demasiado baixa/sem aquecimento.	Verifique se a temperatura está configurada corretamente.	Ajuste a temperatura de acordo com as instruções.
	Ative a função de poupança de energia.	Consulte o manual para escolher como desativar a função de poupança de energia.
O assento/tampa cai muito rapidamente.	Falha na função de amortecimento.	Contrate técnicos de manutenção profissionais.
O assento/tampa não abre nem fecha *** Apenas para modelos com inclinação automática.**	Falha na função de amortecimento automático.	1.º Desligue o aparelho da tomada durante um minuto e volte a ligá-lo. 2.º Contacte um técnico profissional.
A pressão da água é insuficiente para a limpeza.	Filtro anti-embaciamento.	Limpe o filtro de acordo com as instruções.
	Tubos curvados.	Verifique se a mangueira de ligação não está dobrada e mantenha-a direita.

Problema	Ação	Solução
A função de limpeza não pode ser utilizada normalmente.	Existe algum outro material rígido a prendê-lo no lugar por baixo do assento?	Remova quaisquer objetos rígidos.
	A área de deteção de corpos está coberta?	Ajuste a área de deteção do corpo na cobertura do assento.
	El suministro de energía se restablece durante el corte de energía	A energia é restabelecida durante uma falha de energia.
	La piel cubre completamente el área de inducción del cuerpo humano del asiento.	O revestimento cobre completamente a área de indução do corpo humano do assento.
A água não escoa completamente mesmo com a pressão da água normal.	O ar está a escapar pela saída de esgoto.	Consulte um técnico profissional.
	O sifão está bloqueado.	Adquira uma draga para tubos de água no mercado de dragagem.
A água não escoa completamente mesmo com a pressão da água normal.	Falha na válvula de descarga.	Solicite manutenção profissional.

PT

Códigos de erro

Problemas com o assento
Aquecedor desligado. Os fios estão desligados ou existe uma obstrução física que impede a receção do sinal.
E2. Falha no sensor de temperatura do banco / Temperatura máxima excedida
E3. Curto-circuito no assento

Problemas com a água
Aquecedor desligado. Os fios estão desligados ou existe uma obstrução física que impede a receção do sinal.
E1. Curto-circuito na entrada de água
E2. Curto-circuito na saída de água
E3. Temperatura máxima excedida à saída de água
E4. Temperatura máxima excedida à entrada de água
E5. Falta de água (verificar a válvula de água)
E6. Nível de água baixo (verifique se o tubo de água está ligado corretamente, verifique a válvula de água)

Em qualquer caso, reinicie o sistema e observe se o problema persiste. Se o problema continuar, contacte o suporte técnico.

Garantia

PT

Recomenda-se que a instalação seja realizada por um instalador autorizado.

Cobertura da Garantia

1. A garantia não cobre danos causados por utilização indevida, tais como impactos, exposição a líquidos ou modificações não autorizadas. Se o produto apresentar defeito de fabrico no prazo de 30 dias após a compra, o cliente poderá optar pela substituição do produto, desde que apresente a fatura e o produto se encontre nas mesmas condições em que foi entregue.

2. Exclusões da Garantia:Remoção do código de barras localizado no assento da sanita.Danos causados por utilização anormal: Impactos, quedas, exposição a líquidos, altas temperaturas ou qualquer outra utilização que não esteja em conformidade com as instruções de instalação fornecidas com o produto.Modificações não autorizadas: Reparações ou modificações efetuadas por pessoas não autorizadas ou com componentes não originais.Danos durante o transporte: Quando se comprove, através de um relatório da transportadora, que o dano ocorreu durante o transporte e não foi causado por uma embalagem inadequada por parte do cliente. Força maior: Incêndios, inundações, terramotos, erupções vulcânicas, deslizamentos de terra, guerras, distúrbios civis ou outros eventos similares fora do controlo razoável de ambas as partes.
3. Produtos com garantia válida.

Cuide do ambiente.

Ao eliminar as embalagens, separe cuidadosamente os artigos de papel, os artigos de plástico e outros materiais, e elimine-os nos contentores apropriados de acordo com o tipo de resíduo.

QR instrucciones
QR instructions

QR vídeo montaje
QR video montage

QR funciones
QR functions

ARTECRISTAL BAÑOS S.L.
Crta. Andalucía Km 35,7, nave 6
45224 Seseña Nuevo, Toledo, España

DECLARACIÓN DE CONFORMIDAD UE

N.º: 66-2

PRODUCTO:
SMART WC

PRODUCTO

Inodoro inteligente, USO DOMÉSTICO, PARA LA HIGIENE PERSONAL (PH) (220-240V – 1200W, Clase II, IPX4)

Referencia	Dimensiones (cm)	EAN	SALIDA
SMARTWCACF5	40 x 46 x 68,5	**8435576521918**	*VERTICAL*
SMARTWCAC919DUAL	42 x 46.5 x 70	**8435576525794**	*DUAL*
SMARTWCAC932H	40 x 45 x 58	**8435576525800**	*VERTICAL*
SMARTWCACKEY	41 x 49.5 x 71	**8435576525787**	*DUAL*
SMARTWCACWALL	40 x 42 x 52	**8435576525770**	*HORIZONTAL*

EMPRESA ARTECRISTAL BAÑO, S.L.

DIRECCIÓN Carretera Andalucía, Km 35,700
45223 Seseña (Toledo) España

El producto es conforme a la siguiente legislación europea:

2014/35/EU y anexos — Directiva del Parlamento Europeo y del Consejo de 26 de febrero de 2014 sobre la armonización de las legislaciones de los Estados miembros en materia de comercialización de material eléctrico destinado a utilizarse con determinados límites de tensión.

2014/30/EU y anexos — Directiva del Parlamento Europeo y del Consejo de 26 de febrero de 2014 sobre la armonización de las legislaciones de los Estados miembros en materia de compatibilidad electromagnética.

2014/53/UE — Directiva 2014/53/UE del Parlamento Europeo y del Consejo de 16 de abril de 2014 sobre la armonización de las legislaciones de los Estados miembros relativas a la comercialización de equipos radioeléctricos (RED)

2015/863/EU y anexos — Directiva Delegada (UE) 2015/863 de la Comisión de 31 de marzo de 2015 por la que se modifica el anexo II de la Directiva 2011/65/UE del Parlamento Europeo y del Consejo en cuanto a la lista de sustancias restringidas

Declara bajo su responsabilidad la conformidad del producto previamente indicado:

Seseña (Toledo), a 30 de noviembre de 2025

ARTECRISTAL BAÑO, S.L.
C.I.F. B-85[illegible]
Ctra. Andalucía, 6
Tel. 918 01[illegible]76
Móvil: [illegible]
45223 SESEÑA (Toledo)

CE25

Julián Adalid Ortigosa (Director Comercial)

DECLARACIÓN DE CONFORMIDAD UE

N.º: 66-2

PRODUCTO:
SMART WC

ANEXO

La conformidad del (de los) producto(s) designado(s) con las disposiciones de las Directivas europeas viene dada por el cumplimiento de las siguientes normas europeas u otras especificaciones. Si no se indica lo contrario, la edición/enmienda según lo referenciado abajo se aplica.

EN 60335-2-84:2021 + A11:2021 + A12:2023, utilizada conjuntamente con
EN 60335-1:2012 + A11:2014 + A13:2017 + A1:2019 + A14:2019 + A2:2019 + A15:2021 + A16:2023
EN 62233:2008

EN IEC 55014-1:2021
EN IEC 55014-2:2021
EN IEC 61000-3-2:2019 + A1:2021 + A2:2024
EN 61000-3-3:2013 + A1:2019 + A2:2021

(mando RF 433,92 MHz)
EN 301 489-1 V2.2.3
EN 301 489-3 V2.3.2
EN 300 220-1 V3.1.1
EN 300 220-2 V3.2.1
EN 62479:2010

EN IEC 63000:2018

DOCUMENTACIÓN TÉCNICA Y ENSAYOS

Laboratorio	Informe de ensayo
Guangzhou Customs District Technology Center	825006658
	825006646
Waltek Testing Group (Foshan) Co., Ltd.	WTF25F09234547A1C
	WTF25F09234496X1W

Estos han sido realizados por un laboratorio independiente, a disposición de las autoridades competentes que lo requieran