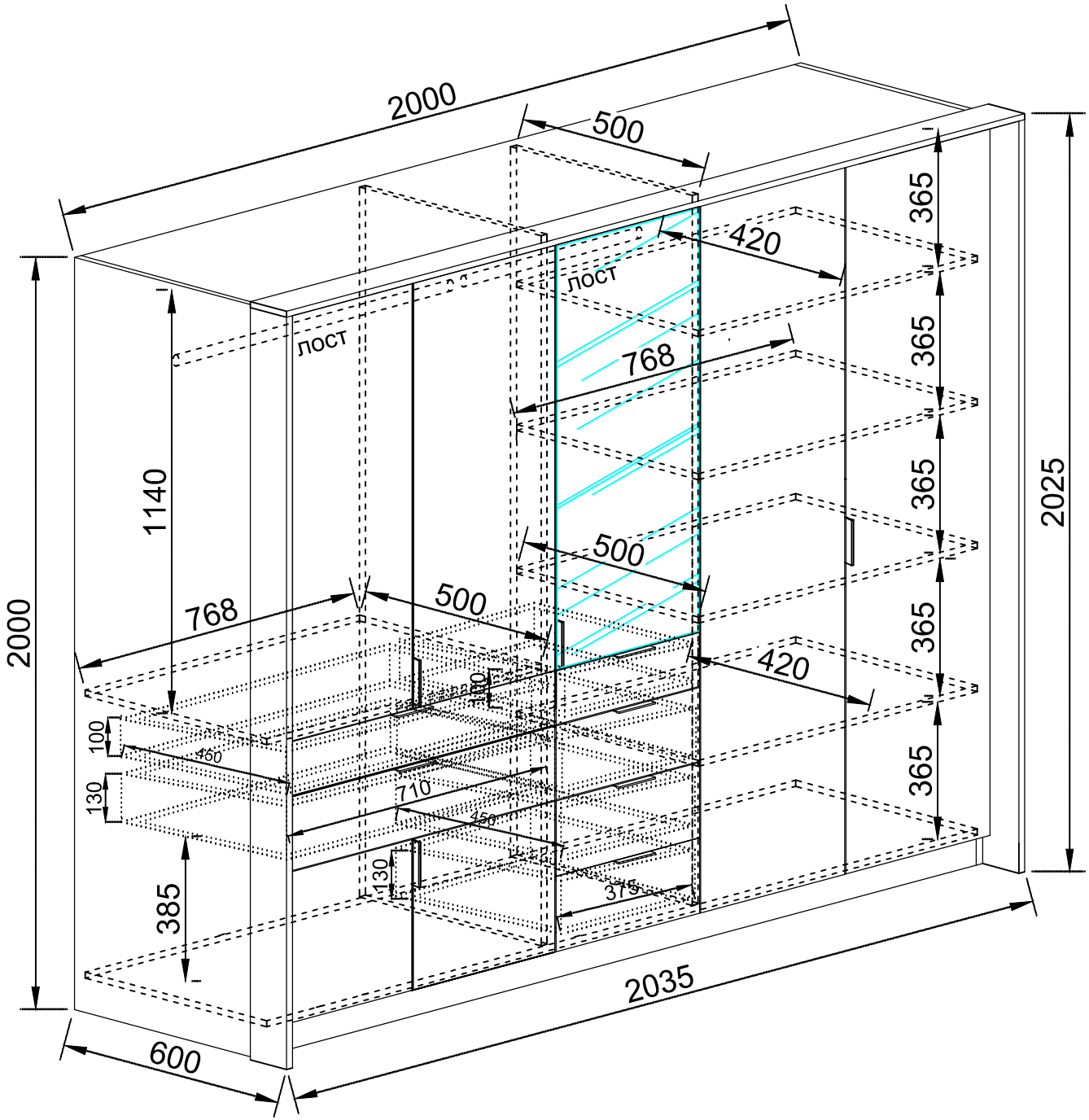
2000
500
420
365
365
365
365
365
2025
ЛОСТ
ЛОСТ
768
1140
500
2000
768
500
420
100
100
460
130
710
450
130
375
385
2035
600