HTW
QUALITY COMFORT EVERYWHERE

ES MANUAL DE USUARIO E INSTALACIÓN

EN OWNER'S AND INSTALLATION MANUAL

FR MANUEL DE L'UTILISATEUR ET D'INSTALLATION

PT MANUAL DO UTILIZADOR E INSTALAÇÃO

IT MANUALE D'USO E INSTALLAZIONE

Suelo Fancoil | Floor Fancoil | Sol Fancoil
Chão Fancoil | Pavimento Fancoil

SLIM

HTW-FSS-24DA | HTW-FSS-30DA | HTW-FSS-35DA

Por favor lea atentamente este manual antes de usar este producto.
Please, read carefully this manual before using the product.
Avant d'utiliser l'équipement, lisez attentivement les instructions.
Por favor leia atentamente este manual antes de usar o equipamento.
Per favore leggere attentamente questo manuale prima di utilizzare questo prodotto.

Gracias | Thank you | Merci | Obrigado | Grazie

HTW
QUALITY COMFORT EVERYWHERE

ESPAÑOL

MANUAL DE USUARIO E INSTALACIÓN

Suelo Fancoil

SLIM

HTW-FSS-24DA | HTW-FSS-30DA | HTW-FSS-35DA

TABLA DE CONTENIDOS

01 **MANDO A DISTANCIA** 04
02 **PRECAUCIONES** 11
03 **USUARIO** 15
2.1 Descripción de la máquina 15
2.2 Funcionamiento 15
2.3 Controlador 19
2.4 Limpieza de la unidad 19
2.5 Advertencias y sugerencias 20
04 **INSTALACIÓN Y MANTENIMIENTO** 21
3.1 Transporte y manipulación 21
3.2 Dirección de las tuberías de entrada y salida de ag ua 22
3.3 Espacio libre y colocación 23
3.4 Instalación 24

*** Este manual es propiedad de GIAgroup.**
Queda terminantemente prohibida su copia o reproducción sin autorización previa.

1. MANDO A DISTANCIA

FORMA Y BOTONES

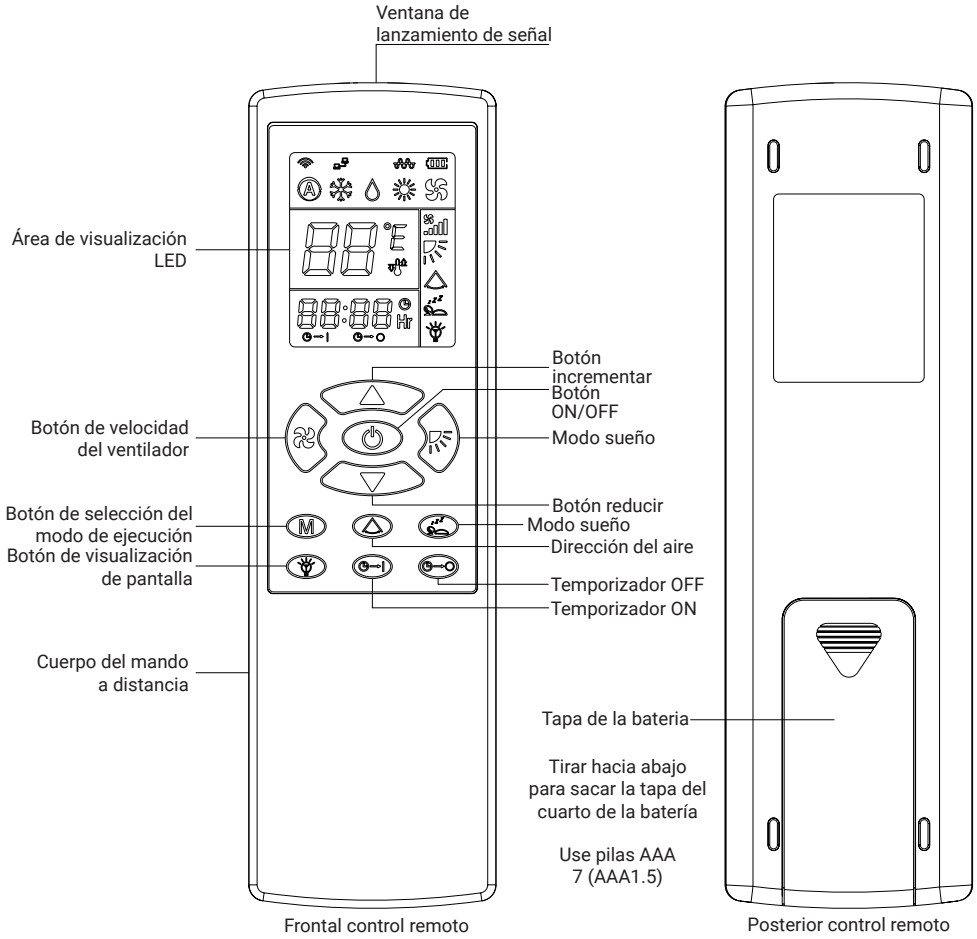

COMBINACIÓN DE BOTONES

Conversión de unidad de temperatura ℃/℉)

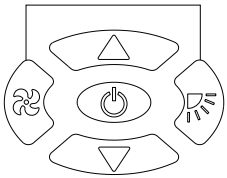

Nota: Al pulsar la combinación de ambos botones, el controlador pasará al modo correspondiente.

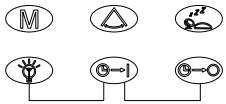

ON/OFF de calentador eléctrico

Ajuste de la hora

WARNING

En un radio de 6 metros, el mando a distancia puede emitir señales con eficacia; cuando el aire acondicionado recibe la señal, se oye un clic de "D".

Si no se puede enviar la señal o la pantalla se vuelve más clara, deberá cambiar las pilas. Se deben cambiar dos pilas al mismo tiempo, y las dos deben ser del mismo tipo.

Si el mando a distancia se cae al suelo, se tira al suelo o se deja caer al agua, es posible que no envíe señales.

Asegúrese de que la ventana de emisión de señales del mando a distancia está orientada hacia el receptor de señales del aparato de aire acondicionado, para que pueda realizar diversas operaciones. No utilice pilas recargables.

1. MANDO A DISTANCIA

DISPLAY DE PANTALLA LED

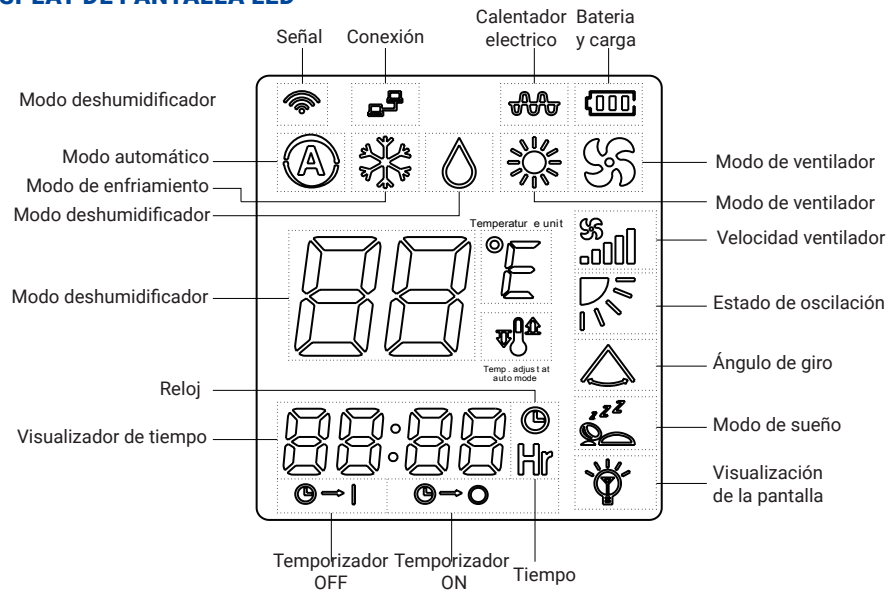

1- Señal-Cada vez que el mando a distancia envía una señal al aire acondicionado, esta señal parpadea una vez.
2- Control de red: Cuando el sistema se conectó a un nuevo trabajo, se mostrará.*(sólo apto para el controlador net workremote)*
3-Calentadoreléctrico:Cuandoelcontroladorseseleccionóparainiciarel calentador eléctrico en modo calefacción.
(La señal del controlador sólo para abrir un acondicionador para permitir que el calentador eléctrico para iniciar, pero el calentador eléctrico puede iniciar sólo cuando todos los acondicionadores se confirmaron)
4- Carga de la batería: Para mostrar la carga de la batería del mando a distancia, se ha dividido en 3 clases en función de la carga de la batería.
5- Modo automático: Mostrará cuándo se ha seleccionado el modo automático.
6- Modo refrigeración: Mostrará cuándo se ha seleccionado el modo refrigeración.
7- Modo de deshumidificación: Mostrará cuándo se ha selecciona do el modo de deshumidificación.
8- Modo calefacción: Mostrará cuándo se seleccionó el modo de calefacción.

9- Modo ventilador: Mostrará cuándo se seleccionó el modo de ventilador.
10- Velocidad del ventilador: Para mostrar la velocidad del ventilador seleccionada.
11- Estado de oscilación: Mostrará cuando se seleccionó la operación para oscilar el ángulo.
12- Ángulo de giro: Se mostrará cuando la tecla *"Botón de selección de la dirección del viento"* para iniciar o detener la oscilación.
13- Modo reposo: Mostrará cuándo se seleccionó el modo de suspensión.
14- Visualizador de pantalla: Se mostrará cuando se pulse el "botón de visualización de pantalla".
15- Visualizador de temperatura: Para mostrar la temperatura de ajuste.
16- Unidad de temperatura: Para mostrar la unidad de temperatura en °C/°F.
17- Ajuste temp. en modo auto: para mostrar el ajuste por minutos del ajuste de temperatura cuando está en modo auto.
18- Visualizador de la hora: para mostrar la hora del temporizador y la hora del reloj.
19- Reloj: mostrará cuándo se ha seleccionado la función de reloj o temporizador.
20- Tiempo: muestra la unidad de tiempo. *(Hour)*
21- Temporizador activado: parpadeará cuando se haya seleccionado la función de temporizador activado.
22- Temporizador apagado: parpadeará cuando se seleccione la función de temporizador apagado.

INTRODUCCIÓN BOTONES

La unidad de ventiloconvector para el tratamiento del aire en interiores está disponible en versiones con carcasa y para empotrar.
Para las versiones con carcasa, la pata de apoyo y el termostato son opcionales. La unidad puede instalarse en posición horizontal o vertical.

La unidad de ventiloconvector para el tratamiento del aire en interiores está disponible en versiones con carcasa y para empotrar.
Para las versiones con carcasa, la pata de apoyo y el termostato son opcionales. La unidad puede instalarse en posición horizontal o vertical.

1. MANDO A DISTANCIA

La unidad de ventiloconvector para el tratamiento del aire en interiores está disponible en versiones con carcasa y para empotrar.
Para las versiones con carcasa, la pata de apoyo y el termostato son opcionales. La unidad puede instalarse en posición horizontal o vertical.

Botón Swing: Pulse el botón para ajustar el estado de oscilación entre, puede seleccionarse en cualquier modo a menos que el controlador esté apagado o en espera.

Velocidad del ventilador: Pulse el botón para ajustar la velocidad del ventilador entre Auto/Bajo/Medio/Alto. ((flash)) puede seleccionarse en cualquier modo a menos que el controlador esté apagado o en espera o en espera

Botón de selección del modo de funcionamiento: Pulse el botón para seleccionar el modo de funcionamiento entre Auto/Cooling/Heating/Dehumidification/Modo ventilador( ) Se puede seleccionar en cualquier modo a menos que el controlador esté apagado o en modo de espera.

Botón de selección de la dirección del viento: Pulse el botón para iniciar o detener el balanceo;
La guía de aire se detendrá en la posición al pulsar el botón para detener la oscilación, y el visualizador mostrará ,si pulsa de nuevo este botón, el visualizador mostrará y la oscilación comenzará de nuevo; Es inútil realizar ajustes pulsando este botón cuando el controlador está apagado o en modo de espera.

Modo Sleep: Pulse el botón para iniciar o detener el modo de suspensión, después de que el modo de suspensión se ha seleccionado, la pantalla mostrará ,y el ventilador cambiará a velocidad automática, el proceso de funcionamiento de la unidad se regirá por el control de la unidad;
Es inútil realizar ajustes pulsando este botón cuando el controlador está apagado o en modo de espera;

Botón de visualización de pantalla: Sólo apto para las unidades que tienen LED / digital displayer y tienen esta función para cortar ofrecen la visualización de displayer; Pulse el botón para abrir/cerrar la pantalla;
Es inútil realizar ajustes pulsando este botón cuando el controlador está apagado o en modo de espera;

Temporizador: Cuando la unidad está en modo de espera, pulse este botón para activar el temporizador;
Presionando, el "time displayer" 88:88 y "Timer on" parpadearán al mismo tiempo, luego pulse la tecla y para ajustar la hora de activación del temporizador; cuando el botón "time displayer" 88:88 deja de parpadear, y " Timer on" parpadea cada 0,5 segundos, significa que el temporizador se ha activado correctamente; A continuación, se pueden configurar los demás requisitos de funcionamiento (como el modo de funcionamiento, la temperatura de ajuste, el modo de suspensión, etc.) y la unidad empezará a funcionar según el estado configurado una vez transcurrido el tiempo de activación del temporizador; Pulse de nuevo el botón Timer on para cancelar el ajuste del temporizador.
Es inútil realizar el ajuste cuando la unidad está en funcionamiento, a menos que la unidad se haya configurado con la función de apagado del temporizador;

Botón de apagado del temporizador: cuando la unidad esté funcionando, presione este botón para acceder a la configuración del temporizador de apagado; Después de presionar, el "visor de tiempo" 88:88 y "Temporizador apagado" parpadearán al mismo tiempo, luego presione el botón y para configurar el tiempo de apagado del temporizador; Cuando "time displayer" 88:88 deje de parpadear, y " Timer off" siga parpadeando cada 0,5s, significa que la configuración del temporizador fue exitosa.
La unidad dejará de funcionar después de que llegue el tiempo de apagado del temporizador;
Vuelva a pulsar el botón Temporizador apagado para cancelar la configuración de Temporizador apagado.
No sirve de nada hacer la configuración cuando la unidad está apagada o en espera, a menos que la unidad se haya configurado con la función de temporizador encendido;

1. MANDO A DISTANCIA

Combinación de encendido/apagado del temporizador: está bien apagar el temporizador después de encenderlo o encenderlo después de apagarlo.

Temporizador apagado; El proceso de configuración es el mismo para cada proceso de Temporizador activado o Temporizador desactivado.

Observación: La precisión del temporizador del control remoto es de 1 minuto, aunque podría ser diferente para la precisión del temporizador de la unidad;

La acción real del temporizador seguirá el proceso de control de la unidad.

Y la acción del temporizador ON/OFF se basará en la hora (reloj) del control remoto;

Botón de combinación de ajuste de tiempo: presione y al mismo tiempo, el controlador puede entrar en el ajuste de tiempo;

Use y para configurar el reloj por Hora y Minuto;

Botón de ENCENDIDO/APAGADO del calentador eléctrico: Presione y al mismo tiempo, el controlador admite o detiene el funcionamiento del calentador eléctrico, cuando el controlador admita el funcionamiento, la pantalla mostrará una señal;

Después de presionar este botón nuevamente, el signo desaparecerá;

(El funcionamiento del calentador electrónico también debe cumplir con el proceso de control de la unidad;

Botón de conversión de unidades de temperatura: Presione y al mismo tiempo, el controlador convertirá la unidad de temperatura entre °C/°F;

El rango de °C es de 16 °C a °C, y el rango de °F es de 60 °F a 87 °F;

No servirá de nada hacer la operación cuando el controlador esté apagado o en espera;

Asegúrese de cumplir las leyes y normativas locales, nacionales e internacionales.

Lea atentamente las "PRECAUCIONES" antes de la instalación.

Las siguientes precauciones incluyen elementos de seguridad importantes. Obsérvelas y no las olvide nunca.
Guarde este manual en un lugar práctico para futuras consultas.

Antes de salir de la fábrica, la unidad Fan Coil ha pasado la prueba de resistencia a la sobrepresión, el ajuste de equilibrio estático y dinámico, la prueba de ruido, la prueba de volumen de aire *(frío)*, la prueba de propiedades eléctricas y la detección de calidad del contorno. Detección.

Las precauciones de seguridad aquí enumeradas se dividen en dos categorías. En ambos casos, se incluye información de seguridad importante que debe leerse atentamente.

WARNING El incumplimiento de una advertencia puede provocar la muerte.

CAUTION El incumplimiento de una precaución puede provocar lesiones o daños en el equipo.

Una vez finalizada la instalación, asegúrese de que la unidad funciona correctamente durante la puesta en marcha. Instruya al cliente sobre el funcionamiento y el mantenimiento de la unidad.

2.1.2 **CARACTERÍSTICAS DE CONSTRUCCIÓN**

Asegúrese de que sólo personal de servicio formado y cualificado instale, repare o realice el mantenimiento del equipo.

WARNING

La instalación, reparación y mantenimiento incorrectos pueden provocar descargas eléctricas, cortocircuitos, fugas, incendios u otros daños en el equipo.

Realice la instalación siguiendo estrictamente estas instrucciones.

Si la instalación es defectuosa, provocará fugas de agua, descargas eléctricas e incendios.

Utilice las piezas de accesorios adjuntas y las piezas especificadas para la instalación.

De lo contrario, podría provocar la caída del aparato, fugas de agua, descargas eléctricas e incendios.

El aparato no debe instalarse en la lavandería.

Antes de acceder a los terminales, deben desconectarse todos los circuitos de alimentación.

El aparato debe colocarse de forma que el enchufe sea accesible.
En la envolvente del aparato deberá indicarse, mediante palabras o símbolos, el sentido de circulación del fluido.

Para el trabajo eléctrico, siga la norma nacional local de cableado, la regulación y estas instrucciones de instalación. Debe utilizarse un circuito independiente y una sola toma de corriente.

Si la capacidad del circuito eléctrico no es suficiente o hay algún defecto en la instalación eléctrica, se producirá un incendio por descarga eléctrica.

Utilice el cable especificado y conéctelo firmemente y sujete el cable para que no actúe ninguna fuerza externa sobre el terminal.

Si la conexión o la fijación no son perfectas, se producirá un calentamiento o un incendio en la conexión.

El tendido del cableado debe disponerse adecuadamente para que la tapa de la placa de control quede bien fijada.

Si la cubierta de la placa de control no se fija perfectamente, provocará un calentamiento en el punto de conexión de la terminal, un incendio o una descarga eléctrica.

El enrutamiento del cableado debe organizarse correctamente para que la cubierta del tablero de control quede bien fijada.

Si la cubierta de la placa de control no se fija perfectamente, provocará un calentamiento en el punto de conexión de la terminal, un incendio o una descarga eléctrica.

Si el cable de alimentación está dañado, debe ser reemplazado por el fabricante o su agente de servicio o una persona calificada similar para evitar un peligro.

Se debe conectar un interruptor de desconexión de todos los polos que tenga una separación de contactos de al menos 3 mm en todos los polos en un cableado fijo.

No modifique la longitud del cable de alimentación ni el uso del cable de extensión, y no comparta el tomacorriente único con otros aparatos eléctricos.

De lo contrario, provocará un incendio o una descarga eléctrica.

Después de completar el trabajo de instalación, verifique que no haya fugas de agua.

El agua fría en la unidad no puede ser inferior a 3°C, el agua caliente no puede ser superior a 70°C.

El agua en la unidad debe limpiar, la calidad del aire debe cumplir con el estándar de PH = 6.5~7.5

Conecte a tierra la unidad Fan Coil.

No conecte el cable a tierra a tuberías de gas o agua, a un pararrayos ni a un cable a tierra telefónico. Una conexión a tierra incompleta puede provocar descargas eléctricas.

Asegúrese de instalar un disyuntor de fuga a tierra.

Si no se instala un disyuntor de fuga a tierra, se pueden producir descargas eléctricas.

No se le permite conectar la unidad Fan Coil con la fuente de alimentación hasta que el cableado y las tuberías de la unidad Fan Coil estén terminados.

Mientras sigue las instrucciones de este manual de instalación, instale la tubería de drenaje para garantizar un drenaje adecuado y aísle la tubería para evitar la condensación.

Una tubería de drenaje inadecuada puede provocar fugas de agua y daños a la propiedad.

Instale las unidades Fan Coil, el cableado de alimentación y los cables de conexión a una distancia mínima de 1 metro de televisores y radios para evitar interferencias en la imagen o ruido.

Dependiendo de las ondas de radio, una distancia de 1 metro puede no ser suficiente para eliminar el ruido.

CAUTION

Este electrodoméstico no está diseñado para que lo usen personas *(incluidos los niños)* **con capacidades físicas, sensoriales o mentales reducidas, o falta de experiencia y conocimiento, a menos que una persona responsable de su seguridad les haya supervisado o instruido sobre el uso del electrodoméstico.**

DESECHO: No deseche este producto como residuo municipal sin clasificar. Es necesaria la recogida de dichos residuos por separado para un tratamiento especial.

No instale la unidad Fan Coil en las siguientes ubicaciones:

- Hay vaselina existente.
- Hay aire salado alrededor (cerca de la costa).
- Hay gas cáuslico (el sulfuro, por ejemplo) en el aire (cerca de una fuente termal).
- El Volt vibra violentamente (en las fábricas).
- En autobuses o armarios.
- En la cocina donde está lleno de gas de petróleo.
- Hay una fuerte onda electromagnética existente.
- Hay materiales inflamables o gas.
- Hay evaporación de líquido ácido o alcalino.
- Otras condiciones especiales.

DESCRIPCIÓN DE LA MÁQUINA

La unidad fan-coil para el tratamiento del aire en ambientes interiores, disponible en versiones con carcasa, versiones para empotrar.
Para el estilo de carcasa, la pata de pie y el termostato son opcionales.

La unidad se puede instalar en Horizontal o Vertical.

CONDICIONES DE USO ESTÁNDAR

El ventiloconvector está destinado al tratamiento del aire *(climatización de verano e invierno)* en el interior de edificios destinados a usos domésticos o similares. El equipo no está diseñado para su instalación en locales destinados a lavandería.

CAUTION

PELIGRO: Las máquinas están diseñadas para su instalación en interiores para su uso en entornos domésticos o similares.

PELIGRO: No introduzca objetos a través de las rejillas de entrada de aire o de impulsión.

IMPORTANTE! La unidad funcionará correctamente solo si se siguen escrupulosamente las instrucciones de uso, si se respetan los espacios libres especificados durante la instalación y si se cumplen estrictamente las restricciones de funcionamiento indicadas en este manual.

IMPORTANTE! Si no se mantienen las distancias de espacio libre en la instalación, podría causar dificultades de mantenimiento y reducción del rendimiento.

CARACTERÍSTICAS DE CONSTRUCCIÓN

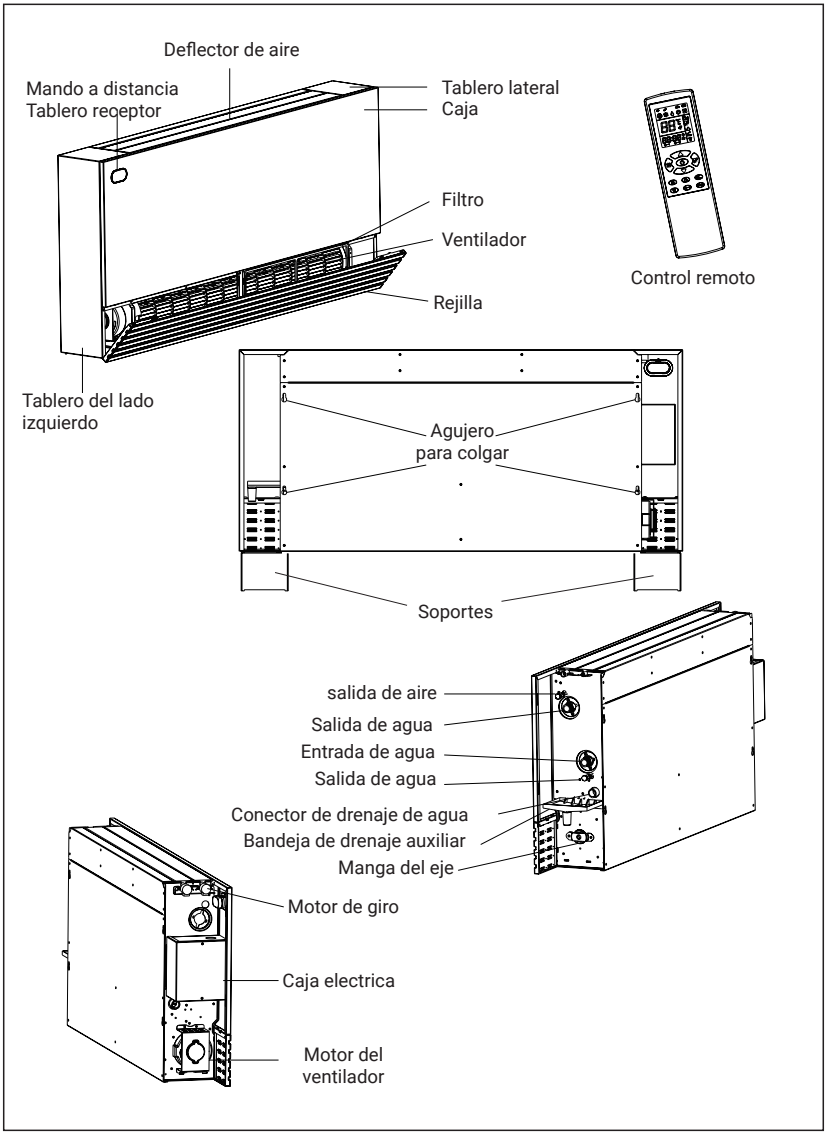

RESTRICCIONES DE USO

CAUTION

IMPORTANTE

La máquina ha sido diseñada y construida única y exclusivamente para funcionar como terminal de techo (suelo), alimentado a través de conductos o paneles, quedando expresamente prohibido cualquier otro uso. También se recomienda la instalación de la máquina en un entorno explosivo

RANGO DE OPERACIÓN

Utilice el sistema a la siguiente temperatura para un funcionamiento seguro y eficaz.

Temperatura / Mode	Temperatura ambiente	Temperatura de entrada del agua
Enfriamiento	17C° ~ 32C°	3C° ~ 20C°
Calefacción	5C° ~ 30C°	30C° ~ 85C°

NOTA

- Si la unidad fancoil se usa fuera de las condiciones anteriores, puede causar que la unidad funcione de manera anormal.
- Es normal que la superficie de la unidad fancoil condense agua cuando la humedad relativa en la habitación sea mayor, cierre la puerta y la ventana..
- El rendimiento óptimo se logrará dentro de este rango de temperatura de funcionamiento.
- Presión de funcionamiento del sistema de agua: Max: 1.6MPa, Min:0.15MPa.

INFORMACIÓN SOBRE OTROS RIESGOS Y PELIGROS INEVITABLES

WARNING

IMPORTANTE
Preste la máxima atención a los signos y símbolos que se encuentran en el aparato.

Si persisten riesgos a pesar de las disposiciones adoptadas, o si existen riesgos potenciales u ocultos, se indican mediante etiquetas adhesivas adheridas a la máquina.

CAUTION

IMPORTANTE
Utilice únicamente repuestos y accesorios originales. La empresa no se responsabiliza de los daños causados por manipulaciones o trabajos realizados por personal no autorizado ni por el mal funcionamiento causado por el uso de repuestos o accesorios no originales.

IMPORTANTE
En el caso de un suministro de agua con un contenido particularmente alto de sales de agua dura, se recomienda instalar un descalcificador wayer.

OPERACIÓN
APAGADO PROLONGADO

CAUTION

Si la unidad no se utiliza durante el período de invierno, el agua contenida en el sistema se puede congelar, lo que podría provocar la rotura del serpentín y la fuga de agua.

Si la máquina va a estar fuera de uso durante largos períodos de tiempo, es necesario desconectar la unidad de la red eléctrica abriendo el interruptor general (que debe ser colocado por el instalador).

Si la unidad no se utiliza durante el período de invierno, el agua contenida debe tomarse a tiempo. Alternativamente, se debe mezclar una cantidad adecuada de anticongelante con el agua.

ARRANQUE DESPUÉS DE UN APAGADO PROLONGADO

- Antes de volver a poner en marcha la unidad.
- Limpie o cambie los filtros de aire.
- Limpiar el intercambiador de calor.
- Limpie el tubo de drenaje de la bandeja colectora de condensación o asegúrese de que esté limpio.
- Purgue el aire del sistema de agua.
- Es aconsejable hacer funcionar la unidad a máxima velocidad durante varias horas.

LAS SIGUIENTES OPERACIONES PUEDEN LLEVARSE A CABO UTILIZANDO LOS PANELES DE CONTROL:

- Iniciar / detener la unidad.
- Seleccione entre las tres velocidades del ventilador.
- Ajuste del termostato y mantenimiento de la deseada
- temperatura ambiente.
- Cambio entre modos de funcionamiento: refrigeración y calefacción.
- Control de ventilación constante.
- Las instrucciones de uso específicas se suministran con el
- los propios controladores.

CONTROLADOR

La unidad fancoil necesita usar un termostato para controlar la velocidad del ventilador, el ajuste de temperatura, etc.
El termostato siempre es seleccionado por el usuario o el contratista, mientras que el termostato también es opcional para ser preinstalado dentro de la FCU.
Por favor, consulte el manual del termostato seleccionado para obtener el introducción del uso.

LIMPIEZA DE LA UNIDAD

PELIGRO

Desconecte siempre la alimentación eléctrica antes de comenzar las operaciones de limpieza o mantenimiento.
No derrame agua sobre la unidad.
Para la limpieza, utilice un paño suave humedecido con agua y alcohol.
No utilice agua caliente, disolventes o abrasivos, ni sustancias corrosivas. Prohibido.

LIMPIEZA DEL FILTRO DE AIRE

Para garantizar una entrada de aire correcta, el filtro de aire debe limpiarse al menos una vez al mes, o con mayor frecuencia si la unidad se utiliza en entornos muy polvorientos. El filtro siempre debe retirarse de la unidad para su limpieza.

- **El filtro está alojado en la parte inferior de la unidad.**
- **Para quitar el filtro proceda como se indica a continuación.**

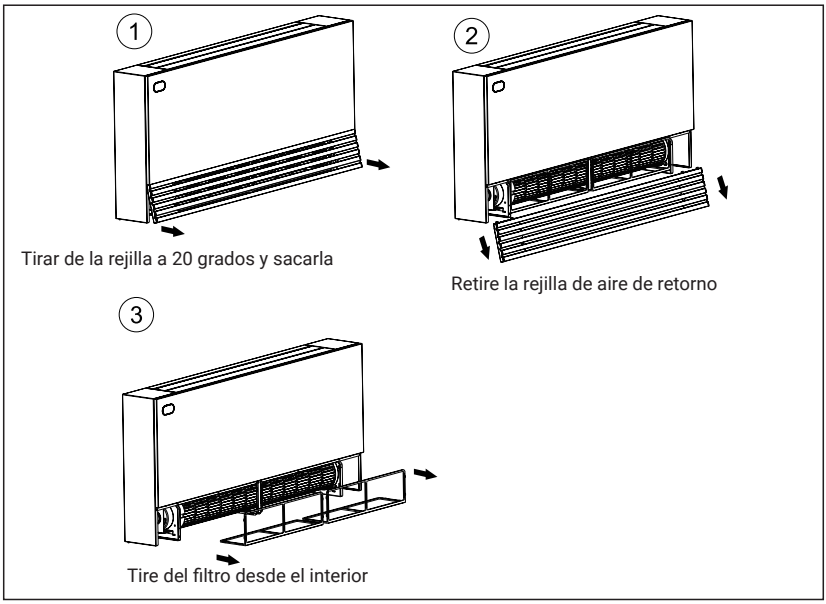

El filtro de aire debe limpiarse soplándolo con aire comprimido o lavándolo con agua. Antes de volver a colocar el filtro, asegúrese de que esté limpio y completamente seco. Si el filtro está dañado, debe reemplazarse con un filtro original correspondiente. .

ADVERTENCIAS Y SUGERENCIAS

Ponga en marcha la bomba de agua para hacer circular el agua de la tubería; Afloje el tornillo de purga de aire, excluya el aire del interior del serpentín hasta que salga agua por la válvula de purga de aire. (Si hay aire dentro del serpentín, podemos escuchar el sonido "ZiZi" desde el respiradero). Después de eliminar el aire, vuelva a apretar la válvula de ventilación.

TRANSPORTE Y MANIPULACIÓN

EMBALAJE Y COMPONENTES

PELIGRO
NO ABRA NI MANIPULE EL EMBALAJE ANTES DE LA INSTALACIÓN

Las unidades solo deben ser movidas y levantadas por personal profesional capacitado en estas operaciones.
Compruebe a la llegada que la unidad no haya sufrido daños durante el transporte y que esté completa con todas sus piezas.

Para retirar el embalaje, siga estas instrucciones:

- Compruebe si hay daños visibles
- Abra el embalaje.
- Compruebe que en su interior se encuentra el paquete que contiene el manual de uso y mantenimiento.
- Elimine el material de embalaje de acuerdo con la legislación vigente, en el lugar de recepción o reciclaje adecuado.

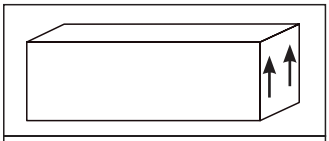

Mantenga la caja apilada y respete por dirección de apilamiento.

PRESERVANDO EL MEDIO AMBIENTE!

Deseche los materiales de embalaje de acuerdo con la legislación nacional o local vigente en su país.

MANEJO

PELIGRO
El movimiento de la unidad debe realizarse con cuidado para evitar dañar la estructura externa y los componentes mecánicos y eléctricos internos.
Asegúrese también de que no haya obstáculos o personas a lo largo de la ruta, para evitar el peligro de colisiones o aplastamientos y para evitar que el dispositivo de elevación o manipulación vuelque.
Todas las operaciones que se enumeran a continuación deben realizarse de acuerdo con las normas de seguridad y salud vigentes,

tanto en cuanto al equipo utilizado y en cuanto al procedimiento seguido. Antes de iniciar las operaciones de traslado,
Verifique que el aparato de elevación tenga la capacidad requerida para la unidad en cuestión.

Las unidades se pueden mover o levantar a mano o por medio de un carro adecuado. Si el peso de la unidad es superior a 30 kg, es necesario mover las unidades en movimiento al mismo tiempo, se recomienda colocar las máquinas en un contenedor. y levántelos por medio de una grúa o algo similar.

CONDICIONES DE ALMACENAJE

Las unidades en su embalaje pueden apilarse en no más de cuatro capas y deben mantenerse bajo techo.

DIRECCIÓN DE LA TUBERÍA DE ENTRADA/SALIDA DE AGUA

Las unidades en su embalaje pueden apilarse en no más de cuatro capas y deben mantenerse bajo techo.

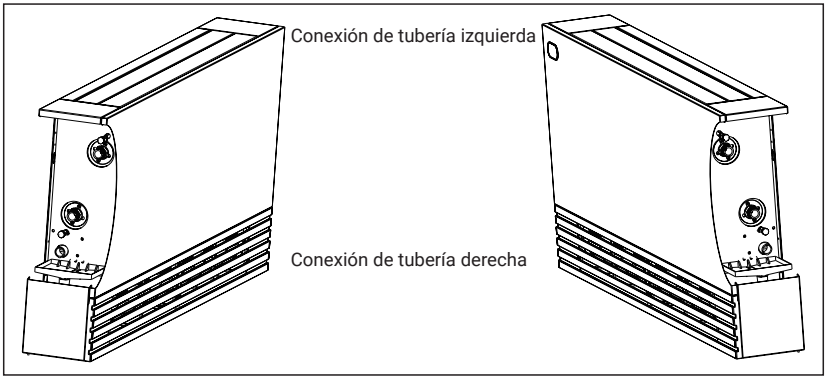

El equipo se suministra de serie con conexiones a la batería de la izquierda. Es difícil cambiar la dirección de la bobina después de que la FCU salió de fábrica, asegúrese de que la dirección de entrada/salida de agua sea correcta antes de comprar la unidad fancoil.

ESPACIO LIBRE Y COLOCACIÓN

CAUTION

PELIGRO

La colocación o instalación incorrecta de la unidad puede amplificar los niveles de ruido y las vibraciones generadas durante el funcionamiento.

Las unidades solo se pueden montar verticalmente, se pueden instalar de pie o montadas en la pared. Asegúrese de que haya suficiente espacio para instalar la FCU.

AUTOPORTANTE MONTADO

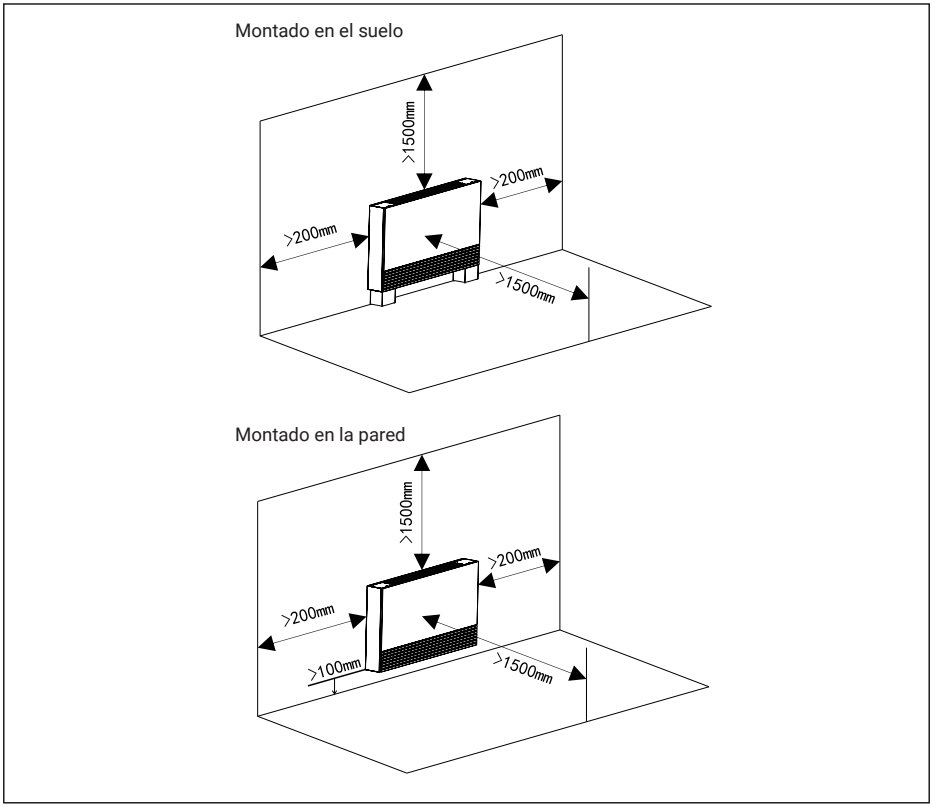

INSTALACIÓN

CAUTION

PELIGRO

La instalación solo debe ser realizada por técnicos calificados, capacitados para trabajar con el sistema de unidad fancoil. Una instalación incorrecta podría provocar el mal funcionamiento de la unidad y el consiguiente deterioro del rendimiento.

PELIGRO

Una instalación incorrecta podría provocar el mal funcionamiento de la unidad y el consiguiente deterioro del rendimiento.

QUITAR EL TABLERO LATERAL

Para FCU estándar, el conector de entrada/salida de agua se ubica a la derecha de la unidad y la caja eléctrica se ubica a la izquierda de la unidad.

Retire la placa lateral para hacer las tuberías de agua y el cableado eléctrico.

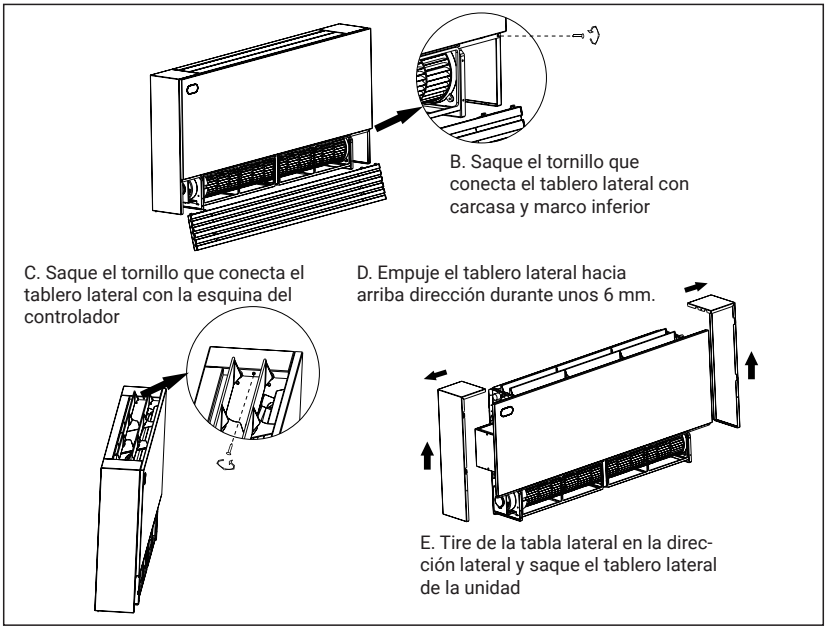

FIJAR LA UNIDAD A LA PARED O AL SUELO

SELECCIONA LA FUNDACIÓN SUSPENSIÓN

- **La base de suspensión debe ser firme y confiable, y puede soportar el marco de madera y la estructura de hormigón armado que pesan más de 200 kg.**
- **Es necesario seleccionar la estructura capaz de resistir ciertas vibraciones y mantener la firmeza y la capacidad de soporte durante mucho tiempo como base de suspensión.**
- **Antes de la construcción, consulte al contratista de construcción y al contratista de decoración de interiores y obtenga su reconocimiento.**

FIJAR LA UNIDAD AL PISO

- Seleccione el lugar donde pueda soportar el peso de 200 kg y beneficie la distribución del aire de la habitación;
- La superficie de apoyo debe ser horizontal, para garantizar que la unidad no se incline;
- Use material adecuado (almohadilla) para apoyar la superficie hasta que se mantenga horizontal;
- Coloque la unidad que quitó la placa lateral sobre la superficie de soporte, use una regla horizontal para verificar el horizonte y ajuste la altura de la almohadilla para mantener el nivel de la unidad.
- Para tener una fijación sólida, sugerimos agregar el perno de fijación para conectar la FCU y la pared, que se refieren al artículo. *(Fixed the unit to wall)*

Coloque la unidad horizontalmente e instale los pies de acuerdo con el siguiente método:

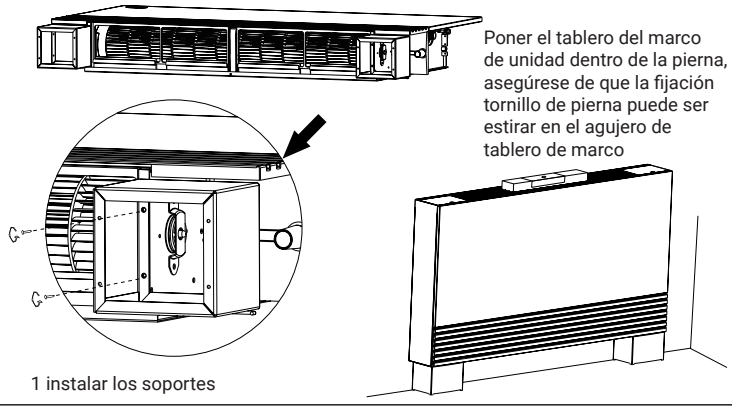

1 instalar los soportes

FIJAR LA UNIDAD A LA PARED

Marque los puntos de fijación en la pared, ya sea marcando a través de las perforaciones en la propia unidad, o tomando como referencia las medidas dadas en "DIMENSIONES".
Use un tornillo de expansión como poste de soporte, cuelgue la unidad y luego apriete la tuerca, asegúrese de que la unidad no se afloje.

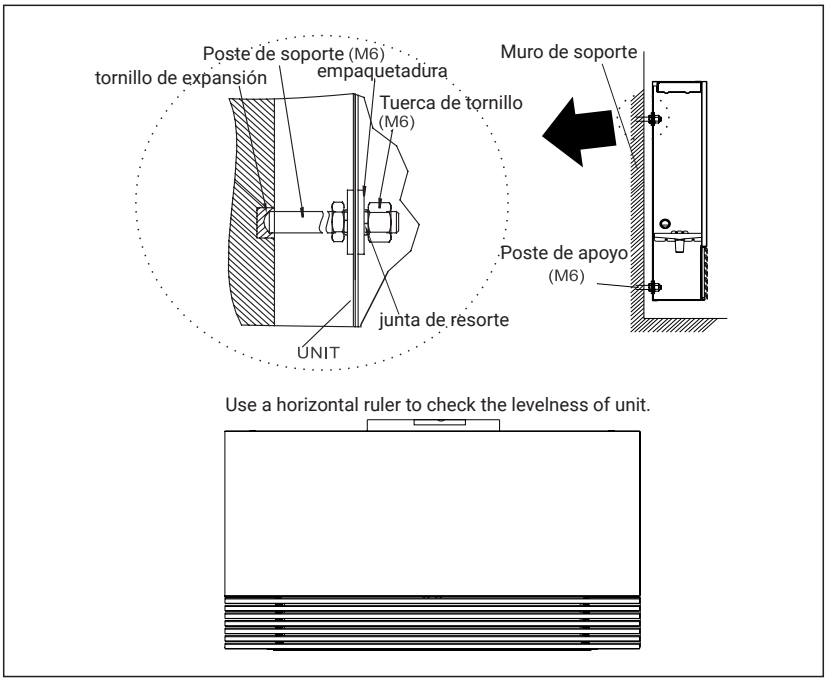

CONEXIONES HIDRÁULICAS

Conexión al sistema

CAUTION

DANGER

Es muy importante que las conexiones hidráulicas sean realizadas con sumo cuidado por instaladores especializados.
Una instalación violenta hará que la bobina tenga fugas.
Conecte la unidad al sistema de agua por medio de los accesorios que están marcados como Flujo y Retorno.

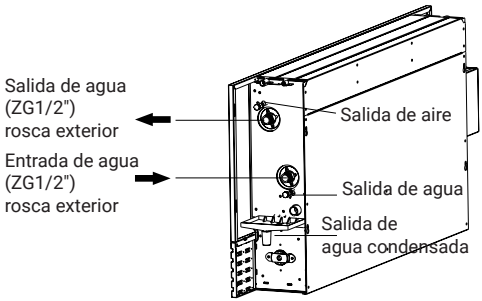

Todas las baterías de agua, incluidos los extras opcionales, están equipadas con válvulas de purga de aire junto a la unión superior y (opcional) con válvulas de drenaje de agua necesarias para la unión inferior. Todas las válvulas se pueden abrir y cerrar con un destornillador.

CAUTION

IMPORTANTE

Los serpentines de agua se pueden drenar parcialmente a través de las válvulas de drenaje. Para drenarlos completamente, se deben soplar con un chorro de aire.

AISLAMIENTO Y CONTROL

Una vez finalizada la instalación, es necesario:

Purgar el aire contenido en el circuito.
Revestir las tuberías de conexión y eventuales válvulas provistas de material anticondensación de 10 mm de espesor e instalar la bandeja de desagüe auxiliar.

CONEXIONES DEL SISTEMA DE DRENAJE DE CONDENSADOS

IMPORTANTE

La instalación incorrecta de obras de drenaje puede provocar fugas.

El sistema de drenaje de la condensación debe instalarse con una caída adecuada para garantizar que el agua escape correctamente.
Las siguientes son instrucciones para configurar una condensación adecuada.

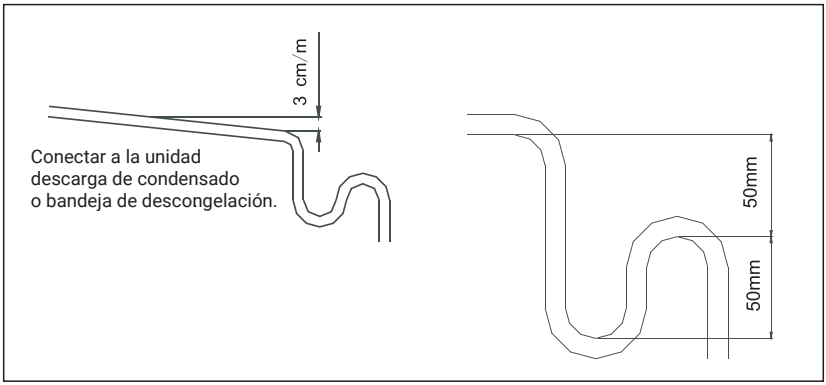

CREACIÓN DE LA TRAMPA

El sistema de drenaje de condensación debe estar provisto de un sifón adecuado para evitar filtraciones de olores. Las siguientes son instrucciones para instalar la trampa.
Siempre proporcione un tapón de drenaje en la parte inferior de la trampa y colóquelo de manera que pueda desmontarse rápidamente.

PROTECCIÓN ANTIHIELO

CAUTION

IMPORTANTE
Cuando la unidad esté fuera de servicio, recuerde disponer con tiempo suficiente para que se drene todo el agua contenida en el circuito.

Mezclar el agua con glicol modifica el rendimiento de la unidad. Preste atención a las instrucciones de seguridad relativas al etilenglicol que se encuentran impresas en el envase.

El drenaje del circuito de agua debe realizarse a tiempo.
Sin embargo, si la operación de vaciado del sistema se considera demasiado laboriosa, se puede mezclar una cantidad adecuada de anticongelante con el agua.

CONEXIONES ELÉCTRICAS

CAUTION

IMPORTANTE
La conexión eléctrica de la unidad debe ser realizada por personal calificado de acuerdo con las normas vigentes en el país donde se instale la unidad. La empresa no se hace responsable de los daños a personas o cosas causados por una conexión eléctrica incorrecta.

Un dispositivo de desconexión de todos los polos que tenga una distancia de separación de al menos 3 mm en todos los polos y un dispositivo de corriente residual (RCD) con una clasificación superior a 10 mA se incorporará en el cableado fijo de acuerdo con la norma nacional.

El aparato se instalará de acuerdo con las normas nacionales de cableado.

CONEXIONES DEL SISTEMA DE DRENAJE DE CONDENSADOS PELIGRO!

Instale siempre un interruptor automático general en un área protegida cerca del aparato con una curva de retardo característica de capacidad adecuada con suficiente poder de corte.
Debe haber una distancia mínima de 3 mm entre los contactos.
La conexión a tierra es obligatoria por ley para garantizar la seguridad del usuario mientras la máquina está en uso.

POTENCIA	FASE	1 FASE
	FRECUENCIA Y VOLTIOS	220-240V ~ 50/60Hz
FUSIBLE DEL DISYUNTOR (A)		10 / 10

DIAGRAMA DEL CIRCUITO DEL MOTOR DE CA

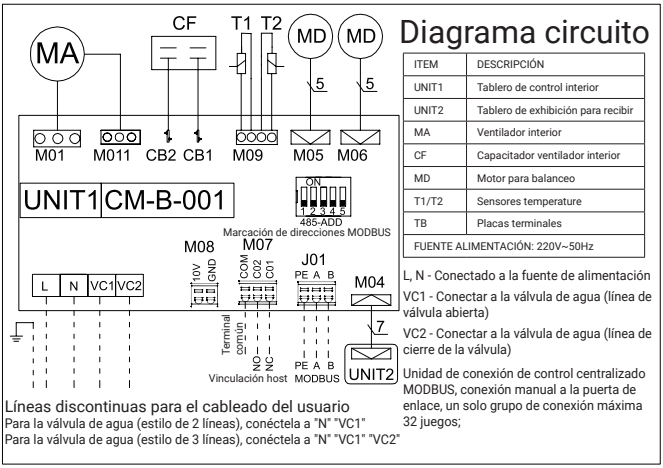

ITEM	DESCRIPCIÓN
UNIT1	Tablero de control interior
UNIT2	Tablero de exhibición para recibir
MA	Ventilador interior
CF	Capacitador ventilador interior
MD	Motor para balanceo
T1/T2	Sensores temperature
TB	Placas terminales
FUENTE ALIMENTACIÓN: 220V~50Hz	

DIAGRAMA DEL CIRCUITO DEL MOTOR DE CC

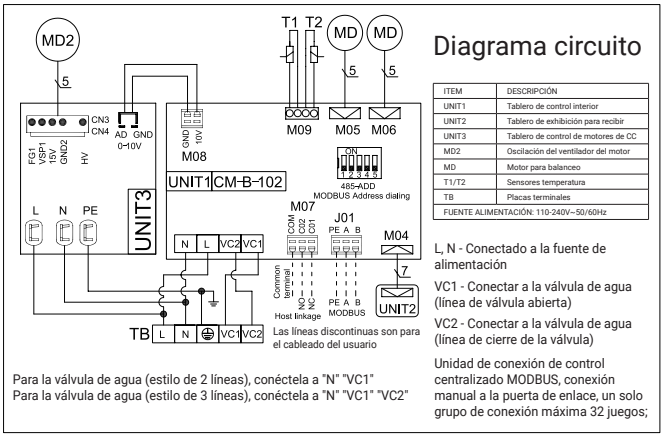

ITEM	DESCRIPCIÓN
UNIT1	Tablero de control interior
UNIT2	Tablero de exhibición para recibir
UNIT3	Tablero de control de motores de CC
MD2	Oscilación del ventilador del motor
MD	Motor para balanceo
T1/T2	Sensores temperatura
TB	Placas terminales
FUENTE ALIMENTACIÓN: 110-240V~50/60Hz	

- Corresponda a 220-240V monofásico a 50/60Hz; que la potencia disponible sea suficiente para el funcionamiento del equipo; y que los cables de alimentación sean de sección adecuada para la corriente máxima que se requerirá..

- Asegúrese de que el sistema de suministro eléctrico cumpla con las normas de seguridad nacionales vigentes.

- Las conexiones eléctricas deben realizarse de acuerdo con los diagramas de cableado suministrados con la máquina. Para la conexión a la red de suministro eléctrico utilizar cable flexible doble aislamiento bipolar + tierra sección 1,5mm2 tipo H05RN-F.

- Pase el cable de alimentación a través de la ranura al lado del filtro de aire. Utilice la abrazadera para cable proporcionada en el lado interior del panel para asegurar el cable de alimentación y los cables de conexión, y pele solo la longitud del cable necesaria para entrar en el bloque conector. En el caso de que la unidad se monte sobre una superficie metálica, las conexiones a tierra deben realizarse de acuerdo con las normativas locales. Si se instala el elemento calefactor eléctrico adicional opcional, se debe proporcionar una fuente de alimentación separada. Use cable flexible con doble aislamiento, doble polo + tierra, sección 2,5 mm2, tipo H05RN-F

INSTALAR EL TABLERO LATERAL

Instale el tablero lateral siguiendo el proceso inverso en comparación con el artículo: *(Reliminar la barra lateral, en la página24)*
Asegúrese de que todos los tornillos hayan sido fijados y que la placa no esté suelta.

INSTRUCCIONES DE PUESTA EN MARCHA

CAUTION

IMPORTANTE

La puesta en marcha de la máquina o la primera puesta en marcha debe ser realizada por personal cualificado y cualificado para trabajar con este tipo de productos.

PELIGRO

Antes de la puesta en marcha, asegúrese de que la instalación y las conexiones eléctricas se hayan realizado de acuerdo con las instrucciones de este manual. Asegúrese también de que no haya personas no autorizadas cerca de la máquina durante estas operaciones.

INSTALAR EL APARADOR

Fault code comparison table		
Código fallo	Descripción de la falla	Modo display
E1	Circuito abierto o cortocircuito del sensor de temperatura ambiente T1	Siempre se muestra
E2	Circuito abierto o cortocircuito del sensor del disco interior de la habitación T2	Se muestra fallos por 2 segundos cada minuto
E3		
E4	Fallo motor	Siempre se muestra
E5	Fallo comunicación	Se muestra fallos por 2 segundos cada minuto
E6	Viento anti-frío	Se muestra fallos por 2 segundos cada minuto

EXCLUIR EL AIRE DENTRO DEL FANCOIL

- Abra la placa lateral del lado de la tubería de conexión de agua.
- Ponga en marcha la bomba de agua para hacer circular el agua de la tubería.
- Utilice un destornillador de cruz para aflojar el tornillo de ventilación, excluya el aire del interior del serpentín hasta que salga agua por la válvula de salida de agua.(Si hay aire dentro de la bobina, podemos hacer sonar el sonido "ZiZi" desde la salida de aire).
- Después de excluir el aire, vuelva a apretar el tornillo de ventilación.

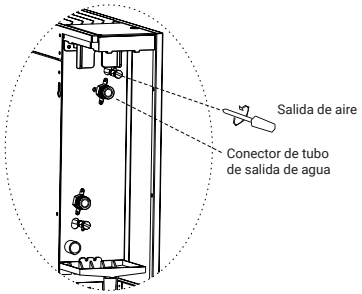

COMPROBACIÓN ANTES DE LA PUESTA EN MARCHA

ANTES DE PONER EN MARCHA LA UNIDAD, ASEGÚRESE DE QUE:

- La unidad está colocada correctamente.
- La unidad no se inclina.
- La unidad no tendrá fugas bajo una prueba de presión de 1.0MPa;
- Las tuberías de ida y retorno del sistema de agua están correctamente conectadas;
- Las tuberías están limpias y libres de aire;
- La unidad cae correctamente hacia la salida de desagüe y el sifón;
- Los intercambiadores de calor están limpios;
- Las conexiones eléctricas son correctas;
- Los tornillos que sujetan los cables están bien apretados;
- La tensión de alimentación es la necesaria;
- El consumo de energía del soplador es correcto y no excede el máximo permitido.

PUESTA EN MARCHA DE LA UNIDAD FANCOIL

Encienda la unidad, utilice el controlador para poner en marcha la máquina, Para comprobar los siguientes elementos:

El aire que fluye a alta/media/baja velocidad es cómodo y diferente en cada velocidad. No hay ruido anormal durante el funcionamiento.
El agua de condensación se puede drenar sin problemas y no caer agua de condensación cuando la unidad fancoil está funcionando en modo de refrigeración.

MANTENIMIENTO

CAUTION

PELIGRO

Los trabajos de mantenimiento solo deben ser realizados por técnicos calificados autorizados para trabajar en sistemas de aire acondicionado y refrigeración. Utilice guantes de trabajo adecuados.

Do not introduce pointed objects through the air intake grilles.

Desconecte la fuente de alimentación antes de la limpieza y el mantenimiento.

Desconecte siempre la unidad de la fuente de alimentación principal en el interruptor de aislamiento principal antes de realizar trabajos de mantenimiento o comprobaciones. Asegúrese de que nadie suministre energía accidentalmente a la máquina, bloquee el interruptor principal en la posición de apagado.

MANTENIMIENTO PROGRAMADO

UNA VEZ AL MES

Comprobar el estado de limpieza de los filtros de aire.
Los filtros de aire están hechos de fibra y son lavables en agua.
El estado de limpieza de los filtros debe comprobarse periódicamente al inicio de la temporada de funcionamiento y mensualmente.

CADA SEIS MESES

Comprobar el estado de limpieza del intercambiador y del tubo de descarga de condensados. Con el equipo apagado, desmontar la carcasa de la máquina y comprobar el estado del intercambiador y del tubo de descarga de condensados. Si es necesario:
Retire cualquier cuerpo extraño de la superficie con aletas que pueda obstruir el flujo de aire;

Limpiar el polvo con un chorro de aire comprimido; lavar y cepillar suavemente con agua;
Secar con chorro de aire comprimido;
Verifique que no haya obstrucciones en el tubo de drenaje de condensación que puedan impedir el flujo normal de agua.

Compruebe la presencia de aire en el sistema de agua.
Inicie el sistema y ejecútelo durante unos minutos;
Detener el sistema; Exclude the air inside the system abide by the *(Exclude the air inside the fan coil. Page 33)*

AL FINAL DE LA TEMPORADA

DRENE EL SISTEMA DE AGUA (PARA TODAS LAS BOBINAS)

Para evitar el riesgo de rotura por congelación, se recomienda para drenar el agua del sistema al final de cada temporada.

CIRCUITO ELÉCTRICO
Se recomiendan las siguientes operaciones para el mantenimiento del circuito eléctrico:

- Compruebe la absorción de energía de la unidad con un amperímetro de clip y compare la lectura con los valores que se muestran en la documentación;
- Inspeccione y, si es necesario, apriete los contactos y terminales eléctricos.

MANTENIMIENTO NO PROGRAMADO

REEMPLAZO DEL CONJUNTO DEL VENTILADOR
En el caso de que se queme el motor eléctrico del soplador, es necesario reemplazar todo el conjunto del soplador.

- Corte la fuente de alimentación, suelte la placa lateral de la unidad
- Desconecte la conexión eléctrica entre el terminal y el motor del ventilador;
- Abra la rejilla de entrada de aire y saque el filtro;
- Afloje el tornillo que aprieta el ventilador al motor en el sentido de las agujas del reloj y en el sentido contrario a las agujas del reloj está flojo;
- Sacó la cubierta de fijación del motor;
- Sacó el motor del ventilador y el ventilador.

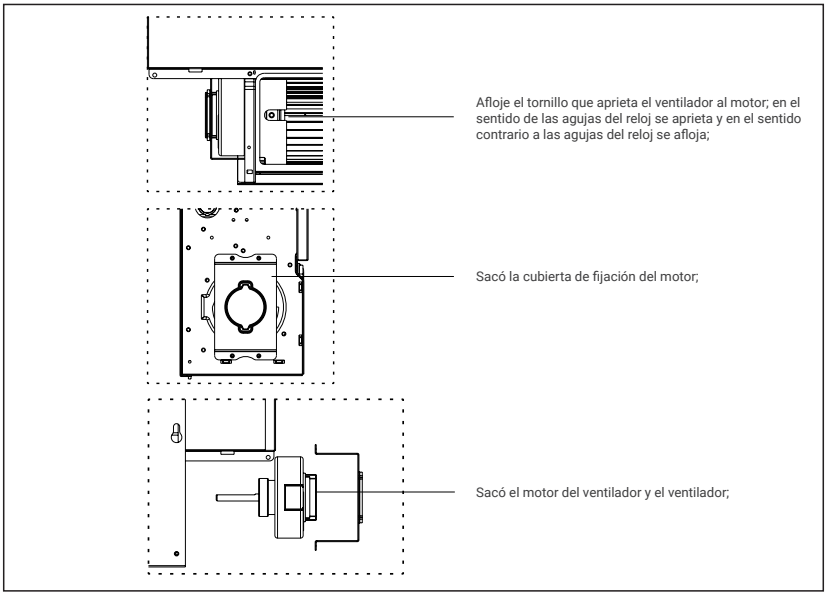

DESMONTAJE DE LA UNIDAD Y ELIMINACIÓN DE SUSTANCIAS NOCIVAS

PRESERVAR EL MEDIO AMBIENTE!
Nos preocupamos por proteger el medio ambiente. Cuando se desmantela la unidad, es importante seguir escrupulosamente los siguientes procedimientos.

La unidad sólo debe ser desmantelada por una empresa autorizada para la eliminación de maquinaria de desecho.
La unidad en su conjunto está compuesta por materiales considerados como materias primas secundarias y las siguientes condiciones
Si el sistema tiene anticongelante como aditivo, no debe ser tirado simplemente, porque causa contaminación. debe ser recogido y eliminado adecuadamente.
Los componentes electrónicos (condensadores electrolíticos) deben ser considerados residuos especiales y como tales deben ser entregados a una empresa autorizada para su recogida.
El aislamiento de caucho de poliuretano expandido de las tuberías y la malla de polietileno expandido, el poliuretano expandido y la esponja fonoabsorbente que reviste la carrocería deben ser retirados y tratados como basura urbana.

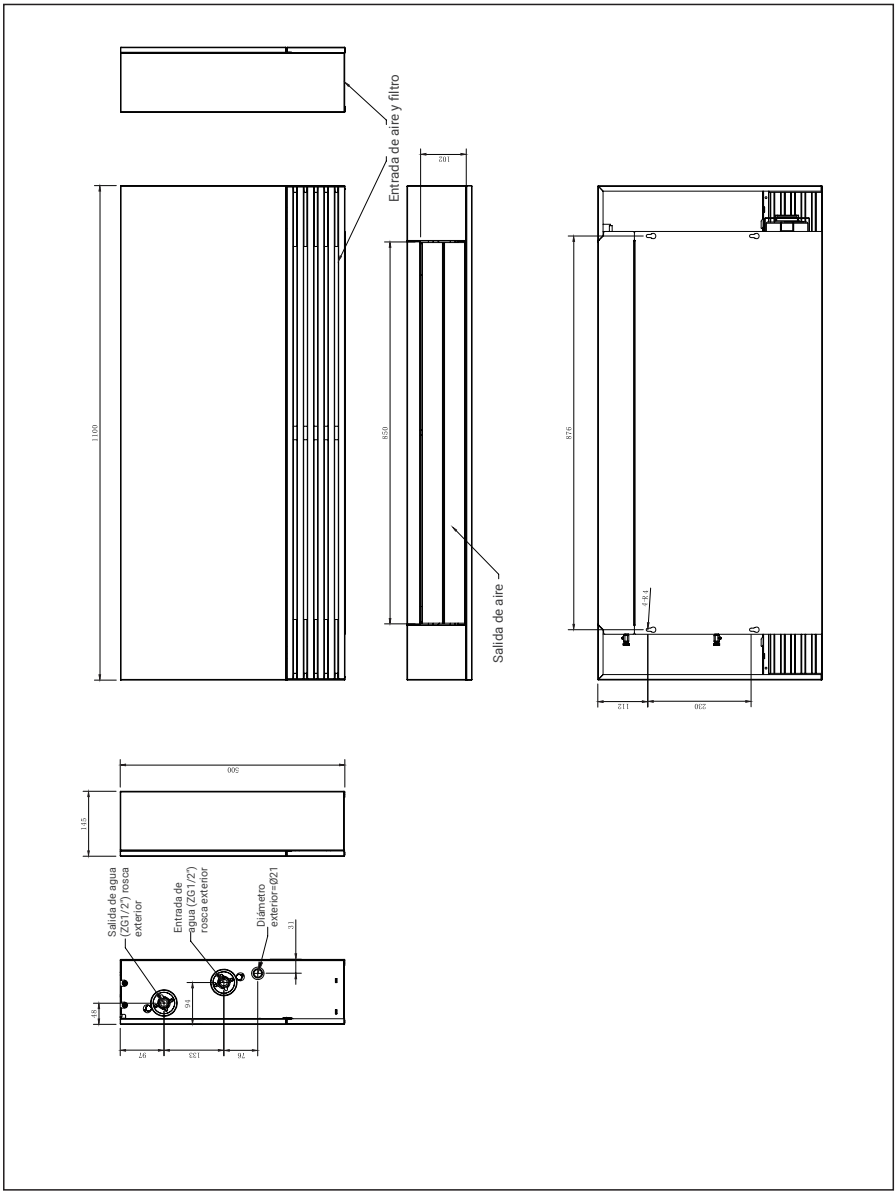
Entrada de aire y filtro
Salida de aire
Salida de agua (ZG1/2") rosca exterior
Entrada de agua (ZG1/2") rosca exterior
Diámetro exterior=Ø21

HTW

QUALITY COMFORT EVERYWHERE

ENGLISH

OWNER'S AND INSTALLATION MANUAL

Floor Fancoil

SLIM

HTW-FSS-24DA | HTW-FSS-30DA | HTW-FSS-35DA

TABLA DE CONTENIDOS

01 **REMOTE CONTROLLER** 40
01 **PRECAUTIONS** 47
02 **USER** 51
2.1 Machine description 51
2.2 Operation 51
2.3 Controller 55
2.4 Cleaning the unit 55
2.5 Warning and suggestions 56
03 **INSTALLTION AND MAINTENANCE** 57
3.1 Transport and handling 57
3.2 Water in/out pipe direction 58
3.3 Clearance and positioning 59
3.4 Installation 60

*** This manual is the property of GIAgroup.**
Its copying or reproduction without prior authorization is strictly prohibited.

1. REMOTE CONTROL

SHAPE AND BUTTONS

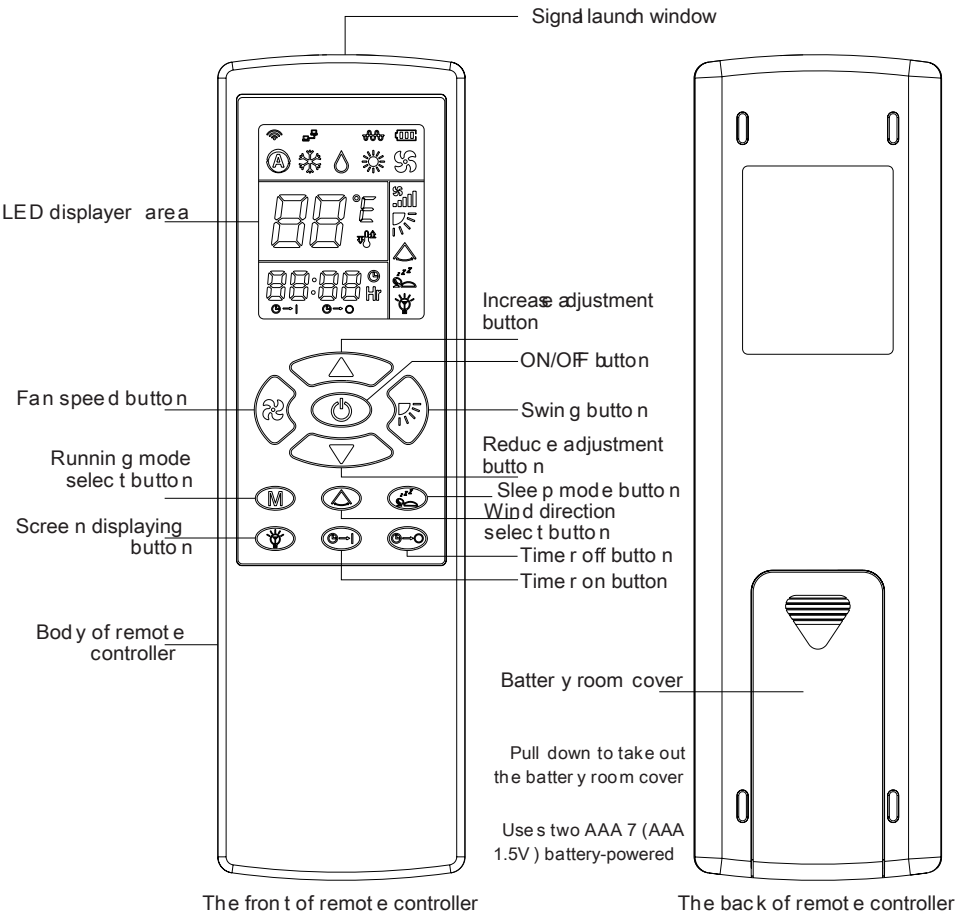

BUTON COMBINATION

Temperature unit conversion(℃/℉)

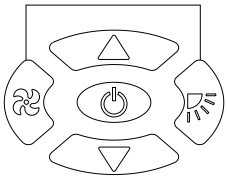

Remark: When press the both button combination, the controller will go into the corresponding mode.

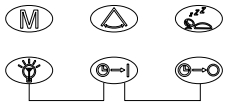

ON/OFF of electric heater

Time setting

WARNING The battery should be taken out if the remote controller is not using for long time.Within 6 meters,the remote controller can emit signals effectively;when the air conditioner receive signal,one click of “D” could be heard.

When the signal could not be sent or the display becomes lighter,it should change the batteries.Twobatteries must be changed at the same time,moreover both batteriet must belong to the same kind.

Please take care of the remote controller.Falling down on the grond, throwing or dropping in water may cause failing to send signals.

Please make sure the signals emiting window of remote controller aims at the signal receiver in the air conditioner.Then it can carry out various operations. Please do not use rechargeable battery.

1. REMOTE CONTROL

INTRODUCING OF LED DISPLAYER AREA

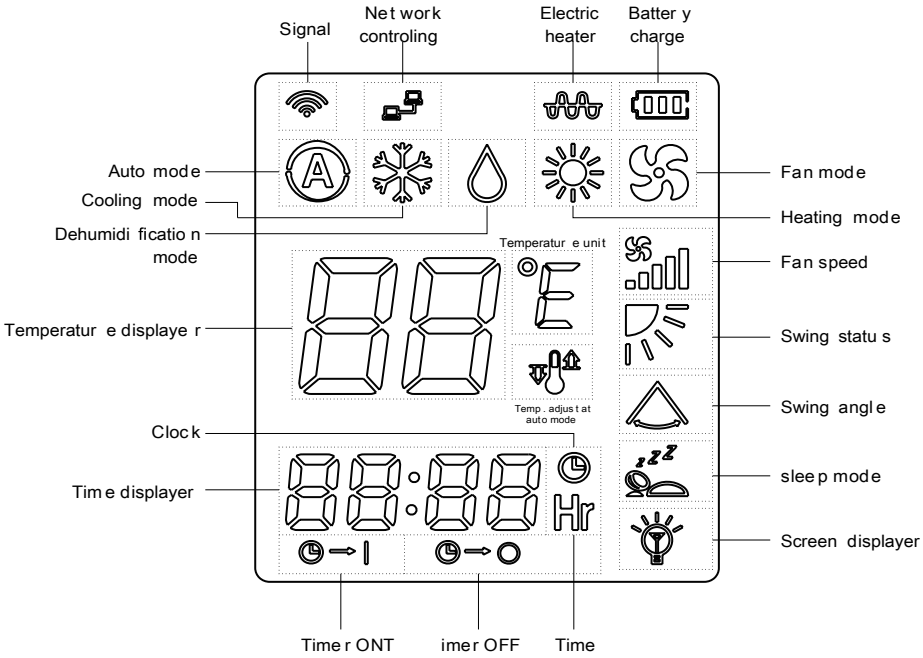

1- Signal–Every time when the remote controller sends signal to air conditioner ,this sign flashes one time.
2- Network controlling: When the system was connected to a new work, it will shown.*(only fit for the net workremote controller)*
3- Electric heater: When the controller was selected to start the electric heater when heating mode. *(The controller sign just to open a conditioner to let the electric heater to start, but the electric heater can start only when all conditioner were confirmed)*
4- Battery charge: To show the battery charge of remote controller, it was seperate to 3 class depend on different battery charge.
5- Auto mode: it will show when the auto mode was selected.
6- Cooling mode: it will show when the cooling mode was selected.

7- Dehumidification mode: it will show when the dehumidification mode was selected.
8- Heating mode: It will show when the heating mode was selected.
9- Fan mode: It will show when the fan mode was selected.
10- Fan speed:to show the selected fan speed.
11- Swing status: It will show when the operation to swing angle was selected.
12- Swing angle: It will show when the key *"Wind direction select button"* was pressed to start or stop the swing.
13- Sleep mode: It will show when the sleep mode was selected.
14- Screen displayer: It will show when the "*Screen displaying button"* was pressed.
15- Temperature displayer: To show the setting temperature.
16- Temperature unit: To show the temperature unit by °C/°F.
17- Temp. adjust at auto mode: to show the minute adjustment of temperature setting when auto mode.
18- Time displayer: to show the timer time and clock time.
19- Clock: it will show when the clock or timer function was selected.
20- Time: it show the unit of time *(Hour)*
21- Timer on: it will flash when the timer on function was selected.
22- Timer off: it will flash when the timer off fuunction was selected.

INTRODUCING OF BUTTON

The fan coil unit for indoor air treatment is available in casing and built-in versions.

For the versions with casing, the support leg and the thermostat are optional. The unit can be installed in a horizontal or vertical position.

The fan coil unit for indoor air treatment is available in casing and built-in versions.

For the versions with casing, the support leg and the thermostat are optional. The unit can be installed in a horizontal or vertical position.

1. REMOTE CONTROL

The fan coil unit for indoor air treatment is available in casing and built-in versions.

For the versions with casing, the support leg and the thermostat are optional. The unit can be installed in a horizontal or vertical position.

Swing Button: Press the button to adjust the swing status between, it can be selected in any mode unless the controller is power off or standby;

Fan speed Button: Press the button to adjust the fan speed between Auto/Low/Medium/High speed((flash),)it can be selected in any mode unless the controller is power off or standby

Running mode select Button: Press the button to select the running mode between Auto/Cooling/Heating/Dehumidification/ Fan mode.( ) It can be selected in any mode unless the controller is power off or standby;

Wind direction select Button: Press the button to start or stop the swing;
The air guide lauver will stop at the position when pressing the button to stop the swing, and the displayer will show ,if press again this button, the displayer will show and the swing will start again;
It is no use to do adjust by press this button when the controller is power off or standby;

Sleep mode Button: Press the button to start or stop the sleep mode,after the sleep mode was selected,the displayer will show ,and the fan will changed to auto speed,the running process of unit will abide by the controlling of unit;
It is no use to do adjust by press this button when the controller is power off or standby;

Screen displaying Button: Only fit for the units which have LED/Digital displayer and have this function to cut offer the showing of displayer;
Press the button to open /close the showing of displayert;
It is no use to do adjust by press this button when the controller is power off or standby;

Timer on Button: When the unit is standby,press this button to go into the setting of timer on;
After the pressing,the "time displayer" 88:88 and " Timer on" will flash at the same time,then press the and button to setting the time for timer on; when the "time displayer"88:88stop flashing, and " Timer on" keep flashing each 0.5 seconds, it mean the setting of timer on was success; Then the other running requirement(like running mode, setting temp, sleep mode,etc)can be setted ,the unit will start running abide by the setting status after the timer on time arrived;
Press the Timer on button again to cancel the Timer on setting.
It is no use to do setting when the unit is under running,unless the unit was setted under timer off function;

Timer off Button: When the unit is running,press this button to go into the setting of timer off; After the pressing,the "time displayer" 88:88 and " Timer off" will flash at the same time,then press the and button to setting the time for timer off;
when the "time displayer" 88:88 stop flashing, and " Timer off" keep flashing each 0.5 seconds, it
mean the setting of timer off was success; The unit will stop running after the timer off time arrived;
Press the Timer off button again to cancel the Timer off setting.
It is no use to do setting when the unit is power off or standby,unless the unit was setted under timer on
function;

1. REMOTE CONTROL

Timer ON/OFF combine: It is ok to set Timer off after setting of Timer on, or set Timer on after setting of
Timer off; The process of setting is same to each process of Timer on or Timer off.

Remark: The Timer accuracy of remote controller is 1mintue,while it might be different for the Timer accuracy of unit ;
The actual action of timer will abide by the controlling process of unit.
And the Timer ON/OFF action will be based on the time(clock) of remote controller;

Time setting combine Button: Press and at the same time, the controller can go into the
setting of time; Use and to do the setting of clock by Hour and Minute;

ON/OFF of electric heater Button: Press and at the same time, the controller admit or stop the running of electric heater,when the controller admit the running, the displayer will show a sign;
After press this button again, the sign will disappear;
(The running of E-heater must also abide by the controlling process of unit;

Temperature unit conversion Button: Press and at the same time, the controller will conversion the temperature unit between °C/°F ;
The range of °C is from 16°C to °C, and the range of °F is from 60°F to 87°F;
It will be no use to do operation when the controller is power off or standby;

Be sure to be in conformity with the local, national and international laws and regulations.

Read "***PRECAUTIONS***" carefully before installation.

The following precautions include important safty items. Observe them and never forget.

Keep this manual in a handy place for future reference.

Before out from factory, Fan Coil Unit has passed Fan coil Overpressure Resistant Test, Statically and Dynamically Balanced Adjustment, Noise Test, Air*(cool)* Volume Test, Electric Property Test, Outline Quality Detection.

The safety precautions listed here are divided into two categories.
In either case, important safety information is listed which must be read carefully

WARNING Failure to observe a warning may result in death.

CAUTION Failure to observe a caution may result in injury or damage to the equipment.

After completing the installation, make sure that the unit operates properly during the start-up operation. Please instruct the customer on how to operate the unit and keep it maintained.

CONSTRUCTION FEATURES

WARNING **Be sure only trained and qualified service personnel to install, repair or service the equipment.**

Improper installation,repair,and maintenance may result in electric shocks, short-circuit, leaks, fire or other damage to the equipment.

Install according to this installation instructions strictly.

If installation is defective, it will cause water leakage, electrica shock and fire.

Use the attached accessories parts and specified parts for installation.

Otherwise, it might cause the set to fall, water leakage, electrical shock and fire.

The appliance shall not be installed in the laundry.

Before obtaining access to terminals, all supply circuits must be disconnected.

The appliance must be positioned so that the plug is accessible.

The enclosure of the appliance shall be marked by word, or by symbols, with the direction of the fluid flow.

For electrical work, follow the local national wiring standard, regulation and this installation instructions. Anindependent circuit and single outlet must be used

If electrical circuit capacity is not enough or defect in electrical work, it will cause electrical shock fire.

Use the specified cable and connect tightly and clamp the cable so that no external force will be acted on the terminal.

If connection or fixing is not perfect, it will cause heatup or fire at the connection.

Wiring routing must be properly arranged so that control board cover is fixed properly.

If control board cover is not fixed perfectly, it will cause heatup at connection point of terminal, fire or electrical shock.

Wiring routing must be properly arranged so that control board cover is fixed properly.

If control board cover is not fixed perfectly, it will cause heatup at connection point of terminal, fire or electrical shock.

If the supply cord is damaged, it must be replaced by the manufacture or its service agent or a similarly qualified person in order to avoid a hazard.

An all-pole disconnection switch having a contact separation of at least 3mm in all poles should be connected in fixed wiring.

Do not modify the length of the power supply cord or use of extension cord, and do not share the single outlet with other electrical appliances.

Otherwise, it will cause fire or electrical shock.

After completing the installation work,check that the water do not leak.

The cold water in the unit can not lower than 3°C, hot water can not higher than 70°C.
Water in the unit must clean, air quality must meet to the standard of PH=6.5~7.5

CAUTION

Ground the Fan coil unit.
Do not connect the ground wire to gas or water pipes,lightning rod or a telephone ground wire.

Incomplete grounding may result in electric shocks.

Be sure to install an earth leakage breaker.

Failure to install an earth leakage breaker may result in electric shocks.

You are not allow to connect the Fan coil unit with the power source until wiring and piping the fan coil unit done.

While following the instructions in this installation manual, install drain piping in order to ensure proper drainage and insulate piping in order to prevent condensation.

Improper drain piping may result in water leakage and property damage.

Install the Fan coil units, power supply wiring and connecting wires at least 1 meter away from televisions or radios in order to prevent image interference or noise.

Depending on the radio waves, a distance of 1 meter may not be sufficient enough to eliminate the noise.

CAUTION

This appliance is not intended for use by persons *(including children)* **with reduced physical, sensory or mental capabilities, or lack of experience and knowledge, unless they have been given supervision or instruction concerning use of the appliance by a person responsible for their safety.**

DISPOSAL: Do not dispose this product as unsorted municipal waste. Collection of such waste separately for special treatment is necessary

Don't install the Fan coil unit in the following locations:

- There is petrolatum existing.
- There is salty air surrounding *(near the coast)*.
- There is causlic gas *(the sulfide, for example)* exislingin the air *(near a hot spring)*.
- The Volt vibrates violenlly *(in the factories)*.
- In buses or cabinets.
- In kitchen where it is full of oil gas.
- There is strong electromagnetic wave exisling.
- There are inflammable materials or gas.
- There is acid or alkaline liquid evaporating.
- Other special conditions.

MACHINE DESCRIPTION

The fan-coil unit for the threatment of air in indoor environm ents,available in versions with casing,versions for buildingin.
For with casing style, standing leg and thermostat is optional.

The unit can be installed by Horizontal or Vertical.

STANDARD CONDITIONS OF USE

The fan-coil unit is intended for the treatment of air *(summer and winter climatisation)* inside buildings used for domestic or similar purposes. The unit is not designed for installation in rooms used for laundry purposes.

CAUTION

DANGER: The machines are designed for indoor installation for use in domestic or similar environments.

DANGER: Do not introduce objects through the air intate or delivery grilles.

IMPORTANT! The unit will function correctly only if the instructions for use are scrupulously followed,if the specified clearances are complied with during installation and if the operating restrictions indicated in this manual are strictly adhered to.

IMPORTANT! If clearance distances are not maintained at installation, it could cause maintenance difficulties and reduction in performance.

CONSTRUCION FEATURES

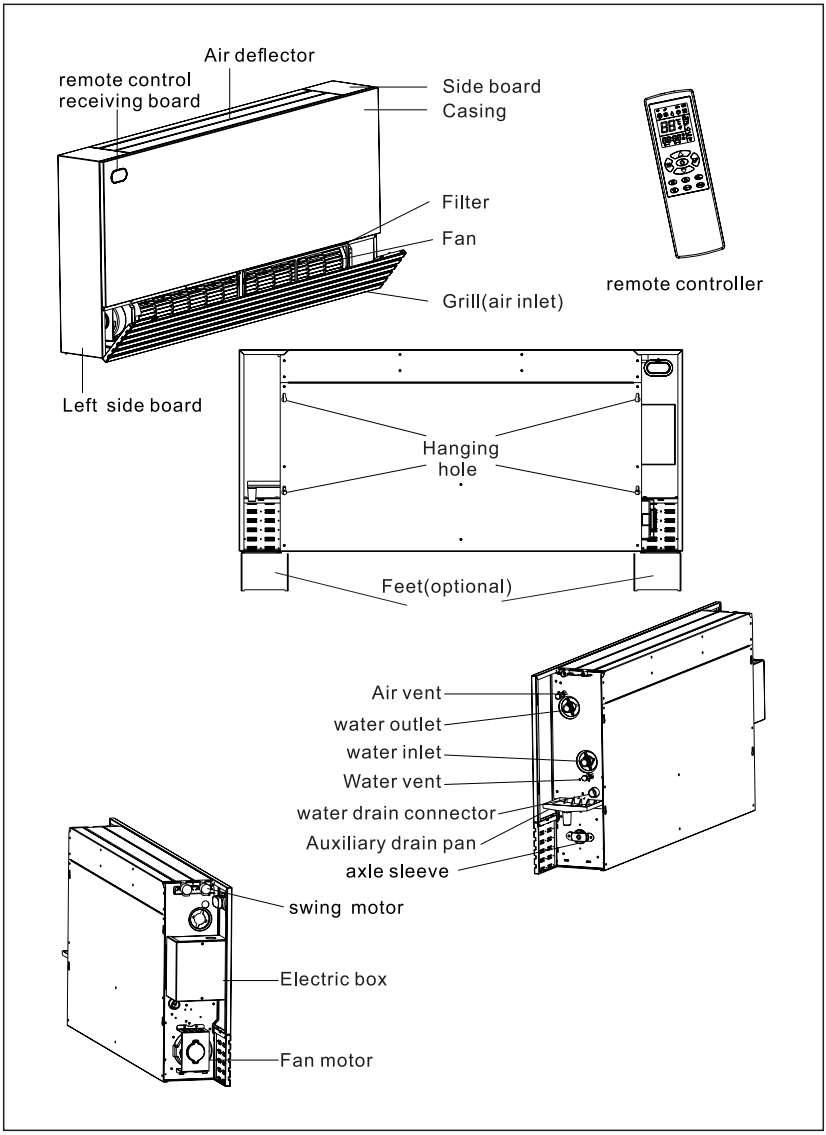

RESTRICTIONS ON USE

CAUTION

IMPORTANT
The machine has been designed and built solely and exclusi vely to function as a ceiling *(floor)* mounted termina,supplied through ducting or panelling;any other use is expressly prohibited.
Installation of the machine in an explosive envionment is also forbidden.

OPERATING RANGE

Use the system in the following temperature for safe and effective operation.

Temperature / Mode	Room temperature	Inlet water temperature
Cooling	17C° ~ 32C°	3C° ~ 20C°
Heating	5C° ~ 30C°	30C° ~ 85C°

NOTE

- If fan coil unit is used outside the above conditions,it may cause the unit to function abnormally.
- The phenomenon is normal that the surface of fan coil unit may condense water when the relative larger humidity in room, please close the door and window.
- Optimum performance will be achieved within these operating temperature range.
- Water system operating pressuer: Max: 1.6MPa, Min:0.15MPa.

INFORMATION ABOUT FURTHER RISKS AND UNAVOIDABLE HAZARDS

WARNING

IMPORTANT
Pay the most attention to the signs and symbols located on the appliance.

If any risks remain is spite of the provisions adopted,or if there are any potential or hidden risks, there are indicated by adhesive labels attached to the machine.

CAUTION

IMPORTANT
Only use original spare parts and accessories. The comp -any shall not be held liable for damage caused by tampering or work carried out by unauthorised personnel or malfunctions caused by the use of non-original spare parts or accessories.

IMPORTANT

In the case of awater supply with aparticularly high content of hard water salts, it is advisable to fit a wayer softener.

OPERATION

PROLONGED SHUTDOWN

CAUTION

If the unit is not used during the winter period, the ater contained in the system may freeze which might cause the coil broken and water leaking.

If the machine is going to be out of use for long periods of time,it is necessary to disconnect the unit from the mains by opening the main switch *(which is required to be fitted by the installer)*.

If the unit is not used during the winter period ,the water contained in undertaken in good time.Alternatively,a suitable quantity of anti-freeze should be mixed with the water.

STARTUP AFTER PROLONGED SHUTDOWN

- Before starting up the unit again.
- Clean or change the airfilters.
- Clean the heat-exchanger.
- Clean the condensation collector tray drain tube or make sure it is clear.
- Bleed any air from the water system.
- It is advisable to run the unit at maximum speed for several hours.

THE FOLLOWING OPERATIONS CAN BE CARRIED OUT USING THE CONTROL PANELS:

- Start / Stop the unit.
- Select between the three blower speeds.
- Thermostat adjustment and maintenance of the desired
- ambient temperature.
- Switching between operationg modes:cooling and heating.
- Constant ventilation control.
- Specific instructions for use are supplied with the
- controllers themselves.

CONTROLLER

The fan coil unit need to use a thermostat to do controlling for the fan speed, temp setting, etc.
The thermostat is always selected by the user or the contractor, while the thermostat is optional to be pre-installed inside the FCU too.
Pls check the manual of selected thermostat to get the introduction of using.

CLEANING THE UNIT

CAUTION

DANGER
Always switch off the electric power before beginning cleaning or maintenance operations.

Do not spill water on the unit.
For cleaning,use a soft cloth dampened with water and alcohol. Do not use hot water,solvents or abrasives, or corrosive substances. forbidden.

CLEANING THE AIR FILTER

To ensure correct air intake,the air filter must be cleaned at least once a month,or more frequently if the unit is being used in very dusty environments.The filter must always be removed from the unit for cleaning.

- **The filter is housed in the bottom part of the unit.**
- **To remove the filter proceed as following indicated.**

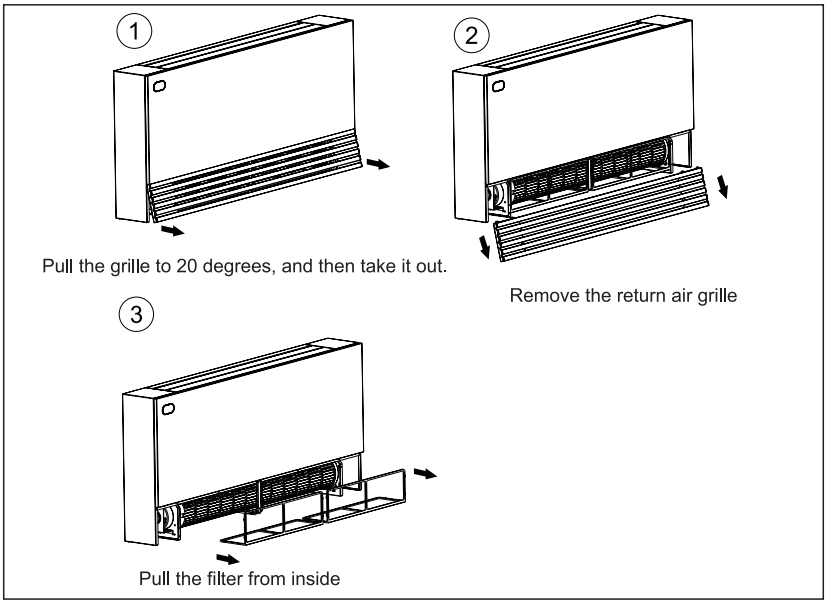

The air filter must be cleaned by blowing it out with compressed air or washing it in water.Before refitting the filter,make sure it is clean and completely dry.If the filter is damaged,it must be replaced with a genuine corresponding filter.

WARNING AND SUGGESTIONS

Ponga en marcha la bomba de agua para hacer circular el agua de la tubería; Afloje el tornillo de purga de aire, excluya el aire del interior del serpentín hasta que salga agua por la válvula de purga de aire. *(Si hay aire dentro del serpentín, podemos escuchar el sonido "ZiZi" desde el respiradero)*. Después de excluir el aire, vuelva a apretar la válvula de ventilación.

TRANSPORT AND HANDLING

PACKAGING AND COMPONENTS

CAUTION

DANGER
DO NOT OPEN OR TAMPER WITH THE PACKAGING BEFORE INSTALLATION

The units should only be moved and lifted by prefessional personnel trained in these operations.

Check on arrival that the unit has not been damaged during transport and that it is complete with all its parts.

To remove the packaging ,follow these instructions:

- Check for visible damage
- Open the packaging.
- Check that the packet containing the manual for use and maintenance is inside.
- Dispose of the packaging material in accordance with current legislation, at the appropriate waste reception or recycling site.

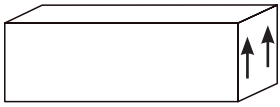

Keep the box stacked and respect by stacking direction.

PRESERVING THE ENVIRONMENT!

Dispose of packaging materials in accordance with national or local legislation in force in your country.

HANDLING

CAUTION

DANGER
Movement of the unit should be performent with care,in order to avoid damage to the external structure and to the internal mechanical and electrical components.

Also make sure that there are no obstacles or people along the route, to avoid the danger of collisions or crushing and to prevent the lifting or handling device from turning over.
All the operations listed below must be carried out in accordance with

current health and safety regulations,both
as regards the equipment used and as regards the procedure followed. Before commencing moving operations,
check that the lifting apparatus has the required capacity for the unit in question.

The units may be moved or lifted either by hand or by means of a suitable trolley.If the weight of the unit is more than 30kg, moving units need to be moved at the same time,it is advisable to put the machines in a container and lift them by means of a crane or something similar.

STORAGE CONDITIONS

Units in their packaging may be stacked not more than four layer,and must be kept under cover.

WATER IN/OUT PIPE DIRECTION

Proper direction of water in/out pipe connection will help to simplify installation,saving space and installation materials.

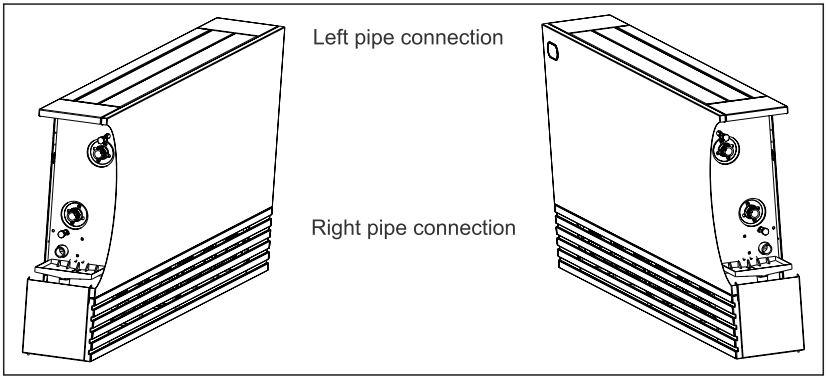

The unit is supplied as standard with connections to the coil on the left. It is diffucult to change the coil direction after the FCU was left factory, please make sure the water in/out let direction before purchase the fan coil unit .

CLEARANCE AND POSITIONING

CAUTION

DANGER

Incorrect positioning or installation of the unit may amplify noise levels and vibrations generated during operation.

The units can be mounted vertically only,it can be installed by floor standing or wall mounted,Please make sure there have enough space for installed the FCU.

FLOOR STANDING MOUNTED

Floor standing mounted

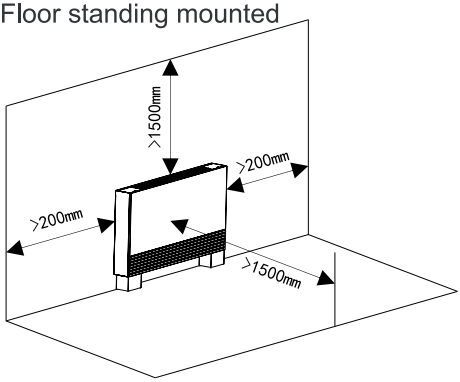

Wall mounted

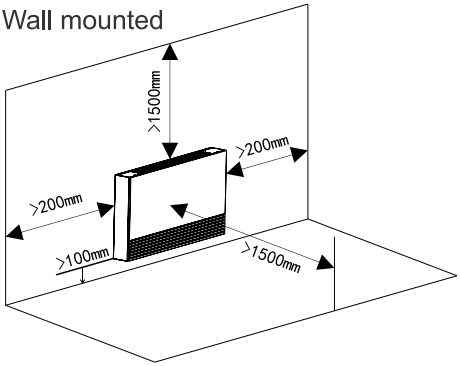

INSTALLATION

CAUTION

DANGER

Installation must only be carried out by qualified technicians,trained to work with fan coil unit system.

Incorrect installation could lead to unit malfunctioning and a consequent deterioration in performance.

DANGER

The unit must be installed according to national or local rules in force at the time of installation.

REMOVE THE SIDE BOARD

For standard FCU,the water in/out let connector are locate at the right of unit and electric box locate at the left of unit.

Remove the side board to do the water piping and electric wiring.

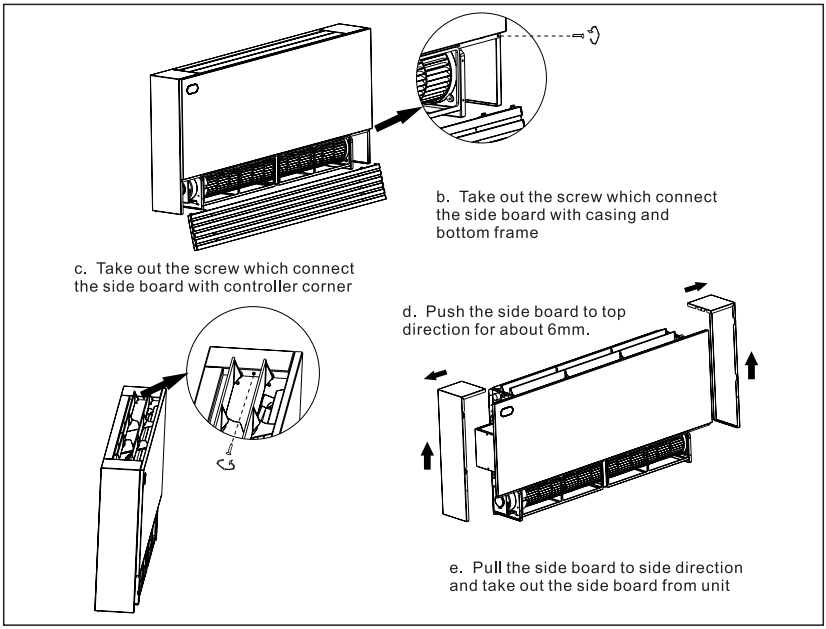

FIXED THE UNIT TO WALL OR FLOOR

SELECT THE SUSPENSION FOUNDATION

- **The suspension foundation must be firm and reliable, and can support the wooden frame and reinforced concrete structure that weigh more than 200kg.**
- **It is necessary to select the structure able to resist against certain vibration and keep firmness and supporting capacity for a long time as the suspension foundation.**
- **Before construction, please consult the construction contractor and indoor decoration contractor and obtain their recognition.**

FIXED THE UNIT TO FLOOR

- Select the place where can support the weight of 200kg,and benefit to the room air distribution;
- The support surface must be horizontal ,to ensure that the unit will not tilted;
- Use suitable material*(pad)* to support surface until it keep horizontally;
- Put the unit which removed the side board onside the support surface,use a horizontal ruler to check horizon.And adjust the height of the pad to maintain the level of unit.
- In order to have a solid fixing,we suggest add the fixing bolt to connect the FCU and wall, which refer to the item. *(Fixed the unit to wall)*

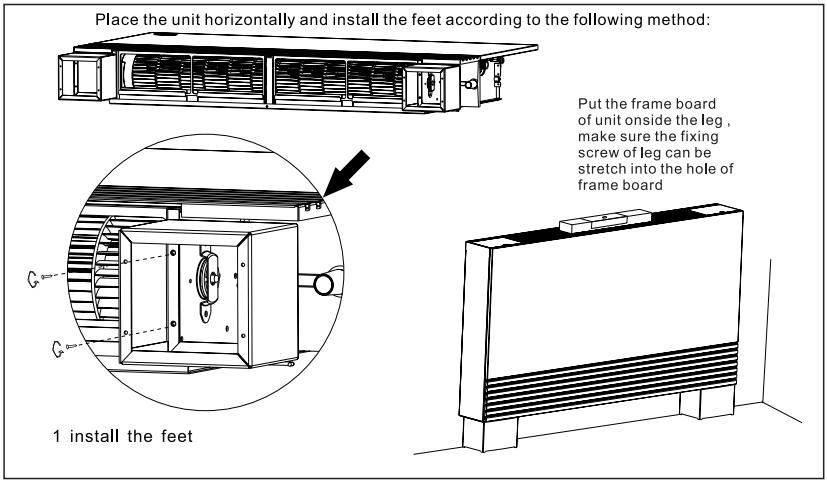

FIXED THE UNIT TO WALL

Mark out the fixing points on the wall ,either by marking through the drillings in the unit itself,or by referring to the measurements given in "DIMENSIONS".
Use expansion screw as the support pole, hang the unit to it and then tighten the nut, make sure the unit will not loose.

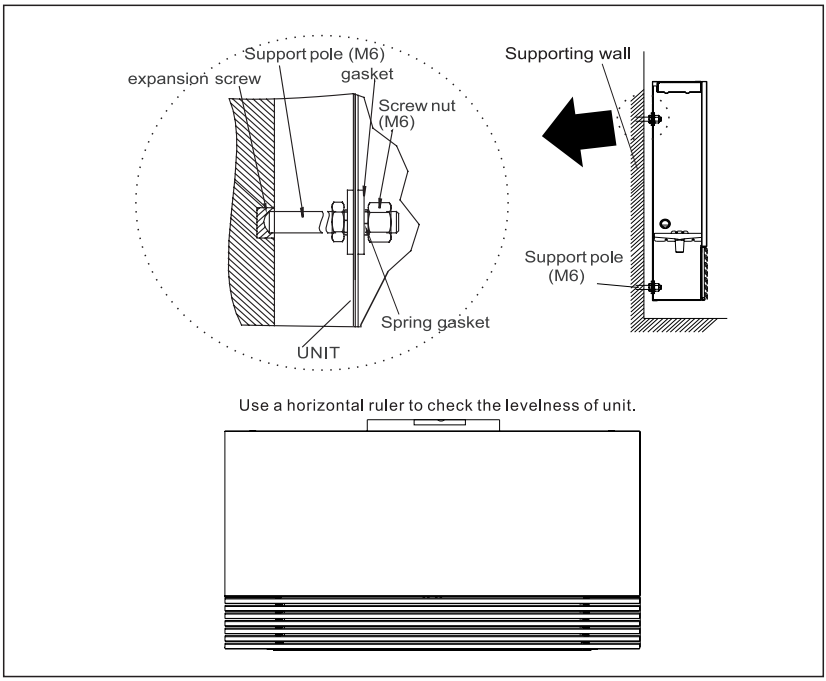

HYDRAULIC CONNECTIONS

Conection to the system

CAUTION

DANGER

It is most important that the hydraulic connections are made with great care by specialised fitters.
A violence installation will cause the coil leaking.
Connect the unit to the water system by means of the fittings which are marked Flow and Return

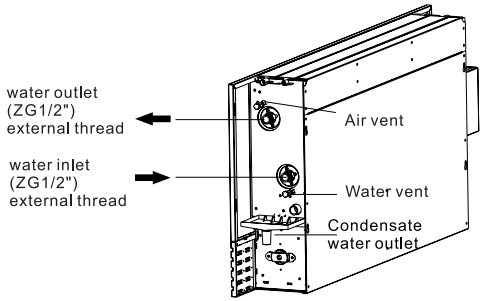

All the water coils,including the optional extras,are equipped with air bleed-valves next to the upper union,and(optional) with water drain valves need to the lower union.
All the valves can be opened and closed by a screwdriver.

CAUTION

IMPORTANT

The water coils can be partially drained through the drain valves. To drain them completely, they should be blown out with an air-jet.

INSULATION AND CHECKING

When installation is complete,it is necessary to :

Bleed the air contained in the circuit.
Lag the connection pipes and any valves titted with anticondensation material 10 mm thick and install the auxiliary drain pan.

CONDENSATE DRAINAGE SYSTEM CONNECTIONS

CAUTION

IMPORTANT
Incorrect installation of drainage works may lead to leakage.

The condensation drainage system must be set up with an adequate fall,to ensure that the water escapes properly.
Following are directions for setting up a proper condensation

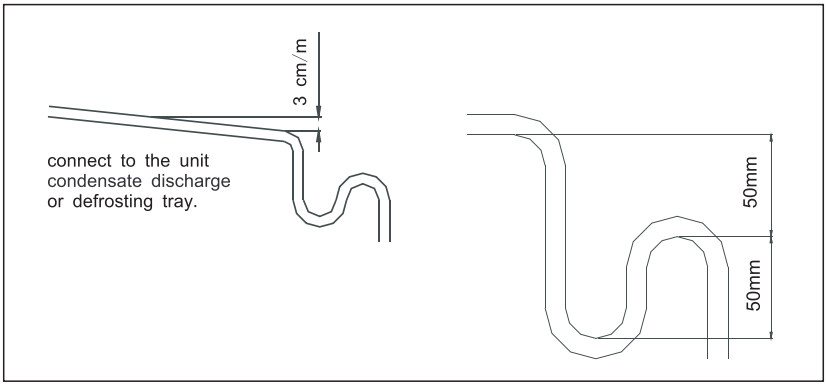

CREATION OF THE TRAP

The condensation drainage system must be fitted with a suitable trap to prevent seepage of odours. Following are directions for setting up the trap.
Aways provide a drainplug at the bottom of the trap,and arrange it so that it can be quickly dismantled.

ANTIFROST PROTECTION

CAUTION

IMPORTANT

When the unit is out of service,remember to arrange in good time for the entire water content in the circuit to be drained down.

Mixing the water with glycol modifies the performance of the unit.
Pay attention to the safety instructions regarding ethylene glycol which are printed on the container.

Draining the water circuit needs to be under taken in good time.
However,if the operation of draining the systemis felt to be too laborious,a suitable quantity of antifreeze may be mixed with the water instead.

ELECTRICAL CONNECTIONS

CAUTION

IMPORTANT

Electrical connection of the unit must be carried out by qualified personnel in compliance with the regulations in effect in the country where the unit is installed. The company shall not be held liable for damage to persons or property caused by incorrect electrical connection.

An all-pole disconnection device which has at least 3mm separation distance in all pole and a residual current device(RCD)with the rating of above 10mA shall be incorporated in the fixed wiring according to the national rule.

The appliance shall be installed in accordance with national wiring regulations.

CONDENSATE DRAINAGE SYSTEM CONNECTIONS
DANGER!

Always install a general automatic switch in a protected area near the appliance with an adequate capacity characteristic delayed curve with sufficient breaking power.
There should be a minimum distance of 3mm between the contacts.
Earth connection is compulsory by law to ensure user safety while the machine is in use.

POTENCIA	FASE	1 FASE
	FRECUENCIA Y VOLTIOS	220-240V ~ 50/60Hz
FUSIBLE DEL DISYUNTOR (A)		10 / 10

AC MOTOR CIRCUIT DIAGRAM

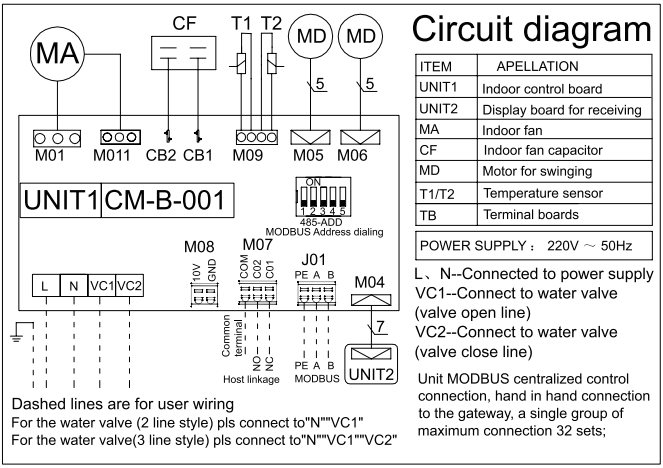

ITEM	APELLATION
UNIT1	Indoor control board
UNIT2	Display board for receiving
MA	Indoor fan
CF	Indoor fan capacitor
MD	Motor for swinging
T1/T2	Temperature sensor
TB	Terminal boards

DC MOTOR CIRCUIT DIAGRAM

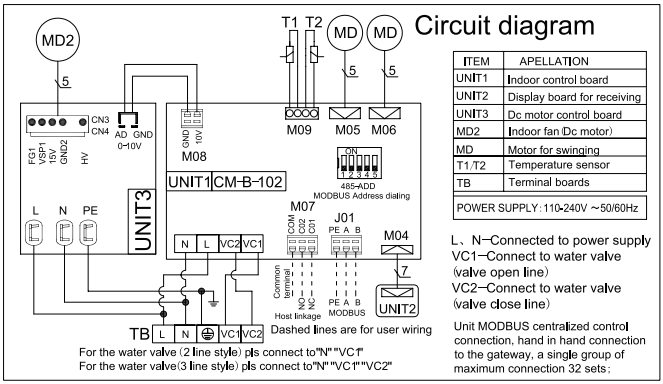

- Correspond to 220-240V single phase at 50/60Hz;that the available power is suffcient for the running the equipment; and that the supply cables are of adequate section for the maximum current which will be required.
- Make sure that the electrical supply system complies with current national safety regulations.
- Electrical connections must be made in accordance with the wiring diagrams supplied with the machine. For connection to the electrical supply network,use double-insulated flexible cable,twin pole + earth,section 1.5mm2 ,type H05RN-F.
- Pass the supply cable through the slot beside the air filter. Use the cable clamp provided on the inner side of the panel to secure the supply cable and the connecting cables,and strip only the length of cable needed to go into the connector block. In the event that the unit is mounted on a metal surface, earth connections must be made in compliance with local regulations. If the optional extra electric heating element is fitted,a separate power supply must be provided.Use double insulated flexible cable,twin pole + earth,section 2.5mm^2, type H05RN-F

INSTALL THE SIDE BOARD

Install the side board abide by the reverse process comparing to item : *(Remove the side board, in page 24)*
Make sure all the screws have been fixed and the board is not loose.

STARUP INSTRUCTIONS

CAUTION

IMPORTANT
Machine commissioning or the first start up must be carried out by skilled personnel qualified to work on this type of product.

DANGER

Before starting up,makesure that the installation and electrical connections have been carried out in accordance with the instructions in this manual. Also make sure that there are no unauthorised persons in the vicinity of the machine during these operations.

INSTALL THE SIDE BOARD

Fault code comparison table		
Fault code	Fault description	display mode
E1	T1 room temperature sensor open circuit or short circuit	Always show
E2	T2 inner disc sensor open circuit or short circuit	Display faults for 2 seconds every 1 minute
E3		
E4	Motor fault	Always show
E5	Communication failure	Display faults for 2 seconds every 1 minute
E6	Anti-cold wind	Display faults for 2 seconds every 1 minute

EXCLUDE THE AIR INSIDE THE FAN COIL

- Open the side board of water connection pipe side;
- Start up the water pump to circulate the pipeline water ;
- Use cross screwdriver to loose the air vent screw, exclude air inside the coil until there have water flow out from the water outlet valve. *(If there have air inside coil, we can sound the "ZiZi" sound from the air vent)*.
- After the air had been exclude, then tighten the air vent screw again.

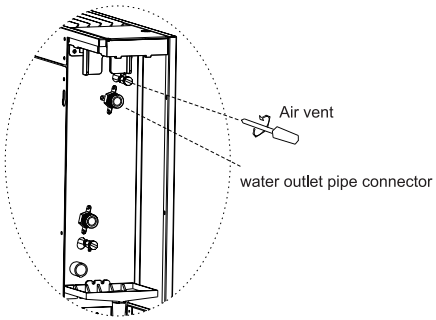

CHECKING BEFORE THE STARTING UP

BEFORE STARTING UP THE UNIT,MAKE SURE THAT:

- The unit is positioned correctly;
- The unit do not inclined;
- The unit will not leaking under a test by 1.0MPa pressure;
- The flow and return pipes of the water system are correctly connected;
- The pipes are clean and free of air;
- The unit falls correctly towards the drainage outlet and the trap;
- The heat-exchangers are clean;
- The electrical connections are correct;
- The screws holding the cables are well tightened;
- The supply voltage is as required;
- The power consumption of the blower is correct and does not exceed the maximum permitted.

STARTING UP THE FAN COIL UNIT

Power on the unit, use controller to start up the machine;
To check the following items:

The air flowing under **high/medium/low** speed is comfortable and different in each speed.
There have no abnormal noise during the running.
The condensate water can be drained smoothly and have nocondensate water fall down when the fan coil unit is running under cooling mode.

MAINTENACE

CAUTION

DANGER

Maintenance work must only be carried out by qualified technicians authorised to work on airconditioning and refrigeration systems. Use suitable work gloves.

Do not introduce pointed objects through the air intake grilles.

Disconnect the power supply before cleaning and maintenance.

Always disconnect the unit from the mains power supply at the main isolator switch before carrying out maintenance work or checks. Make sure that no one accidentally supplies power to the machine, lock the main switch in the Off position.

SCHEDULED MAINTENANCE

ONCE A MONTH

Check the state of cleanliness of the air filters.
The air filters are made of fibre and are washable in water.
The state of cleanliness of the filters must be checked regularly at the start of the operating season and on a monthly basis.

EVERY SIX MONTHS

Check the state of cleanliness of the heat-exchanger and the condensation drain-tube.With the unit switched off,remove the casing of the machine and check the state of the heat-exchanger and the condensation drain-tube.If necessary:
Remove any foreign bodies from the finned surface which may obstruct air flow;

Clean off the dust with a jet of compressed air; wash and brush, gently, with water;
Dry with a jet of compressed air;
Check that there are no obstructions in the condensation drain tube which could prevent the normal flow of water.
Check for the presence of air in the water system.
Start the system and run for a few minutes;
Stop the system;

Exclude the air inside the system abide by the *(Exclude the air inside the fan coil. Page 33)*

AT THE END OF THE SEASON

DRAIN THE WATER SYSTEM(FOR ALL COILS)

To avoid the risk of rupture due to freezing, it is advisable to drain the water from the system at the end of every season.

ELECTRICAL CIRCUIT

The following operations are recommended for the maintenance of the electrical circuit:

- Check the unit 's power absorption using a clip-on ammeter and compare the reading with the values shown on the documentation;
- Inspect and,if necessary tighten the electrical contacts and terminals. .

NON-SCHEDULED MAINTENANCE

REPLACEMENT OF THE BLOWER ASSEMBLY

In the case of burnout of the blower electric motor, it is necessary to replace the entire blower assembly.

- Cut off the power supply, release the side board from unit
- Disconnect the electrical connection between the terminal and fan motor;
- Open the air inlet grill and take out the filter;
- Loose the screw which tighten the fan to motor clockwise is tighten and counter clockwise is loose;
- Taken out the motor fix cover;
- Taken out the fan motor and fan ;

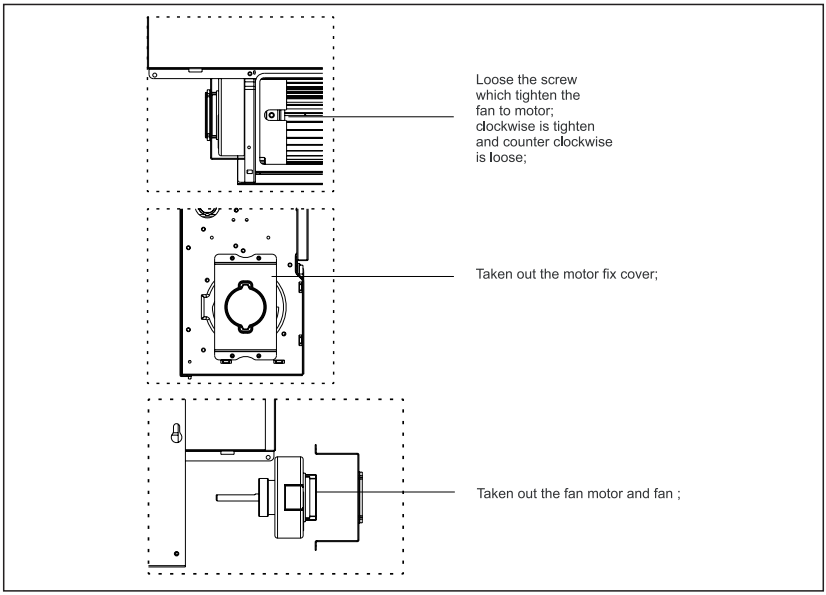

DISMANTLING THE UNIT AND DISPOSAL OF HARMFUL SUBSTANCES

PRESERVE THE ENVIRONMENT!
We care about protecting the environment. When the unit is dismantled it is important to adhere scrupulously to the following procedures.

The unit should only be dismantled by a firm authorized for the disposal of scrap machinery.
The unit as a whole is composed of materials considered as secondary raw materials and the following conditions
If the system has antifreeze as an addtive,it must not be justr dumped,because it causes pollution. It should be collected
and suitably disposed of.
The electronic components *(electrolytic condensers)* should be considered special waste,and as such they should be delivered to a firm authorised to collect them.
The expanded polyurethane rubber insulation on the pipes and the expanded polyethylene mesh,the expanded polyurethane and soundabsorbent spong lining the bodywork must be removed and processed as urban refuse.

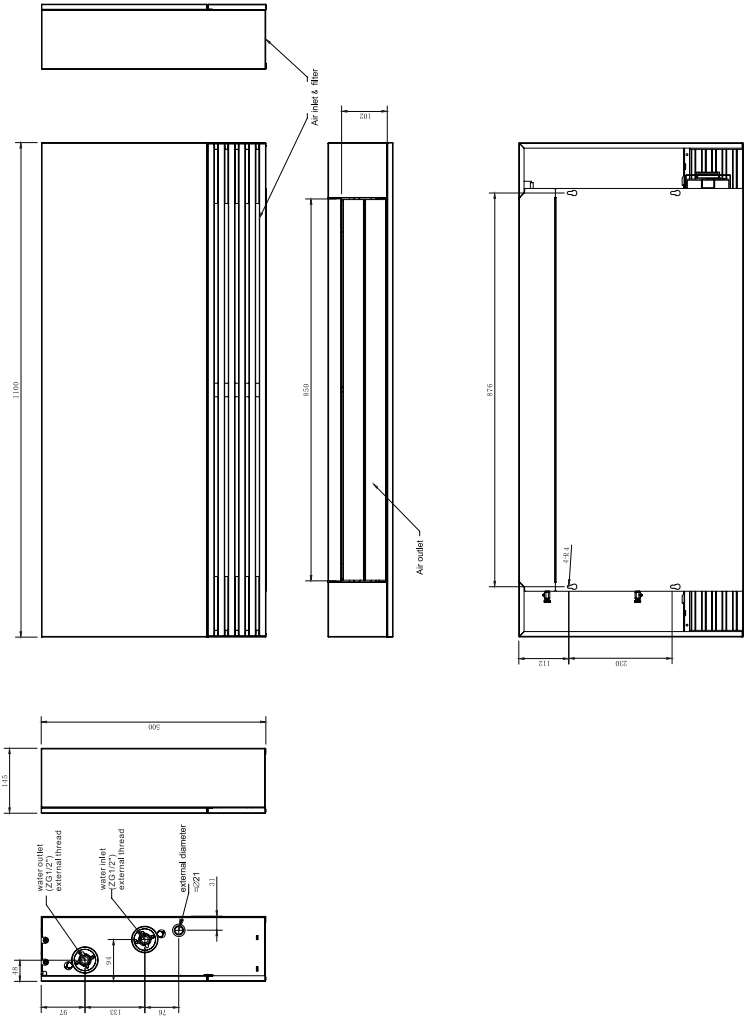
Air inlet & filter
102
1100
850
876
Air outlet
4-R4
112
230
500
145
water outlet
(ZG1/2")
external thread
water inlet
(ZG1/2")
external thread
external diameter
≈Ø21
31
48
94
97
133
76

HTW
QUALITY COMFORT EVERYWHERE

FRANÇAIS

MANUEL D'UTILISATION ET D'INSTALLATION

Sol Fancoil

SLIM

HTW-FSS-24DA | HTW-FSS-30DA | HTW-FSS-35DA

TABLE OF CONTENTS

01 **TÉLÉCOMMANDE** 76
02 **PRÉCAUTIONS** 83
03 **UTILISATEUR** 87
2.1 Description de l'appareil 87
2.2 Opération 87
2.3 Manette 91
2.4 Nettoyage de l'appareil 91
2.5 Avertissement et suggestions 92
04 **INSTALLATION ET ENTRETIEN** 93
3.1 Transport et manutention 93
3.2 Direction du tuyau d'entrée/sortie d'eau 94
3.3 Dégagement et positionnement 95
3.4 Installation 95

*** Ce manuel est la propriété de GIAgroup.**
Sa copie ou reproduction sans autorisation préalable est strictement interdite.

1. TÉLÉCOMMANDE

FORME ET BOUTONS

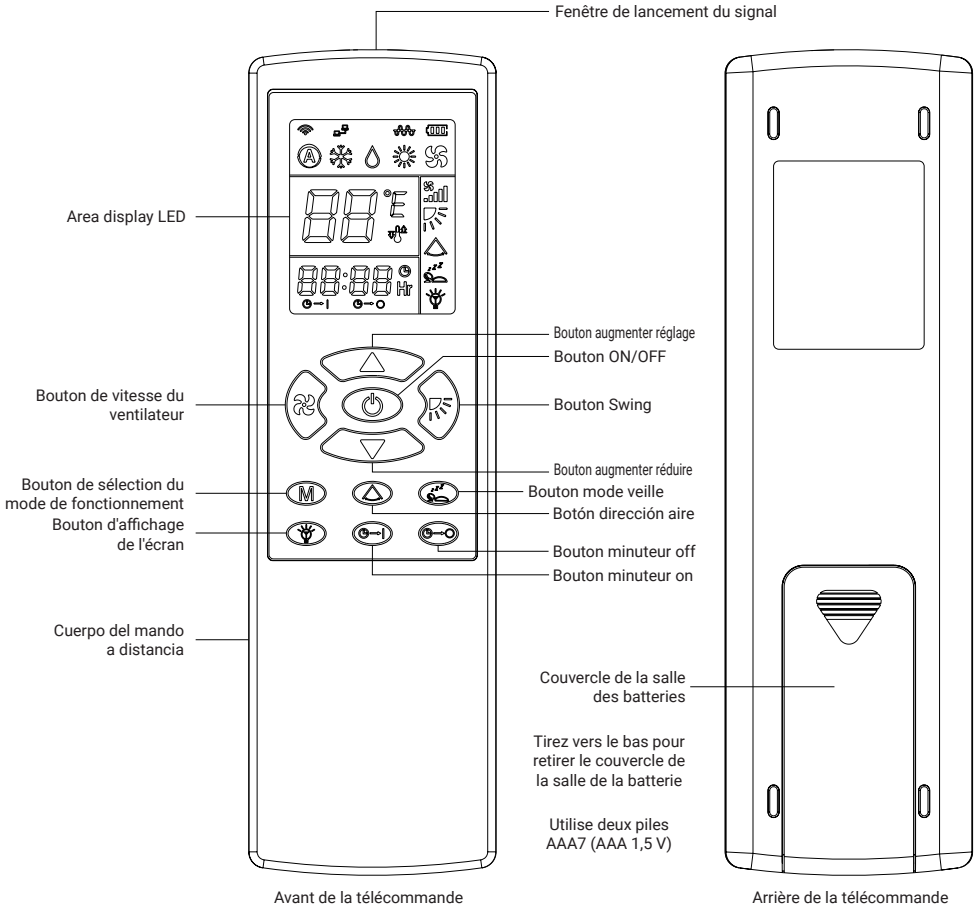

COMBINAISON DE BOUTONS

Temperature unit conversion(°C/°F)

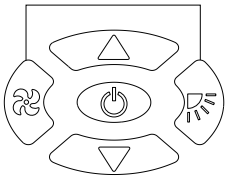

Remarque : lorsque vous appuyez sur la combinaison des deux boutons, la manette passe dans le mode

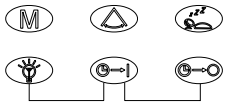

ON/OFF du chauffage électrique

Réglage de l'heure

WARNING La batterie doit être retirée si la télécommande n'est pas utilisée pendant une longue période. Dans un rayon de 6 mètres, la télécommande peut émettre des signaux efficacement ; lorsque le climatiseur reçoit le signal, un clic de « D » peut être entendu.

Lorsque le signal ne peut pas être envoyé ou que l'affichage devient plus clair, il convient de changer les piles. Deux piles doivent être changées en même temps, de plus les deux piles doivent appartenir au même type.

Veuillez prendre soin de la télécommande. Tomber sur le sol, jeter ou tomber dans l'eau peut empêcher l'envoi de signaux.

Veuillez vous assurer que la fenêtre d'émission de signaux de la télécommande vise le récepteur de signal dans le climatiseur. Ensuite, il peut effectuer diverses

1. TÉLÉCOMMANDE

INTRODUCING OF LED DISPLAYER AREA

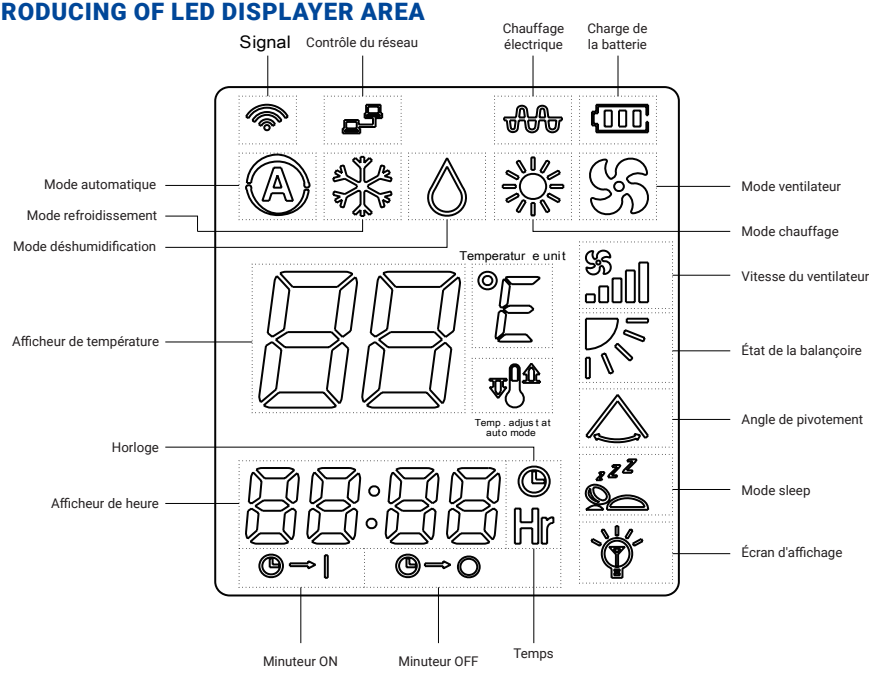

1- Signal–Chaque fois que la télécommande envoie un signal au climatiseur, ce signe clignote une fois.

2- Contrôle du réseau : lorsque le système a été connecté à un nouveau travail, il s'affiche. *(convient uniquement à la télécommande de travail en réseau)*

3- Chauffage électrique : lorsque le contrôleur a été sélectionné pour démarrer le chauffage électrique en mode chauffage. *(Le contrôleur signe juste pour ouvrir un conditionneur pour laisser le chauffage électrique démarrer, mais le chauffage électrique ne peut démarrer que lorsque tous les conditionneurs ont été confirmés)*

4- Charge de la batterie : pour afficher la charge de la batterie de la télécommande, elle était séparée en 3 classes en fonction de la charge de la batterie.

5- Mode automatique : il s'affichera lorsque le mode automatique a été sélectionné.

6- Mode de refroidissement: il s'affichera lorsque le mode de refroidissement a été sélectionné.

7- Mode de déshumidification: il s'affichera lorsque le mode de

déshumidification a été sélectionné.

8- Mode de chauffage: Il s'affichera lorsque le mode de chauffage a été sélectionné.

9- Mode ventilateur: Il s'affichera lorsque le mode ventilateur a été sélectionné.

10- Vitesse du ventilateur: pour afficher la vitesse du ventilateur sélectionnée.

11- Statut de swing: Il s'affichera lorsque l'opération d'angle de swing a été sélectionnée.

12- Angle de swing: Il s'affichera lorsque la touche «*Bouton de sélection de la direction du vent*» a été enfoncée pour démarrer ou arrêter le swing.

13- Mode Sleep: Il s'affichera lorsque le mode veille a été sélectionné.

14- Afficheur d'écran: Il s'affichera lorsque le «bouton d'affichage de l'écran» a été enfoncé.

15- Affichage de la température : pour afficher la température de réglage.

16- Unité de température : Pour afficher l'unité de température en °C/°F.

17- Temp. Ajuster en mode automatique : pour afficher le réglage minute du réglage de la température en mode automatique.

18- Affichage de l'heure : pour afficher l'heure de la minuterie et l'heure de l'horloge.

19- Horloge : indique quand la fonction d'horloge ou de minuterie a été sélectionnée.

20- Temps : il affiche l'unité de temps *(heure)*

21- Minuterie activée : elle clignote lorsque la fonction de minuterie activée a été sélectionnée.

22- Minuterie désactivée : elle clignote lorsque la fonction de minuterie désactivée a été sélectionnée.

INTRODUCING OF BUTTON

Le ventilo-convecteur pour le traitement de l'air intérieur est disponible en version carrossage et encastrable.

Pour les versions avec habillage, la jambe de force et le thermostat sont en option. L'unité peut être installée en position horizontale ou verticale.

Le ventilo-convecteur pour le traitement de l'air intérieur est disponible en version carrossage et encastrable.

Pour les versions avec habillage, la jambe de force et le thermostat sont en option. L'unité peut être installée en position horizontale ou verticale.

1. TÉLÉCOMMANDE

Le ventilo-convecteur pour le traitement de l'air intérieur est disponible en version carrossage et encastrable.

Pour les versions avec habillage, la jambe de force et le thermostat sont en option. L'unité peut être installée en position horizontale ou verticale.

Bouton Swing : appuyez sur le bouton pour régler l'état de swing entre, peut être sélectionné dans n'importe quel mode sauf si le contrôleur est éteint ou en veille ;

Bouton de vitesse du ventilateur : appuyez sur le bouton pour régler la vitesse du ventilateur entre Auto/Low/Medium/High speed ((flash)) il peut être sélectionné dans n'importe quel mode sauf si le contrôleur est éteint ou en veille

Bouton de sélection du mode de fonctionnement : appuyez sur le bouton pour sélectionner le mode de fonctionnement entre les modes Auto/Refroidissement/Chauffage/Déshumidification/ Ventilation. ( ) Il peut être sélectionné dans n'importe quel mode sauf si le contrôleur est éteint ou en veille ;

Bouton de sélection de la direction du vent: appuyez sur le bouton pour démarrer ou arrêter la balançoire;
Le volet de guidage d'air s'arrêtera à la position lorsque vous appuyez sur le bouton pour arrêter la balançoire, et l'écran affichera , si vous appuyez à nouveau sur ce bouton, l'écran affichera et la balançoire recommencera ;
It is no use to do adjust by press this button when the controller is power off or standby;

Bouton mode veille : appuyez sur le bouton pour démarrer ou arrêter le mode veille, une fois le mode veille sélectionné, l'écran s'affichera et le ventilateur passera à la vitesse automatique, le processus de fonctionnement de l'unité respectera le contrôle de l'unité ;
It is no use to do adjust by press this button when the controller is power off or standby;

Bouton d'affichage de l'écran : convient uniquement aux unités qui ont un affichage LED/numérique et ont cette fonction pour couper l'affichage de l'affichage ;
Appuyez sur le bouton pour ouvrir/fermer l'affichage de displayert ;
Il est inutile de régler en appuyant sur ce bouton lorsque le contrôleur est éteint ou en veille ;

Bouton de minuterie : lorsque l'appareil est en veille, appuyez sur ce bouton pour accéder au réglage de la minuterie ;
Après le pressage, le "time displayer"88:88 et "Timer on" clignotera en même temps, puis appuyez sur le bouton et pour régler l'heure de la minuterie ; lorsque "l'affichage de l'heure" arrête de clignoter 88:88 et que "Timer on" continue de clignoter toutes les 0,5 secondes, cela signifie que le réglage de la minuterie a réussi ; Ensuite, l'autre exigence de fonctionnement (comme le mode de fonctionnement, la température de réglage, le mode veille, etc.) peut être définie, l'unité commencera à fonctionner en respectant l'état de réglage après l'arrivée de la minuterie à l'heure ;

Bouton d'arrêt de la minuterie : Lorsque l'appareil est en marche, appuyez sur ce bouton pour accéder au réglage de la minuterie d'arrêt ; Après avoir appuyé, le "time displayer" 88:88 et "Timer off" clignoteront en même temps, puis appuyez sur les boutons et pour régler l'heure d'arrêt de la minuterie ;
lorsque "l'affichage de l'heure" 88:88 arrête de clignoter et que "Timer off" continue de clignoter toutes les 0,5 secondes, cela signifie que le réglage de la minuterie a réussi ; L'unité s'arrêtera de fonctionner après l'heure d'arrêt de la minuterie ;
Appuyez à nouveau sur le bouton Timer off pour annuler le réglage Timer off.
Il est inutile de faire le réglage lorsque l'appareil est éteint ou en veille, sauf si l'appareil a été réglé sous la minuterie allumée fonction;

1. TÉLÉCOMMANDE

Minuterie ON/OFF combiner : il est possible de désactiver la minuterie après l'activation de la minuterie ou d'activer la minuterie après l'avoir désactivée

Minuterie désactivée ; Le processus de réglage est le même pour chaque processus de Timer on ou Timer off.

Remarque: la précision de la minuterie de la télécommande est de 1 minute, alors qu'elle peut être différente pour la précision de la minuterie de l'unité;
The actual action of timer will abide by the controlling process of unit.
And the Timer ON/OFF action will be based on the time(clock) of remote controller;

Bouton de combinaison de réglage de l'heure : appuyez sur et en même temps, le contrôleur peut entrer dans le réglage de l'heure ;
Utilisez et pour régler l'horloge par heure et minute ;

Bouton marche/arrêt du chauffage électrique : Appuyez sur et en même temps, le contrôleur admet ou arrête le fonctionnement du chauffage électrique, lorsque le contrôleur admet le fonctionnement, l'afficheur affichera un signe;
Après avoir appuyé à nouveau sur ce bouton, le signe disparaîtra ;
(Le fonctionnement du chauffage électrique doit également respecter le processus de contrôle de l'unité ;

Bouton de conversion de l'unité de température: appuyez sur et en même temps, le contrôleur convertira l'unité de température entre °C/°F;
La plage de °C est de 16 °C à °C et la plage de °F est de 60 °F à 87 °F ;
Il ne sera pas utile d'effectuer une opération lorsque le contrôleur est éteint ou en veille ;

Assurez-vous d'être en conformité avec les lois et réglementations locales, nationales et internationales.

Lisez attentivement les "***PRÉCAUTIONS***" avant l'installation.

Les précautions suivantes incluent des éléments de sécurité importants. Observez-les et ne les oubliez jamais.

Conservez ce manuel dans un endroit pratique pour référence ultérieure.

Avant de sortir de l'usine, le ventilo-convecteur a réussi le test de résistance à la surpression du ventilo-convecteur, le réglage équilibré statiquement et dynamiquement, le test de bruit, le test de volume d'air (*frais*), le test de propriété électrique, la détection de la qualité du contour.

Les précautions de sécurité énumérées ici sont divisées en deux catégories.

Dans les deux cas, des informations de sécurité importantes sont répertoriées et doivent être lues attentivement.

WARNING Le non-respect d'un avertissement peut entraîner la mort.

CAUTION Le non-respect d'une mise en garde peut entraîner en cas de blessures ou de dommages à l'équipement.

Après avoir terminé l'installation, assurez-vous que l'unité fonctionne correctement pendant l'opération de démarrage. Veuillez expliquer au client comment utiliser l'unité et comment l'entretenir.

CARACTÉRISTIQUES DE CONSTRUCTION

WARNING **Assurez-vous que seul le personnel de service formé et qualifié peut installer, réparer ou entretenir l'équipement.**

Une installation, une réparation et un entretien incorrects peuvent entraîner des décharges électriques, des courts-circuits, des fuites, un incendie ou d'autres dommages à l'équipement.

Installez strictement selon ces instructions d'installation.
Si l'installation est défectueuse, cela entraînera une fuite d'eau, un choc électrique et un incendie.

Utilisez les accessoires joints et les pièces spécifiées pour l'installation.
Sinon, cela pourrait entraîner la chute de l'appareil, une fuite d'eau, un choc électrique et un incendie.

L'appareil ne doit pas être installé dans la buanderie.
Avant d'accéder aux bornes, tous les circuits d'alimentation doivent être déconnectés.

L'appareil doit être positionné de manière à ce que la prise soit accessible.

L'enceinte de l'appareil doit être marquée par un mot ou par des symboles indiquant le sens d'écoulement du fluide.

Pour les travaux électriques, suivez la norme de câblage nationale locale, la réglementation et les présentes instructions d'installation.

Un circuit indépendant et une prise unique doivent être utilisés.
Si la capacité du circuit électrique n'est pas suffisante ou si le travail électrique est défectueux, cela provoquera un incendie par choc électrique.

Utilisez le câble spécifié et connectez fermement et serrez le câble de sorte qu'aucune force externe n'agisse sur la borne.
Si la connexion ou la fixation n'est pas parfaite, cela provoquera une surchauffe ou un incendie à la connexion.

L'acheminement du câblage doit être correctement arrangé pour que le couvercle de la carte de contrôle soit correctement fixé.
Si le couvercle de la carte de commande n'est pas parfaitement fixé, cela provoquera une surchauffe à

L'acheminement du câblage doit être correctement arrangé pour que le couvercle de la carte de contrôle soit correctement fixé.

Si le couvercle de la carte de commande n'est pas parfaitement fixé, cela provoquera une surchauffe au point de connexion de la borne, un incendie ou un choc électrique.

Si le cordon d'alimentation est endommagé, il doit être remplacé par le fabricant ou son agent de service ou une personne de qualification similaire afin d'éviter tout danger.

Un interrupteur de déconnexion omnipolaire ayant une séparation de contact d'au moins 3 mm dans tous les pôles doit être connecté dans un câblage fixe.

Do not modify the length of the power supply cord or use of extension cord, and do not share the single outlet with other electrical appliances.

Otherwise, it will cause fire or electrical shock.

Après avoir terminé les travaux d'installation, vérifiez que l'eau ne fuit pas. L'eau froide dans l'unité ne peut pas être inférieure à 3°C, l'eau chaude ne peut pas dépasser 70°C..

CAUTION

Mettez le ventilo-convecteur à la terre.
Ne connectez pas le fil de terre à des conduites de gaz ou d'eau, à un paratonnerre ou à un fil de terre téléphonique. Une mise à la terre incomplète peut entraîner des décharges électriques.

Assurez-vous d'installer un disjoncteur de fuite à la terre.

La non-installation d'un disjoncteur de fuite à la terre peut entraîner des chocs.

Vous n'êtes pas autorisé à connecter le ventilo-convecteur à la source d'alimentation tant que le câblage et la tuyauterie du ventilo-convecteur n'ont pas été effectués.

Tout en suivant les instructions de ce manuel d'installation, installez la tuyauterie de vidange afin d'assurer une bonne évacuation et isolez la tuyauterie afin d'éviter la condensation.

Improper drain piping may result in water leakage and property damage.

installez les ventilo-convecteurs, le câblage d'alimentation et les câbles de connexion à au moins 1 mètre des téléviseurs et des radios afin d'éviter les interférences d'image ou le bruit.

Selon les ondes radio, une distance de 1 mètre peut ne pas être suffisante pour éliminer le bruit.

CAUTION

Cet appareil n'est pas destiné à être utilisé par des personnes *(y compris des enfants)* **ayant des capacités physiques, sensorielles ou mentales réduites, ou un manque d'expérience et de connaissances, à moins qu'elles n'aient reçu une supervision ou des instructions concernant l'utilisation de l'appareil par une personne responsable de leur sécurité..**

DISPOSAL: Ne jetez pas ce produit avec les déchets municipaux non triés. La collecte de ces déchets séparément pour un traitement spécial est nécessaire.

N'installez pas le FANCOIL dans les emplacements suivants :

- Il existe de la vaseline.
- Il y a de l'air salin autour (près de la côte).
- Il y a du gaz caustique (le sulfure, par exemple) existant dans l'air (près d'une source chaude).
- La Volt vibre violemment (dans les usines).
- Dans les bus ou les armoires.
- Dans la cuisine où il est plein de gaz de mazout.
- Il existe une forte onde électromagnétique.
- Il y a des matériaux ou des gaz inflammables.
- Un liquide acide ou alcalin s'évapore.
- Autres conditions particulières.

MACHINE DESCRIPTION

Le ventilo-convecteur pour le traitement de l'air en milieu intérieur, disponible dans les versions avec habillage, les versions à encastrer.

Pour le style boîtier, le pied debout et le thermostat sont facultatifs.

L'unité peut être installée horizontalement ou verticalement.

CONDITIONS D'UTILISATION STANDARD

Le ventilo-convecteur est destiné au traitement de l'air (climatisation d'été et d'hiver) à l'intérieur des bâtiments à usage domestique ou assimilé. L'unité n'est pas conçue pour être installée dans des pièces à usage de buanderie.

CAUTION

DANGER: Les machines sont conçues pour une installation à l'intérieur pour une utilisation dans des environnements domestiques ou similaires.

DANGER: Ne pas introduire d'objets par les grilles d'entrée d'air ou de refoulement.

IMPORTANT! L'appareil ne fonctionnera correctement que si les instructions d'utilisation sont scrupuleusement suivies, si les dégagements spécifiés sont respectés lors de l'installation et si les restrictions de fonctionnement indiquées dans ce manuel sont strictement respectées.

IMPORTANT! If clearance distances are not maintained at installation, it could cause maintenance difficulties and reduction in performance.

CARACTÉRISTIQUES DE CONSTRUCTION

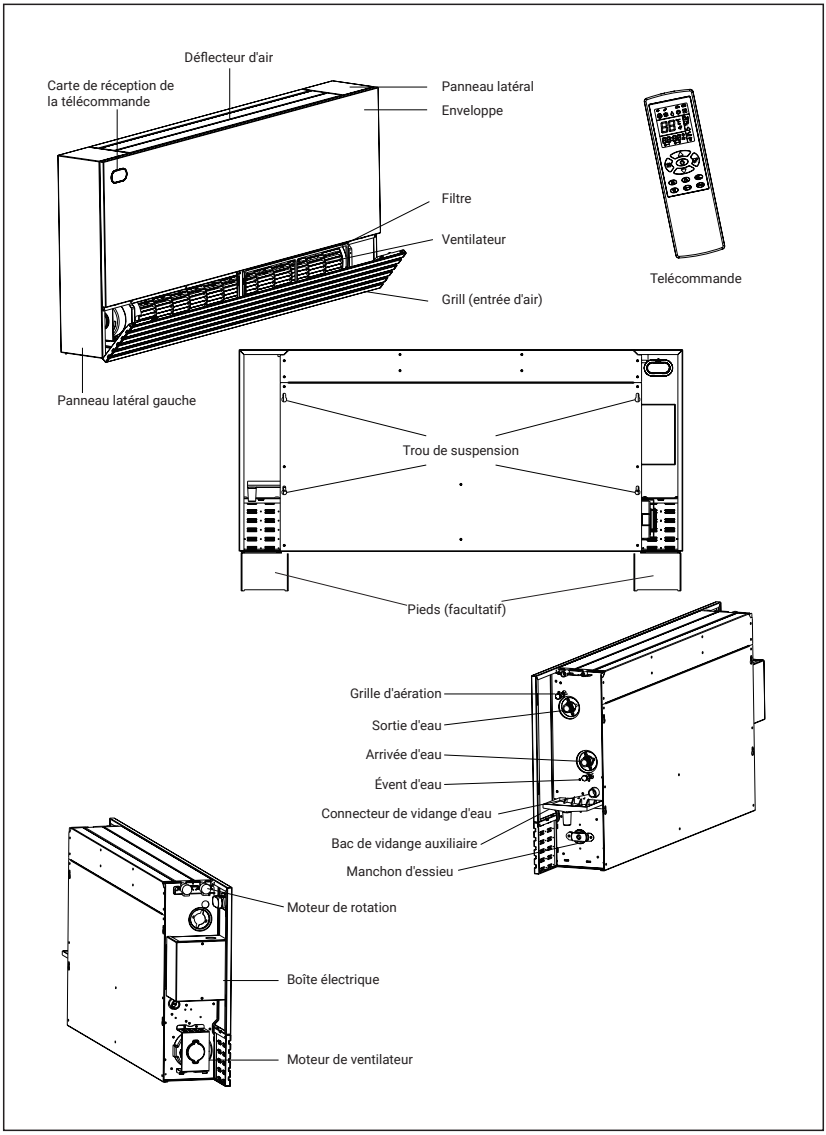

RESTRICTIONS D'UTILISATION

CAUTION

IMPORTANTE
La machine a été conçue et construite uniquement et exclusivement pour fonctionner comme une terminaison montée au plafond (au sol), alimentée par des conduits ou des panneaux ; toute autre utilisation est expressément interdite.
L'installation de la machine dans un environnement explosif est également

PLAGE DE FONCTIONNEMENT

Utilisez le système à la température suivante pour un fonctionnement sûr et efficace.

Mode \ Température	Température ambiante	Température d'entrée de l'eau
Refroidissement	17C° ~ 32C°	3C° ~ 20C°
Chauffage	5C° ~ 30C°	30C° ~ 85C°

NOTE

- Si le ventilo-convecteur est utilisé en dehors des conditions ci-dessus, cela peut entraîner un fonctionnement anormal de l'unité.
- Le phénomène est normal que la surface du ventilo-convecteur puisse condenser de l'eau lorsque l'humidité relative est plus grande dans la pièce, veuillez fermer la porte et la fenêtre.
- Des performances optimales seront atteintes dans ces plages de température de fonctionnement.
- Pression de fonctionnement du système d'eau: Max: 1.6MPa, Min:0.15MPa.

INFORMATIONS SUR D'AUTRES RISQUES ET DANGERS INÉVITABLES

WARNING

IMPORTANT
Faites très attention aux signes et symboles situés sur l'appareil.

Si des risques subsistent malgré les dispositions prises, ou s'il existe des risques potentiels ou cachés, ils sont signalés par des étiquettes adhésives collées sur la machine.

CAUTION

IMPORTANT
Utilisez uniquement des pièces de rechange et des accessoires d'origine. L'entreprise décline toute responsabilité pour les dommages causés par des manipulations ou des travaux effectués par du personnel non autorisé ou des dysfonctionnements causés par l'utilisation de pièces de rechange ou d'accessoires non d'origine.

IMPORTANTE
Dans le cas d'une alimentation en eau avec une teneur particulièrement élevée en sels d'eau dure, il est conseillé d'installer un adoucisseur Wayer.

OPÉRATION

ARRÊT PROLONGÉ

CAUTION

Si l'unité n'est pas utilisée pendant la période hivernale, l'eau contenue dans le système peut geler, ce qui peut entraîner la rupture du serpentin et des fuites d'eau.

Si la machine doit être inutilisée pendant de longues périodes, il est nécessaire de débrancher l'unité du secteur en ouvrant l'interrupteur principal (qui doit être installé par l'installateur).

Si l'unité n'est pas utilisée pendant la période hivernale, l'eau contenue est récupérée à temps. Alternativement, une quantité appropriée d'antigel doit être mélangée à l'eau.

DÉMARRAGE APRÈS UN ARRÊT PROLONGÉ

- Avant de redémarrer l'appareil.
- Nettoyez ou changez les filtres à air.
- Nettoyez l'échangeur de chaleur.
- Nettoyez le tube de vidange du bac collecteur de condensation ou assurez-vous qu'il est dégagé.
- Purger l'air du système d'eau.
- Il est conseillé de faire fonctionner l'appareil à vitesse maximale pendant plusieurs heures.

LES OPÉRATIONS SUIVANTES PEUVENT ÊTRE EFFECTUÉES À L'AIDE DES PANNEAUX DE CONTRÔLE :

- Démarrer / Arrêter l'unité.
- Sélectionnez l'une des trois vitesses de soufflerie.
- Réglage du thermostat et maintien de la température souhaitée
- température ambiante.
- Commutation entre les modes de fonctionnement:
- Refroidissement et chauffage.
- Contrôle constant de la ventilation.
- Un mode d'emploi spécifique est fourni avec le

MANETTE

Le ventilo-convecteur doit utiliser un thermostat pour contrôler la vitesse du ventilateur, le réglage de la température, etc.
Le thermostat est toujours sélectionné par l'utilisateur ou l'entrepreneur, tandis que le thermostat peut également être préinstallé à l'intérieur du FCU. Veuillez vérifier le manuel du thermostat sélectionné pour obtenir le introduction à l'utilisation.

NETTOYAGE DE L'APPAREIL

DANGER
Toujours couper l'alimentation électrique avant de commencer les opérations de nettoyage ou d'entretien. Ne renversez pas d'eau sur l'appareil.
Pour le nettoyage, utilisez un chiffon doux imbibé d'eau et d'alcool. Ne pas utiliser d'eau chaude, de solvants ou d'abrasifs, ni de substances corrosives. Interdit.

NETTOYAGE DU FILTRE A AIR

Pour garantir une entrée d'air correcte, le filtre à air doit être nettoyé au moins une fois par mois, ou plus fréquemment si l'appareil est utilisé dans des environnements très poussiéreux. Le filtre doit toujours être retiré de l'appareil pour le nettoyage.

- **Pour garantir une entrée d'air correcte, le filtre à air doit être nettoyé au moins une fois par mois, ou plus fréquemment si l'appareil est utilisé dans des environnements très poussiéreux. Le filtre doit toujours être retiré de l'appareil pour le nettoyage.**

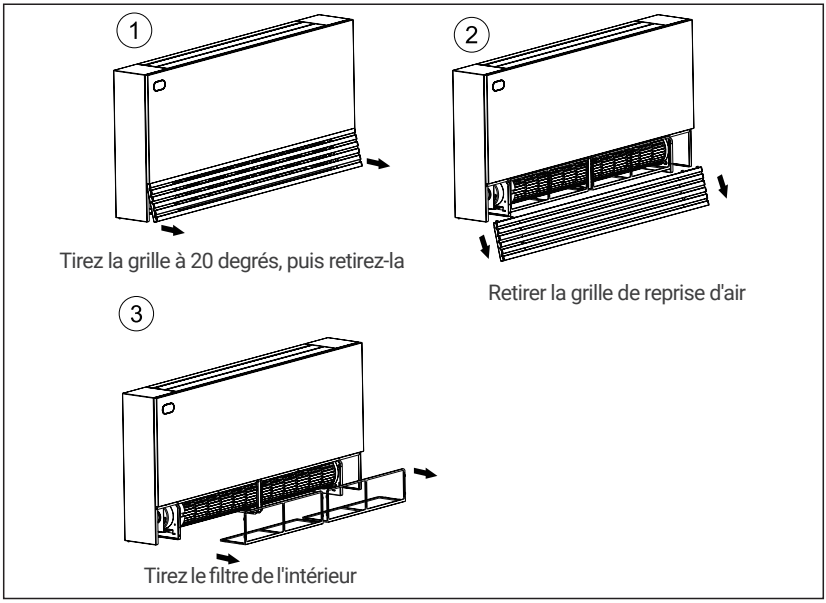

Le filtre à air doit être nettoyé en le soufflant avec de l'air comprimé ou en le lavant à l'eau. Avant de remettre le filtre en place, assurez-vous qu'il est propre et complètement sec. Si le filtre est endommagé, il doit être remplacé par un filtre correspondant d'origine.

AVERTISSEMENT ET SUGGESTIONS

Démarrer la pompe à eau pour faire circuler l'eau dans le tuyau ; Desserrez la vis de purge d'air, excluez l'air de l'intérieur de la bobine jusqu'à ce que l'eau sorte de la vanne de purge d'air. *(S'il y a de l'air à l'intérieur du coil, on entend le son "ZiZi" de l'évent)*.
Après avoir exclu l'air, resserrez la soupape d'évent.

TRANSPORT ET MANUTENTION

EMBALLAGE ET COMPOSANTS

CAUTION

DANGER
NE PAS OUVRIR OU ALTÉRER L'EMBALLAGE AVANT L'INSTALLATION

Les unités ne doivent être déplacées et soulevées que par du personnel professionnel formé à ces opérations.
Vérifiez à l'arrivée que l'appareil n'a pas été endommagé pendant le transport et qu'il est complet avec toutes ses pièces.

Pour retirer l'emballage, suivez ces instructions:

- Vérifiez les dommages visibles.
- Ouvrir l'emballage.
- Vérifier que le sachet contenant la notice d'utilisation et d'entretien se trouve à l'intérieur.
- Eliminer le matériel d'emballage conformément à la législation en vigueur, dans la déchetterie ou la déchetterie appropriée.

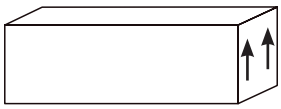

Gardez la boîte empilée et respectez par sens d'empilement.

PRESERVING THE ENVIRONMENT!

Jetez les matériaux d'emballage conformément à la législation nationale ou locale en vigueur dans votre pays.

MANUTENTION

CAUTION

DANGER
Le déplacement de l'unité doit être effectué avec soin, afin d'éviter d'endommager la structure externe et les composants mécaniques et électriques internes.

Assurez-vous également qu'il n'y a pas d'obstacles ou de personnes le long du parcours, afin d'éviter tout risque de collision ou d'écrasement et d'empêcher l'appareil de levage ou de manutention de se renverser.

Toutes les opérations énumérées ci-dessous doivent être effectuées conformément aux réglementations en vigueur en matière de santé et de sécurité, tant quant au matériel utilisé et quant à la procédure suivie Avant de commencer les opérations de déménagement, Vérifiez que l'appareil de levage a la capacité requise pour l'unité en question.

Les unités peuvent être déplacées ou soulevées à la main ou au moyen d'un chariot approprié.Si le poids de l'unité est supérieur à 30 kg, les unités mobiles doivent être déplacées en même temps, il est conseillé de mettre les machines dans un conteneur et les soulever au moyen d'une grue ou quelque chose de similaire.

CONDITIONS DE STOCKAGE

Les unités dans leur emballage ne peuvent pas être empilées sur plus de quatre couches et doivent être conservées à l'abri.

DIRECTION DU TUYAU D'ENTRÉE/SORTIE D'EAU

Une direction appropriée de la connexion du tuyau d'entrée/sortie d'eau aidera à simplifier l'installation, en économisant de l'espace et des matériaux d'installation.

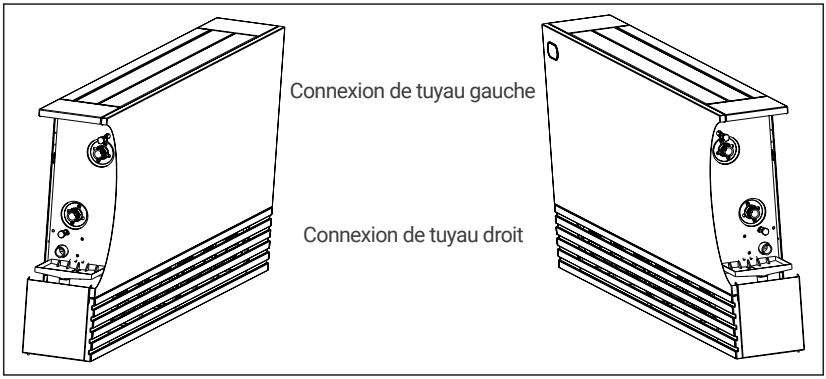

L'unité est livrée en standard avec des raccordements à la batterie de gauche. Il est difficile de changer la direction de la bobine après que le FCU ait quitté l'usine, veuillez vous assurer que la direction d'entrée/sortie d'eau avant d'acheter le ventilo-convecteur.

DÉGAGEMENT ET POSITIONNEMENT

CAUTION

DANGER

Un positionnement ou une installation incorrecte de l'unité peut amplifier les niveaux de bruit et les vibrations générés pendant le fonctionnement.

Les unités peuvent être montées verticalement uniquement, elles peuvent être installées au sol ou fixées au mur. Veuillez vous assurer qu'il y a suffisamment d'espace pour installer le FCU..

AU SOL MONTÉ

Monté au sol

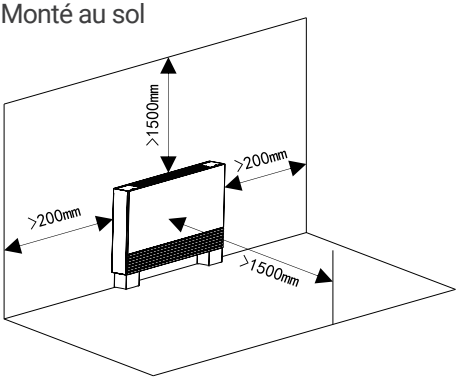

Mural

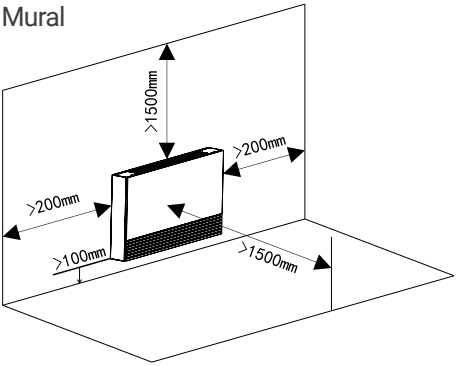

INSTALLATION

CAUTION

DANGER

L'installation ne doit être effectuée que par des techniciens qualifiés, formés pour travailler avec le système de ventilo-convecteur.
Une installation incorrecte peut entraîner un dysfonctionnement de l'unité et une détérioration conséquente des performances.

DANGER

L'unité doit être installée conformément aux réglementations nationales ou locales en vigueur au moment de l'installation.

RETIRER LE PANNEAU LATÉRAL

Pour le FCU standard, le connecteur d'entrée/sortie d'eau est situé à droite de l'unité et le boîtier électrique est situé à gauche de l'unité.
Retirez le panneau latéral pour faire la tuyauterie d'eau et le câblage électrique.

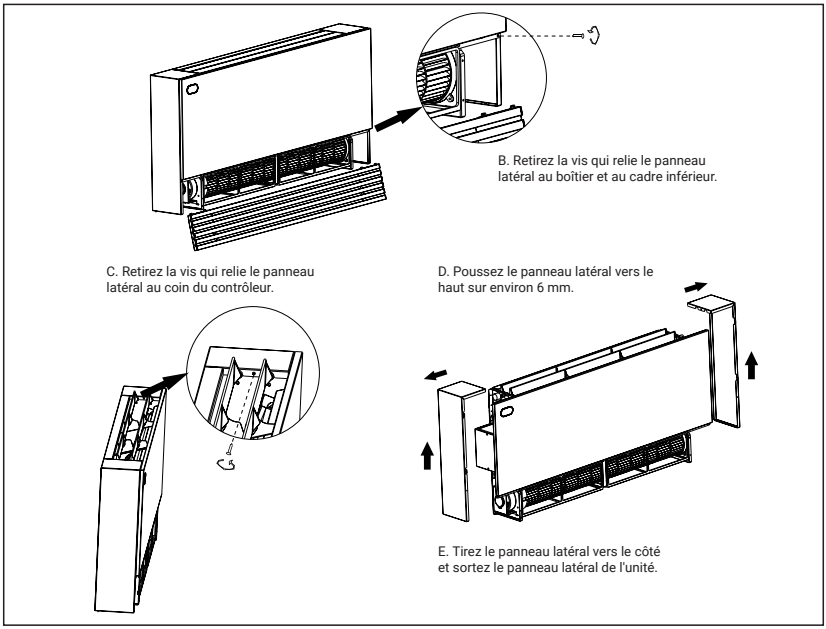

FIXATION DE L'UNITÉ AU MUR OU AU SOL

SELECT THE SUSPENSIÓN FOUNDATION

- **The suspension foundation must be firm and reliable, and can support the wooden frame and reinforced concrete structure that weigh more than 200kg.**
- **It is necessary to select the structure able to resist against certain vibration and keep firmness and supporting capacity for a long time as the suspension foundation.**
- **Before construction, please consult the construction contractor and indoor decoration contractor and obtain their recognition.**

FIXÉ L'UNITÉ AU SOL

- Sélectionnez l'endroit où peut supporter le poids de 200 kg et bénéficiez de la distribution d'air ambiant ;
- La surface d'appui doit être horizontale, afin de garantir que l'unité ne s'inclinera pas;
- Utiliser du matériel adaptél*(pad)* pour soutenir la surface jusqu'à ce qu'elle reste horizontale;
- Placez l'unité qui a retiré le panneau latéral à l'intérieur de la surface de support, utilisez une règle horizontale pour vérifier l'horizon. Et ajustez la hauteur du coussin pour maintenir le niveau de l'unité.
- Afin d'avoir une fixation solide, nous suggérons d'ajouter le boulon de fixation pour connecter le FCU et le mur, qui se réfèrent à l'article. *(Fixed the unit to wall)*

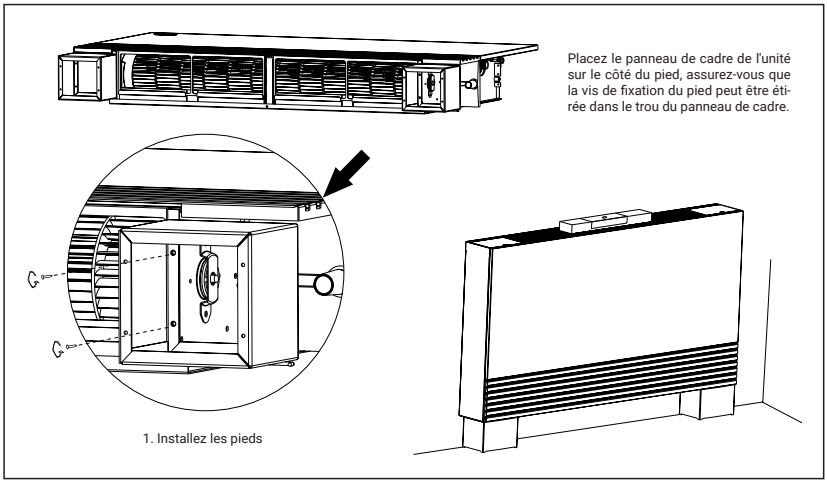

FIXATION DE L'APPAREIL AU MUR

Repérer les points de fixation sur le mur, soit en marquant à travers les perçages du meuble lui-même, soit en se référant aux cotes indiquées dans "DIMENSIONS".
Utilisez la vis d'expansion comme poteau de support, accrochez-y l'unité, puis serrez l'écrou, assurez-vous que l'unité ne se desserre pas.

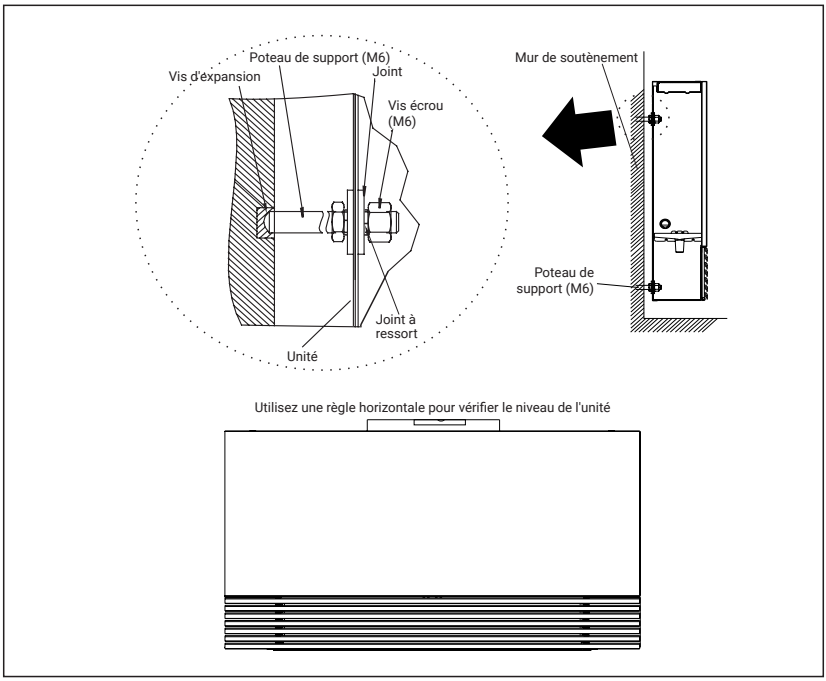

HYDRAULIC CONNECTIONS

CONNEXION AU SYSTÈME

CAUTION

DANGER

Il est très important que les raccordements hydrauliques soient réalisés avec le plus grand soin par des monteurs spécialisés. Une installation violente entraînera une fuite de la bobine.
Connectez l'unité au système d'eau au moyen des raccords marqués Flow et Return

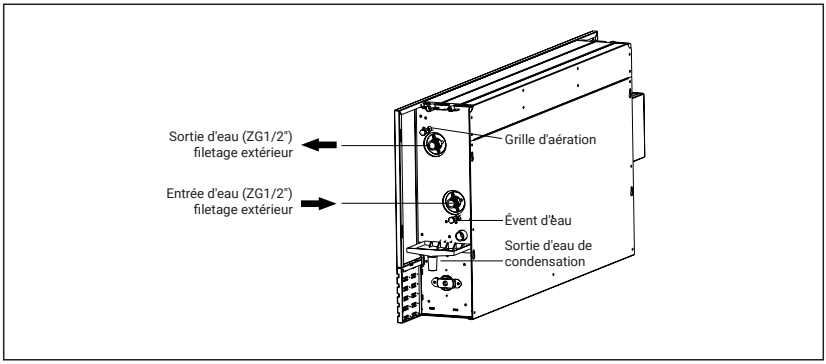

Toutes les batteries à eau, y compris les options supplémentaires, sont équipées de vannes de purge d'air à côté du raccord supérieur et (en option) de vannes de vidange d'eau nécessaires au raccord inférieur. Toutes les vannes peuvent être ouvertes et fermées à l'aide d'un tournevis.

CAUTION

IMPORTANT

Les batteries à eau peuvent être partiellement vidangées par les vannes de vidange. Pour les vider complètement, il faut les souffler avec un jet d'air.

ISOLATION ET CONTRÔLE

Lorsque l'installation est terminée, il est nécessaire de:

Purger l'air contenu dans le circuit.
Calfeutrez les tuyaux de raccordement et les éventuelles vannes équipées de matériau anti-condensation de 10 mm d'épaisseur et installez le bac de récupération auxiliaire.

CONNEXIONS DU SYSTÈME D'ÉVACUATION DES CONDENSATS

CAUTION

IMPORTANT
Une installation incorrecte des ouvrages de drainage peut entraîner des fuites.

Le système d'évacuation des condensats doit être installé avec une pente adéquate, pour assurer une bonne évacuation de l'eau.
Voici les instructions pour mettre en place une bonne condensation

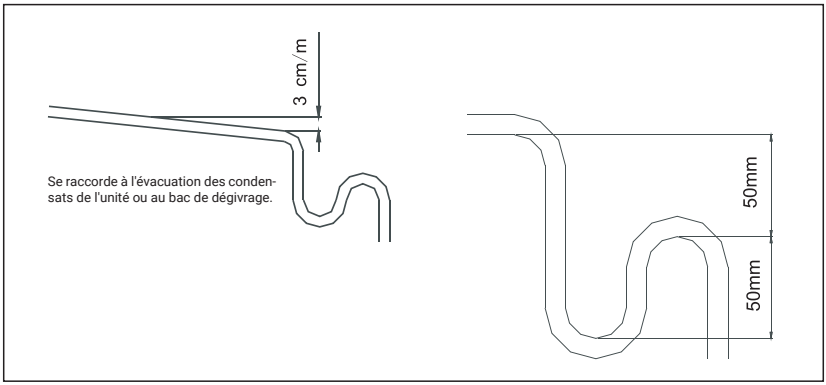

CRÉATION DU PIÈGE

Le système d'évacuation des condensats doit être équipé d'un siphon adapté pour éviter les fuites d'odeurs. Voici les instructions pour installer le piège.
Prévoyez toujours un bouchon de vidange au fond du siphon, et disposez-le de manière à pouvoir le démonter rapidement.

PROTECTION ANTIGEL

CAUTION

IMPORTANT

Lorsque l'appareil est hors service, n'oubliez pas de faire en sorte que toute l'eau contenue dans le circuit soit vidangée à temps.

Le mélange de l'eau avec du glycol modifie les performances de l'appareil. Faites attention aux consignes de sécurité concernant l'éthylène glycol qui sont imprimées sur le récipient.

La vidange du circuit d'eau doit être effectuée à temps.
Cependant, si l'opération de vidange du système s'avère trop laborieuse, une quantité appropriée d'antigel peut être mélangée à l'eau à la place.

CONNECTIONS ELECTRIQUES

CAUTION

IMPORTANT

Le raccordement électrique de l'unité doit être effectué par du personnel qualifié conformément à la réglementation en vigueur dans le pays où l'unité est installée. L'entreprise décline toute responsabilité en cas de dommages aux personnes ou aux biens causés par un mauvais raccordement électrique.

Un dispositif de déconnexion omnipolaire qui a une distance de séparation d'au moins 3 mm dans tous les pôles et un dispositif de courant résiduel (RCD) avec une valeur nominale supérieure à 10 mA doivent être incorporés dans le câblage fixe conformément à la règle nationale.

L'appareil doit être installé conformément aux réglementations nationales en matière de câblage.

CONNEXIONS DU SYSTÈME D'ÉVACUATION DES CONDENSATS
DANGER!

Installez toujours un interrupteur automatique général dans une zone protégée à proximité de l'appareil avec une courbe caractéristique de capacité adéquate et un pouvoir de coupure suffisant.
Il doit y avoir une distance minimale de 3 mm entre les contacts.
La mise à la terre est obligatoire par la loi pour assurer la sécurité de l'utilisateur pendant l'utilisation de la machine.

PUISSANCE	PHASE	1 PHASE
	FRÉQUENCE ET VOLTS	220-240V ~ 50/60Hz
FUSIBLE DISJONCTEUR (A)		10 / 10

SCHÉMA DU CIRCUIT MOTEUR À COURANT ALTERNATIF

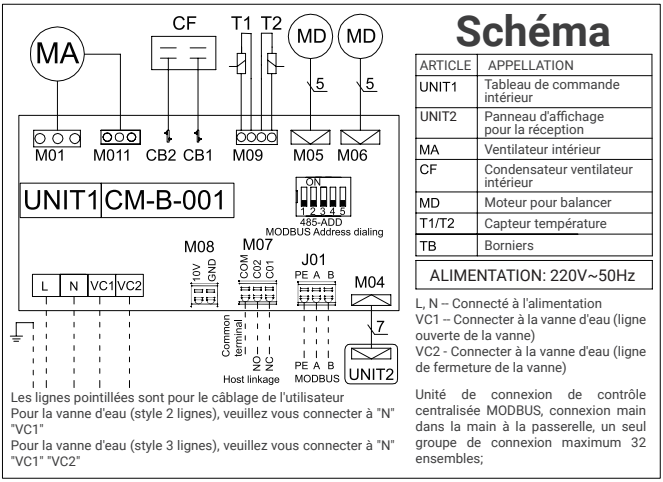

SCHÉMA DU CIRCUIT DU MOTEUR À COURANT CONTINU

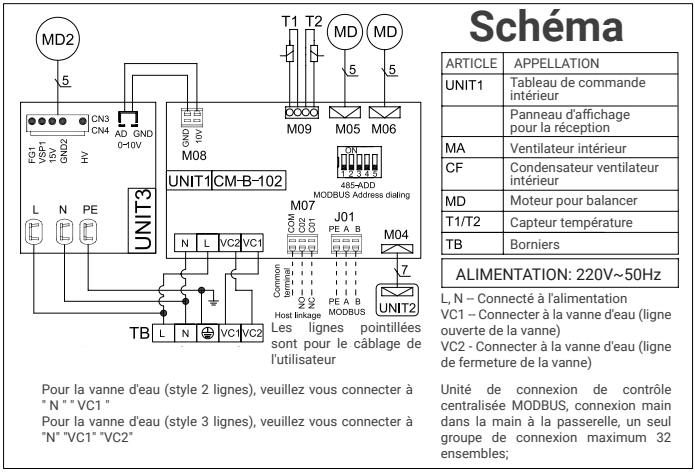

ARTICLE	APPELLATION
UNIT1	Tableau de commande intérieur
	Panneau d'affichage pour la réception
MA	Ventilateur intérieur
CF	Condensateur ventilateur intérieur
MD	Moteur pour balancer
T1/T2	Capteur température
TB	Borniers

- Correspondant à 220-240V monophasé à 50/60Hz, que la puissance disponible est suffisante pour le fonctionnement de l'équipement ; et que les câbles d'alimentation sont de section adéquate pour le courant maximum qui sera nécessaire.

- Assurez-vous que le système d'alimentation électrique est conforme aux normes de sécurité nationales en vigueur.

- Les raccordements électriques doivent être effectués conformément aux schémas électriques fournis avec la machine. Pour le raccordement au réseau d'alimentation électrique, utiliser un câble souple à double isolation, bipolaire + terre, section 1,5 mm2, type H05RN-F.

- Passez le câble d'alimentation dans la fente à côté du filtre à air. Utilisez le serre-câble fourni sur le côté intérieur du panneau pour fixer le câble d'alimentation et les câbles de connexion, et dénudez uniquement la longueur de câble nécessaire pour entrer dans le bloc de connexion. Dans le cas où l'unité est montée sur une surface métallique, les raccordements à la terre doivent être effectués conformément aux réglementations locales. Si l'élément chauffant électrique supplémentaire en option est installé, une alimentation électrique séparée doit être fournie Utiliser un câble souple à double isolation, bipolaire + terre, section 2,5 mm2, type H05RN-F

INSTALLER LE PANNEAU LATÉRAL

Installez le panneau latéral en suivant le processus inverse par rapport à l'article: *(Remove the side board, in page 24)*
Assurez-vous que toutes les vis ont été fixées et que la planche n'est pas desserrée.

STARUP INSTRUCTIONS

CAUTION

IMPORTANT

La mise en service de la machine ou la première mise en service doit être effectuée par du personnel qualifié qualifié pour intervenir sur ce type de produit.

DANGER

Avant la mise en service, assurez-vous que l'installation et les raccordements électriques ont été effectués conformément aux instructions de ce manuel. Assurez-vous également qu'aucune personne non autorisée ne se trouve à proximité de la machine pendant ces opérations.

INSTALLER LE PANNEAU LATÉRAL

Tableau de comparaison des codes d'erreur		
Code d'erreur	Descriptif du défaut	Mode d'affichage
E1	Sonde de température ambiante T1 en circuit ouvert ou en court-circuit	Montre toujours
E2	Circuit ouvert ou court-circuit du capteur de disque intérieur T1	Affichage des défauts pendant 2 secondes toutes les 1 minute
E3		
E4	Défaut moteur	Montre toujours
E5	Échec de la communication	Affichage des défauts pendant 2 secondes toutes les 1 minute
E6	Vent anti-froid	Affichage des défauts pendant 2 secondes toutes les 1 minute

EXCLURE L'AIR À L'INTÉRIEUR DU FANCOIL

- Ouvrez le panneau latéral du côté du tuyau de raccordement à l'eau ;
- Démarrer la pompe à eau pour faire circuler l'eau du pipeline ;
- Utilisez un tournevis cruciforme pour desserrer la vis de purge d'air, exclure l'air à l'intérieur du serpentin jusqu'à ce que l'eau s'écoule de la vanne de sortie d'eau. *(S'il y a de l'air à l'intérieur de la bobine, nous pouvons émettre le son "ZiZi" de l'évent)*.
- Une fois l'air exclu, resserrez la vis de purge d'air.

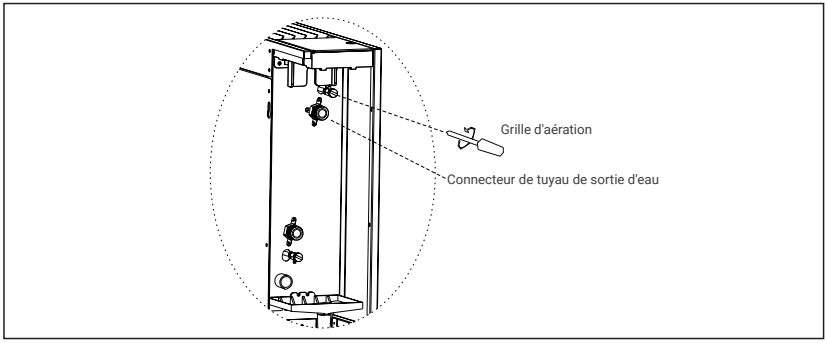

VÉRIFICATION AVANT LE DÉMARRAGE

AVANT DE DÉMARRER L'UNITÉ, ASSUREZ-VOUS QUE :

- L'unité est correctement positionnée ;
- L'unité n'est pas inclinée ;
- L'unité ne fuira pas sous un test de pression de 1,0 MPa ;
- Les tuyaux de départ et de retour du système d'eau sont correctement connectés ;
- Les tuyaux sont propres et exempts d'air ;
- L'unité tombe correctement vers la sortie d'évacuation et le siphon ;
- Les échangeurs de chaleur sont propres ;
- Les branchements électriques sont corrects ;
- Les vis maintenant les câbles sont bien serrées ;
- La tension d'alimentation est telle que requise ;
- La consommation électrique du ventilateur est correcte et ne dépasse pas le maximum autorisé.

DÉMARRAGE DU VENTILO-CONVECTEUR

Allumez l'unité, utilisez le contrôleur pour démarrer la machine ;
Pour vérifier les éléments suivants :
L'air circulant sous **high/medium/low** la vitesse est confortable et différente à chaque vitesse.
Il n'y a pas de bruit anormal pendant la course.
L'eau de condensation peut être vidangée en douceur et sans chute d'eau de condensation lorsque le ventilo-convecteur fonctionne en mode de refroidissement.

ENTRETIEN

CAUTION

DANGER

Les travaux d'entretien doivent être effectués uniquement par des techniciens qualifiés et autorisés à intervenir sur les systèmes de climatisation et de réfrigération. Portez des gants de travail appropriés.

Ne pas introduire d'objets pointus à travers les grilles d'entrée d'air.

Débranchez l'alimentation électrique avant le nettoyage et l'entretien. Débranchez toujours l'appareil de l'alimentation secteur au niveau du sectionneur principal avant d'effectuer des travaux d'entretien ou des contrôles. Assurez-vous que personne n'alimente accidentellement la machine, verrouillez l'interrupteur principal en position Arrêt.

MAINTENANCE PLANIFIÉE

UNE FOIS PAR MOIS

Vérifier l'état de propreté des filtres à air.
Les filtres à air sont en fibre et lavables à l'eau.
L'état de propreté des filtres doit être contrôlé régulièrement en début de saison d'exploitation et mensuellement.

TOUS LES SIX MOIS

Vérifier l'état de propreté de l'échangeur et du tube d'évacuation des condensats. Appareil éteint, retirer le carter de la machine et vérifier l'état de l'échangeur et du tube d'évacuation des condensats. Si nécessaire :
Retirez tout corps étranger de la surface à ailettes qui pourrait obstruer le flux d'air;

Nettoyer la poussière avec un jet d'air comprimé; laver et brosser doucement avec de l'eau ;
Sécher avec un jet d'air comprimé ;
Vérifiez qu'il n'y a pas d'obstructions dans le tube d'évacuation des condensats qui pourraient empêcher l'écoulement normal de l'eau.
Vérifier la présence d'air dans le circuit d'eau.
Démarrez le système et exécutez-le pendant quelques minutes ;
Arrêtez le système ;

Exclure l'air à l'intérieur du système respecter les *(Exclure l'air à l'intérieur du ventilo-convecteur. Page 33)*

EN FIN DE SAISON

VIDANGER LE CIRCUIT D'EAU (POUR TOUS LES SERPENTINS)

Pour éviter les risques de rupture dus au gel, il est conseillé vidanger l'eau du système à la fin de chaque saison.

CIRCUIT ÉLECTRIQUE

Les opérations suivantes sont recommandées pour l'entretien du circuit électrique :

- Vérifiez l'absorption de puissance de l'unité à l'aide d'une pince ampèremétrique et comparez la lecture avec les valeurs indiquées sur la documentation;
- Inspecter et, si nécessaire resserrer les contacts électriques et les bornes.

ENTRETIEN NON PROGRAMMÉ

REMPLACEMENT DE L'ENSEMBLE VENTILATEUR

En cas de grillage du moteur électrique du ventilateur, il est nécessaire de remplacer l'ensemble du ventilateur.

- Coupez l'alimentation électrique, dégagez le panneau latéral de l'unité
- Débrancher la connexion électrique entre la borne et le moteur du ventilateur ;
- Ouvrez la grille d'entrée d'air et sortez le filtre ;
- Desserrez la vis qui serre le ventilateur au moteur dans le sens des aiguilles d'une montre et dans le sens inverse des aiguilles d'une montre est desserrée ;
- Retiré le couvercle de fixation du moteur ;
- Sorti le moteur du ventilateur et le ventilateur ;

4. INSTALLATION ET ENTRETIEN

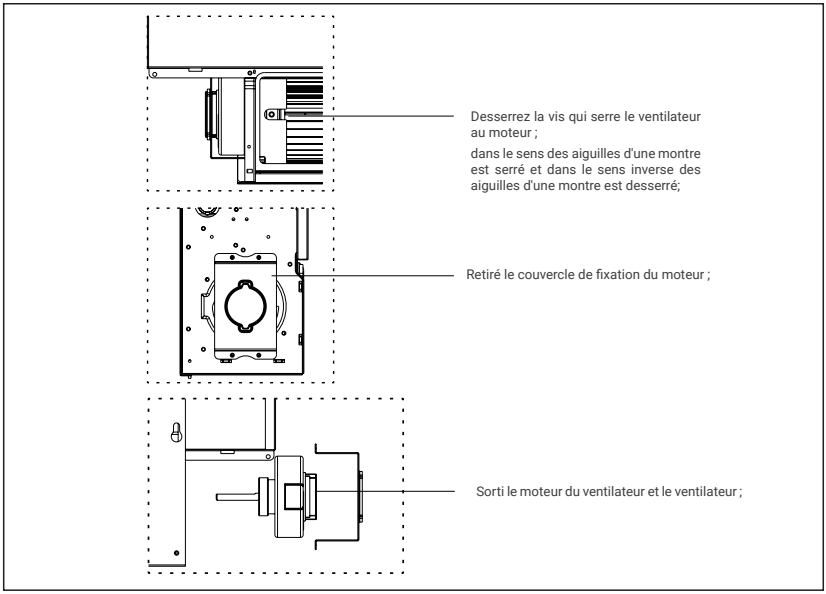

DÉMONTAGE DE L'UNITÉ ET ÉLIMINATION DES SUBSTANCES NOCIVES

PRESERVEZ L'ENVIRONNEMENT !
NOUS NOUS SOUCIONS DE LA PROTECTION DE L'ENVIRONNEMENT. LORS DU DÉMONTAGE DE L'APPAREIL, IL EST IMPORTANT DE RESPECTER SCRUPULEUSEMENT LES PROCÉDURES SUIVANTES.

L'unité ne doit être démontée que par une entreprise agréée pour l'élimination des déchets de machines.
L'unité dans son ensemble est composée de matières considérées comme des matières premières secondaires et les conditions suivantes
Si le système contient de l'antigel comme additif, il ne doit pas être simplement jeté, car il provoque une pollution. Il doit être collecté et convenablement éliminés.
Les composants électroniques (condensateurs électrolytiques) doivent être considérés comme des déchets spéciaux et, à ce titre, ils doivent être remis à une entreprise autorisée à les collecter.
L'isolation en caoutchouc polyuréthane expansé des canalisations et le treillis en polyéthylène expansé, le polyuréthane expansé et l'éponge insonorisante recouvrant la carrosserie doivent être enlevés et traités comme des déchets urbains.

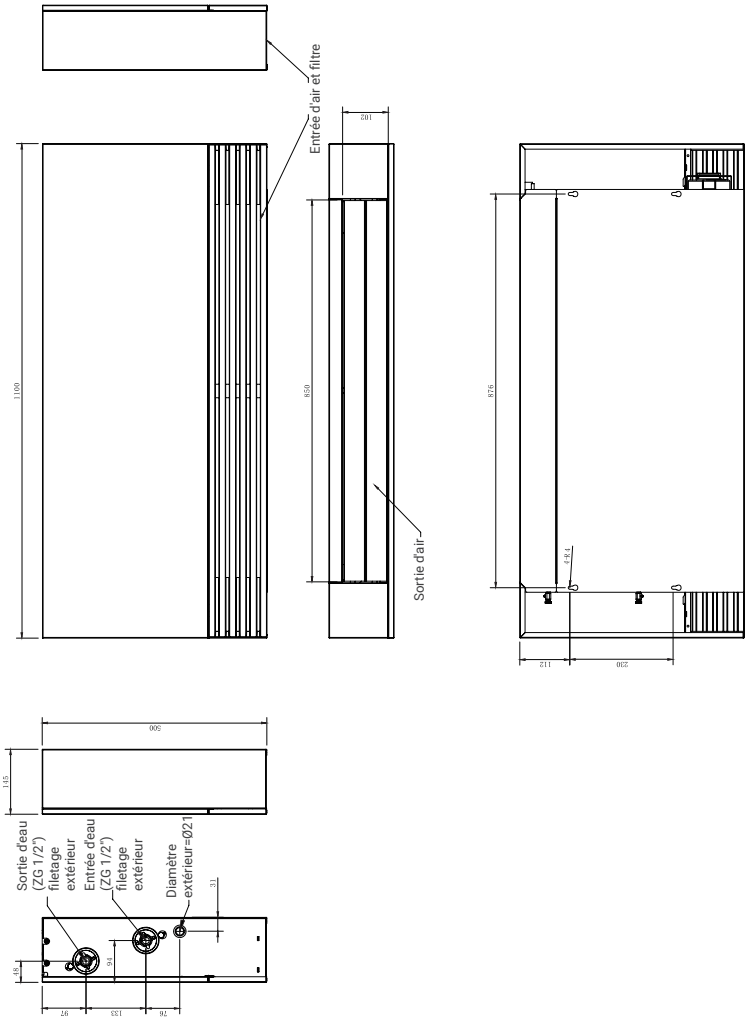
Entrée d'air et filtre
102
1100
850
876
Sortie d'air
4-R4
112
220
500
145
Sortie d'eau (ZG 1/2") filetage extérieur
Entrée d'eau (ZG 1/2") filetage extérieur
Diamètre extérieur=Ø21
31
48
94
97
133
76

HTW
QUALITY COMFORT EVERYWHERE

PORTUGUÊS

MANUAL DO USUÁRIO E INSTALAÇÃO

Chão Fancoil

SLIM

HTW-FSS-24DA | HTW-FSS-30DA | HTW-FSS-35DA

TABELA DE CONTEÚDOS

01 **CONTROLE REMOTO** 112
02 **PRECAUÇÕES** 119
03 **DO UTILIZADOR** 123
2.1 Descrição da máquina 123
2.2 Operação 123
2.3 Controladora 127
2.4 Limpando a unidade 127
2.5 Aviso e sugestões 128
04 **INSTALAÇÃO E MANUTENÇÃO** 129
3.1 Transporte e manuseio 129
3.2 Direção do tubo de entrada/saída de água 130
3.3 Liberação e posicionamento 131
3.4 instalação 132

*** Este manual é propriedade do GIAgroup.**
É expressamente proibida a sua cópia ou reprodução sem autorização prévia.

1. CONTROLE REMOTO

FORMA E BOTÕES

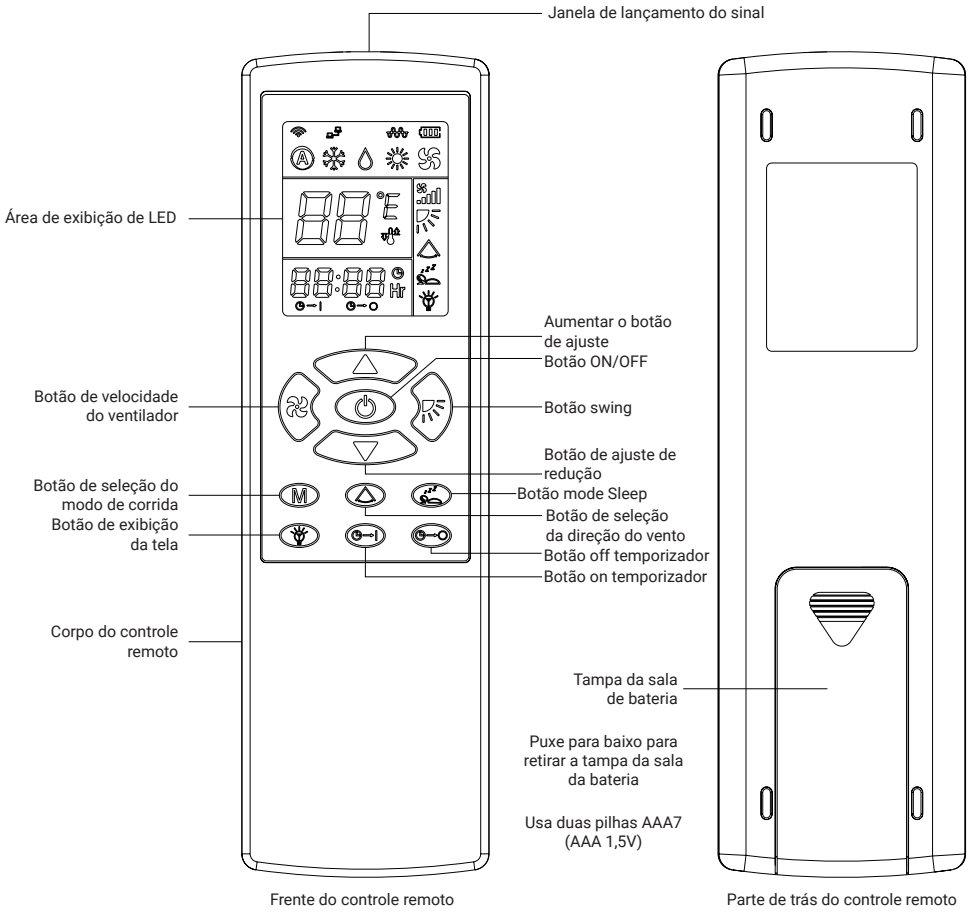

COMBINAÇÃO DE BOTÕES

Temperature unit conversion(℃/℉)

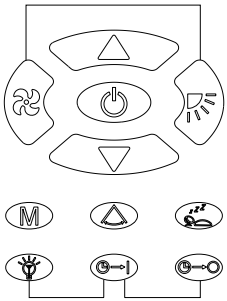

Observação: Ao pressionar a combinação de ambos os botões, o controlador entrará no modo correspondente.

ON/OFF de aquecedor elétrico

Configuração de tempo

WARNING A bateria deve ser retirada se o controle remoto não for usado por muito tempo. Dentro de 6 metros, o controle remoto pode emitir sinais de forma eficaz; quando o ar condicionado recebe o sinal, um clique de “D” pode ser ouvido.

Quando o sinal não pode ser enviado ou o visor fica mais claro, deve-se trocar as baterias. Duas baterias devem ser trocadas ao mesmo tempo, além disso, ambas as baterias devem pertencer ao mesmo tipo.

Por favor, tome cuidado com o controle remoto. Cair no chão, jogar ou cair na água pode causar falha no envio de sinais.

Por favor, certifique-se de que a janela de emissão de sinais do controle remoto aponta para o receptor de sinal no ar condicionado. Então ele pode realizar várias operações. Por favor, não use bateria recarregável.

1. CONTROLE REMOTO

APRESENTAÇÃO DA ÁREA DE DISPLAY DE LED

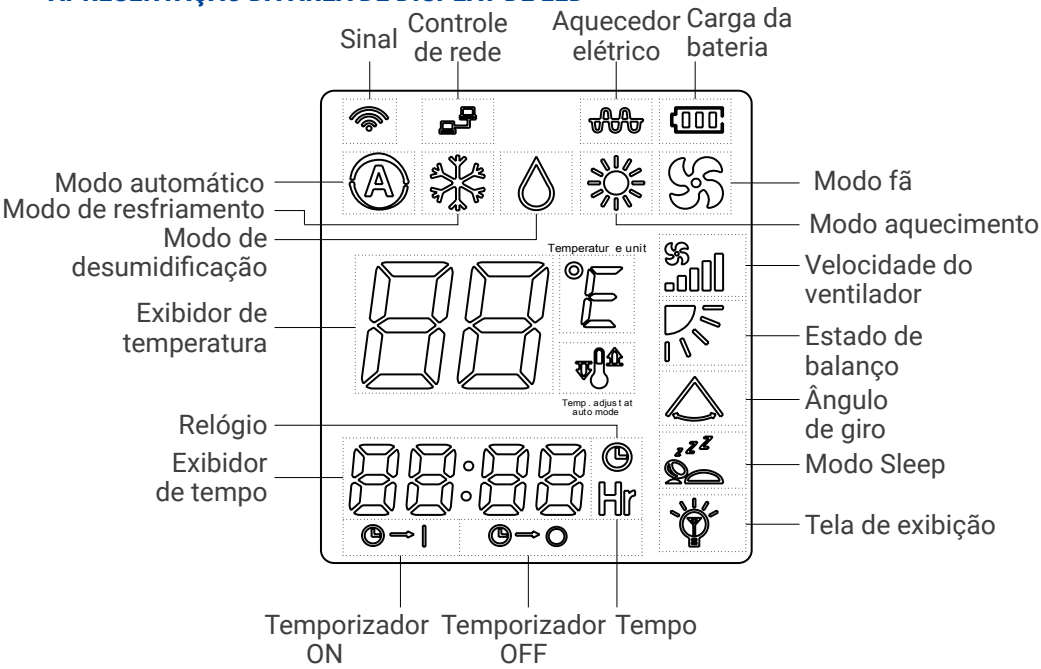

1- Sinal–Toda vez que o controle remoto envia um sinal para o ar condicionado, este sinal pisca uma vez.
2- Controle de rede: Quando o sistema foi conectado a um novo trabalho, ele será exibido.
3- Aquecedor elétrico: Quando o controlador foi selecionado para iniciar o aquecedor elétrico quando o modo de aquecimento. *(O controlador assina apenas para abrir um condicionador para permitir que o aquecedor elétrico comece, mas o aquecedor elétrico pode iniciar apenas quando todos os condicionadores forem confirmados)*
4- Carga da bateria: Para mostrar a carga da bateria do controle remoto, ela foi separada para 3 classes dependendo da carga diferente da bateria.
5- Modo automático: mostrará quando o modo automático foi selecionado.
6- Modo de resfriamento: mostrará quando o modo de resfriamento foi selecionado.
7- Modo de desumidificação: mostrará quando o modo de desumidificação foi selecionado.

8- Modo de aquecimento: Mostrará quando o modo de aquecimento foi selecionado.
9- Modo ventilador: Será exibido quando o modo ventilador foi selecionado.
10- Velocidade do ventilador: para mostrar a velocidade do ventilador selecionada.
11- Status do giro: Mostrará quando foi selecionada a operação de giro do ângulo.
12- Ângulo do swing: Será mostrado quando a tecla "botão de seleção da direção do vento" foi pressionada para iniciar ou parar o swing.
13- Modo hibernação: Mostrará quando o modo hibernação foi selecionado.
14- Visualizador de tela: Será exibido quando o "botão de exibição de tela" for pressionado.
15- Visor de temperatura: Para mostrar a temperatura configurada.
16- Unidade de temperatura: Para mostrar a unidade de temperatura em °C/°F.
17- Temp. ajustar no modo automático: para mostrar o ajuste minucioso da configuração de temperatura no modo automático.
18- Exibidor de hora: para mostrar a hora do timer e a hora do relógio.
19- Relógio: mostrará quando foi selecionada a função relógio ou timer.
20- Hora: mostra a unidade de tempo (Hora)
21- Timer on: piscará quando a função timer on for selecionada.
22- Timer off: piscará quando a função timer off for selecionada.

INTRODUCING OF BUTTON

A unidade ventilo-convectora para tratamento do ar interior está disponível nas versões com caixa e de encastrar.

Para as versões com carcaça, a perna de apoio e o termostato são opcionais. A unidade pode ser instalada na posição horizontal ou vertical.

A unidade ventilo-convectora para tratamento do ar interior está disponível nas versões com caixa e de encastrar.

Para as versões com carcaça, a perna de apoio e o termostato são opcionais. A unidade pode ser instalada na posição horizontal ou vertical.

1. CONTROLE REMOTO

A unidade ventilo-convectora para tratamento do ar interior está disponível nas versões com caixa e de encastrar.

Para as versões com carcaça, a perna de apoio e o termostato são opcionais. A unidade pode ser instalada na posição horizontal ou vertical.

Botão Swing: Pressione o botão para ajustar o status do swing, pode ser selecionado em qualquer modo, a menos que o controlador esteja desligado ou em espera;

Botão de velocidade do ventilador: Pressione o botão para ajustar a velocidade do ventilador entre Auto/Baixa/Média/Alta velocidade ((flash)) pode ser selecionado em qualquer modo, a menos que o controlador esteja desligado ou em espera

M

Botão de seleção do modo de funcionamento: Pressione o botão para selecionar o modo de funcionamento entre os modos Automático/Resfriamento/Aquecimento/Desumidificação/Ventilador.( ) Pode ser selecionado em qualquer modo, a menos que o controlador esteja desligado ou em modo de espera;

Botão de seleção da direção do vento: Pressione o botão para iniciar ou parar o balanço;
A lauver do guia de ar irá parar na posição ao pressionar o botão para parar o swing, e o display irá mostrar , se pressionar novamente este botão, o display irá mostrar e o swing irá recomeçar;
Não adianta fazer ajustes pressionando este botão quando o controlador estiver desligado ou em standby;

Botão do modo de hibernação: Pressione o botão para iniciar ou parar o modo de hibernação, depois que o modo de hibernação for selecionado , o visor mostrará e o ventilador mudará para velocidade automática, o processo de operação da unidade obedecerá ao controle da unidade;
Não adianta fazer ajustes pressionando este botão quando o controlador estiver desligado ou em standby;

Botão de exibição da tela: Apenas adequado para as unidades que possuem visor LED/Digital e têm esta função para cortar a exibição do visor;
Pressione o botão para abrir/fechar a exibição do displayer;
Não adianta fazer ajustes pressionando este botão quando o controlador estiver desligado ou em standby;

Timer on Button: Quando a unidade estiver em espera, pressione este botão para ir para a configuração do timer;
Após a pressão, o "exibidor de tempo" 88:88 e "Timer on" piscará ao mesmo tempo, em seguida, pressione o botão e para definir o tempo para o temporizador; quando o "time displayer" parar de piscar, e "Timer on" 88:88 continuar piscando a cada 0,5 segundos, significa que a configuração do timer foi bem sucedida; Em seguida, o outro requisito de execução (como modo de execução, configuração de temperatura, modo de suspensão, etc.) pode ser definido, a unidade começará a funcionar de acordo com o status de configuração após o temporizador chegar;
Pressione o botão Timer on novamente para cancelar a configuração Timer on. Não adianta fazer o ajuste quando a unidade estiver funcionando, a menos que a unidade tenha sido ajustada na função de desligamento do timer;

Botão de desligamento do timer: Quando a unidade estiver funcionando, pressione este botão para entrar na configuração de desligamento do timer; Após a pressão, o "time displayer" 88:88 e "Timer off" piscarão ao mesmo tempo, então pressione o botão e para definir o tempo para desligar o timer;
Quando o "time displayer" 88:88 parar de piscar, e "Timer off" continuar piscando a cada 0,5 segundos, significa que a configuração do timer off foi bem sucedida; A unidade parará de funcionar após o tempo de desligamento do timer chegar;
Pressione o botão Timer off novamente para cancelar a configuração Timer off.
Não adianta fazer a configuração quando a unidade está desligada ou em espera, a menos que a unidade tenha sido configurada no timer ligado função;

Timer ON/OFF combinado: Não há problema em desligar o Timer depois de configurar o Timer on, ou definir o Timer depois de desligar
Timer off; O processo de configuração é o mesmo para cada processo de Timer on ou Timer off.

Observação: A precisão do temporizador do controle remoto é de 1 minuto, embora possa ser diferente para a precisão do temporizador da unidade;
A ação real do temporizador obedecerá ao processo de controle da unidade.
E a ação do Timer ON/OFF será baseada no tempo (relógio) do controle remoto;

Botão de combinação de ajuste de tempo: Pressione e ao mesmo tempo, o controlador pode entrar no ajuste de tempo;
Use e para fazer o ajuste do relógio por Hora e Minuto;

Botão ON/OFF do aquecedor elétrico: Pressione e a o mesmo tempo, o controlador admite ou para o funcionamento do aquecedor elétrico, quando o controlador admitir o funcionamento, o display mostrará um sinal;
Depois de pressionar este botão novamente, o sinal desaparecerá;
(O funcionamento do E-aquecedor também deve obedecer ao processo de controle da unidade;

Botão de conversão da unidade de temperatura: Pressione e ao mesmo tempo, o controlador irá converter a unidade de temperatura entre °C/°F;
A faixa de °C é de 16°C a °C, e a faixa de °F é de 60°F a 87°F;
Não adiantará fazer a operação quando o controlador estiver desligado ou em standby;

Certifique-se de estar em conformidade com as leis e regulamentos locais, nacionais e internacionais.

Leia "PRECAUÇÕES" cuidadosamente antes da instalação.

As seguintes precauções incluem itens de segurança importantes. Observe-os e nunca se esqueça.

Mantenha este manual em um local acessível para referência futura.

Antes de sair da fábrica, a unidade do ventiloconvector passou no teste de resistência à sobrepressão do ventiloconvector, ajuste de equilíbrio estático e dinâmico, teste de ruído, teste de volume de ar (frio), teste de propriedade elétrica, qualidade do esboço

As precauções de segurança listadas aqui são divididas em duas categorias.Em ambos os casos, são listadas informações de segurança importantes que devem ser lidas com atenção.

WARNING A não observância de um aviso pode resultar em morte.

CAUTION A inobservância de um aviso pode resultar em ferimentos ou danos ao equipamento.

Depois de concluir a instalação, certifique-se de que a unidade funcione corretamente durante a operação de inicialização. Por favor, instrua o cliente sobre como operar a unidade e mantê-la.

CARACTERÍSTICAS DE CONSTRUÇÃO

WARNING

Certifique-se de que apenas pessoal de serviço treinado e qualificado instale, repare ou faça a manutenção do equipamento.

A instalação, reparo e manutenção inadequados podem resultar em choques elétricos, curto-circuito, vazamentos, incêndio ou outros danos ao equipamento.

Instale estritamente de acordo com estas instruções de instalação.
Se a instalação for defeituosa, haverá vazamento de água, choque elétrico e incêndio.

Use os acessórios anexados e as peças especificadas para instalação.
Caso contrário, pode ocorrer queda do aparelho, vazamento de água, choque elétrico e incêndio.

O aparelho não deve ser instalado na lavanderia.
Antes de obter acesso aos terminais, todos os circuitos de alimentação devem ser desconectados.

O aparelho deve ser posicionado de modo que o plugue fique acessível.
O invólucro do aparelho deve ser marcado por palavra, ou por símbolos, com a direção do fluxo do fluido.

Para trabalhos elétricos, siga o padrão de fiação nacional local, regulamento e estas instruções de instalação. Um circuito independente e uma única tomada devem ser usados.
Se a capacidade do circuito elétrico não for suficiente ou houver defeito no trabalho elétrico, isso causará um choque elétrico.

Use o cabo especificado e conecte firmemente e prenda o cabo de forma que nenhuma força externa aja no terminal.
Se a conexão ou fixação não for perfeita, causará aquecimento ou incêndio em a conexão.

O roteamento da fiação deve ser organizado corretamente para que a tampa da placa de controle seja fixada corretamente.
Se a tampa da placa de controle não for fixada perfeitamente, isso causará aquecimento em ponto de conexão do terminal, incêndio ou choque elétrico.

O roteamento da fiação deve ser organizado corretamente para que a tampa da placa de controle seja fixada corretamente.
Se a tampa da placa de controle não estiver bem fixada, isso causará aquecimento no ponto de conexão do terminal, incêndio ou choque elétrico.

Se o cabo de alimentação estiver danificado, ele deve ser substituído pelo fabricante ou seu agente de serviço ou por uma pessoa igualmente qualificada para evitar riscos.

Um interruptor de desconexão de todos os polos com uma separação de contato de pelo menos 3 mm em todos os polos deve ser conectado na fiação fixa.Não modifique o comprimento do cabo de alimentação ou o uso de cabo de extensão e não compartilhe a tomada única com outros aparelhos elétricos.
Caso contrário, causará incêndio ou choque elétrico.
Depois de concluir o trabalho de instalação, verifique se a água não vaza. A água fria na unidade não pode ser inferior a 3°C, a água quente

não pode ser superior a 70°C.A água na unidade deve ser limpa, a qualidade do ar deve atender ao padrão de PH = 6,5 ~ 7,5

Aterre a unidade ventiloconvectora.
Não conecte o fio terra a canos de gás ou água, pára-raios ou fio terra de telefone.
O aterramento incompleto pode resultar em choques elétricos.

Certifique-se de instalar um disjuntor de fuga à terra.
A não instalação de um disjuntor de fuga à terra pode resultar em choques elétricos.

Você não tem permissão para conectar a unidade ventiloconvectora à fonte de alimentação até que a fiação e a tubulação da unidade ventiloconvectora estejam concluídas.

Seguindo as instruções deste manual de instalação, instale a tubulação de drenagem para garantir a drenagem adequada e isole a tubulação para evitar a condensação.
A tubulação de drenagem inadequada pode resultar em vazamento de água e dano.

instale as unidades ventilo-convectoras, cabos de alimentação e fios de ligação a pelo menos 1 metro de distância de televisões e rádios para evitar interferências de imagem ou ruídos.
Dependendo das ondas de rádio, uma distância de 1 metro pode não ser suficiente para eliminar o ruído.

CAUTION

Este aparelho não se destina a ser utilizado por pessoas *(incluindo crianças)* **com capacidades físicas, sensoriais ou mentais reduzidas, ou falta de experiência e conhecimento, a menos que tenham recebido supervisão ou instruções relativas à utilização do aparelho por uma pessoa responsável pela sua segurança.**

ELIMINAÇÃO: Não elimine este produto como lixo municipal indiferenciado. A coleta desses resíduos separadamente para tratamento especial é necessária

Não instale a unidade ventiloconvectora nos seguintes locais:

- Há petrolatum existente.
- Há ar salgado ao redor (perto da costa).
- Existe gás cáuslico (o sulfeto, por exemplo) no ar (perto de uma fonte termal).
- O Volt vibra violentamente (nas fábricas).
- Em ônibus ou gabinetes.
- Na cozinha onde está cheio de gás de petróleo.
- Há uma forte onda eletromagnética existente.
- Existem materiais ou gases inflamáveis.
- Há evaporação de líquido ácido ou alcalino.
- Outras condições especiais.

DESCRIÇÃO DA MÁQUINA

O ventilo-convector para a eliminação do ar em ambientes interiores, disponível nas versões com caixa, versões para embutir.
Para o estilo de caixa, a perna de apoio e o termostato são opcionais.

A unidade pode ser instalada por Horizontal ou Vertical.

CONDIÇÕES PADRÃO DE USO

O ventilo-convector destina-se ao tratamento do ar (climatização de verão e inverno) no interior de edifícios destinados a fins domésticos ou similares. O ventilo-convector não foi concebido para ser instalado em divisões destinadas à lavandaria.

PERIGO: As máquinas são projetadas para instalação interna para uso em ambientes domésticos ou similares.
PERIGO: Não introduza objetos pelas grades de entrada ou saída de ar.

IMPORTANTE! A unidade funcionará corretamente apenas se as instruções de uso forem seguidas escrupulosamente, se as distâncias especificadas forem respeitadas durante a instalação e se as restrições de operação indicadas neste manual forem rigorosamente respeitadas.

IMPORTANTE! Se as distâncias de folga não forem mantidas na instalação, isso pode causar dificuldades de manutenção e redução no desempenho.

CARACTERÍSTICAS DE CONSTRUÇÃO

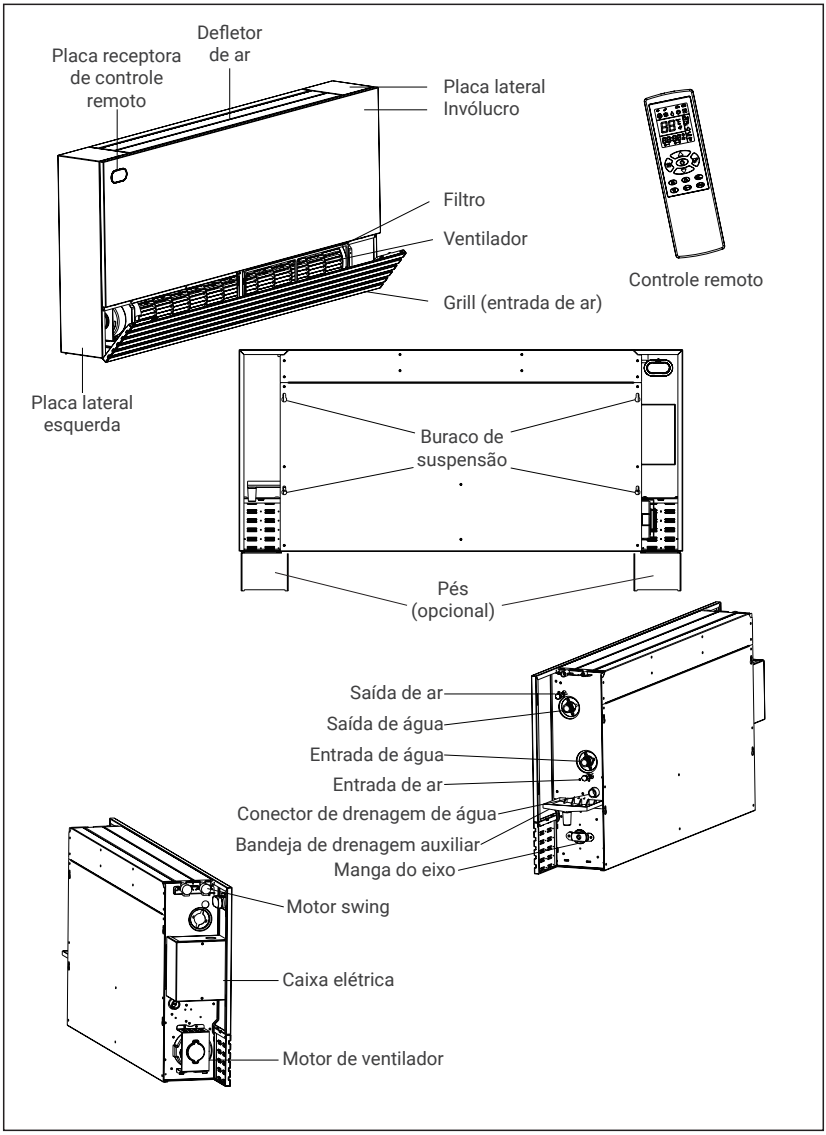

RESTRIÇÕES DE USO

CAUTION

IMPORTANTE
A máquina foi projetada e construída única e exclusivamente para funcionar como um terminal montado no teto (piso), alimentado através de dutos ou painéis; qualquer outro uso é expressamente proibido.
A instalação da máquina em um ambiente explosivo também é proibido.

FAIXA DE OPERAÇÃO

Use o sistema na seguinte temperatura para uma operação segura e eficaz.

Temperatura / Modo	Temperatura ambiente	Temperatura de entrada da água
Resfriamento	17C° ~ 32C°	3C° ~ 20C°
Aquecimento	5C° ~ 30C°	30C° ~ 85C°

NOTA

- Se a unidade ventiloconvectora for usada fora das condições acima, pode fazer com que a unidade funcione de forma anormal.
- É normal que a superfície da unidade ventiloconvectora possa condensar água quando a humidade relativa for maior na divisão, feche a porta e a janela.
- O desempenho ideal será alcançado dentro dessa faixa de temperatura operacional.
- Pressão de operação do sistema de água: Max: 1.6MPa, Min: 0.15MPa.

INFORMAÇÕES SOBRE OUTROS RISCOS E PERIGOS INEVITÁVEIS

WARNING

IMPORTANTE
Preste a máxima atenção aos sinais e símbolos localizados no aparelho.

Se, apesar das disposições adotadas, subsistir algum risco, ou se existirem riscos potenciais ou ocultos, estes são indicados por etiquetas adesivas coladas na máquina.

CAUTION

IMPORTANTE
Utilize apenas peças sobressalentes e acessórios originais. A empresa não se responsabiliza por danos causados por adulterações ou trabalhos realizados por pessoal não autorizado ou avarias causadas pelo uso de peças sobressalentes ou acessórios não originais.

IMPORTANTE

No caso de abastecimento de água com teor particularmente elevado de sais de água dura, é aconselhável instalar um descalcificador wayer.

OPERAÇÃO

DESLIGAMENTO PROLONGADO

CAUTION

Se a unidade não for utilizada durante o período de inverno, a água contida no sistema pode congelar, o que pode causar a quebra da serpentina e vazamento de água.

Se a máquina for ficar fora de uso por longos períodos de tempo, é necessário desconectar a unidade da rede elétrica abrindo o interruptor principal (que deve ser instalado pelo instalador).

Se a unidade não for usada durante o período de inverno, a água contida deve ser retirada em tempo hábil. Alternativamente, uma quantidade adequada de anticongelante deve ser misturada à água.

INICIALIZAÇÃO APÓS DESLIGAMENTO PROLONGADO

- Antes de ligar a unidade novamente.
- Limpe ou troque os filtros de ar.
- Limpe o permutador de calor.
- Limpe o tubo de drenagem da bandeja do coletor de condensação ou certifique-se de que esteja limpo.
- Sangre todo o ar do sistema de água.
- É aconselhável operar a unidade na velocidade máxima por várias horas.

AS SEGUINTES OPERAÇÕES PODEM SER REALIZADAS USANDO OS PAINÉIS DE CONTROLE:

- Iniciar/parar a unidade.
- Selecione entre as três velocidades do soprador.
- Ajuste do termostato e manutenção da temperatura ambiente desejada.
- Alternar entre os modos de operação: refrigeração e aquecimento.
- Controle de ventilação constante.
- Instruções específicas de uso são fornecidas com os próprios controladores.

CONTROLADORA

A unidade fan coil precisa usar um termostato para controlar a velocidade do ventilador, configuração de temperatura, etc.
O termostato é sempre selecionado pelo usuário ou contratante, enquanto o termostato é opcional para ser pré-instalado dentro da FCU também.
Por favor, verifique o manual do termostato selecionado para obter o introdução de uso.

LIMPEZA DA UNIDADE

PERIGO
Sempre desligue a energia elétrica antes de iniciar as operações de limpeza ou manutenção.

Não derrame água na unidade.
Para a limpeza, utilize um pano macio umedecido com água e álcool. Não use água quente, solventes ou abrasivos ou substâncias corrosivas. proibido.

LIMPEZA DO FILTRO DE AR

Para garantir uma entrada de ar correta, o filtro de ar deve ser limpo pelo menos uma vez por mês ou com mais frequência se a unidade estiver sendo usada em ambientes muito empoeirados. O filtro deve ser sempre removido da unidade para limpeza.

- **O filtro está alojado na parte inferior da unidade.**
- **Para retirar o filtro proceda conforme indicado a seguir.**

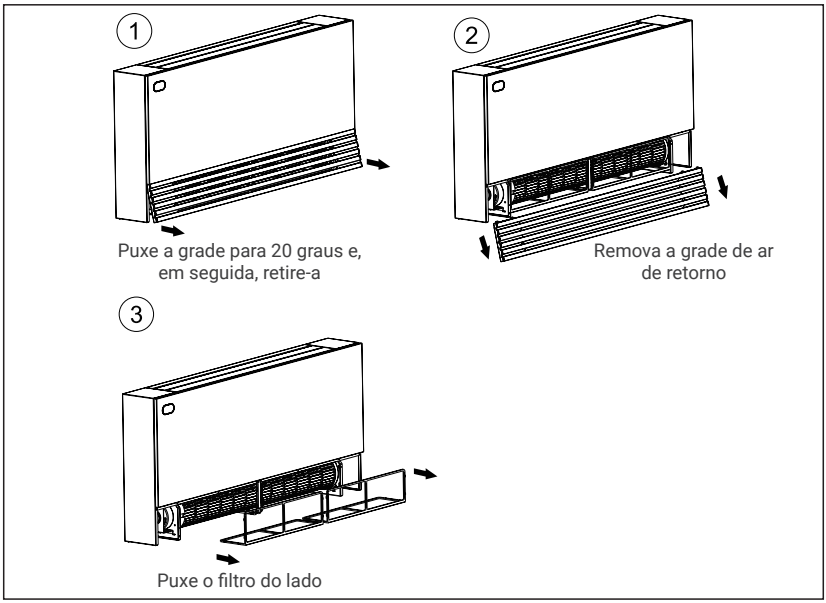

O filtro de ar deve ser limpo soprando-o com ar comprimido ou lavando-o com água. Antes de recolocar o filtro, certifique-se de que esteja limpo e completamente seco. Se o filtro estiver danificado, deve ser substituído por um filtro genuíno correspondente.

AVISOS E SUGESTÕES

Ponga en marcha la bomba de agua para fazer circular el agua de la tubería; Afloje o orifício de purga de ar, exclua o ar do interior da serpentina até que saia água pela válvula de purga de ar. *(Si hay aire dentro del serpentín, podemos escuchar el sonido "ZiZi" desde el respiradero)*. Após excluir o ar, abra a válvula de ventilação.

TRANSPORTE E MANUSEIO

EMBALAGEM E COMPONENTES

CAUTION

PERIGO
NÃO ABRA NEM MEXA NA EMBALAGEM ANTES DA INSTALAÇÃO

As unidades só devem ser movidas e levantadas por pessoal profissional treinado nessas operações.

Verifique na chegada se a unidade não foi danificada durante o transporte e se está completa com todas as suas peças.

Para remover a embalagem, siga estas instruções:

- Verifique se há danos visíveis.
- Abra a embalagem.
- Verifique se o pacote contendo o manual de uso e manutenção está dentro.
- Descarte o material da embalagem de acordo com a legislação vigente, em local adequado de recebimento ou reciclagem de resíduos.

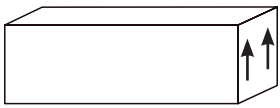

Mantenha a caixa empilhada e respeite pela direção de empilhamento.

PRESERVANDO O MEIO AMBIENTE!

Elimine os materiais de embalagem de acordo com a legislação nacional ou local em vigor no seu país.

MANUSEIO

CAUTION

PERIGO
A movimentação da unidade deve ser realizada com cuidado, a fim de evitar danos à estrutura externa e aos componentes mecânicos e elétricos internos.

Certifique-se também de que não existem obstáculos ou pessoas ao longo do percurso, para evitar o perigo de colisões ou esmagamento e para evitar que o dispositivo de elevação ou movimentação vire.
Todas as operações listadas abaixo devem ser realizadas de acordo

com as normas de saúde e segurança em vigor, tanto quanto ao equipamento utilizado e quanto ao procedimento seguido. Antes de iniciar as operações de movimentação, verifique se o aparelho de elevação tem a capacidade necessária para a unidade em questão.

As unidades podem ser movidas ou levantadas manualmente ou por meio de um carrinho adequado. Se o peso da unidade for superior a 30 kg, as unidades móveis precisam ser movidas ao mesmo tempo, é aconselhável colocar as máquinas em um contêiner e levante-os por meio de um guindaste ou algo semelhante.

CONDIÇÕES DE ARMAZENAMENTO

As unidades em suas embalagens podem ser empilhadas em até quatro camadas e devem ser mantidas sob cobertura.

DIREÇÃO DO TUBO DE ENTRADA/SAÍDA DE ÁGUA

A direção correta da conexão do tubo de entrada/saída de água ajudará a simplificar a instalação, economizando espaço e materiais de instalação.

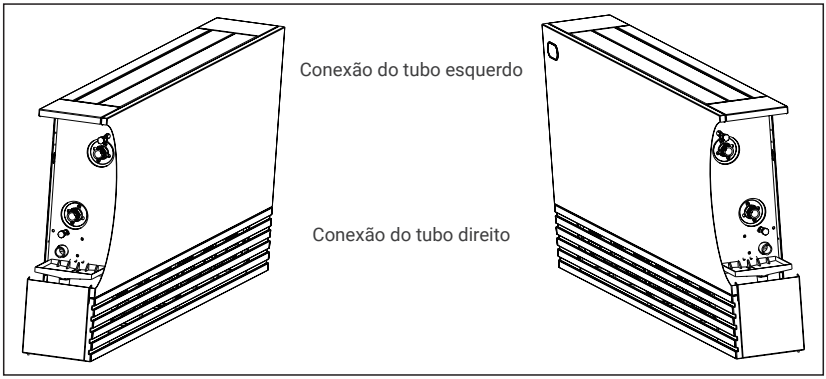

A unidade é fornecida como padrão com conexões para a bobina à esquerda. É difícil mudar a direção da bobina depois que o FCU foi deixado de fábrica, certifique-se de que a direção da entrada/saída da água antes de comprar a unidade ventiloconvectora.

ESPAÇO E POSICIONAMENTO

PERIGO

O posicionamento ou instalação incorreta da unidade pode amplificar os níveis de ruído e vibrações gerados durante a operação.

As unidades podem ser montadas apenas na vertical, podem ser instaladas no chão ou na parede, certifique-se de que há espaço suficiente para instalar a FCU.

MONTADO NO CHÃO

Montagem no chão

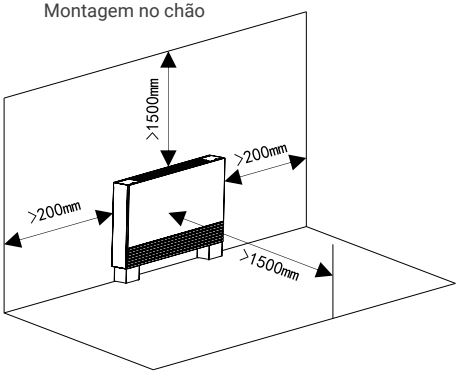

Montagem na parede

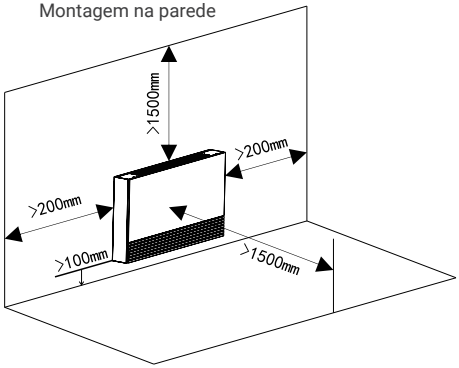

INSTALLATION

CAUTION

PERIGO

A instalação deve ser realizada apenas por técnicos qualificados, treinados para trabalhar com sistema de unidade fan coil.
A instalação incorreta pode levar ao mau funcionamento da unidade e consequente deterioração do desempenho.

PERIGO

A unidade deve ser instalada de acordo com as regras nacionais ou locais em vigor no momento da instalação.

REMOVA A PLACA LATERAL

Para FCU padrão, o conector de entrada/saída de água está localizado à direita da unidade e a caixa elétrica está localizada à esquerda da unidade.

Remova a placa lateral para fazer a tubulação de água e fiação elétrica.

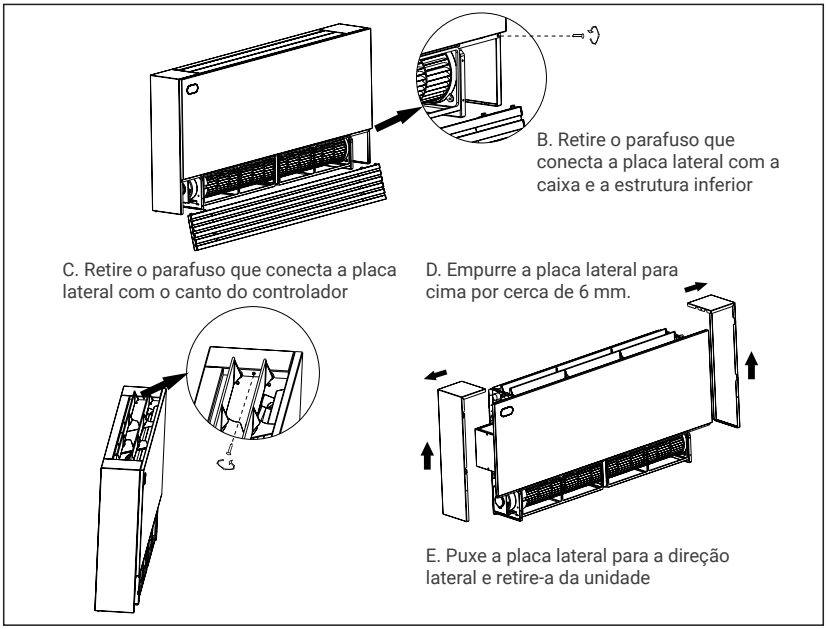

FIXOU A UNIDADE NA PAREDE OU NO CHÃO

SELECIONE A BASE DE SUSPENSÃO

- **A fundação suspensa deve ser firme e confiável e pode suportar a estrutura de madeira e a estrutura de concreto armado que pesam mais de 200 kg.**
- **É necessário selecionar a estrutura capaz de resistir a certas vibrações e manter a firmeza e capacidade de suporte por um longo tempo como a fundação de suspensão.**
- **Antes da construção, consulte o empreiteiro de construção e o empreiteiro de decoração de interiores e obtenha o seu reconhecimento.**

FIXOU A UNIDADE NO CHÃO

- Selecione o local onde pode suportar o peso de 200kg e aproveite a distribuição do ar ambiente;
- A superfície de suporte deve ser horizontal, para garantir que a unidade não fique inclinada;
- Use material adequado (almofada) para apoiar a superfície até que fique horizontalmente;
- Coloque a unidade que removeu a placa lateral dentro da superfície de suporte, use uma régua horizontal para verificar o horizonte. E ajuste a altura da almofada para manter o nível da unidade.
- Para ter uma fixação sólida, sugerimos adicionar o parafuso de fixação para conectar a FCU e a parede, que se refere ao item. *(Fixou a unidade na parede)*

Coloque a unidade horizontalmente e instale os pés de acordo com o seguinte método:

Coloque a placa da estrutura da unidade dentro da perna, certifique-se de que o parafuso de fixação da perna pode ser esticado no orifício da placa da estrutura.

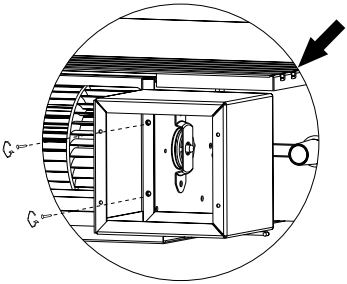

1. Instale os pés

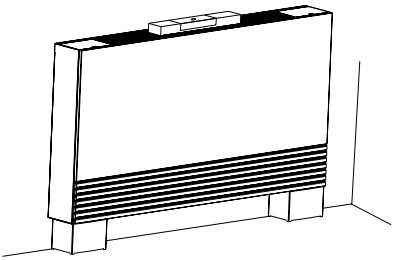

FIXOU A UNIDADE NA PAREDE

Marque os pontos de fixação na parede, seja marcando através das furações do próprio móvel, seja consultando as medidas indicadas em "DIMENSÕES".
Use o parafuso de expansão como poste de suporte, pendure a unidade nele e aperte a porca, certifique-se de que a unidade não se soltará.

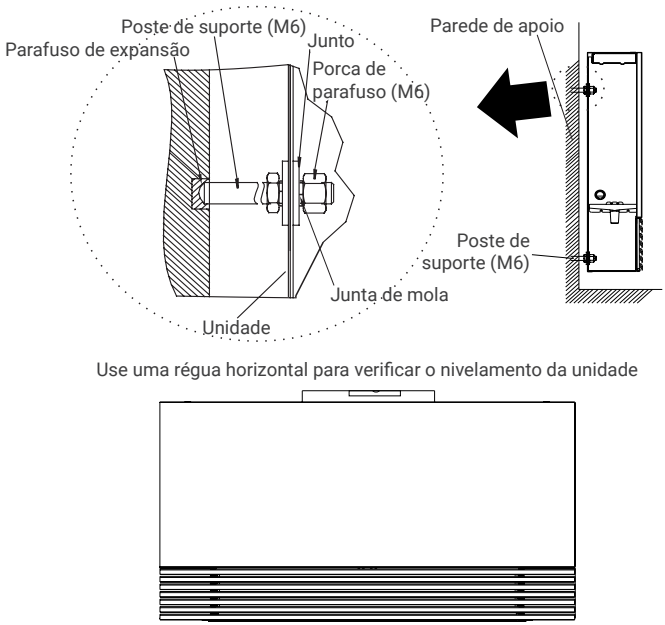

CONEXÕES HIDRÁULICAS

Conexão com o sistema

CAUTION

PERIGO

É muito importante que as conexões hidráulicas sejam feitas com muito cuidado por instaladores especializados.
Uma instalação de violência fará com que a bobina vaze.
Conecte a unidade ao sistema de água por meio dos encaixes marcados com Fluxo e Retorno

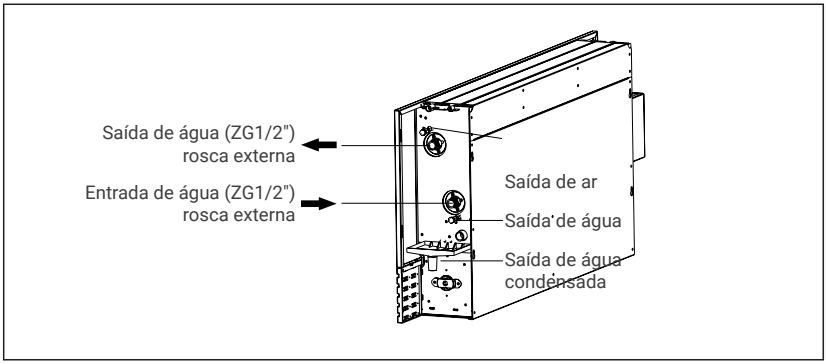

Todas as serpentinas de água, incluindo os extras opcionais, são equipadas com válvulas de purga de ar próximas à união superior e (opcional) com válvulas de drenagem de água necessárias para a união inferior. Todas as válvulas podem ser abertas e fechadas por uma chave de fenda.

CAUTION

IMPORTANTE

As serpentinas de água podem ser parcialmente drenadas através das válvulas de drenagem. Para drená-los completamente, eles devem ser soprados com um jato de ar.

ISOLAMENTO E VERIFICAÇÃO

Quando a instalação estiver concluída, é necessário:

Purgar o ar contido no circuito.
Revestir os tubos de ligação e eventuais válvulas com material anti-condensação de 10 mm de espessura e instalar o tabuleiro de escoamento auxiliar.

CONEXÕES DO SISTEMA DE DRENAGEM DE CONDENSADO

IMPORTANTE
A instalação incorreta de obras de drenagem pode levar a vazamentos.

O sistema de drenagem de condensação deve ser montado com uma queda adequada, para garantir que a água escape corretamente.
A seguir estão as instruções para configurar uma condensação adequada

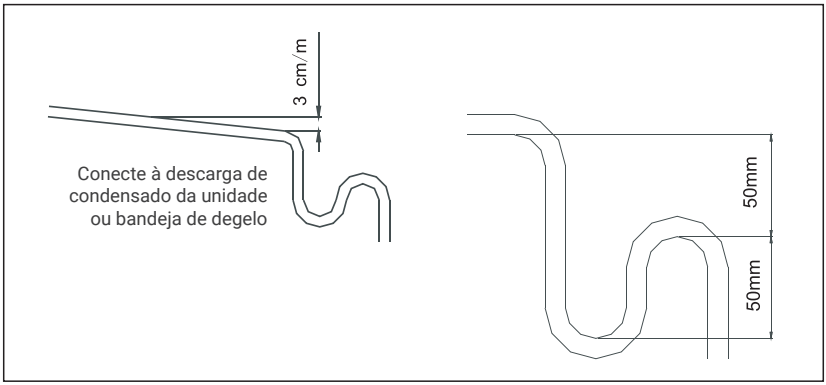

CRIAÇÃO DA ARMADILHA

O sistema de drenagem de condensação deve ser dotado de um sifão adequado para evitar a infiltração de odores. A seguir estão as instruções para configurar a armadilha.
Sempre coloque um bujão de drenagem no fundo do sifão e arrume-o de forma que possa ser desmontado rapidamente.

PROTEÇÃO ANTIGELO

CAUTION

IMPORTANTE
Quando a unidade estiver fora de serviço, lembre-se de providenciar em tempo hábil para que todo o conteúdo de água no circuito seja drenado.

A mistura de água com glicol modifica o desempenho da unidade. Preste atenção às instruções de segurança relativas ao etileno glicol que estão impressas na embalagem.

A drenagem do circuito de água deve ser realizada em tempo hábil. No entanto, se a operação de drenagem do sistema for muito trabalhosa, uma quantidade adequada de anticongelante pode ser misturada à água.

CONEXÕES ELÉTRICAS

CAUTION

IMPORTANTE
A conexão elétrica da unidade deve ser realizada por pessoal qualificado em conformidade com as normas vigentes no país onde a unidade está instalada. A empresa não se responsabiliza por danos a pessoas ou bens causados por conexão elétrica incorreta.

Um dispositivo de desconexão de todos os polos que tenha pelo menos 3 mm de distância de separação em todos os polos e um dispositivo de corrente residual (RCD) com classificação acima de 10 mA deve ser incorporado na fiação fixa de acordo com a regra nacional.

O aparelho deve ser instalado de acordo com os regulamentos nacionais de fiação.

CONEXÕES DO SISTEMA DE DRENAGEM DE CONDENSADO

PERIGO!

Sempre instale um interruptor automático geral em uma área protegida perto do aparelho com uma curva de atraso característica de capacidade adequada com poder de interrupção suficiente.
Deve haver uma distância mínima de 3mm entre os contatos.
A ligação à terra é obrigatória por lei para garantir a segurança do utilizador durante a utilização da máquina.

POTÊNCIA	FASE	1 FASE
	FREQUÊNCIA E VOLTS	220-240V ~ 50/60Hz
FUSÍVEL DO DISJUNTOR (A)		10 / 10

DIAGRAMA DO CIRCUITO DO MOTOR CA

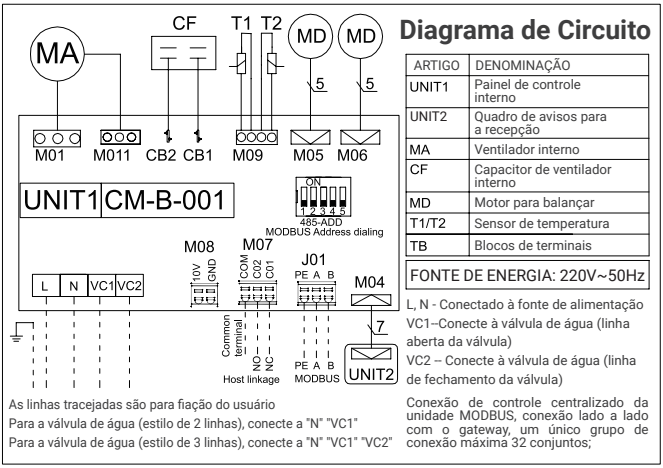

ARTIGO	DENOMINAÇÃO
UNIT1	Painel de controle interno
UNIT2	Quadro de avisos para a recepção
MA	Ventilador interno
CF	Capacitor de ventilador interno
MD	Motor para balançar
T1/T2	Sensor de temperatura
TB	Blocos de terminais

DIAGRAMA DO CIRCUITO DO MOTOR DC

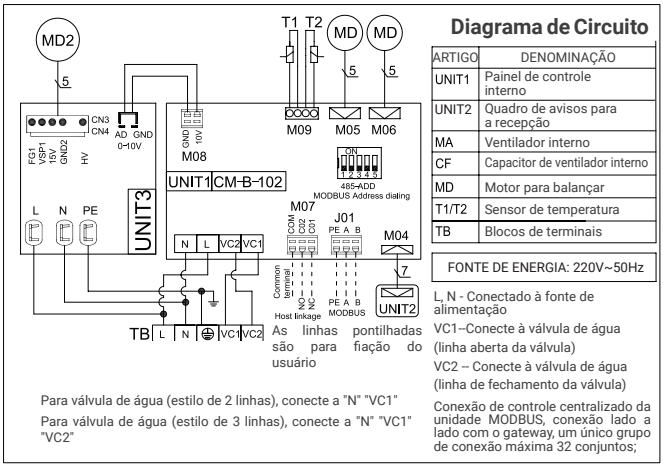

ARTIGO	DENOMINAÇÃO
UNIT1	Painel de controle interno
UNIT2	Quadro de avisos para a recepção
MA	Ventilador interno
CF	Capacitor de ventilador interno
MD	Motor para balançar
T1/T2	Sensor de temperatura
TB	Blocos de terminais

FONTE DE ENERGIA: 220V~50Hz

- Corresponde a 220-240V monofásico a 50/60Hz; que a potência disponível seja suficiente para o funcionamento do equipamento; e que os cabos de alimentação sejam de seção adequada para a corrente máxima que será necessária.

- Certifique-se de que o sistema de alimentação elétrica está em conformidade com os regulamentos de segurança nacionais em vigor.

- As conexões elétricas devem ser feitas de acordo com os esquemas elétricos fornecidos com a máquina. Para ligação à rede de alimentação eléctrica, utilizar cabo flexível com duplo isolamento, pólo duplo + terra, secção 1,5mm2, tipo H05RN-F.

- Passe o cabo de alimentação pela ranhura ao lado do filtro de ar. Use a braçadeira de cabo fornecida no lado interno do painel para prender o cabo de alimentação e os cabos de conexão e descarne apenas o comprimento do cabo necessário para entrar no bloco do conector. Caso a unidade seja montada em uma superfície metálica, as conexões de aterramento devem ser feitas de acordo com os regulamentos locais. Se o elemento de aquecimento elétrico extra opcional estiver instalado, deve ser fornecida uma fonte de alimentação separada. Use cabo flexível com isolamento duplo, pólo duplo + terra, seção 2,5 mm2, tipo H05RN-F

INSTALE A PLACA LATERAL

Instale a placa lateral seguindo o processo inverso em relação ao item: *(Remove the side board, in page 24)*
Certifique-se de que todos os parafusos foram fixados e a placa não está solta.

INSTRUÇÕES DE INICIALIZAÇÃO

CAUTION

IMPORTANTE
O comissionamento da máquina ou a primeira partida deve ser realizado por pessoal qualificado e qualificado para trabalhar neste tipo de produto.

PERIGO

Antes de ligar, certifique-se de que a instalação e as conexões elétricas foram feitas de acordo com as instruções deste manual. Certifique-se também de que não haja pessoas não autorizadas nas proximidades da máquina durante essas operações.

INSTALE A PLACA LATERAL

Tabela de comparação de códigos de falha		
Código falha	Descrição da falha	Modo de exibição
E1	Circuito aberto ou curto-circuito do sensor de temperatura ambiente T1	Sempre mostra
E2	Circuito aberto ou curto-circuito do sensor do disco interior da sala T2	As falhas são exibidas por 2 segundos a cada minuto
E3		
E4	Falha motor	Sempre mostra
E5	Falha comunicação	As falhas são exibidas por 2 segundos a cada minuto
E6	Vento anti-frio	As falhas são exibidas por 2 segundos a cada minuto

EXCLUIR O AR DENTRO DA BOBINA DO VENTILADOR

- Abra a placa lateral do lado do tubo de conexão de água;
- Inicie a bomba de água para circular a água da tubulação;
- Use uma chave de fenda cruzada para soltar o parafuso de ventilação, exclua o ar dentro da serpentina até que haja fluxo de água pela válvula de saída de água. *(Se houver ar dentro da bobina, podemos emitir o som "ZiZi" da saída de ar)*.
- Depois que o ar foi excluído, aperte o parafuso de ventilação novamente.

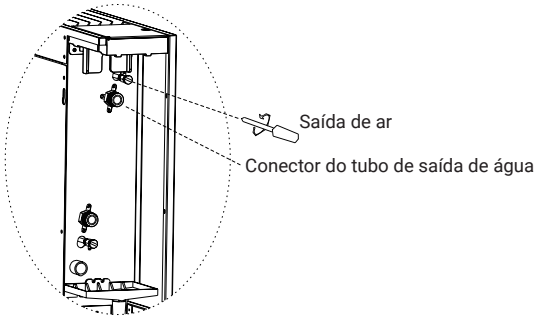

VERIFICAÇÃO ANTES DO ARRANQUE

ANTES DE LIGAR A UNIDADE, CERTIFIQUE-SE DE QUE:

- A unidade está posicionada corretamente;
- A unidade não se inclina;
- A unidade não vazará em um teste de pressão de 1,0 MPa;
- Os tubos de fluxo e retorno do sistema de água estão conectados corretamente;
- Os tubos estão limpos e sem ar;
- A unidade cai corretamente em direção à saída de drenagem e ao sifão;
- Os trocadores de calor estão limpos;
- As conexões elétricas estão corretas;
- Os parafusos que prendem os cabos estão bem apertados;
- A tensão de alimentação é conforme necessário;
- O consumo de energia do soprador está correto e não excede o máximo permitido.

INICIAR A UNIDADE VENTILO-CONVECTORA

Ligue a unidade, use o controlador para iniciar a máquina;
Para verificar os seguintes itens:

O fluxo de ar em alta/média/baixa velocidade é confortável e diferente em cada velocidade.
Não há ruído anormal durante a corrida.
A água condensada pode ser drenada suavemente e não há água condensada caindo quando a unidade ventiloconvectora está funcionando no modo de resfriamento.

MANUTENÇÃO

CAUTION

PERIGO

Os trabalhos de manutenção devem ser realizados apenas por técnicos qualificados e autorizados a trabalhar em sistemas de ar condicionado e refrigeração. Use luvas de trabalho adequadas.

Não introduza objetos pontiagudos pelas grades de entrada de ar. Desconecte a fonte de alimentação antes da limpeza e manutenção.
Sempre desconecte a unidade da fonte de alimentação principal no interruptor principal antes de realizar trabalhos de manutenção ou verificações. Certifique-se de que ninguém forneça energia acidentalmente à máquina, bloqueie o interruptor principal na posição Desligado.

MANUTENÇÃO AGENDADA

UMA VEZ POR MÊS

Verifique o estado de limpeza dos filtros de ar.
Os filtros de ar são feitos de fibra e são laváveis em água.
O estado de limpeza dos filtros deve ser verificado regularmente no início da estação operacional e mensalmente.

A CADA SEIS MESES

Verifique o estado de limpeza do permutador de calor e do tubo de descarga de condensação. Com a unidade desligada, retire a caixa da máquina e verifique o estado do permutador de calor e do tubo de descarga de condensação. Se necessário:
Remova quaisquer corpos estranhos da superfície aletada que possam obstruir o fluxo de ar;

Limpe a poeira com jato de ar comprimido; lave e escove, delicadamente, com água;
Secar com jato de ar comprimido;
Verifique se não há obstruções no tubo de drenagem de condensação que possam impedir o fluxo normal de água.
Verifique a presença de ar no sistema de água.
Inicie o sistema e opere por alguns minutos;
Pare o sistema;
Exclua o ar dentro do sistema de acordo com o (Exclua o ar dentro do ventiloconvector. Página 33)

NO FINAL DA TEMPORADA

DRENAR O SISTEMA DE ÁGUA (PARA TODAS AS SERPENTINAS)

Para evitar o risco de ruptura por congelamento, é aconselhável para drenar a água do sistema no final de cada temporada.

CIRCUITO ELÉTRICO

As seguintes operações são recomendadas para a manutenção do circuito elétrico:

- Verifique a absorção de energia da unidade usando um amperímetro clip-on e compare a leitura com os valores mostrados na documentação;
- Inspecione e, se necessário, aperte os contatos e terminais elétricos.

MANUTENÇÃO NÃO PROGRAMADA

SUBSTITUIÇÃO DO CONJUNTO DO SOPRADOR

Em caso de queima do motor elétrico do soprador, é necessário substituir todo o conjunto do soprador.

- Corte a fonte de alimentação, solte a placa lateral da unidade.
- Desconecte a conexão elétrica entre o terminal e o motor do ventilador;
- Abra a grelha de entrada de ar e retire o filtro;
- Solte o parafuso que aperta o ventilador ao motor no sentido horário está apertado e no sentido anti-horário está solto;
- Retirada a tampa de fixação do motor;
- Retirado o motor do ventilador e o ventilador;

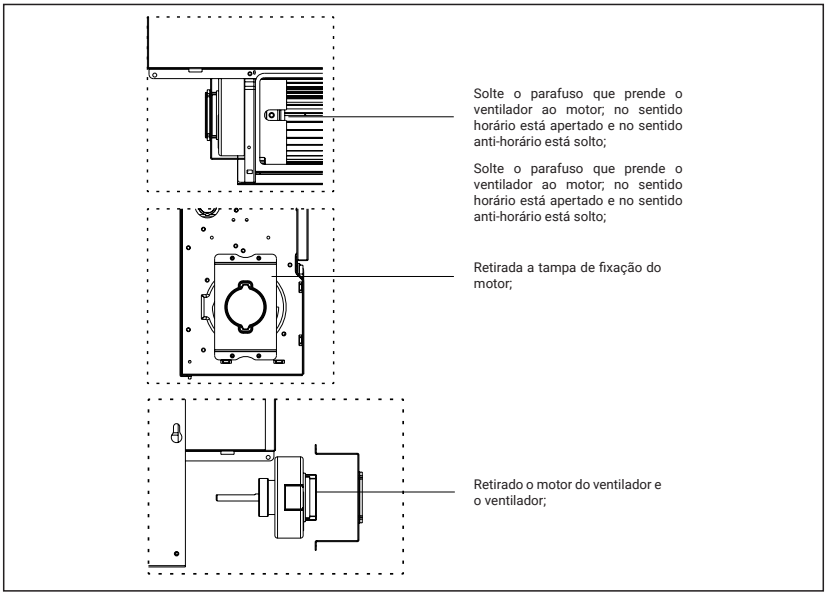

DESMONTAGEM DA UNIDADE E ELIMINAÇÃO DE SUBSTÂNCIAS NOCIVAS

PRESERVE O MEIO AMBIENTE!
Nos preocupamos em proteger o meio ambiente. Quando a unidade for desmontada, é importante seguir escrupulosamente os seguintes procedimentos.

A unidade só deve ser desmontada por uma empresa autorizada para o descarte de sucata de máquinas.
A unidade como um todo é composta por materiais considerados como matérias-primas secundárias e as seguintes condições
Se o sistema tiver anticongelante como aditivo, não deve ser apenas descartado, pois causa poluição. Deve ser coletado
e descartados adequadamente.
Os componentes eletrônicos (condensadores eletrolíticos) devem ser considerados resíduos especiais, e como tal devem ser entregues a uma empresa autorizada a recolhê-los.
O isolamento de borracha de poliuretano expandido nos tubos e a malha de polietileno expandido, o poliuretano expandido e a esponja fonoabsorvente que revestem a carroceria devem ser removidos e tratados como lixo urbano.

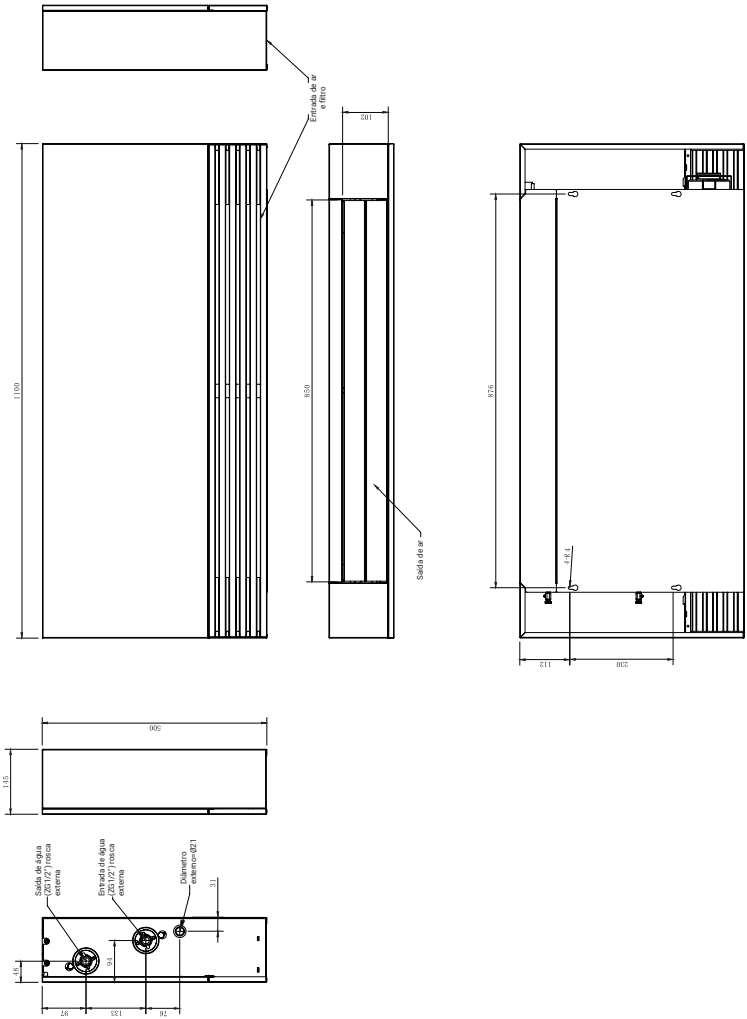
Entrada de ar e filtro
102
1100
850
876
Saída de ar
4-R4
112
230
500
145
Saída de água (ZG1/2") rosca externa
Entrada de água (ZG1/2") rosca externa
Diâmetro externo=Ø21
31
48
94
97
133
76

HTW
QUALITY COMFORT EVERYWHERE

ITALIANO

MANUALE D'USO E INSTALLAZIONE

Pavimento Fancoil

SLIM

HTW-FSS-24DA | HTW-FSS-30DA | HTW-FSS-35DA

TABLA DE CONTENIDOS

01 **CONTROLLO REMOTO** 148
02 **PRECAUZIONI** 155
03 **UTENTE** 159
2.1 Descrizione della macchina 159
2.2 Operazione 159
2.3 Controllore 163
2.4 Pulizia dell'unità 163
2.5 Avvisi e suggerimenti 168
04 **INSTALLAZIONE E MANUTENZIONE** 169
3.1 Trasporto e movimentazione 169
3.2 Direzione tubo ingresso/uscita acqua 170
3.3 Gioco e posizionamento 171
3.4 Installation 172

*** Questo manuale è di proprietà di GIAgroup.**
La sua copia o riproduzione senza previa autorizzazione è severamente vietata.

1. TELECOMANDO

FORMA E BOTTONI

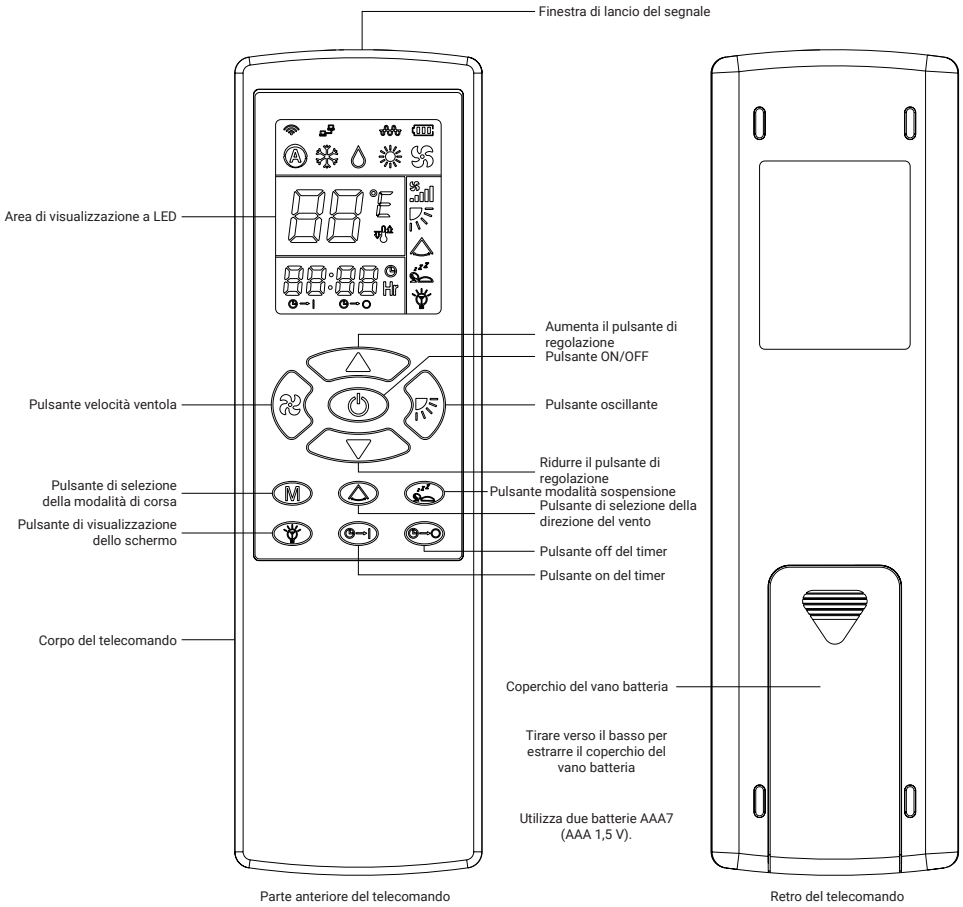

COMBINAZIONE DI BOTTONI

Conversione unità di temperatura

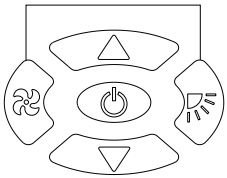

Nota: quando si preme la combinazione di entrambi i pulsanti, il controller entrerà nella modalità corrispondente.

ON/OFF del riscaldatore elettrico

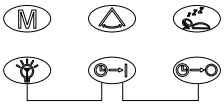

Impostazioni orario

WARNING

La batteria deve essere rimossa se il telecomando non viene utilizzato per lungo tempo. Entro 6 metri, il telecomando può emettere segnali in modo efficace; quando il condizionatore d'aria riceve il segnale, si può sentire un clic di "D".

Quando il segnale non può essere inviato o il display diventa più chiaro, dovrebbe cambiare le batterie. Due batterie devono essere cambiate contemporaneamente, inoltre entrambe le batterie devono essere dello stesso tipo.

Si prega di prendersi cura del telecomando. Cadere a terra, lanciarlo o farlo cadere in acqua potrebbe causare il mancato invio dei segnali.

Assicurarsi che la finestra di emissione dei segnali del telecomando punti verso il ricevitore del segnale nel condizionatore d'aria. Quindi può eseguire varie operazioni. Si prega di non utilizzare batterie ricaricabili.

1. TELECOMANDO

INTRODUZIONE DELL'AREA DEL DISPLAY A LED

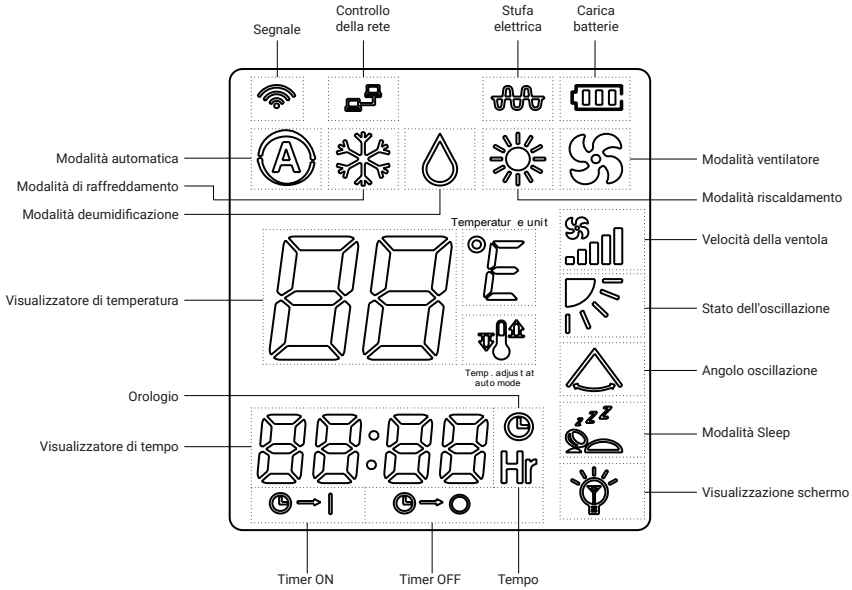

1- Segnale: ogni volta che il telecomando invia un segnale al condizionatore d'aria, questo segno lampeggia una volta.
2- Controllo della rete: quando il sistema è stato connesso a un nuovo lavoro, verrà mostrato *(adatto solo per il telecomando del lavoro in rete)*
3- Riscaldatore elettrico: Quando il controller è stato selezionato per avviare il riscaldatore elettrico in modalità di riscaldamento. *(Il controller firma solo per aprire un condizionatore per consentire l'avvio del riscaldatore elettrico, ma il riscaldatore elettrico può avviarsi solo quando tutti i condizionatori sono stati confermati)*
4- Carica della batteria: per mostrare la carica della batteria del telecomando, era separata in 3 classi a seconda della diversa carica della batteria.
5- Modalità automatica: mostrerà quando è stata selezionata la modalità automatica.
6- Modalità di raffreddamento: mostrerà quando è stata selezionata la modalità di raffreddamento.
7- Modalità deumidificazione: mostrerà quando è stata selezionata la modalità di deumidificazione.

8- Modalità di riscaldamento: mostrerà quando è stata selezionata la modalità di riscaldamento.
9- Modalità ventola: mostrerà quando è stata selezionata la modalità ventola.
10- Velocità ventola: mostra la velocità della ventola selezionata.
11- Stato dell'oscillazione: mostrerà quando è stata selezionata l'operazione per l'angolo di oscillazione.
12- Angolo di oscillazione: verrà visualizzato quando è stato premuto il tasto "Pulsante di selezione della direzione del vento" per avviare o arrestare l'oscillazione.
13- Modalità sospensione: mostrerà quando è stata selezionata la modalità sospensione.
14- Visualizzatore dello schermo: mostrerà quando è stato premuto il "pulsante di visualizzazione dello schermo".
15- Visualizzatore temperatura: per mostrare la temperatura impostata.
16- Unità di temperatura: per mostrare l'unità di temperatura in °C/°F.
17- Temp. regolare in modalità automatica: per mostrare la regolazione dei minuti dell'impostazione della temperatura in modalità automatica.
18- Visualizzatore orario: per visualizzare l'ora del timer e dell'orologio.
19- Orologio: mostrerà quando è stata selezionata la funzione orologio o timer.
20- Time: mostra l'unità di tempo (Ora)
21- Timer acceso: lampeggerà quando è stata selezionata la funzione timer acceso.
22- Timer spento: lampeggerà quando è stata selezionata la funzione timer spento.

INTRODUZIONE DEL PULSANTE

L'unità di ventiloconvettore per il trattamento dell'aria negli interni è disponibile nelle versioni con custodia e da riporre.
Per le versioni con custodia, la pata de apoyo e il termostato sono opzionali. L'unità può essere installata in posizione orizzontale o verticale.

Il ventilconvettore per il trattamento dell'aria interna è disponibile nelle versioni mantello e incasso.

Per le versioni con mantello, la gamba di sostegno e il termostato sono optional. L'unità può essere installata in posizione orizzontale o verticale.

1. TELECOMANDO

Il ventilconvettore per il trattamento dell'aria interna è disponibile nelle versioni mantello e incasso.

Per le versioni con mantello, la gamba di sostegno e il termostato sono optional. L'unità può essere installata in posizione orizzontale o verticale.

Pulsante Swing: premere il pulsante per regolare lo stato di oscillazione tra, può essere selezionato in qualsiasi modalità a meno che il controller non sia spento o in standby;

Pulsante velocità ventola: premere il pulsante per regolare la velocità della ventola tra Auto/Bassa/Media/Alta velocità ((flash)) può essere selezionata in qualsiasi modalità a meno che il controller non sia spento o in standby

Pulsante di selezione della modalità di funzionamento: premere il pulsante per selezionare la modalità di funzionamento tra Auto/Raffreddamento/Riscaldamento/Deumidificazione/Ventilatore. ( ) Può essere selezionato in qualsiasi modalità a meno che il controller non sia spento o in standby;

Pulsante di selezione della direzione del vento: premere il pulsante per avviare o arrestare l'oscillazione;
La feritoia della guida dell'aria si fermerà nella posizione in cui si preme il pulsante per arrestare l'oscillazione e il display mostrerà , se si preme nuovamente questo pulsante, il display mostrerà e l'oscillazione ricomincerà;
It is no use to do adjust by press this button when the controller is power off or standby;

Pulsante modalità sospensione: premere il pulsante per avviare o arrestare la modalità sospensione, dopo aver selezionato la modalità sospensione, il display mostrerà e la ventola passerà alla velocità automatica, il processo in esecuzione dell'unità si atterrà al controllo dell'unità;
It is no use to do adjust by press this button when the controller is power off or standby;

Pulsante di visualizzazione dello schermo: adatto solo per le unità che dispongono di visualizzatore LED/digitale e hanno questa funzione per tagliare l'offerta di visualizzazione del visualizzatore;
Premere il pulsante per aprire/chiudere la visualizzazione del displayer;
È inutile regolare premendo questo pulsante quando il controller è spento o in standby;

Pulsante Timer on: quando l'unità è in standby, premere questo pulsante per accedere all'impostazione del timer on;
Dopo la pressione, il "visualizzatore dell'ora" 88:88 e "Timer on" lampeggeranno contemporaneamente, quindi premere il pulsante e per impostare l'ora per l'attivazione del timer; quando il "visualizzatore orario" 88:88 smette di lampeggiare e "Timer on" continua a lampeggiare ogni 0,5 secondi, significa che l'impostazione del timer è andata a buon fine;
Quindi è possibile impostare l'altro requisito di funzionamento (come la modalità di funzionamento, l'impostazione della temperatura, la modalità di sospensione, ecc.), L'unità inizierà a funzionare rispettando lo stato di impostazione dopo che il timer è arrivato in tempo;
Premere nuovamente il pulsante Timer on per annullare l'impostazione Timer on.
Non è utile eseguire l'impostazione quando l'unità è in funzione, a meno che l'unità non sia stata impostata con la funzione di spegnimento del timer;

Pulsante timer off: quando l'unità è in funzione, premere questo pulsante per accedere all'impostazione del timer off;
Dopo la pressione, il "visualizzatore dell'ora" 88:88 e "Timer off" lampeggeranno contemporaneamente, quindi premere il pulsante e per impostare l'ora per il timer off; quando il "visualizzatore orario" 88:88 smette di lampeggiare e "Timer off" continua a lampeggiare ogni 0,5 secondi, significa che l'impostazione del timer off è andata a buon fine;
L'unità smetterà di funzionare dopo che è arrivato il tempo di spegnimento del timer;
Premere nuovamente il pulsante Timer off per annullare l'impostazione Timer off.
Non è utile effettuare impostazioni quando l'unità è spenta o in standby, a meno che l'unità non sia stata impostata con la funzione timer on;

1. TELECOMANDO

Combinazione timer ON/OFF: è possibile impostare il timer su off dopo averlo impostato su on o impostare il timer su on dopo averlo spento
Timer spento; Il processo di impostazione è lo stesso per ogni processo di Timer acceso o Timer spento.

Nota: la precisione del timer del telecomando è di 1 minuto, mentre potrebbe essere diversa per la precisione del timer dell'unità;
The actual action of timer will abide by the controlling process of unit.
And the Timer ON/OFF action will be based on the time(clock) of remote controller;

Pulsante di combinazione dell'impostazione dell'ora: premere e allo stesso tempo, il controller può entrare nell'impostazione dell'ora;

Utilizzare e per effettuare l'impostazione dell'orologio per Ore e Minuti;

Pulsante ON/OFF del riscaldatore elettrico: premere e contemporaneamente, il controller ammette o arresta il funzionamento del riscaldatore elettrico, quando il controller ammette il funzionamento, il visualizzatore mostrerà un segno;
Dopo aver premuto nuovamente questo pulsante, il segno scomparirà;
(The running of E-heater must also abide by the controlling process of unit;

Pulsante di conversione dell'unità di temperatura: premere e contemporaneamente, il controller convertirà l'unità di temperatura tra °C/°F;
L'intervallo di °C va da 16°C a °C e l'intervallo di °F va da 60°F a 87°F;
Non sarà utile eseguire operazioni quando il controller è spento o in standby;

Assicurarsi di essere conformi alle leggi e ai regolamenti locali, nazionali e internazionali.

Leggere attentamente le "PRECAUZIONI" prima dell'installazione.
Le seguenti precauzioni includono importanti elementi di sicurezza. Osservali e non dimenticarli mai.
Conservare questo manuale in un luogo a portata di mano per consultazioni future.

Prima di uscire dalla fabbrica, il ventilconvettore ha superato il test di resistenza alla sovrapressione del fan coil, la regolazione bilanciata staticamente e dinamicamente, il test del rumore, il test del volume dell'aria (fredda), il test delle proprietà elettriche, la qualità del profilo Rilevamento.

Le precauzioni di sicurezza qui elencate sono suddivise in due categorie. In entrambi i casi, sono elencate importanti informazioni sulla sicurezza che devono essere lette attentamente

WARNING La mancata osservanza di un avviso può provocare la morte.

CAUTION La mancata osservanza di un'avvertenza può provocare lesioni o danni all'apparecchiatura.

Dopo aver completato l'installazione, assicurarsi che l'unità funzioni correttamente durante l'operazione di avviamento. Si prega di istruire il cliente su come far funzionare l'unità e mantenerla in manutenzione.

2.1.2 CARATTERISTICHE COSTRUTTIVE

WARNING

Assicurarsi che solo personale di assistenza addestrato e qualificato installi, ripari o effettui la manutenzione dell'apparecchiatura.
L'installazione, la riparazione e la manutenzione non corrette possono causare scosse elettriche, cortocircuiti, perdite, incendi o altri danni all'apparecchiatura.

Installare seguendo rigorosamente queste istruzioni di installazione.
Se l'installazione è difettosa, causerà perdite d'acqua, scosse elettriche e incendi.

Utilizzare le parti degli accessori allegate e le parti specificate per l'installazione.
In caso contrario, l'apparecchio potrebbe cadere, perdite d'acqua, scosse elettriche e incendi.

L'apparecchio non deve essere installato nella lavanderia.
Prima di accedere ai terminali, tutti i circuiti di alimentazione devono essere scollegati.

L'apparecchio deve essere posizionato in modo che la spina sia accessibile. L'involucro dell'apparecchio deve essere contrassegnato da una parola o da simboli con la direzione del flusso del fluido.

Per i lavori elettrici, seguire lo standard di cablaggio nazionale locale, il regolamento e le presenti istruzioni di installazione. Deve essere utilizzato un circuito indipendente e un'unica presa.
Se la capacità del circuito elettrico non è sufficiente o il lavoro elettrico è difettoso, causerà un incendio da scossa elettrica.

Utilizzare il cavo specificato e collegare saldamente e bloccare il cavo in modo che nessuna forza esterna venga esercitata sul terminale.

Se il collegamento o il fissaggio non è perfetto, causerà surriscaldamento o incendio la connessione.

L'instradamento dei cavi deve essere predisposto correttamente in modo che il coperchio della scheda di controllo sia fissato correttamente.
Se il coperchio della scheda di controllo non è fissato perfettamente, causerà surriscaldamento. Punto di connessione del terminale, incendio o scossa elettrica.

L'instradamento dei cavi deve essere predisposto correttamente in modo che il coperchio della scheda di controllo sia fissato correttamente.
Se il coperchio della scheda di controllo non è fissato perfettamente, causerà surriscaldamento nel punto di connessione del terminale, incendio o scosse elettriche.

Se il cavo di alimentazione è danneggiato, deve essere sostituito dal produttore o da un suo agente di assistenza o da una persona similmente qualificata per evitare rischi. Un sezionatore onnipolare con una separazione dei contatti di almeno 3 mm in tutti i poli deve essere collegato in un cablaggio fisso. Non modificare la lunghezza del cavo di alimentazione o utilizzare prolunghe e non condividere l'unica presa con altri apparecchi elettrici.
In caso contrario, causerà incendi o scosse elettriche.
Dopo aver completato i lavori di installazione, verificare che l'acqua non perda. L'acqua fredda nell'unità non può essere inferiore a 3°C, l'acqua calda non può essere superiore a 70°C.
L'acqua nell'unità deve essere pulita, la qualità dell'aria deve soddisfare lo standard PH=6,5~7,5

Mettere a terra il ventilconvettore.
Non collegare il cavo di messa a terra a tubi del gas o dell'acqua, parafulmini o un cavo di messa a terra del telefono. Una messa a terra incompleta può causare scosse elettriche.

Assicurarsi di installare un interruttore di dispersione a terra.
La mancata installazione di un interruttore di dispersione a terra può causare scosse elettriche shock.

Non è consentito collegare il ventilconvettore alla fonte di alimentazione fino a quando il cablaggio e le tubazioni del ventilconvettore non sono stati completati.
Seguendo le istruzioni del presente manuale di installazione, installare le tubazioni di scarico per garantire un drenaggio adeguato e isolare le tubazioni per evitare la formazione di condensa.
Improper drain piping may result in water leakage and property damage.

installare i ventilconvettori, i cavi di alimentazione e i cavi di collegamento ad almeno 1 metro di distanza da televisori e radio per evitare interferenze di immagini o rumore.

A seconda delle onde radio, una distanza di 1 metro potrebbe non essere sufficiente per eliminare il rumore.

CAUTION **Questo apparecchio non è destinato all'uso da parte di persone** *(inclusi i bambini)* **con capacità fisiche, sensoriali o mentali ridotte o prive di esperienza e conoscenza, a meno che non siano supervisionate o istruite sull'uso dell'apparecchio da una persona responsabile della loro sicurezza.**

SMALTIMENTO: Non smaltire questo prodotto come rifiuto municipale indifferenziato. È necessaria la raccolta separata di tali rifiuti per un trattamento speciale

Non installare il ventilconvettore nei seguenti luoghi:

- C'è petrolato esistente.
- C'è aria salata circostante (vicino alla costa).
- Nell'aria (vicino a una sorgente termale) esiste un gas causlico (il solfuro, per esempio).
- La Volt vibra violentemente (nelle fabbriche).
- In autobus o armadi.
- In cucina dove è pieno di gasolio.
- Esiste una forte onda elettromagnetica esistente.
- Sono presenti materiali o gas infiammabili.
- C'è un liquido acido o alcalino che evapora.
- Altre condizioni speciali.

DESCRIZIONE DELLA MACCHINA

Il ventilconvettore per il rinnovo dell'aria negli ambienti interni,disponibile nelle versioni con mantellatura,versioni per incasso.
Per con lo stile dell'intelaiatura, la gamba diritta e il termostato sono facoltativi.

L'unità può essere installata in orizzontale o in verticale.

CONDIZIONI STANDARD DI UTILIZZO

Il ventilconvettore è destinato al trattamento dell'aria (climatizzazione estiva ed invernale) all'interno di edifici adibiti ad uso domestico o similare. L'unità non è prevista per l'installazione in locali adibiti a lavanderia.

CAUTION

PERICOLO: Le macchine sono progettate per installazione interna per l'utilizzo in ambienti domestici o similari.

PERICOLO: Non introdurre oggetti attraverso le griglie di presa d'aria o di mandata.

IMPORTANTE! L'unità funzionerà correttamente solo se vengono seguite scrupolosamente le istruzioni per l'uso, se durante l'installazione vengono rispettate le distanze di sicurezza specificate e se vengono rigorosamente rispettate le limitazioni operative indicate nel presente manuale.

IMPORTANTE! Se le distanze di sicurezza non vengono mantenute durante l'installazione, potrebbero verificarsi difficoltà di manutenzione e riduzione delle prestazioni.

CONSTRUCION FEATURES

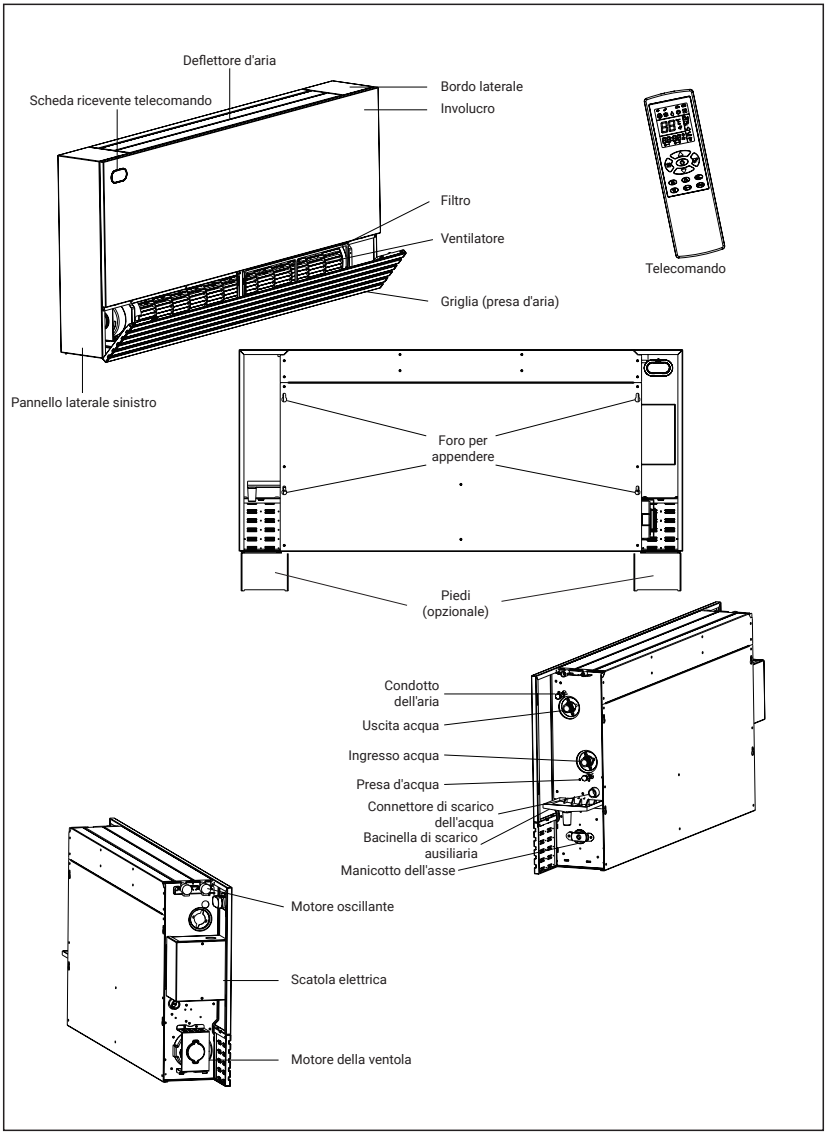

RESTRIZIONI D'USO

CAUTION

IMPORTANTE
La macchina è stata progettata e costruita solo ed esclusivamente per funzionare come terminale a soffitto (pavimento), alimentato tramite canalizzazione o pannellatura; ogni altro uso è espressamente vietato.
Lo è anche l'installazione della macchina in un ambiente esplosivo vietato.

CAMPO DI FUNZIONAMENTO

Utilizzare il sistema alla seguente temperatura per un funzionamento sicuro ed efficace.

Temperatura / Modo	Temperatura ambiente	Temperatura dell'acqua in ingresso
Raffreddamento	17C° ~ 32C°	3C° ~ 20C°
Riscaldamento	5C° ~ 30C°	30C° ~ 85C°

NOTA

- Se il ventilconvettore viene utilizzato al di fuori delle condizioni di cui sopra, l'unità potrebbe funzionare in modo anomalo.
- Il fenomeno è normale che la superficie del ventilconvettore possa condensare l'acqua quando l'umidità relativa maggiore nella stanza, si prega di chiudere la porta e la finestra.
- Le prestazioni ottimali saranno raggiunte all'interno di questo intervallo di temperature di esercizio.
- Pressione di esercizio del sistema idrico: Max: 1,6 MPa, Min: 0,15 MPa.

INFORMAZIONI SU ULTERIORI RISCHI E PERICOLI INEVITABILI

WARNING

IMPORTANTE
Prestare la massima attenzione ai segni e ai simboli posti sull'apparecchio.

Se nonostante le disposizioni adottate permangono dei rischi, o se esistono rischi potenziali o occulti, vengono segnalati da etichette adesive attaccate alla macchina.

CAUTION

IMPORTANTE
Utilizzare solo ricambi ed accessori originali. L'azienda declina ogni responsabilità per danni causati da manomissioni o interventi eseguiti da personale non autorizzato o malfunzionamenti dovuti all'utilizzo di ricambi o accessori non originali.

IMPORTANTE
Nel caso di acque di alimentazione con contenuto particolarmente elevato di sali d'acqua dura, si consiglia l'applicazione di un addolcitore via via.

OPERAZIONE

ARRESTO PROLUNGATO

CAUTION

Se l'unità non viene utilizzata durante il periodo invernale, l'acqua contenuta nell'impianto potrebbe gelare causando la rottura della batteria e perdite d'acqua.

Se la macchina non viene utilizzata per lunghi periodi, è necessario scollegare l'unità dalla rete aprendo l'interruttore generale (che deve essere montato dall'installatore).

Se l'unità non viene utilizzata durante il periodo invernale, provvedere per tempo all'acqua contenuta. In alternativa, miscelare all'acqua un'adeguata quantità di antigelo.

AVVIO DOPO UN ARRESTO PROLUNGATO

- Prima di riavviare l'unità.
- Pulire o sostituire i filtri dell'aria.
- Pulire lo scambiatore di calore.
- Pulire il tubo di scarico della bacinella raccogli condensa o assicurarsi che sia pulito.
- Spurgare l'aria dal sistema idrico.
- Si consiglia di far funzionare l'unità alla massima velocità per diverse ore.

LE SEGUENTI OPERAZIONI POSSONO ESSERE ESEGUITE UTILIZZANDO I PANNELLI DI CONTROLLO:

- Avviare/arrestare l'unità.
- Selezionare tra le tre velocità del ventilatore.
- Regolazione del termostato e manutenzione del desiderato
- temperatura ambiente.
- Passaggio da una modalità operativa all'altra: raffreddamento e riscaldamento.
- Controllo costante della ventilazione.
- Specifiche istruzioni per l'uso sono fornite con il

CONTROLLORE

Il ventilconvettore deve utilizzare un termostato per controllare la velocità del ventilatore, l'impostazione della temperatura, ecc.
Il termostato è sempre selezionato dall'utente o dall'appaltatore, mentre il termostato è facoltativo per essere preinstallato anche all'interno della FCU.
Si prega di controllare il manuale del termostato selezionato per

PULIZIA DELL'UNITÀ

CAUTION

PERICOLO
Togliere sempre l'alimentazione elettrica prima di iniziare le operazioni di pulizia o manutenzione.

Non versare acqua sull'unità.
Per la pulizia utilizzare un panno morbido inumidito con acqua e alcool.
Non utilizzare acqua calda, solventi o abrasivi o sostanze corrosive. vietato.

PULIZIA DEL FILTRO ARIA

Per garantire una corretta aspirazione dell'aria, il filtro dell'aria deve essere pulito almeno una volta al mese, o più frequentemente se l'unità viene utilizzata in ambienti molto polverosi. Il filtro deve essere sempre rimosso dall'unità per la pulizia.

- **Il filtro è alloggiato nella parte inferiore dell'unità.**
- **Per rimuovere il filtro procedere come di seguito indicato.**

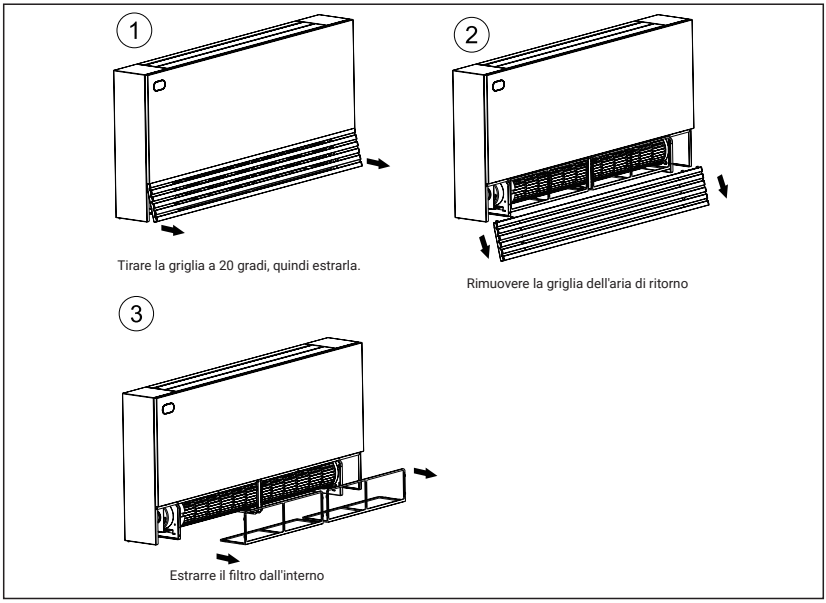

Il filtro dell'aria deve essere pulito soffiandolo con aria compressa o lavandolo in acqua. Prima di rimontare il filtro, assicurarsi che sia pulito e completamente asciutto. Se il filtro è danneggiato, deve essere sostituito con un filtro corrispondente originale.

AVVERTENZE E SUGGERIMENTI

Ponga in marcia la bomba d'acqua per far circolare l'acqua della tuberia; Afloje the tornillo de purga de aire, excluya the air of interior of serpentín hasta que salga agua through the válvula de purga de aire. *(Si hay aire dentro del serpentín, podemos escuchar el sonido "ZiZi" desde el respiradero)*. Dopo aver escluso l'aria, aprire la valvola di ventilazione.

TRASPORTO E MOVIMENTAZIONE

IMBALLAGGIO E COMPONENTI

CAUTION

PERICOLO
NON APRIRE O MANOMETTERE L'IMBALLO PRIMA DELL'INSTALLAZIONE

Le unità devono essere movimentate e sollevate solo da personale specializzato addestrato a queste operazioni.

Verificare all'arrivo che l'unità non abbia subito danni durante il trasporto e che sia completa di tutte le sue parti.

Per rimuovere l'imballaggio, seguire queste istruzioni:

- Verificare la presenza di danni visibili
- Apri la confezione.
- Verificare che all'interno sia presente la confezione contenente il manuale di uso e manutenzione.
- Smaltire il materiale di imballaggio secondo la normativa vigente, presso l'apposito punto di raccolta o raccolta differenziata.

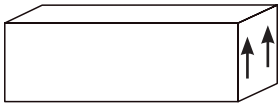

Tieni la scatola impilata e rispettala per direzione di impilamento.

PRESERVANDO L'AMBIENTE!

Smaltire i materiali di imballaggio in conformità con la legislazione nazionale o locale in vigore nel proprio paese.

MANIPULAZIONE

CAUTION

PERICOLO
La movimentazione dell'unità deve essere eseguita con cura, al fine di evitare danni alla struttura esterna e ai componenti meccanici ed elettrici interni.

Assicurarsi inoltre che non vi siano ostacoli o persone lungo il percorso, per evitare il pericolo di urti o schiacciamenti e per evitare che il dispositivo di sollevamento o movimentazione si ribalti.

Tutte le operazioni di seguito elencate devono essere eseguite nel rispetto delle norme vigenti in materia di salute e sicurezza per quanto riguarda le attrezzature utilizzate e per quanto riguarda la procedura seguita. Prima di iniziare le operazioni di trasloco, verificare che l'apparecchio di sollevamento abbia la portata richiesta per l'unità in questione.

Le unità possono essere movimentate o sollevate sia a mano che tramite apposito carrello. Se il peso dell'unità è superiore a 30 kg, è necessario movimentare contemporaneamente le unità mobili, si consiglia di mettere le macchine in un contenitore e sollevarli per mezzo di una gru o qualcosa di simile.

CONDIZIONI DI ARCHIVIAZIONE

Le unità nel loro imballaggio possono essere impilate non più di quattro strati e devono essere mantenute al coperto.

DIREZIONE DEL TUBO DI INGRESSO/USCITA DELL'ACQUA

La corretta direzione del collegamento del tubo di ingresso/uscita dell'acqua contribuirà a semplificare l'installazione, risparmiando spazio e materiali di installazione.

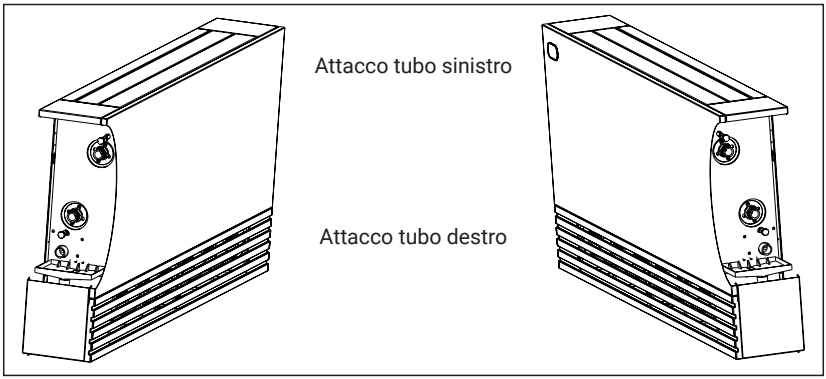

L'unità viene fornita di serie con attacchi alla batteria a sinistra. È difficile cambiare la direzione della bobina dopo che l'FCU è stato lasciato dalla fabbrica, assicurarsi che la direzione di ingresso/uscita dell'acqua sia lasciata prima di acquistare il ventilconvettore.

GIOCO E POSIZIONAMENTO

PERICOLO

Il posizionamento o l'installazione non corretti dell'unità possono amplificare i livelli di rumore e le vibrazioni generate durante il funzionamento.

Le unità possono essere montate solo verticalmente, possono essere installate a pavimento o montate a parete, assicurarsi che ci sia spazio sufficiente per l'installazione dell'FCU.

MONTATO A PAVIMENTO

Montaggio a pavimento

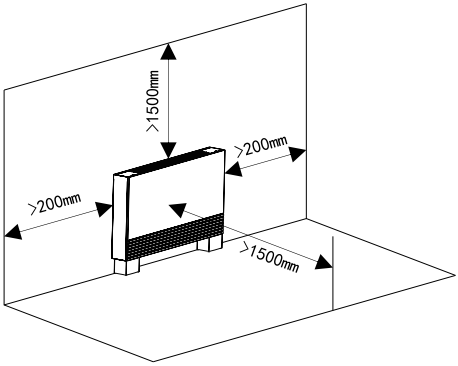

Montaggio a parete

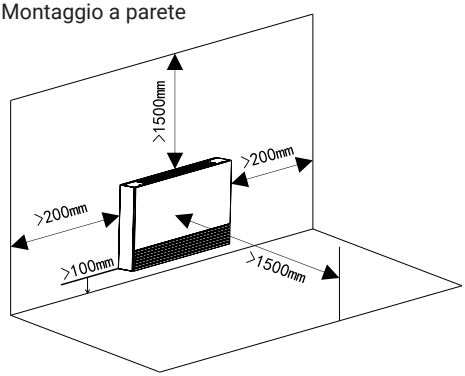

INSTALLAZIONE

CAUTION

PERICOLO

L'installazione deve essere eseguita solo da tecnici qualificati, formati per lavorare con il sistema di ventilconvettori.
Un'errata installazione potrebbe causare malfunzionamenti dell'unità e un conseguente deterioramento delle prestazioni.

PERICOLO

L'unità deve essere installata secondo le norme nazionali o locali in vigore al momento dell'installazione.

RIMUOVERE IL PANNELLO LATERALE

Per FCU standard, il connettore di ingresso/uscita dell'acqua si trova a destra dell'unità e la scatola elettrica si trova a sinistra dell'unità.
Rimuovere il pannello laterale per eseguire le tubazioni dell'acqua e il cablaggio elettrico.

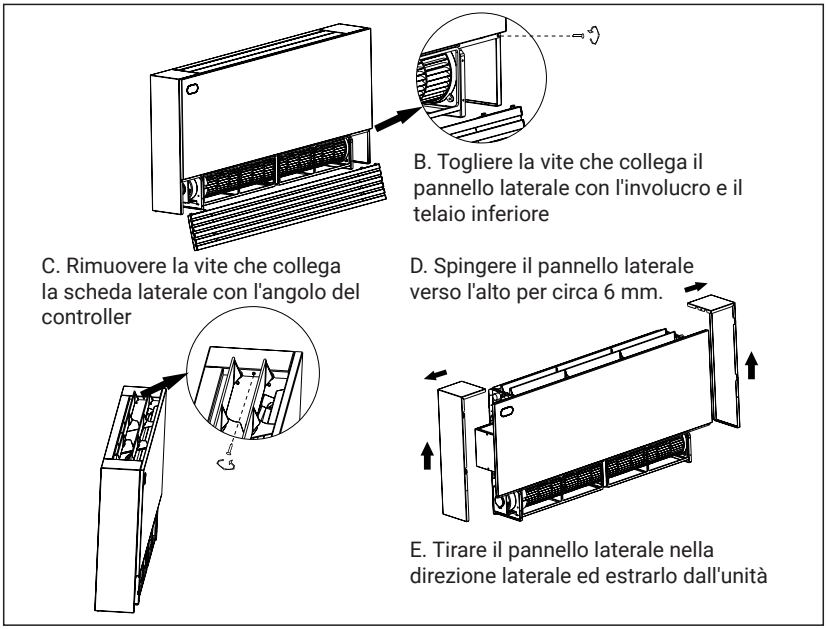

FISSA L'UNITÀ A PARETE O A PAVIMENTO

SCEGLI IL FONDOTINTA SOSPENSIONE

- **La fondazione di sospensione deve essere solida e affidabile e può supportare il telaio in legno e la struttura in cemento armato che pesano più di 200 kg.**
- **È necessario selezionare la struttura in grado di resistere a determinate vibrazioni e mantenere a lungo la fermezza e la capacità di supporto come base di sospensione.**
- **Prima della costruzione, consultare l'appaltatore edile e l'appaltatore della decorazione di interni e ottenere il loro riconoscimento.**

FISSATO L'UNITÀ AL PAVIMENTO

- Selezionare il luogo in cui è possibile sostenere il peso di 200 kg e beneficiare della distribuzione dell'aria nella stanza;
- La superficie di appoggio deve essere orizzontale, per garantire che l'unità non si inclini;
- Utilizzare materiale adatto (cuscinetto) per sostenere la superficie finché non si mantiene in posizione orizzontale;
- Metti l'unità che ha rimosso il pannello laterale sul lato della superficie di supporto, usa un righello orizzontale per controllare l'orizzonte e regola l'altezza del cuscinetto per mantenere il livello dell'unità.
- Per avere un fissaggio solido, suggeriamo di aggiungere il bullone di fissaggio per collegare l'FCU e la parete, che si riferiscono all'articolo. (Fissò l'unità al muro)

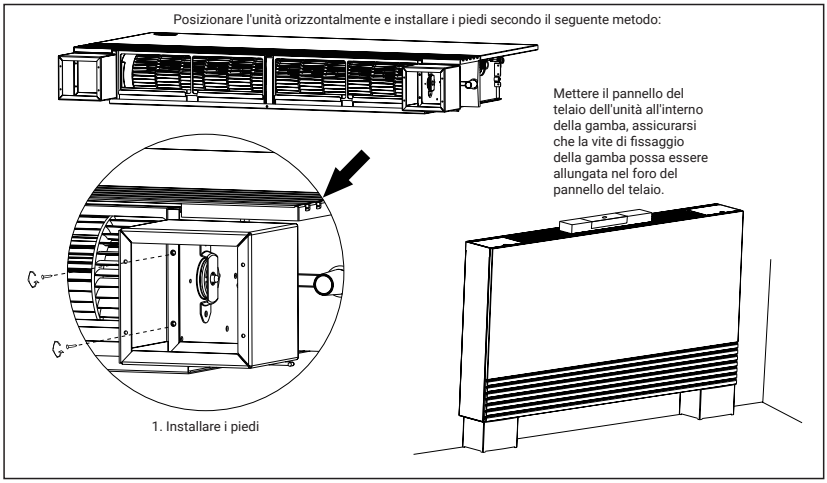

Posizionare l'unità orizzontalmente e installare i piedi secondo il seguente metodo:

FISSA L'UNITÀ A PARETE

Segnare i punti di fissaggio sulla parete, segnando attraverso i fori nell'unità stessa, o facendo riferimento alle misure riportate in "DIMENSIONI".
Utilizzare la vite di espansione come palo di supporto, appendere l'unità ad essa e quindi serrare il dado, assicurarsi che l'unità non si allenti.

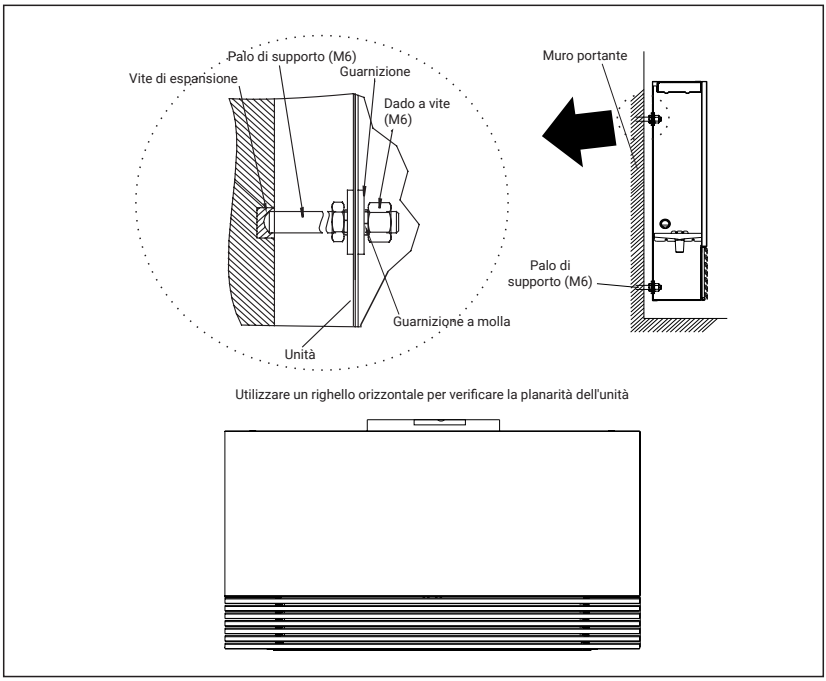

CONNESSIONI IDRAULICHE

Collegamento al sistema

CAUTION

PERICOLO

E' molto importante che i collegamenti idraulici siano eseguiti con la massima cura da installatori specializzati.

Un'installazione violenta causerà perdite dalla bobina.

Collegare l'unità alla rete idrica tramite i raccordi contrassegnati con Mandata e Ritorno

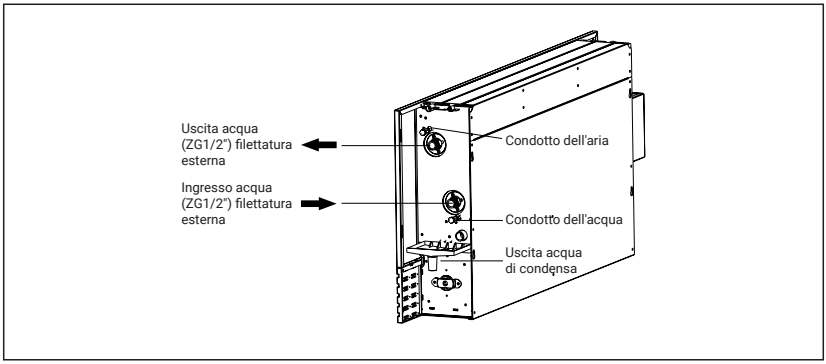

Tutte le batterie ad acqua, compresi gli optional, sono dotate di valvole di sfiato aria in prossimità del bocchettone superiore, e (optional) di valvole di scarico acqua necessarie al bocchettone inferiore.
Tutte le valvole possono essere aperte e chiuse con un cacciavite.

CAUTION

IMPORTANTE

Le batterie ad acqua possono essere parzialmente svuotate attraverso le valvole di scarico. Per scolarli completamente vanno soffiati con un getto d'aria.

ISOLAMENTO E CONTROLLO

Al termine dell'installazione, è necessario :

Sfiatare l'aria contenuta nel circuito.
Rivestire i tubi di collegamento e le eventuali valvole dotate di materiale anticondensa di 10 mm di spessore e installare la bacinella ausiliaria.

ATTACCHI IMPIANTO SCARICO CONDENSA

CAUTION

IMPORTANTE

L'installazione errata delle opere di drenaggio può causare perdite.

Il sistema di scarico della condensa deve essere predisposto con un'adeguata caduta, per garantire una corretta fuoriuscita dell'acqua. Di seguito sono riportate le indicazioni per impostare una corretta condensazione

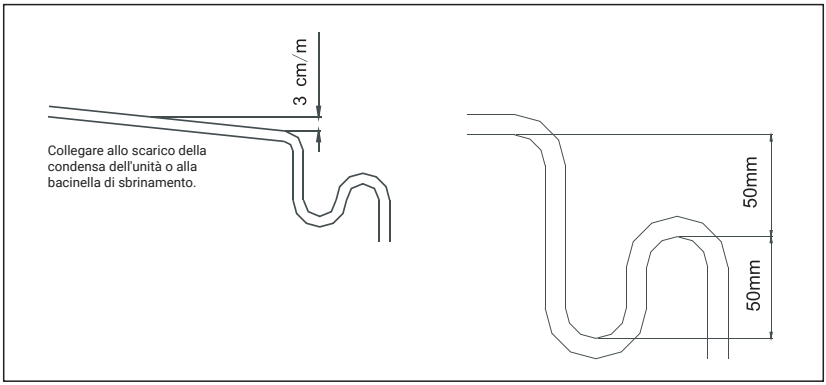

CREAZIONE DELLA TRAPPOLA

Il sistema di scarico della condensa deve essere dotato di un idoneo sifone per evitare la fuoriuscita di odori. Di seguito sono riportate le indicazioni per la creazione della trappola.
Fornire sempre un tappo di scarico nella parte inferiore del sifone e sistemarlo in modo che possa essere smontato rapidamente.

PROTEZIONE ANTIGELO

CAUTION

IMPORTANTE

Quando l'unità è fuori servizio, ricordarsi di provvedere per tempo allo scarico di tutta l'acqua contenuta nel circuito. La miscelazione dell'acqua con glicole modifica le prestazioni dell'unità.
Prestare attenzione alle istruzioni di sicurezza relative al glicole etilenico stampate sul contenitore.
Lo svuotamento del circuito dell'acqua deve essere effettuato per tempo.
Tuttavia, se l'operazione di svuotamento dell'impianto risultasse troppo laboriosa, si può invece miscelare all'acqua un'adeguata quantità di antigelo.

CONNESSIONE ELETTRICA

CAUTION

IMPORTANTE

Il collegamento elettrico dell'unità deve essere effettuato da personale qualificato nel rispetto delle normative vigenti nel paese in cui l'unità è installata. L'azienda declina ogni responsabilità per danni a persone o cose causati da errato collegamento elettrico.

Un dispositivo di disconnessione onnipolare che abbia una distanza di separazione di almeno 3 mm in tutti i poli e un dispositivo di corrente residua (RCD) con un valore nominale superiore a 10 mA devono essere incorporati nel cablaggio fisso secondo la norma nazionale.

L'apparecchio deve essere installato in conformità con le normative nazionali in materia di cablaggio.

ATTACCHI IMPIANTO SCARICO CONDENSA
PERICOLO!

Installare sempre in zona protetta in prossimità dell'apparecchio un interruttore automatico generale con adeguata curva caratteristica di portata ritardata e sufficiente potere di interruzione.
Ci dovrebbe essere una distanza minima di 3 mm tra i contatti.
Il collegamento a terra è obbligatorio per legge per garantire la sicurezza dell'utente durante l'uso della macchina.

POTENZA	FASE	1 FASE
	FREQUENZA E VOLT	220-240V ~ 50/60Hz
FUSIBILE DELL'INTERRUTTORE AUTOMATICO (A)		10 / 10

SCHEMA ELETTRICO DEL MOTORE CA

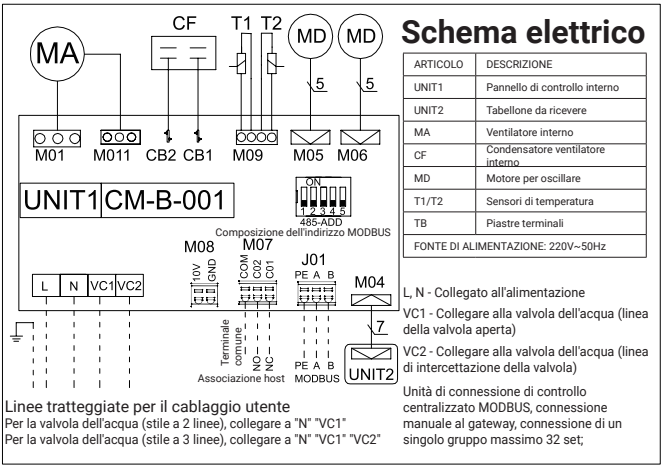

ARTICOLO	DESCRIZIONE
UNIT1	Pannello di controllo interno
UNIT2	Tabellone da ricevere
MA	Ventilatore interno
CF	Condensatore ventilatore interno
MD	Motore per oscillare
T1/T2	Sensori di temperatura
TB	Piastre terminali
FONTE DI ALIMENTAZIONE: 220V~50Hz	

SCHEMA ELETTRICO DEL MOTORE CC

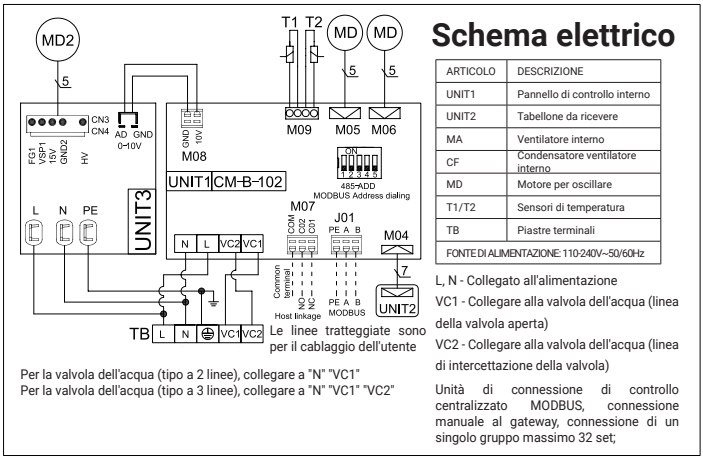

ARTICOLO	DESCRIZIONE
UNIT1	Pannello di controllo interno
UNIT2	Tabellone da ricevere
MA	Ventilatore interno
CF	Condensatore ventilatore interno
MD	Motore per oscillare
T1/T2	Sensori di temperatura
TB	Piastre terminali
FONTE DI ALIMENTAZIONE: 110-240V~50/60Hz	

- Corrisponde a 220-240V monofase a 50/60Hz; che la potenza disponibile sia sufficiente per il funzionamento dell'apparecchiatura; e che i cavi di alimentazione siano di sezione adeguata alla corrente massima che sarà richiesta.

- Corrisponde a 220-240V monofase a 50/60Hz; che la potenza disponibile sia sufficiente per il funzionamento dell'apparecchiatura; e che i cavi di alimentazione siano di sezione adeguata alla corrente massima che sarà richiesta.

- I collegamenti elettrici devono essere eseguiti secondo gli schemi elettrici forniti con la macchina. Per il collegamento alla rete elettrica utilizzare cavo flessibile doppio isolamento bipolare + terra sezione 1,5mm2 tipo H05RN-F.

- Passare il cavo di alimentazione attraverso la fessura accanto al filtro dell'aria. Utilizzare il pressacavo in dotazione sul lato interno del pannello per fissare il cavo di alimentazione e i cavi di collegamento e spelare solo la lunghezza di cavo necessaria per entrare nella morsettiera. Nel caso in cui l'unità sia montata su una superficie metallica, i collegamenti di terra devono essere effettuati in conformità alle normative locali. Nel caso sia presente la resistenza elettrica supplementare opzionale, è necessario prevedere un'alimentazione separata. Utilizzare cavo flessibile a doppio isolamento, bipolare + terra, sezione 2,5mm2, tipo H05RN-F

INSTALLARE IL PANNELLO LATERALE

Installare il pannello laterale seguendo il processo inverso rispetto all'articolo: (Rimuovere il pannello laterale, a pagina 24)
Assicurarsi che tutte le viti siano state fissate e che la scheda non sia allentata.

ISTRUZIONI PER L'AVVIO

CAUTION

IMPORTANTE
La messa in servizio della macchina o il primo avviamento deve essere effettuato da personale specializzato ed abilitato ad operare su questo tipo di prodotto.

PERICOLO

Prima della messa in funzione, assicurarsi che l'installazione e i collegamenti elettrici siano stati eseguiti secondo le istruzioni del presente manuale. Assicurarsi inoltre che non vi siano persone non autorizzate nelle vicinanze della macchina durante queste operazioni.

INSTALLARE IL PANNELLO LATERALE

Tabella di confronto dei codici di errore		
Codice di errore	Descrizione del guasto	Modalità display
E1	Circuito aperto o cortocircuito del sensore di temperatura ambiente T1	Mostra sempre
E2	Circuito aperto o corto circuito del sensore del disco interno della camera T2	Errori vengono visualizzati per 2 secondi ogni minuto
E3		
E4	Guasto al motore	Mostra sempre
E5	Errore di comunicazione	Errori vengono visualizzati per 2 secondi ogni minuto
E6	Vento anti-freddo	Errori vengono visualizzati per 2 secondi ogni minuto

ESCLUDERE L'ARIA ALL'INTERNO DEL VENTILCONVETTORE

- Aprire la sponda laterale del tubo di collegamento dell'acqua;
- Avviare la pompa dell'acqua per far circolare l'acqua della tubazione;
- Utilizzare un cacciavite a croce per allentare la vite di sfiato dell'aria, escludere l'aria all'interno della batteria fino a quando non fuoriesce acqua dalla valvola di uscita dell'acqua. *(Se c'è aria all'interno della bobina, possiamo suonare il suono "ZiZi" dalla presa d'aria)*.
- Dopo che l'aria è stata esclusa, serrare nuovamente la vite di sfiato dell'aria.

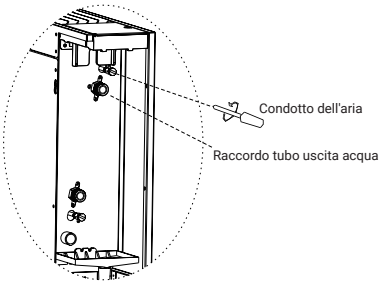

CONTROLLO PRIMA DELL'AVVIAMENTO

PRIMA DI AVVIARE L'UNITÀ, ASSICURARSI CHE:

- L'unità è posizionata correttamente;
- L'unità non è inclinata;
- L'unità non perderà durante un test con una pressione di 1,0 MPa;
- Le tubazioni di mandata e ritorno dell'impianto idrico siano correttamente collegate;
- I tubi sono puliti e privi di aria;
- L'unità scende correttamente verso lo scarico e il sifone;
- Gli scambiatori di calore sono puliti;
- I collegamenti elettrici sono corretti;
- Le viti che tengono i cavi sono ben serrate;
- La tensione di alimentazione è quella richiesta;
- Il consumo energetico del soffiatore è corretto e non supera il massimo consentito.

AVVIAMENTO DEL VENTILCONVETTORE

Accendere l'unità, utilizzare il controller per avviare la macchina;
Per controllare i seguenti elementi:
L'aria che scorre ad alta/media/bassa velocità è confortevole e diversa a ogni velocità.
Non ci sono rumori anomali durante la corsa.
L'acqua di condensa può essere drenata senza problemi e l'acqua di condensa non cade quando il ventilconvettore funziona in modalità di raffreddamento.

MANUTENZIONE

CAUTION

PERICOLO

Gli interventi di manutenzione devono essere eseguiti esclusivamente da tecnici qualificati ed autorizzati ad operare su impianti di condizionamento e refrigerazione. Utilizzare guanti da lavoro idonei.

Non introdurre oggetti appuntiti attraverso le griglie di aspirazione dell'aria. Scollegare l'alimentazione prima della pulizia e della manutenzione.

Scollegare sempre l'unità dalla rete elettrica agendo sul sezionatore generale prima di eseguire lavori di manutenzione o controlli. Make sure that no one accidentally supplies power to the machine, lock the main switch in the Off position.

MANUTENZIONE PROGRAMMATA

UNA VOLTA AL MESE

Verificare lo stato di pulizia dei filtri aria.
I filtri dell'aria sono realizzati in fibra e sono lavabili in acqua.
Lo stato di pulizia dei filtri deve essere controllato regolarmente all'inizio della stagione di esercizio e con cadenza mensile.

OGNI SEI MESI

Verificare lo stato di pulizia dei filtri aria.
I filtri dell'aria sono realizzati in fibra e sono lavabili in acqua.
Lo stato di pulizia dei filtri deve essere controllato regolarmente all'inizio della stagione di esercizio e con cadenza mensile;
Clean off the dust with a jet of compressed air; wash and brush, gently, with water;

Asciugare con un getto d'aria compressa;
Verificare che non vi siano ostruzioni nel tubo di scarico condensa che possano impedire il normale deflusso dell'acqua.
Verificare la presenza di aria nell'impianto idrico.
Avviare il sistema ed eseguire per alcuni minuti;
Arrestare il sistema;

Escludere l'aria all'interno dell'impianto attenersi alle *(Escludere l'aria all'interno del ventilconvettore. Pag. 33)*

ALLA FINE DELLA STAGIONE

SVUOTARE L'IMPIANTO IDRICO (PER TUTTE LE BATTERIE)

Per evitare il rischio di rottura per gelo, è consigliabile per drenare l'acqua dall'impianto alla fine di ogni stagione.

CIRCUITO ELETTRICO

Le seguenti operazioni sono consigliate per la manutenzione del circuito elettrico:

- Verificare l'assorbimento di potenza dell'unità mediante un amperometro a pinza e confrontare la lettura con i valori riportati sulla documentazione;
- Ispezionare e, se necessario, serrare i contatti elettrici ei terminali.

MANUTENZIONE STRAORDINARIA

SOSTITUZIONE DEL GRUPPO SOFFIANTE

In caso di esaurimento del motore elettrico del ventilatore, è necessario sostituire l'intero gruppo del ventilatore.

- Interrompere l'alimentazione, liberare il pannello laterale dall'unità
- Scollegare il collegamento elettrico tra il terminale e il motore del ventilatore;
- Aprire la griglia di ingresso dell'aria ed estrarre il filtro;
- Allentare la vite che serra la ventola al motore in senso orario è serrata e in senso antiorario è allentata;
- Tolto il coperchio fisso del motore;
- Tolto il motore del ventilatore e il ventilatore;

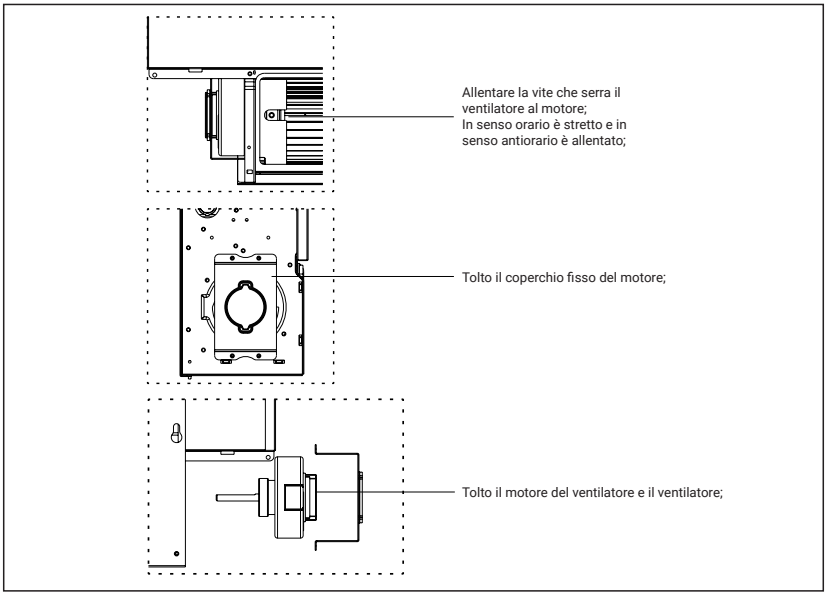

SMONTAGGIO DELL'UNITÀ E SMALTIMENTO DELLE SOSTANZE NOCIVE

PRESERVA L'AMBIENTE!
Ci preoccupiamo di proteggere l'ambiente. Quando l'unità viene smontata è importante attenersi scrupolosamente alle seguenti procedure.

L'unità deve essere smontata solo da una ditta autorizzata allo smaltimento di rottami di macchinari.
L'unità nel suo complesso è composta da materiali considerati come materie prime secondarie e dalle seguenti condizioni
Se l'impianto ha come additivo l'antigelo, non deve essere semplicemente scaricato, perché provoca inquinamento. Dovrebbe essere raccolto
e opportunamente smaltiti.
I componenti elettronici (condensatori elettrolitici) sono da considerarsi rifiuti speciali e come tali devono essere conferiti ad una ditta autorizzata al ritiro.
L'isolamento in gomma poliuretanica espansa sulle tubazioni e la rete in polietilene espanso, il rivestimento in poliuretano espanso e spugna fonoassorbente della carrozzeria devono essere rimossi e smaltiti come rifiuti urbani.

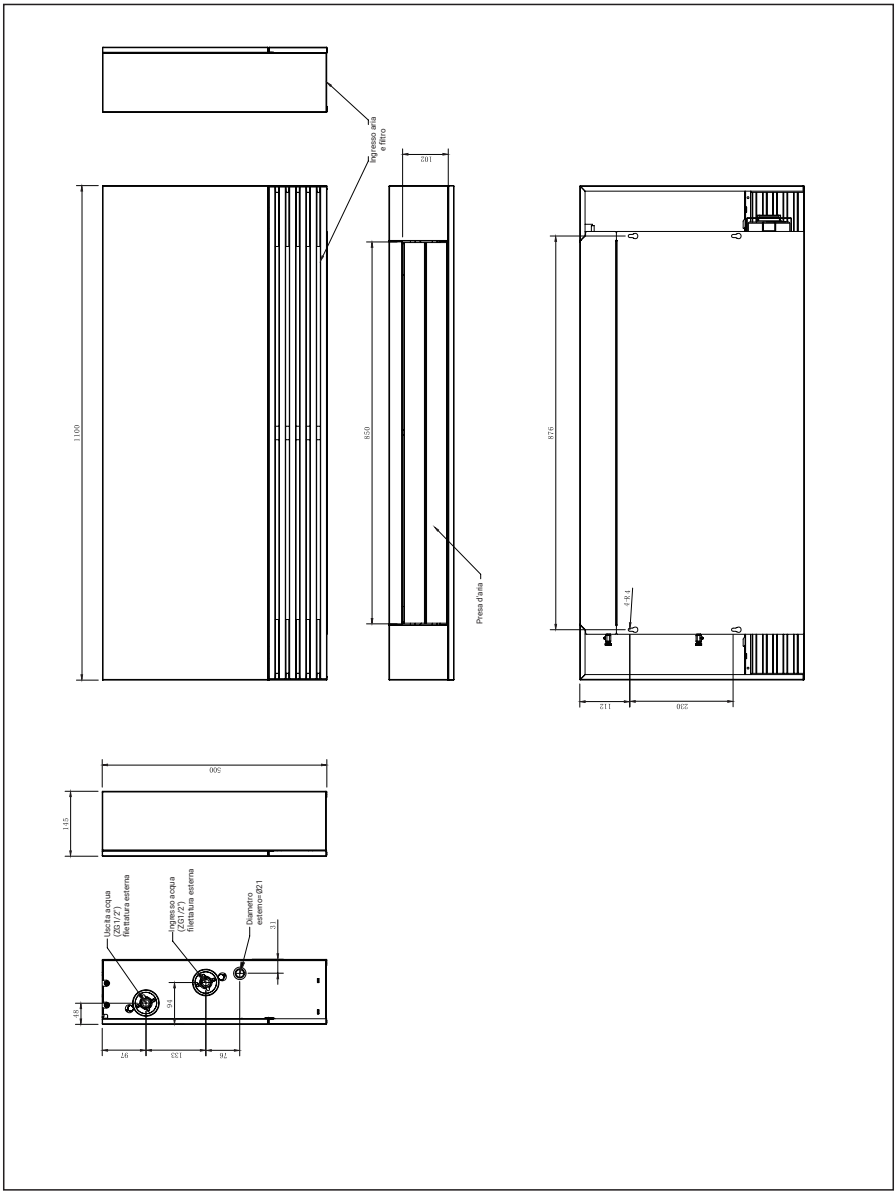

HTW
QUALITY COMFORT EVERYWHERE

C/ Can Cabanyes, 88, Polígono Industrial Can Gordi. 08403 Granollers. Barcelona (Spain)
Tel (0034) 93 390 42 20 - Fax (0034) 93 390 42 05
info@htwspain.com - www.htwspain.com

ESPAÑA
info@htwspain.com

FRANCE
info@htwfrance.com

PORTUGAL
info@htw.pt

ITALY
info.it@htwspain.com

INFORMACIÓN SAT

sat@groupgia.com
+34 933904220

sat.fr@groupgia.com
+33 465430168

sat.pt@groupgia.com

sat.it@groupgia.com
+39 05641715509

ADVERTENCIAS PARA LA ELIMINACIÓN CORRECTA DEL PRODUCTO SEGÚN ESTABLECE LA DIRECTIVA EUROPEA 2002/96/EC.
Al final de su vida útil, el producto no debe eliminarse junto a los residuos urbanos. Debe entregarse a centros específicos de recogida selectiva establecidos por las administraciones municipales, o a los revendedores que facilitan este servicio. Eliminar por separado un aparato eléctrico o electrónico (WEEE) significa evitar posibles consecuencias negativas para el medio ambiente y la salud derivadas de una eliminación inadecuada y permite reciclar los materiales que lo componen, obteniendo así un ahorro importante de energía y recursos. Para subrayar la obligación de eliminar por separado el aparato, en el producto aparece un contenedor de basura móvil listado.

IMPORTANT INFORMATION FOR CORRECT DISPOSAL OF THE PRODUCT IN ACCORDANCE WITH EC DIRECTIVE 2002/96/EC.
At the end of its working life, the product must not be disposed of as urban waste. It must be taken to a special local authority deifferentiated waste collection centre or to a dealer providing this service. Disposing of a household appliance separately avoids possible negative consequences for the environment and health deriving from inappropriate disposal and enables the constituent materials to be recovered to obtain significant savings in energy and resources. As a reminder of the need to dispose of household appliances separately, the product is marked with a crossed-outwheeled dustbin.

AVERTISSEMENTS POUR L'ÉLIMINATION CORRECTE DU PRODUIT AUX TERMES DE LA DIRECTIVE 2002/96 / CE.
Au terme de son utilisation, le produit ne doit pas être éliminé avec les déchets urbains. Le produit doit être remis à l'un des centres de collecte sélective prévus par l'administration communale ou auprès des revendeurs assurant ce service. Éliminer séparément un appareil électroménager permet d'éviter les retombées négatives pour l'environnement et la santé dérivant d'une élimination incorrecte, et permet de récupérer les matériaux qui le composent dans le but d'une économie importante en termes d'énergie et de ressources. Pour rappeler l'obligation d'éliminer séparément les appareils électroménagers, le produit porte le symbole d'un caisson à ordures barré.

ADVERTÊNCIA PARA A ELIMINAÇÃO CORRECTA DO PRODUCTO SEGUNDO ESTABELECIDO PELA DIRECTIVA EUROPEIA 2002/96/EC
No final da sua vida útil, o producto não debe ser eliminado juntos dos residuos urbanos. Há centros específicos de recolha selectiva estabelecidos pelas administrações municipais, ou pelos revendedores que facilitam este Serviço. Eliminar em separado um aparelho electrónico (WEEE) significa evitar possivéis consequências negativas para o meio ambiente e para a saude, derivado de uma eliminação incorrecta, pois os materiais que o compõem podem ser reciclados, obtendo assim uma poupança importante de energia e de recursos. Para ter claro que a obrigação que se tem que eliminar o aparelho em separado, na embalagem do aparelho aparece o símbolo de um contentor de lixo.

AVVERTENZE PER L'ELIMINAZIONE DEL PRODOTTO SECONDO QUANTO PREVISTO DALLA DIRETTIVA EUROPEA 2002/96/EC.
Al termine della loro vita utile, il prodotto non deve essere eliminata insieme ai rifiuti urbani. Deve essere consegnato a centri specifici di raccolta selettiva stabiliti dalle amministrazioni comunali o airivenditori che forniscono questo servizio. Eliminare separatamente un apparecchio elettrico o elettronico (WEEE) significa evitare eventuali conseguenze negative per l'ambiente e la salute derivanti da uno smaltimento inadeguato e consente di recuperare i materiali che lo compon-gono, ottenendo così un importante risparmio di energia e risorse. Per sottolineare l'obbligo di eliminare separatamente.