INCA PRO

Monomando de lavabo en negro

Ref. 54346OB7N **EAN: 8413509284215**



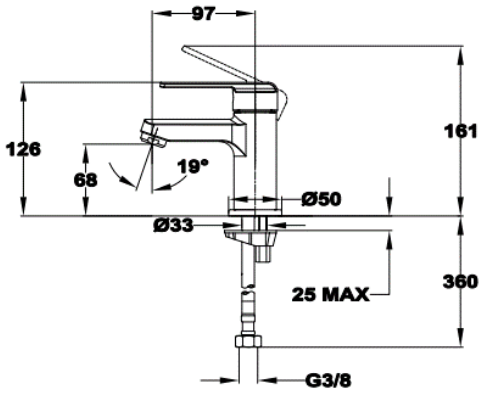

INFORMACIÓN LOGÍSTICA (ORIENTATIVA)

	Unidades Caja	Unidades Pallet	Peso Individual (kgs)	Peso Caja (kgs)	Peso Pallet (kgs)
Ref 54346027N	12	240	1,12	13,44	293,8

© STROHM BATHROOM SOLUTIONS, S.A. (2026)

CARACTERÍSTICAS

- Monomando de lavabo
- Acabado: negro pintado
- Todos nuestros grifos pintados pasan la prueba de niebla salina 200h según los criterios marcados por EN 248
- Arranque en frío. En posición central de la maneta, sólo sale agua fría (ahorro ecológico)
- Caudal limitado a 5 litros por minuto. Doble ahorro ecológico
- Aireador anti-calcáreo
- Cartucho de suavidad permanente
- Latiguillos de doble capa certificados AENOR de 3/8”

© STROHM BATHROOM SOLUTIONS, S.A. (2026)