INCA PRO

Monomando de ducha en negro

Ref. 54232OB0N **EAN: 8413509284246**



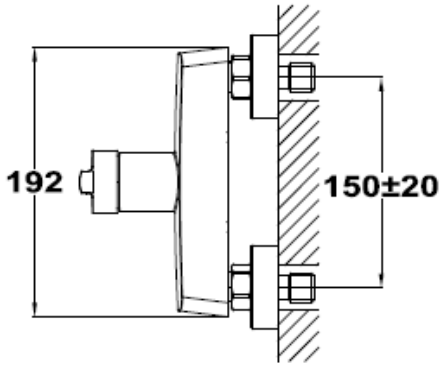

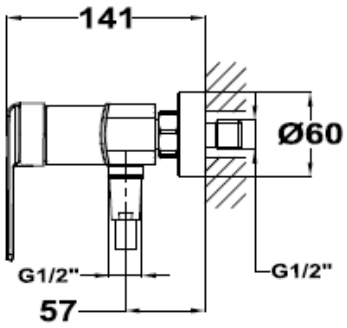

INFORMACIÓN LOGÍSTICA (ORIENTATIVA)

	Unidades Caja	Unidades Pallet	Peso Individual (kgs)	Peso Caja (kgs)	Peso Pallet (kgs)
Ref 54232OB0N	6	120	1,94	11,65	257,92

© STROHM BATHROOM SOLUTIONS, S.A. (2026)

CARACTERÍSTICAS

- Monomando de ducha
- Acabado: negro pintado
- Todos nuestros grifos pintados pasan la prueba de niebla salina 200h según los criterios marcados por EN 248
- Cartucho de suavidad permanente
- Con set de ducha que incluye ducha de mano ergonómica de 3 posiciones (10 cm de ancho), soporte y flexo de 150 cm

© STROHM BATHROOM SOLUTIONS, S.A. (2026)