INCA PRO

Monomando de baño-ducha en negro

Ref. 54122OB0N **EAN: 8413509284239**



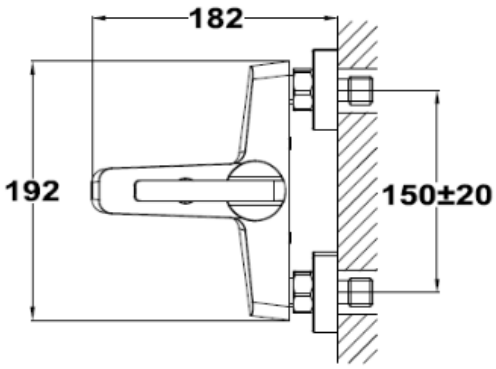

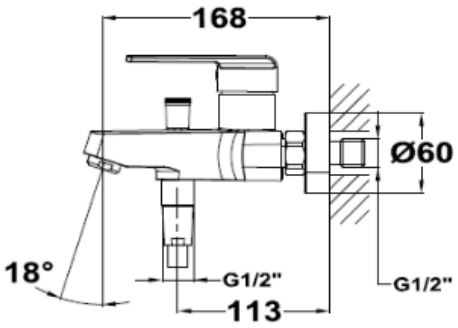

INFORMACIÓN LOGÍSTICA (ORIENTATIVA)

	Unidades Caja	Unidades Pallet	Peso Individual (kgs)	Peso Caja (kgs)	Peso Pallet (kgs)
Ref 54122OB0N	6	72	2,19	13,13	182,59

© STROHM BATHROOM SOLUTIONS, S.A. (2026)

CARACTERÍSTICAS

- Monomando de baño-ducha
- Acabado: negro pintado
- Todos nuestros grifos pintados pasan la prueba de niebla salina 200h según los criterios marcados por EN 248
- Inversor automático
- Aireador anti-calcáreo
- Cartucho de suavidad permanente
- Con set de ducha que incluye ducha de mano ergonómica de 3 posiciones (10 cm de ancho), soporte y flexo de 175 cm

© STROHM BATHROOM SOLUTIONS, S.A. (2026)