INCA PRO

TORNEIRA DE LAVATÓRIO

Ref. 54346OB7N **EAN: 8413509284215**



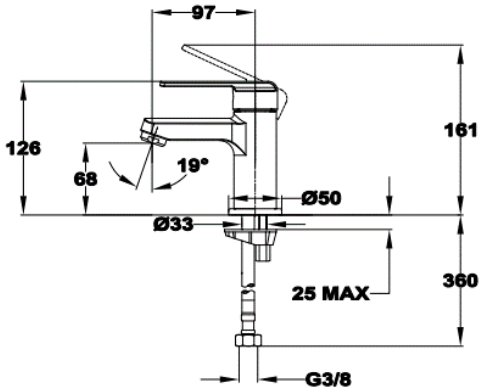

INFORMAÇÃO LOGÍSTICA (ORIENTATIVA)

	Unidades Caixa	Unidades Pallet	Peso Individual (kgs)	Peso Caixa (kgs)	Peso Pallet (kgs)
Ref 54346027N	12	240	1,12	13,44	293,8

© STROHM BATHROOM SOLUTIONS, S.A. (2026)

Caraterísticas

- Torneira de lavatório
- Cor: preto pintado
- Todas as nossas torneiras pintadas passam no teste de névoa salina 200h de acordo com os critérios estabelecidos pela norma EN 248.
- Manípulo com abertura central para água fria
- Caudal limitado a 5 litros por minuto.
- Arejador anti-calcário.
- Cartucho de suavidade permanente.
- Mangueiras certificadas pela AENOR com rosca de entrada de 3/8".
- Sem escoamento

© STROHM BATHROOM SOLUTIONS, S.A. (2026)