MÓDULO BAJO 4 CAJONES

MÓDULO INFERIOR 4 GAVETAS
DRAWER CABINET 4 DRAWERS
MEUBLES BAS 4 TIROIRS

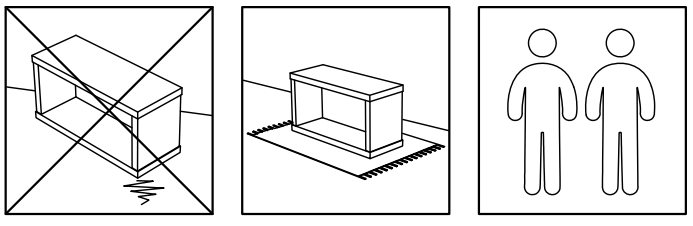

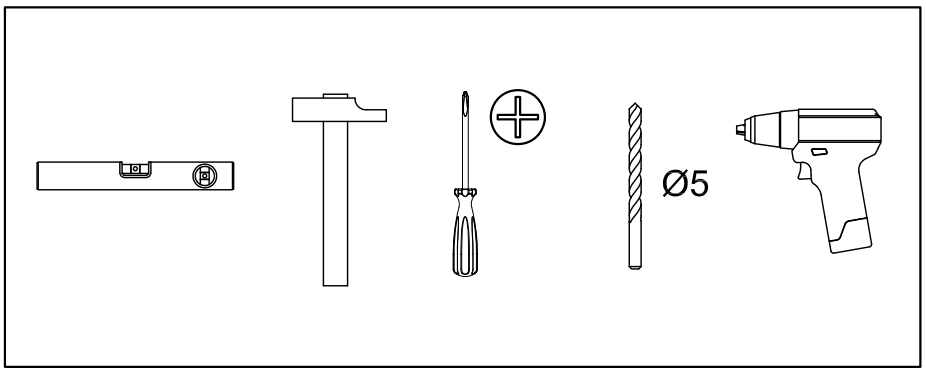

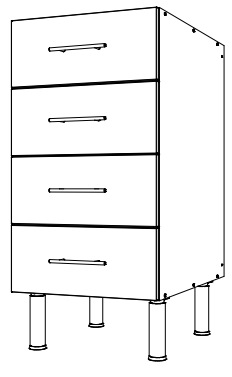

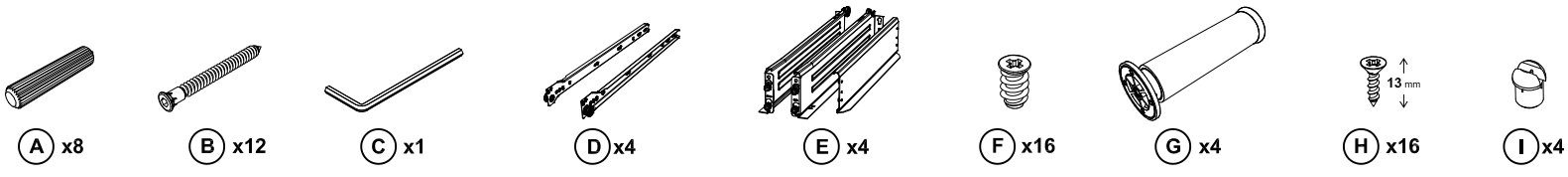

1

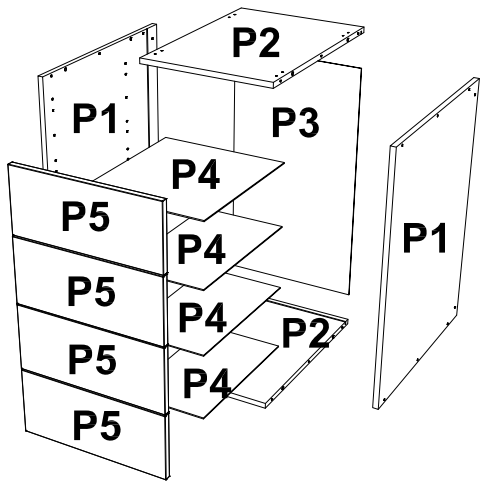

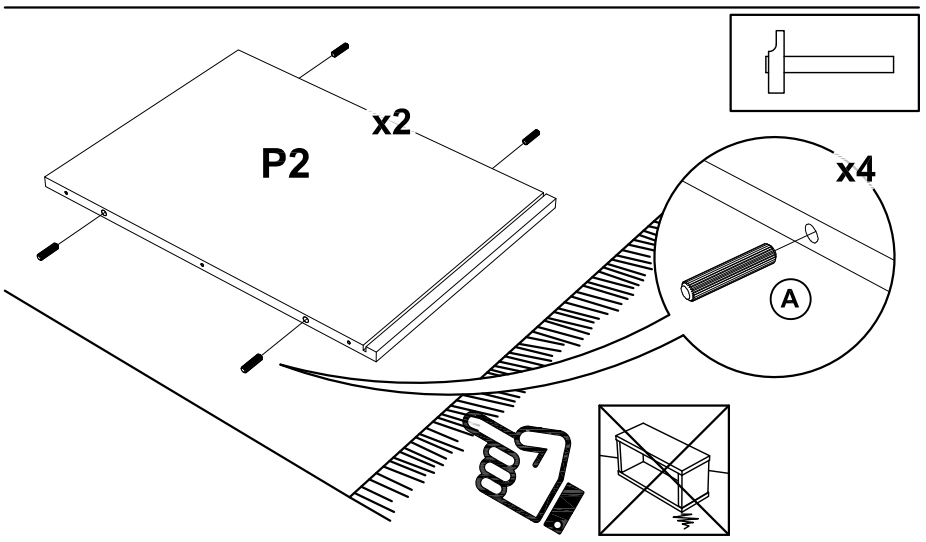

2

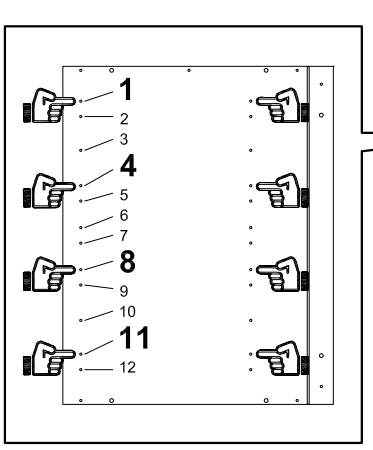

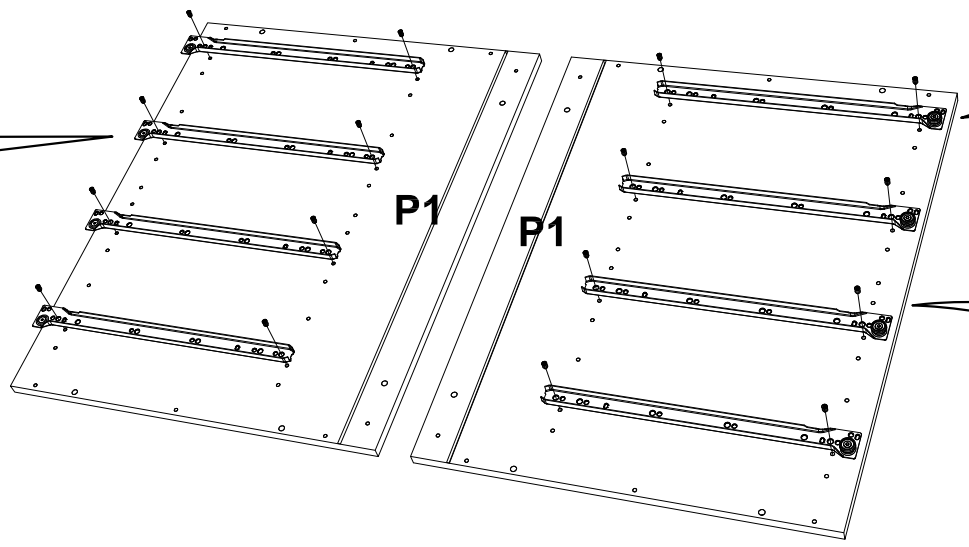

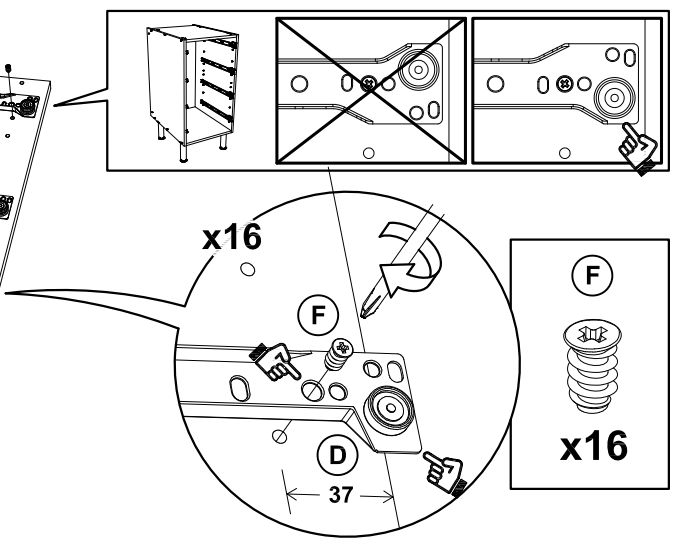

3

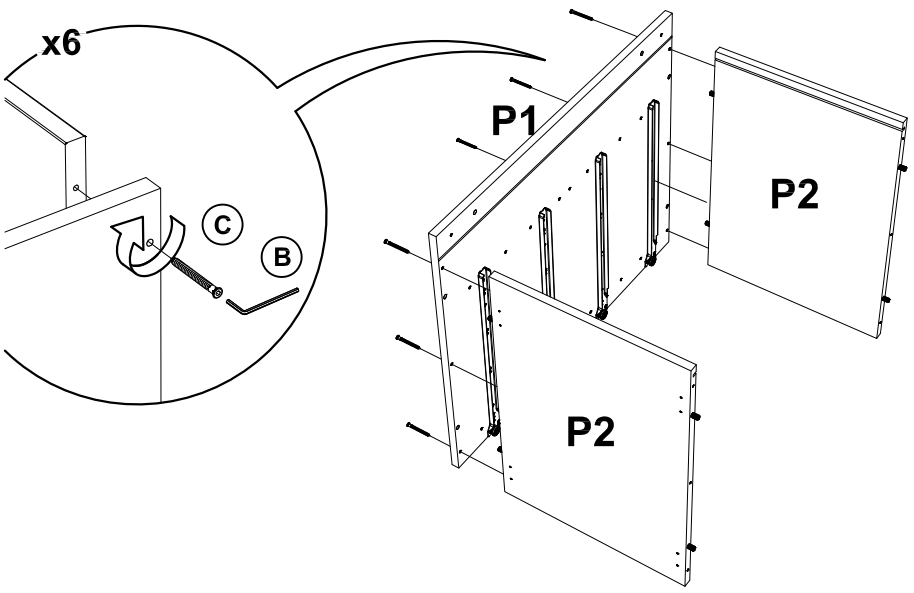

4

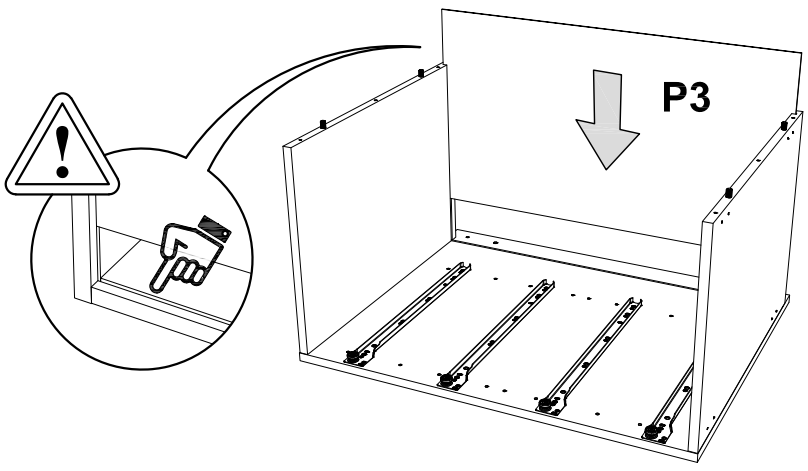

5

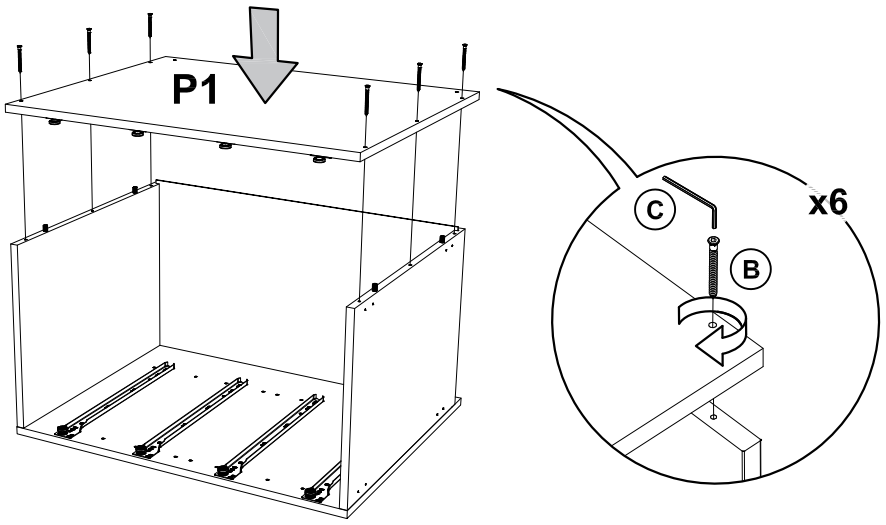

6

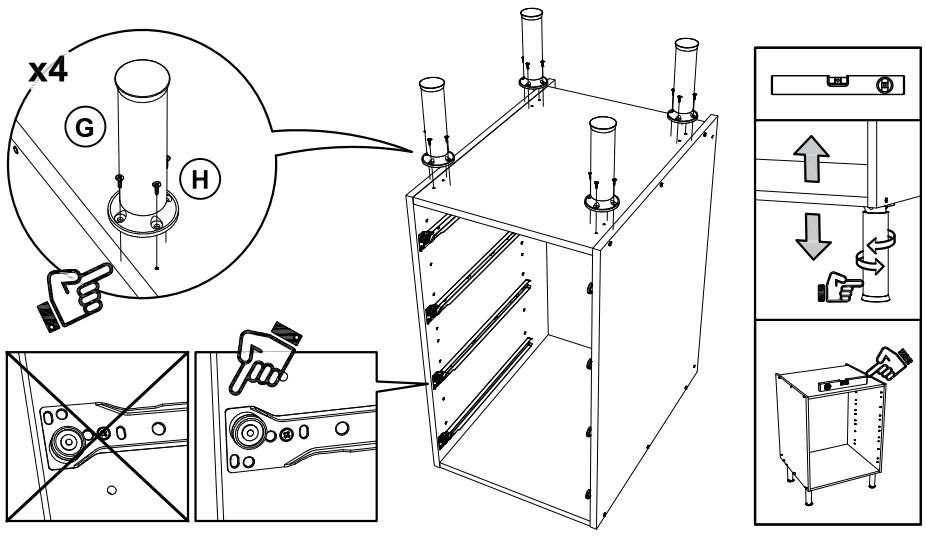

7

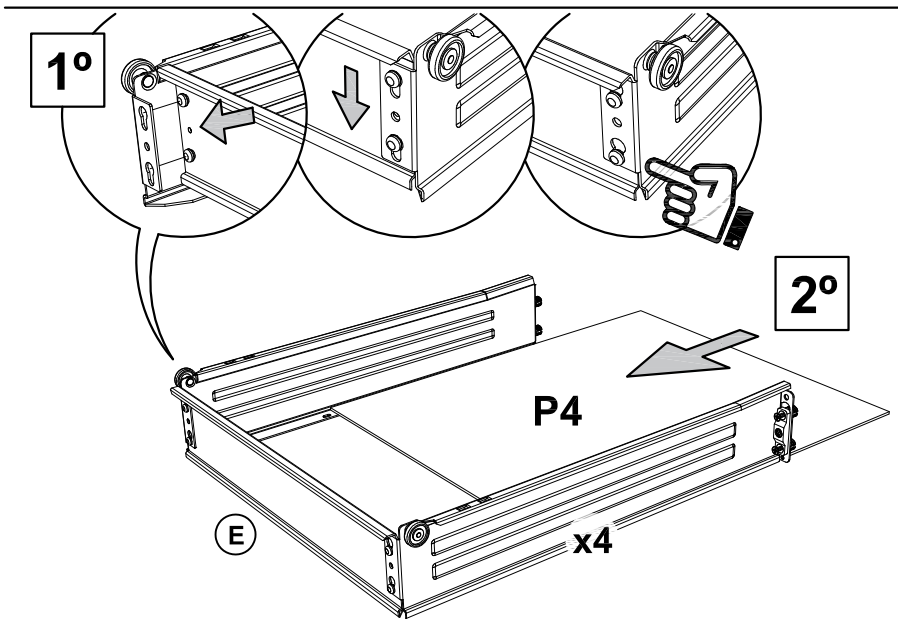

8

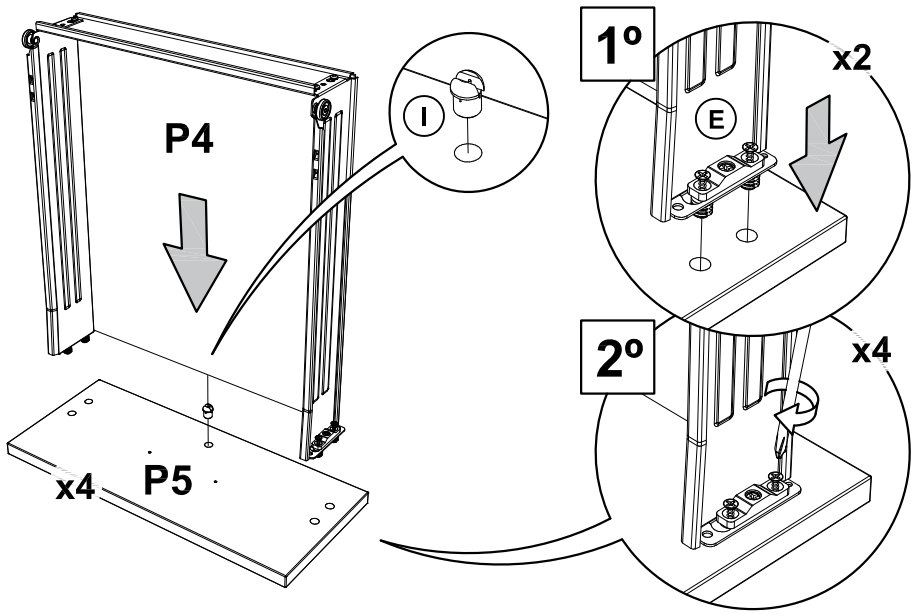

9

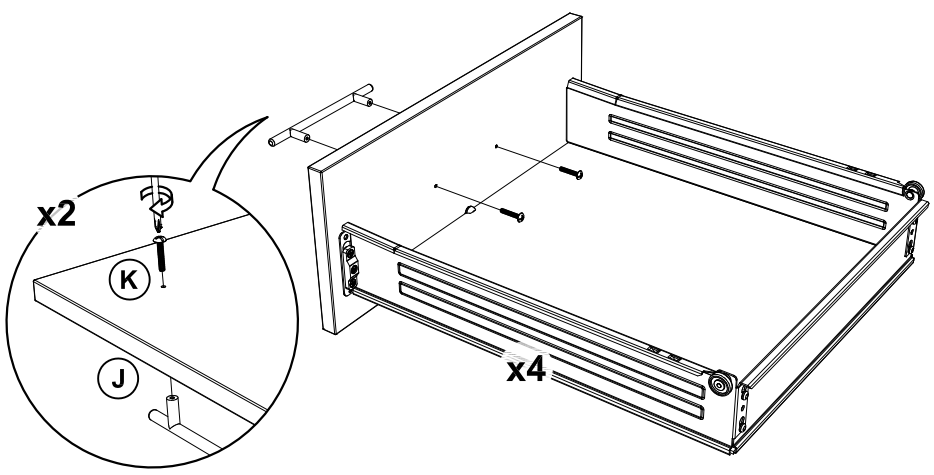

10

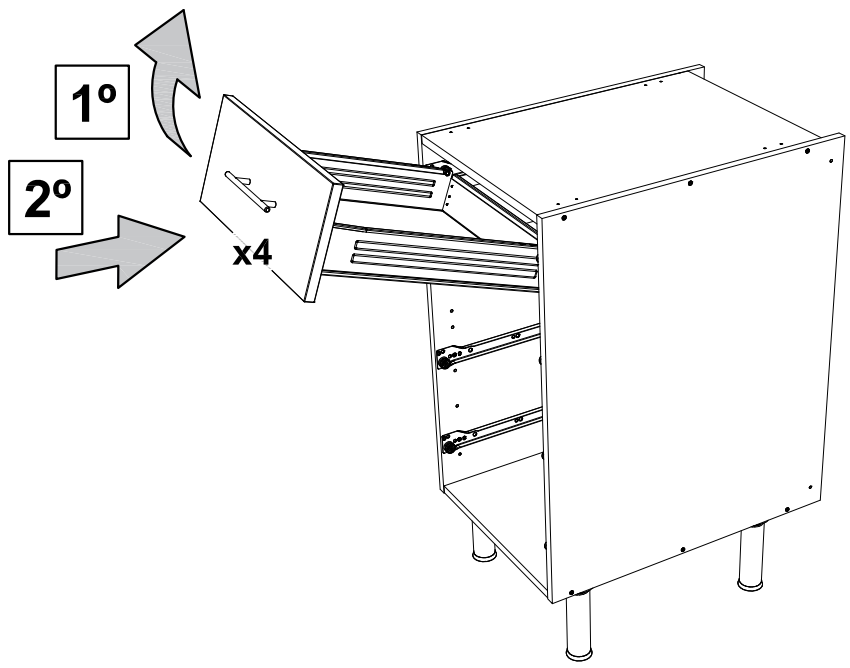

11

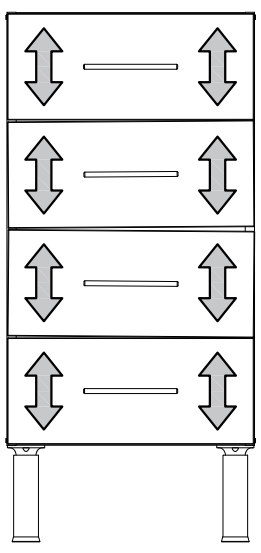

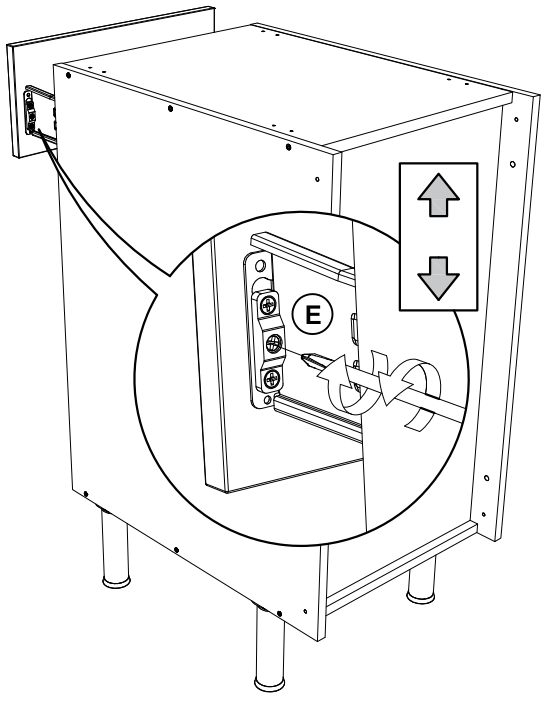

ES) Regulación cajones
PT) Regulação gavetas
EN) Drawer adjustment
FR) Réglage du tiroir