equation

5 YEAR Guarantee*

FR Radiateur horizontal à double corps de chauffe

EN Horizontal Radiator with Dry Dual Heating System

BVCert. 6020118

ORIGINE FRANCE® GARANTIE

2026R08P06-BS019-2026/03-V02

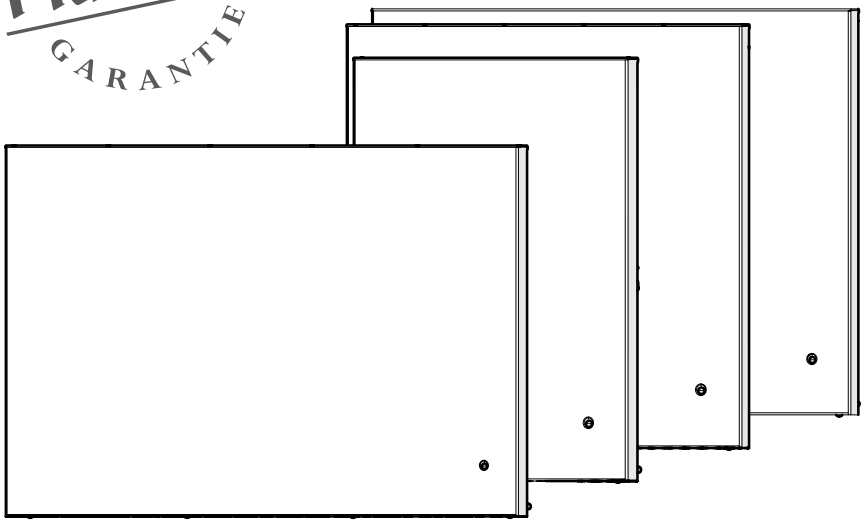

1/1

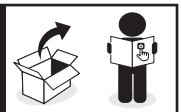

FR **Manuel d'Instruction**

EN **Instructions Manual**

Version originale du mode d'emploi / First version of the instruction manual

* Garantie 5 ans / 5-year guarantee



Modèle / Model			EAN
2026R08P06-0011	FUJI - CONNECTED HORIZONTAL DRY DHS RAD, 1000W, WH, FR, EQUATION	96820353	3276007993080
2026R08P06-0012	FUJI - CONNECTED HORIZONTAL DRY DHS RAD, 1500W, WH, FR, EQUATION	96820352	3276007993097
2026R08P06-0013	FUJI - CONNECTED HORIZONTAL DRY DHS RAD, 2000W, GREY, FR, EQUATION	96820349	3276007993103
2026R08P06-0015	FUJI - CONNECTED HORIZONTAL DRY DHS RAD, 1000W, GREY, FR, EQUATION	96820351	3276007993127
2026R08P06-0019	FUJI - CONNECTED HORIZONTAL DRY DHS RAD, 1500W, GREY, FR, EQUATION	96820350	3276007993165
2026R08P06-0020	FUJI - CONNECTED HORIZONTAL DRY DHS RAD, 2000W, WH, FR, EQUATION	96820335	3276007993172





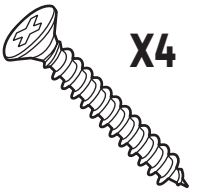

X4



X4

FR : Fixer un radiateur sans choisir les vis et chevilles adaptées au mur peut entraîner son détachement et des dégâts importants.

EN : Installing a radiator without using the correct screws and anchors for the wall can cause it to come loose and cause serious damage.



SOMMAIRE

EN English Manual 5

FR Notice en Anglais 5
Mentions Légales & Consignes de Sécurité ..... 5 / 6 / 7
ERP 8
Garantie ..... 9 / 10
Branchement ..... 11 / 12
Installation et Fixation ..... 12 / 13 / 14 / 15 / 16
Boitier de commande 16
On / Off 17
Premier Allumage ..... 17 / 18 / 19
Interface ..... 20 / 21 / 22 / 23
Dérogation de température ..... 23 / 24
Navigation 24
Modes ..... 25 / 26 / 27
Réglages ..... 27 / 28
Connectivité ..... 28 / 29 / 30 / 31 / 32
Programmation ..... 32 / 33 / 34 / 35 / 36 / 37
Détection fenêtre ouverte ..... 37 / 38
Détection d'absence 39
Anticipation de chauffe (pré-chauffage) ..... 39 / 40
Calibrage de la température 40
Unité de température 41
Fil pilote ..... 41 / 42
Rétroéclairage 42
Couleur de l'interface 43
Date et Heure ..... 43 / 44
Langage 44
Verrouillage ..... 44 / 45 / 46 / 47
Reset 47
Mise à jour 48
Informations ..... 48 / 49
Bonus Energie Enki 49
Entretien 50
Dépannage (FAQ) ..... 50 / 51 / 52
Pièces Détachées ..... 53 / 54
Caractéristiques 54
Assistance technique 55

ENGLISH MANUAL/NOTICE EN ANGLAIS



FR La notice d'installation en anglais est disponible en ligne.
Pour y accéder, veuillez scanner le QR Code ci-contre à l'aide de votre smartphone.

EN The installation instructions in English are available online.
To access them, please scan the QR code opposite using your smartphone.

AVERTISSEMENT

ATTENTION !
Surface très chaude.

Certaines parties de ce produit peuvent devenir très chaudes et provoquer des brûlures. Il faut prêter une attention particulière en présence d'enfants et de personnes vulnérables.

LISEZ ATTENTIVEMENT LE MANUEL AVANT D'UTILISER L'APPAREIL

- Il convient de maintenir à distance de cet appareil les enfants de moins de 3 ans, à moins qu'ils ne soient sous une surveillance continue.
- Les enfants âgés entre 3 ans et 8 ans doivent uniquement mettre l'appareil en marche ou à l'arrêt, à condition que ce dernier ait été placé ou installé dans une position normale prévue et que ces enfants disposent d'une surveillance ou aient reçu des instructions quant à l'utilisation de l'appareil en toute sécurité et en comprennent bien les dangers potentiels. Les enfants âgés entre 3 ans et 8 ans ne doivent ni brancher, ni régler, ni nettoyer l'appareil, et ni réaliser l'entretien de l'utilisateur.

AVERTISSEMENT

- Cet appareil peut être utilisé par des enfants âgés d'au moins 8 ans et par des personnes ayant des capacités physiques, sensorielles ou mentales réduites ou dénuées d'expérience ou de connaissance, s'ils (si elles) sont correctement surveillé(e)s ou si des instructions relatives à l'utilisation de l'appareil en toute sécurité leur ont été données et si les risques encourus ont été appréhendés. Les enfants ne doivent pas jouer avec l'appareil. Le nettoyage et l'entretien par l'usager ne doivent pas être effectués par des enfants sans surveillance.
- Cet appareil n'est pas destiné à être utilisé par des personnes (y compris des enfants) ayant des capacités physiques, sensorielles ou mentales réduites, ou un manque d'expérience et de connaissances, à moins qu'elles n'aient reçu une supervision ou des instructions concernant l'utilisation de l'appareil par une personne responsable de leur sécurité.
- Les enfants doivent être surveillés pour s'assurer qu'ils ne jouent pas avec l'appareil.
- Pour éviter tout danger pour les très jeunes enfants, il est recommandé d'installer cet appareil de façon telle que le barreau chauffant le plus bas soit au moins à 600 mm au-dessus du sol.
- Le raccordement électrique doit être effectué par une personne qualifiée et conformément aux réglementations locales et nationales en vigueur et aux instructions de ce manuel d'installation.
- Avant de brancher les fils, vérifiez que la tension est coupée.
- Utilisez un circuit d'alimentation dédié. Un circuit électrique de trop faible capacité ou un câblage exécuté de façon incorrecte peut provoquer des chocs électriques ou des incendies.
- Si le câble d'alimentation est endommagé, il doit être remplacé par le fabricant, son service après-vente ou des personnes de qualification similaire afin d'éviter un danger.
- Un moyen de déconnexion (fusible, disjoncteur, ..) doit être intégré au câblage fixe conformément aux règles de câblage nationales.
- Un système de gestion d'énergie ou de délestage par coupure d'alimentation est incompatible avec cet appareil. Il détériore le thermostat.
- Le radiateur ne doit pas être situé immédiatement sous une prise de courant
- Respecter les distances minimum d'installation au sol, aux parois, aux meubles, etc...
- Cet appareil ne peut être installé que dans la zone hors volume des salles d'eau ou volume 2.
- Ne pas installer d'étagère au-dessus de l'appareil.
- Garder un espace libre de 50 cm devant l'appareil.
- À la première mise en chauffe, une légère odeur peut apparaître correspondant à l'évacuation des éventuelles traces liées à la fabrication de l'appareil.

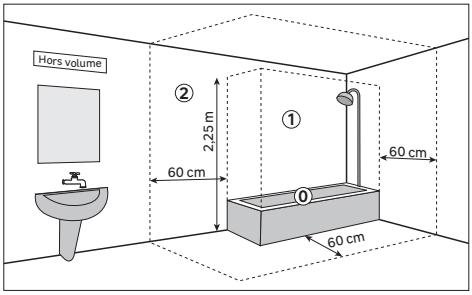

- Si l'appareil est recouvert, il y a risque de surchauffe.
- Le logo ci-contre rappelle ce risque.



- Il est donc formellement interdit de couvrir ou d'obstruer les entrées ou les sorties d'air au risque d'incidents ou de dégradations de l'appareil.
- Veillez à ne rien introduire dans l'appareil.
- Si le câble d'alimentation est endommagé, il doit être remplacé par le fabricant, son service après-vente ou une personne de qualification similaire afin d'éviter un danger.
- Pour garantir votre sécurité, assurez vous que l'appareil est en parfait état avant toute utilisation.
- Ne pas installer ou mettre sous tension l'appareil ayant subi un choc ou présentant des dommages visibles

AVERTISSEMENT

tels que notamment des déformations, des câbles dénudés, des éléments cassés ou désolidarisés ou ayant été modifiés.
- Éviter d'installer l'appareil dans un courant d'air susceptible de perturber sa régulation.
- Cet appareil de chauffage électrique direct est destiné à assurer le chauffage d'ambiance des locaux de type habitat ou assimilables, individuels ou collectifs, neufs ou existants.
- Ne pas s'asseoir sur l'appareil de chauffage



Mise au rebut de l'emballage

L'emballage peut être intégralement recyclé, comme le confirme le symbole de recyclage. Les différents composants de l'emballage ne doivent pas être jetés dans la nature, mais mis au rebut conformément aux réglementations locales.

Traitement des appareils électriques et électroniques en fin de vie



Ce pictogramme indique que ce produit ne doit pas être éliminé avec des déchets ménagers non triés. Un système d'élimination et de traitement spécifique aux équipements électriques et électroniques usagés, dont l'utilisation est obligatoire, a été mis en place comprenant un droit de reprise gratuit de l'équipement usagé à l'occasion de l'achat d'un équipement neuf et une collecte sélective par un organisme agréé.

Pour plus de renseignements, vous pouvez vous adresser à votre magasin ou à votre mairie. Une élimination correcte des équipements électriques et électroniques usagés garantit un traitement et une valorisation appropriée permettant d'éviter des dommages à l'environnement et à la santé humaine et de préserver les ressources naturelles.

Déclaration de Conformité

Adeo Services déclare que l'équipement radioélectrique portant la référence mentionnée en première page de ce document est conforme à la directive 2014/53/UE. Le texte complet de la déclaration UE de conformité est disponible à l'adresse internet suivante: www.productregulatory.adeoservices.com

Référence(s) du modèle:		D248127	D248123	D248225	D248117	D248113	D248217	D248215	D248227	D248115	D248125	
Élément	Symbole	Valeur										Unité
Puissance thermique												
Puissance thermique nominale	P nom	2,000	1,000	1,500	2,000	1,000	2,000	1,500	2,000	1,500	2,000	kW
Puissance thermique minimale (indicative)	P min	N.A.	N.A.	N.A.	N.A.	N.A.	N.A.	N.A.	N.A.	N.A.	N.A.	kW
Puissance thermique maximale continue	P max,c	2,000	1,000	1,500	2,000	1,000	2,000	1,500	2,000	1,500	2,000	kW
Consommation												
En mode arrêt	Po	N.A.	N.A.	N.A.	N.A.	N.A.	N.A.	N.A.	N.A.	N.A.	N.A.	W
En mode veille	Psm	0,40	0,40	0,40	0,40	0,40	0,40	0,40	0,40	0,40	0,40	W
En mode ralenti	Pidle	0,40	0,40	0,40	0,40	0,40	0,40	0,40	0,40	0,40	0,40	W
En mode veille avec maintien de la connexion au réseau	Pnsm	0,60	0,60	0,60	0,60	0,60	0,60	0,60	0,60	0,60	0,60	W
En mode veille avec affichage d'une information ou d'un état		No	No	No	No	No	No	No	No	No	No	
Efficacité énergétique saisonnière pour le chauffage des locaux en mode actif	ηs,on	100,0	100,0	100,0	100,0	100,0	100,0	100,0	100,0	100,0	100,0	%
Type de contrôle de la puissance thermique de la température de la pièce												
Élément		Unité										
Contrôle de la puissance thermique à un palier, pas de contrôle de la température de la pièce		non										
Contrôle à deux ou plusieurs paliers manuels, pas de contrôle de la température de la pièce		non										
Contrôle de la température de la pièce avec thermostat mécanique		non										
Contrôle électronique de la température de la pièce		non										
Contrôle électronique de la température de la pièce et programmateur journalier		non										
Contrôle électronique de la température de la pièce et programmateur hebdomadaire		oui										
Autres options de contrôle												
Contrôle de la température de la pièce, avec détecteur de présence		oui										
Contrôle de la température de la pièce, avec détecteur de fenêtre ouverte		oui										
Option contrôle à distance		oui										
Contrôle adaptatif de l'activation		oui										
Limitation de la durée d'activation		non										
Capteur à globe noir		non										
Fonctionnalité d'auto-apprentissage		oui										
Exactitude des réglages		oui										
Coordonnées de contact	ADEO Services 135 Rue Sadi Carnot 59790 - RONCHIN - FRANCE											

ERP



GARANTIE

Conditions Générales de garantie constructeur Adeo Services :

Adeo Services offre une garantie constructeur pour ses produits.

Champ d'application de la garantie constructeur Adeo Services :

Les produits Adeo Services sont conçus et construits pour offrir des performances qualitatives destinées à un usage normal. Si un produit s'avère défectueux au cours de la période de garantie dans des conditions d'utilisation normales, il incombe à Adeo Services de le réparer ou de le remplacer. La garantie Adeo Services couvre la réparation ou le remplacement (à la discrétion d'Adeo services) de votre appareil mis sur le marché par Adeo Services s'il s'avère défectueux en raison d'un défaut matériel ou de fabrication pendant la période de garantie.

En cas d'indisponibilité d'une pièce nécessaire au bon fonctionnement du produit, Adeo Services s'engage à la remplacer par une pièce aux caractéristiques et niveaux de performance équivalents. La mise en œuvre de cette garantie ne remet pas en cause l'exercice de vos droits au titre des garanties légales prévues par le code civil et le code de la consommation.

Les cas exclus de la garantie constructeur Adeo Services :

La garantie constructeur Adeo Services n'a pas vocation à s'appliquer dans les cas listés ci-dessous :

- Usure normale du produit et/ou de ses composants
- Dommages accidentels (liés à une chute du produit, à un choc ou à une mauvaise pose du produit)
- Dommages résultant d'une utilisation non conforme aux informations présentes dans la notice d'utilisation et/ou packaging (ex: mauvaise tension d'alimentation)
- Dommages causés par le non-respect des recommandations d'entretien du produit.
- Dommages causés par des sources externes telles que le transport, les intempéries, les pannes d'électricité ou les surtensions.
- Dommages cosmétiques, y compris, mais sans s'y limiter, les rayures, les éraflures ou les bris d'éléments en plastique,
- Les défaillances causées par des cas de forces majeures (événement échappant au contrôle d'Adeo Services, imprévisible au moment de la vente du produit et dont les effets n'ont pu être évités par des mesures appropriées (ex : catastrophes naturelles)).
- Les défaillances causées par:
- Une utilisation négligente, une mauvaise utilisation, la mauvaise manipulation ou l'utilisation imprudente du produit
- Une utilisation non conforme au manuel d'utilisation du produit
  - Une utilisation du produit à des fins autres que des fins domestiques normales dans le pays où il a été acheté.
  - L'utilisation de pièces qui ne sont pas assemblées ou installées conformément aux instructions de montage Adeo Services
  - L'utilisation de pièces et d'accessoires qui ne sont pas des Composants Adeo Services authentiques.
  - Une installation ou un assemblage défectueux
  - Des réparations ou modifications effectuées par des parties autres que celles autorisées par Adeo Services ou ses agents autorisés.

GARANTIE

- La garantie ne sera également pas valide si le numéro de série ou la plaque signalétique du produit (si le produit possède une plaque signalétique) est retiré ou dégradé

Si Adeo Services reçoit de la part d'autorités publiques compétentes des informations indiquant que le produit a été volé.

Quelles sont les modalités de mise en oeuvre de la garantie ?

Les modalités de mise en oeuvre de la garantie Adeo Services sont les suivantes :

- La garantie prend effet à la date d'achat (ou à la date de livraison si celle-ci est ultérieure).
- La production préalable d'un justificatif de livraison/d'achat avant toute intervention sur votre appareil sous garantie. Veuillez noter que sans cette preuve, tout travail à effectuer fera l'objet de l'émission d'un devis, qui devra être accepté par le client avant toute intervention. Veuillez conserver votre reçu d'achat ou votre bon de livraison.
- Toutes les interventions seront effectuées par Adeo Services ou ses prestataires agréés.
- Toute pièce remplacée devient la propriété d'Adeo Services
- La réparation ou le remplacement de votre appareil sous garantie ne prolonge pas la période de garantie.
- La garantie ne remet pas en cause l'exercice de vos droits au titre des garanties légales prévues par le code civil et le code de la consommation..
- Pour faire valoir cette garantie, vous devez vous rapprocher de l'enseigne auprès de laquelle vous avez acheté votre produit.

Date d'entrée en vigueur de la garantie :

La garantie Adeo Services entre en vigueur à la date d'achat ou à la date de livraison de votre produit, la date la plus tardive étant retenue.

Périmètre géographique de la garantie Adeo Services :

La garantie est valable dans le pays d'achat du produit Si vous utilisez votre appareil dans un pays autre que celui dans lequel vous l'avez acheté, la garantie peut être invalidée. Dans ce cas, veuillez vous rapprocher de l'enseigne du pays d'origine dans laquelle vous avez acheté le produit qui étudiera au cas par cas la demande de garantie.

Sort de la garantie Adeo Services en cas de revente du produit :

En cas de revente du produit au cours de sa période de garantie, celle-ci demeure valable au bénéfice de l'acheteur et peut être mise en oeuvre par ce dernier sous réserve toutefois :

- Que le justificatif d'achat d'origine du produit soit apporté.
- Que la preuve du bon fonctionnement du produit au moment de la revente soit apportée.
- Que les conditions de mise en œuvre de la garantie exposées au sein des présentes soient rassemblées.

Il est précisé que la revente du produit n'a aucune incidence sur la durée de garantie restant à courir à la date de la revente. Ainsi, l'acheteur du produit revendu peut réclamer le bénéfice de la garantie Adeo Services dans la limite de la durée de validité restant à courir de ladite garantie à la date de la revente.

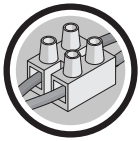

BRANCHEMENT

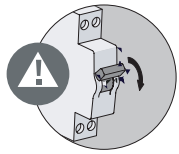

Un câble à 3 fils est utilisé pour la connexion au secteur, les couleurs du fil sont marron pour la phase, gris pour le neutre et noir pour le fil pilote.

ATTENTION: L'appareil est à double isolation et ne doit pas être mis à la terre. Le fil noir (fil pilote) ne doit pas être connecté à la terre.

Le fil noir permet de piloter à distance les modes ECO, CONFORT, CONFORT -1, CONFORT -2, ARRÊT et HORS GEL et programmer votre produit en reliant votre appareil à une centrale de programmation (ou de délestage) fil pilote.

FIL Pilote (Noir) : Si vous ne le reliez pas à une centrale de programmation (ou de délestage) fil pilote, il faut l'isoler. Le fil pilote ne doit en aucun cas être relié au fil de terre (jaune/vert).

Vérifier le branchement correct de tous les fils dans les bornes de la boîte murale de raccordement.

Attention : Les couleurs des fils de votre mur peuvent différer de celles du radiateur. Fiez-vous uniquement au rôle de chaque fil : Marron = Phase, Gris = Neutre, Noir = Fil Pilote.

Etapes à suivre :
- Couper le courant
- Brancher les fils d'après le schéma correspondant
- Refermer la sortie de câble ou la boîte de dérivation
- Rétablir le courant



Mise à la terre interdite

- Si l'installation est équipée d'un fil de terre, il ne doit en aucun cas être raccordé avec un fil du radiateur, il doit être isolé pour éviter tout contact avec les autres fils.

BRANCHEMENT

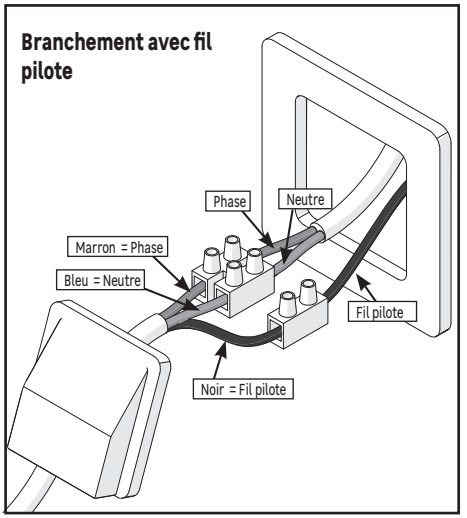

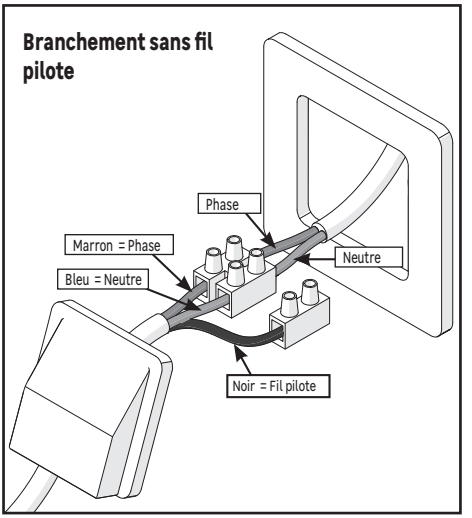

INSTALLATION ET FIXATION

Informations :

- Déverrouiller le dosseret en agissant à l'aide d'un tournevis sur les verrous de sécurité dans le sens des aiguilles d'une montre puis ôter le dosseret de l'appareil.

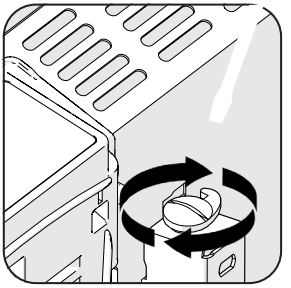

INSTALLATION ET FIXATION

- Pour installer le dosseret du radiateur, commencez par le placer contre le mur, les pattes inférieures posées sur le sol, afin de respecter la cote minimale de 150 mm entre le bas de l'appareil et le sol
- Avec un crayon, marquez sur le mur le repère de perçage situé au milieu du dosseret.
- Faites ensuite glisser le dosseret vers le haut jusqu'à ce que le repère de perçage inférieur soit aligné avec la marque que vous avez tracée.
- Vérifiez que le dosseret est bien droit à l'aide d'un niveau

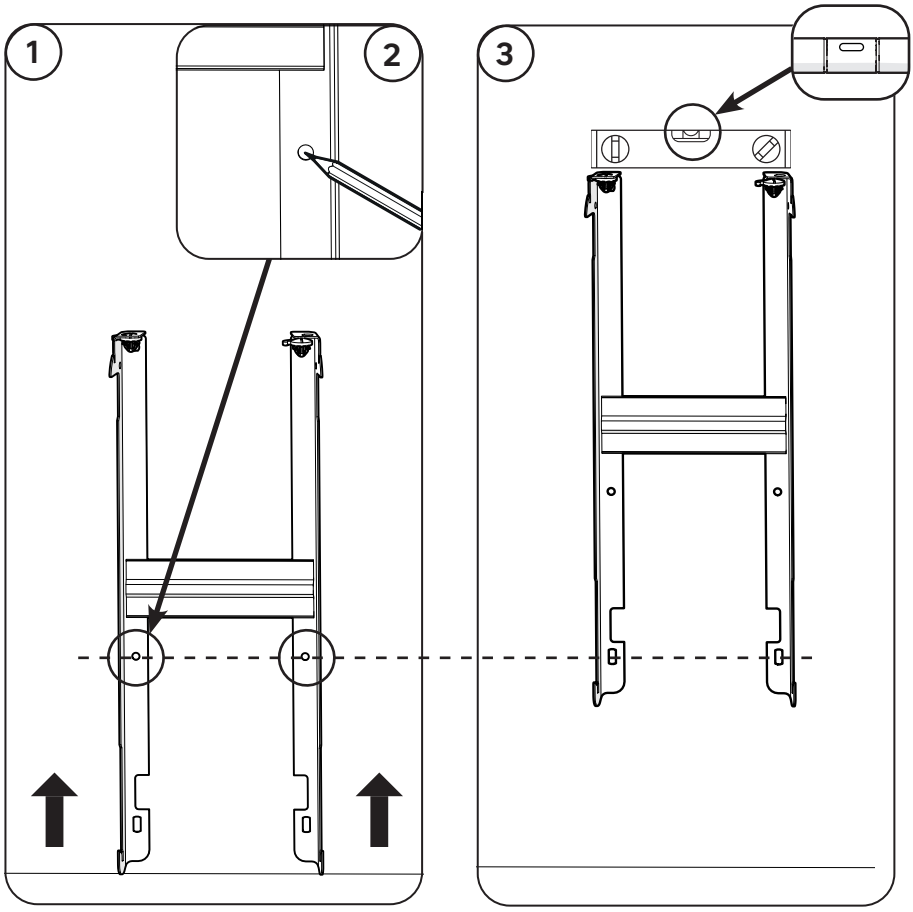

INSTALLATION ET FIXATION

- Procédez au perçage
- Fixez le dosseret sur la paroi à l'aide de 4 vis minimum (diam. 6 mm) en s'assurant de l'orienter dans le bon sens et à la bonne hauteur.

ATTENTION : Choisissez des chevilles et vis adaptées à votre type de mur

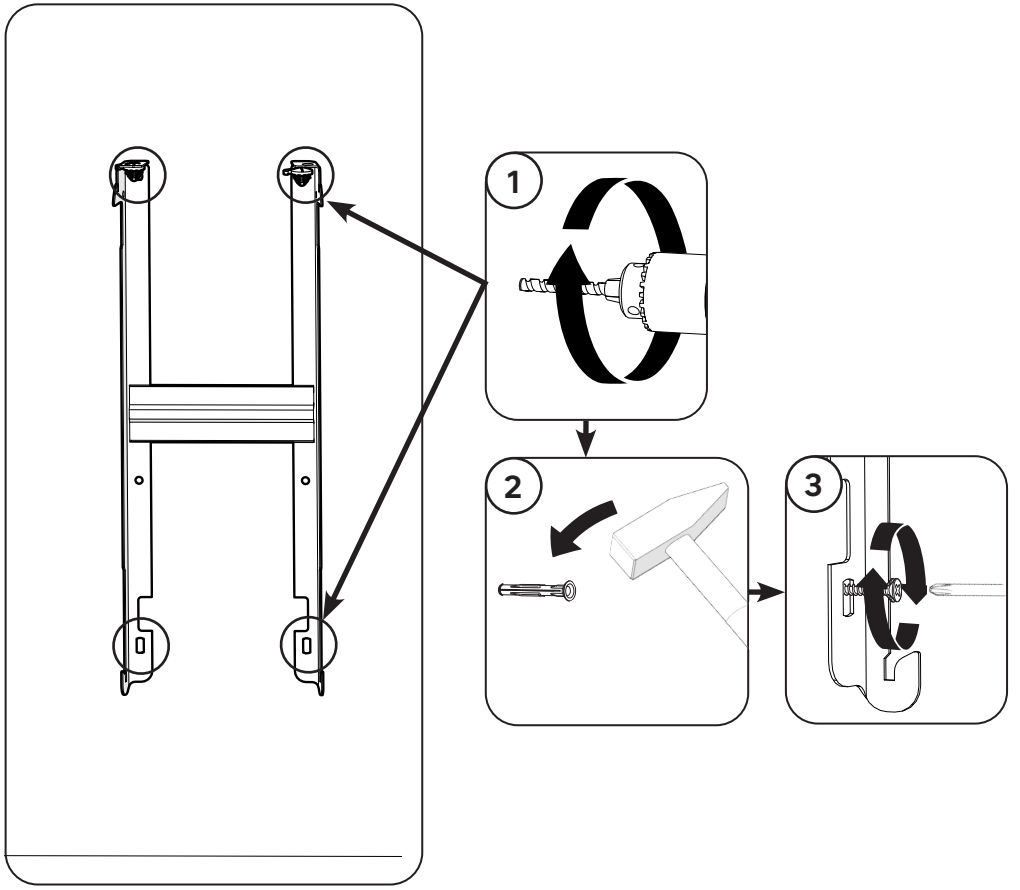

- Positionner l'appareil sur le dosseret.

INSTALLATION ET FIXATION

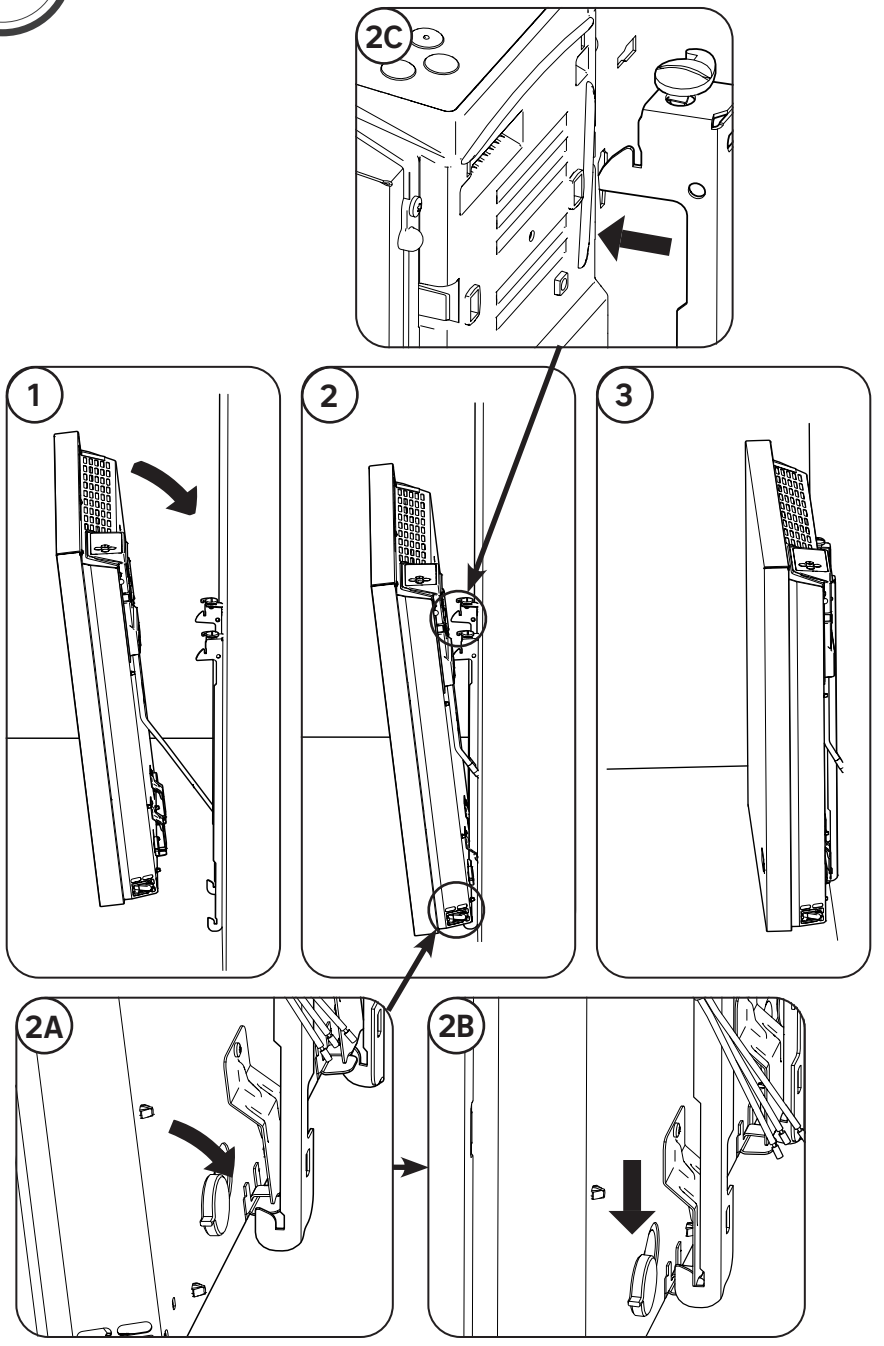

INSTALLATION ET FIXATION

- Verrouiller le radiateur en agissant à l'aide d'un tournevis sur le(s) verrou(s) de sécurité du dosseret dans le sens inverse des aiguilles d'une montre.

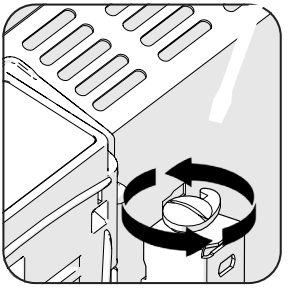

BOITIER DE COMMANDE

Descriptif du boitier :

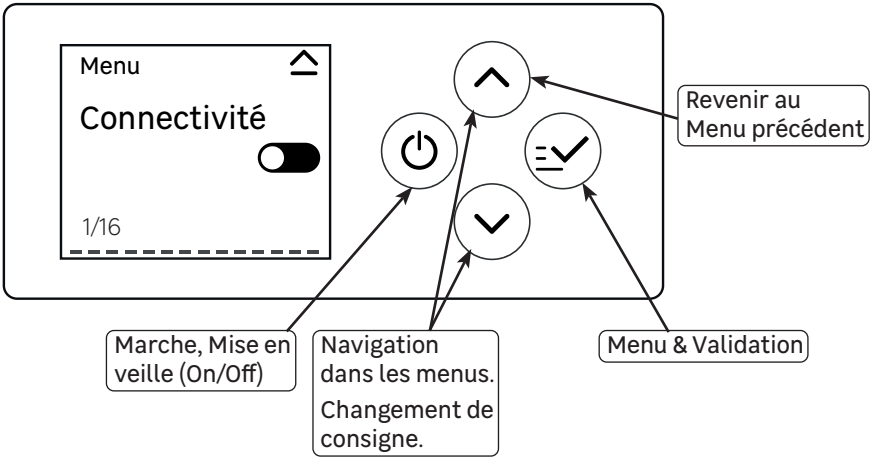



ON / OFF

- Pour allumer l'appareil : appuyez sur le bouton (⏻) du boîtier de commande. L'appareil démarre immédiatement.
- Pour éteindre le radiateur : appuyez de nouveau sur le bouton (⏻)



PREMIER ALLUMAGE

Mise en marche et choix de la langue

- Appuyez sur la touche (⏻) pour allumer le radiateur.
- Un écran avec différents drapeaux apparaît.
- Faites défiler les langues avec les touches (^) et (v)
- Appuyez sur le bouton (≡✓) pour confirmer la langue choisie.
- Patientez 5 secondes ou appuyez de nouveau sur (≡✓) pour passer à l'étape suivante.

Connexion à l'application Enki

Le radiateur peut se connecter à l'application ENKI pour s'intégrer à votre maison connectée.

Grâce à cette connexion, vous pourrez :

- programmer des horaires de chauffe à distance,
- régler précisément la température,
- suivre vos consommations,
- créer des groupes et des scénarios
- et profiter de fonctionnalités avancées de gestion du chauffage pour un confort optimisé au quotidien.

La box ENKI (vendue séparément) est nécessaire pour connecter votre radiateur à l'application.
Le radiateur vous proposera ensuite de démarrer la connexion à l'application ENKI.

Deux choix sont proposés :

- Oui
- Non

- Utilisez les touches (^) et (v) pour sélectionner votre choix, puis appuyez sur (≡✓)



PREMIER ALLUMAGE

- **Si Oui** → La procédure de connexion à Enki démarre. **Consultez la page "Connectivité"**
- **Si Non** → Passez à l'étape suivante.

Association à un radiateur déjà installé (groupage local)

Le groupage local permet de créer un réseau local directement entre les radiateurs (sans box additionnelle). Cela permet une gestion par pièce en synchronisant automatiquement les réglages et les informations des capteurs, pour garantir un fonctionnement harmonisé.

Le radiateur vous demande si vous souhaitez l'associer à un radiateur déjà installé.

Deux choix sont proposés :

- **Si Non** → Passez à l'étape suivante
- **Si Oui** →Sélectionnez votre choix avec (^) et (v) puis appuyez sur (≡✓)

Un message apparaît : «Le réseau (groupage local) doit avoir été créé depuis un radiateur déjà installé. Poursuivre ?»

Sélectionnez Oui ou Non avec les touches (^) et (v) , puis validez avec la touche (≡✓)

Si vous poursuivez :

1. Le radiateur lance une recherche des réseaux accessibles.
2. S'il trouve un réseau, faites défiler les réseaux avec (^) et (v)
3. Appuyez sur (≡✓) pour sélectionner le réseau souhaité.

Depuis l'écran d'un radiateur déjà présent sur ce réseau, un message apparaît : «Un radiateur tente de rejoindre le réseau "Equation --". Autoriser l'accès ?»

- **Sélectionnez Oui pour autoriser l'ajout** → le radiateur se connecte et passe à l'étape suivante.

- **Si échec du groupage** → le nouveau radiateur affiche «Échec de groupage», vous avez deux choix
  - Réessayer
  - Annuler.

Choix de la pièce

Sélectionnez la pièce dans laquelle se trouve le radiateur :

1. Faites défiler les pièces avec les touches (^) et (v)
2. Appuyez sur (≡✓) pour confirmer.

Le radiateur rejoint alors le groupe sélectionné et un message de félicitations apparaît

Si vous avez ajouté le radiateur dans une nouvelle pièce après le redémarrage du produit, allez dans le menu

PREMIER ALLUMAGE

“Réglages”, puis “Programmation”, si vous souhaitez utiliser un planning différent de celui par défaut.

(Si non suite)

Réglage de la date et de l’heure

Si vous n’avez pas associé le radiateur à un réseau existant :

1. Réglez la date en modifiant chaque chiffre avec les touches  et 
2. Appuyez sur  pour passer au chiffre suivant.
3. Réglez ensuite l’heure de la même manière.
4. Appuyez sur  pour confirmer.

Choix du planning

Le radiateur vous propose d’utiliser le planning par défaut.

Deux choix sont proposés :

- **Si Oui** → Le radiateur utilisera les plannings déjà présents par défaut.
- **Si Non** → Quatre options sont proposées: (Consultez la page “Programmation”)
  - Créer un planning
  - Modifier le planning (Modification d’un planning préexistant)
  - Auto-planning
  - Mode Manuel (permet de contrôler directement la température du radiateur , sans suivre de programmation automatique.)

INTERFACE

Ecrans Principaux:

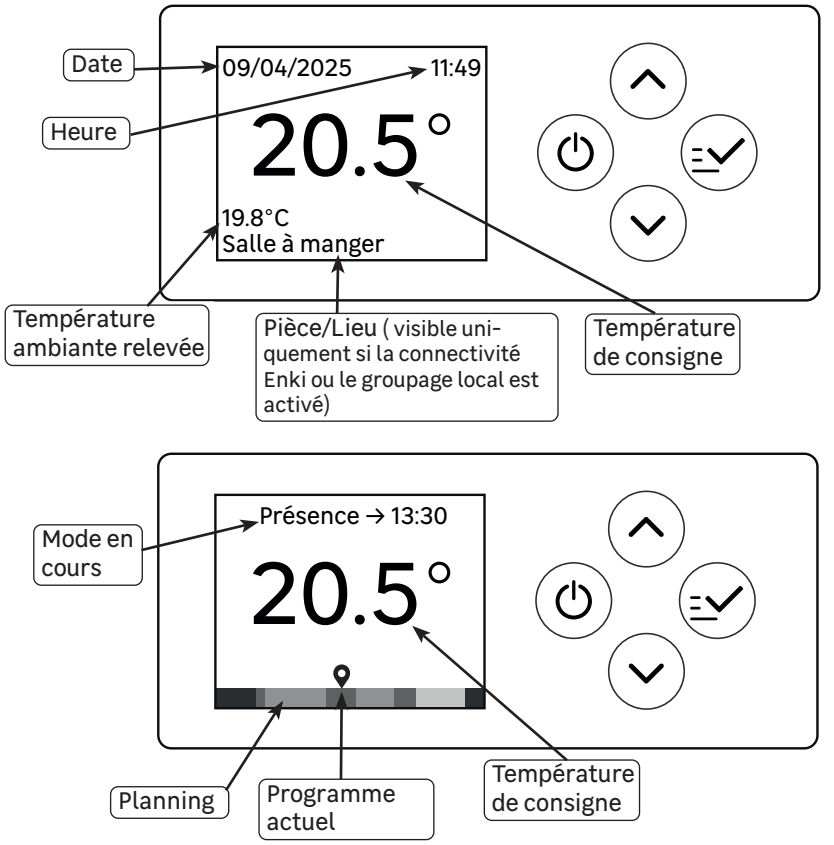

Sur l'interface principale, la couleur de l'affichage de la température indique l'état de fonctionnement du radiateur.

- **Bleu :** Hors-gel (7°)
- **Orange :** Chauffe active
- **Gris :** Température atteinte, Dérogation en cours ou Effacer la dérogation en cours.

INTERFACE

Ecrans des réglages:

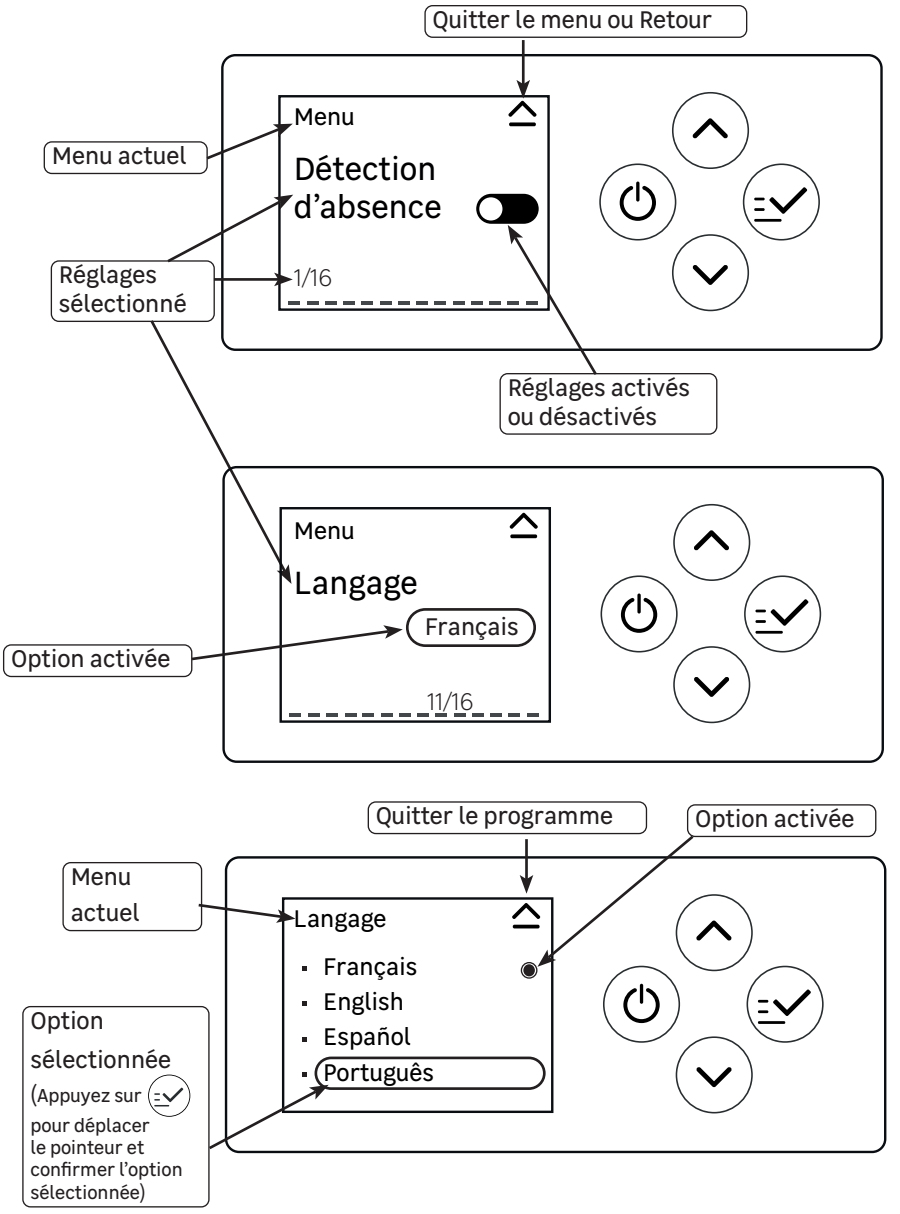

INTERFACE

Ecrans de programmation:

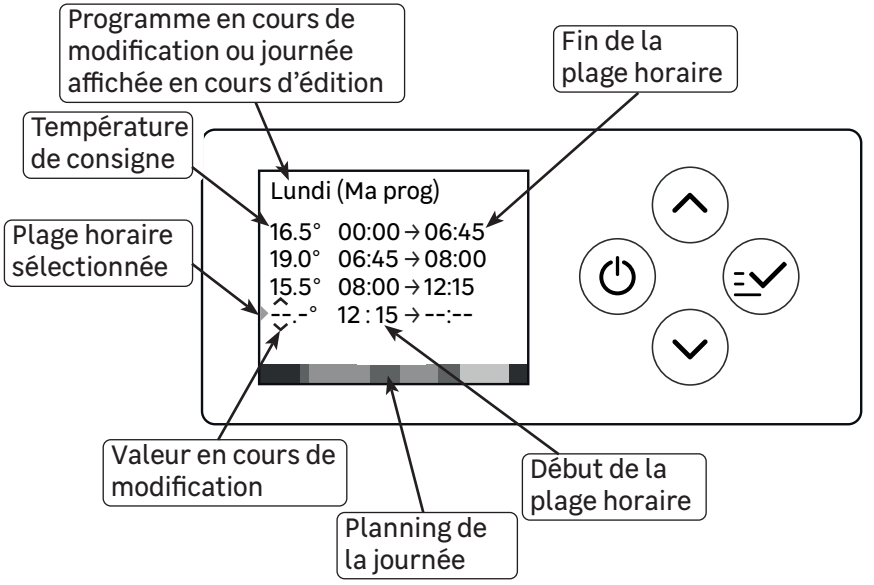

Interface de programmation – Signification des couleurs dans les plages de programmation
Dans l'interface de programmation, la couleur des plages de programmation varie automatiquement en fonction des valeurs des températures.

Chaque température est associée à une couleur, selon un dégradé basé sur les couleurs suivantes :
- **Bleu clair** : 7°
- **Bleu nuit** : 15.5°
- **Vert** : 19°
- **Orange** : 21°
- **Rouge** : 24°
- **Violet** : 28°

Ce code couleur permet d'identifier rapidement le niveau de confort programmé et d'ajuster la température selon vos besoins.

INTERFACE

Modifier, copier ou sélectionner un programme



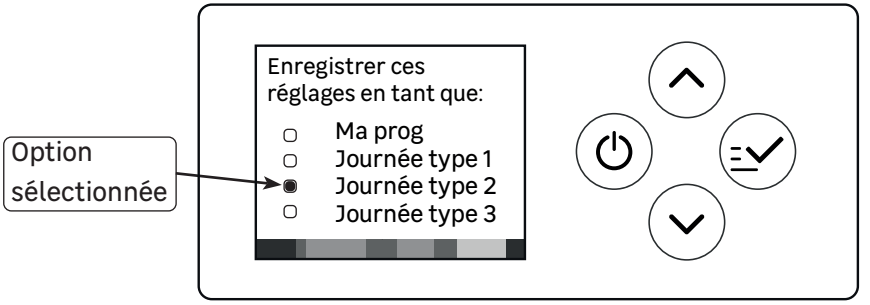

Cette étape permet d'enregistrer la programmation du jour en cours d'édition comme modèle de journée type.

DEROGATION DE TEMPERATURE

La dérogation de température permet de modifier temporairement la température d'un radiateur, sans changer le programme ni le planning. Elle fonctionne en mode automatique, sans modifier le mode ni la programmation.

Créer une dérogation :

- **Modifier la température**
  - Utilisez les touches (^) et (v) pour régler la température souhaitée.

DEROGATION DE TEMPERATURE

▫Pour modifier ou consulter l'heure de fin de la dérogation, appuyez sur pour confirmer et définir la durée.

- **Définir la durée de la dérogation**
  ▫Un nouvel écran s'affiche pour programmer la durée.

a. Définir les heures
   ▫Modifiez les heures avec les touches et
   ▫Appuyez sur pour confirmer la valeur.

b. Définir les minutes
   ▫Modifiez les minutes avec les touches et
   ▫Appuyez sur pour confirmer la valeur.

- **Dérogation activée**
  ▫La dérogation commence immédiatement.
  ▫La barre des plages de programmation est normalement colorée. Lors d'une dérogation, la période correspondante s'affiche en blanc pour indiquer qu'une température temporaire est appliquée.

Annuler une dérogation:

Pour annuler une dérogation en cours pendant un programme :
- Appuyez deux fois sur la touche (**accès par : menu→annuler la dérogation**)

Le radiateur revient alors automatiquement en mode Auto.
La dérogation est idéale pour un besoin ponctuel, tout en conservant votre programmation habituelle.

Condition de fin de dérogation par défaut:

Ce réglages (**accès par : menu→réglages→condition de fin de dérogation**) permet de définir la fin de la dérogation selon deux options :

- **Durée personnalisée**
  ▫Sélectionnez l'option «Durée».
  ▫Réglez d'abord les heures à l'aide des touches et puis confirmez avec la touche
  ▫Ensuite, réglez les minutes de la même manière et confirmez à nouveau avec

- **Jusqu'au prochain changement de planning**
  ▫Sélectionnez l'option correspondante pour que la dérogation reste active jusqu'au prochain changement automatique du programme de chauffage.

Utilisez les touches et pour sélectionner votre choix puis appuyez sur la touche

NAVIGATION

L'interface a été conçue pour une navigation fluide entre les menus et les réglages de votre appareil.

Commandes du boîtier

- **Accès au menu «Accueil»:** Appuyez une fois sur la touche  jusqu'à ce que le menu « Accueil » apparaisse.
- **Déplacement :** Utilisez les flèches  et  pour parcourir les options ou modifier une valeur.
- **Validation :** Appuyez brièvement sur la touche  pour confirmer un mode ou un réglage.

Revenir en arrière

Si vous souhaitez quitter un réglage ou revenir au menu précédent, deux méthodes s'offrent à vous :

- **Par défilement :** Appuyez plusieurs fois sur  pour revenir en arrière.
- **Par validation du menu actuel :** Utilisez la touche  jusqu'à sélectionner le titre du menu ou du réglages en haut de l'écran, puis appuyez sur  pour remonter d'un niveau dans l'arborescence.

Structure du Menu Principal

Selon l'état de votre radiateur, trois ou quatre options s'affichent:

- Annuler la dérogation (Cette option n'apparaît que si une dérogation de température est actuellement active)
- Modes
- Réglages
- Information

MODES

Manuel :

Le mode manuel permet de contrôler directement la température de votre radiateur selon vos besoins, sans suivre de programmation.

- **Fonctionnement :**
  - Vous réglez la température souhaitée avec le thermostat du radiateur.
  - Le radiateur maintient cette température en continu
  - Il ne suit aucun planning et aucune dérogation temporaire ne peut être appliquée. Chaque changement de consigne reste actif jusqu'à la prochaine action manuelle sur le produit.



MODES

▫Ce mode simplifié n'est pas recommandé, car il ne favorise pas les économies d'énergie

Auto :

Le mode Auto permet au radiateur de suivre automatiquement un planning de chauffage défini.

- **Fonctionnement :**
  - ▫Le radiateur adapte la température selon un programme.
  - ▫Il ajuste la chauffe en fonction des plages horaires définis.

- **Quand l'utiliser :**
  - ▫Pour automatiser le chauffage au rythme de votre vie.
  - ▫Pour optimiser le confort tout en maîtrisant la consommation.

- **Avantages :**
  - ▫Confort automatisé sans réglage manuel quotidien.
  - ▫Gestion optimisée de l'énergie.

Hors gel :

Le mode hors gel permet de protéger votre radiateur et votre logement contre le froid, durant vos absences prolongées.

- **Fonctionnement :**
  - ▫Le radiateur fonctionne à très faible puissance.
  - ▫Il maintient la pièce à une température minimale (7 °C).

- **Quand l'utiliser :**
  - ▫Pendant une absence prolongée.

- **Avantages** :
  - ▫Protège les murs, les canalisations et les installations contre le gel.
  - ▫Réduit les risques de dommages liés au froid.
  - ▫Consomme beaucoup moins d'énergie qu'un chauffage en mode confort.

- **Désactiver le mode Hors-gel**

a. Remettre le radiateur en mode standard

1. Appuyez quatre fois sur la touche  (accès par : menu → modes → passage en mode Auto → Confirmé)

2. Le mode Hors-gel se désactive et le radiateur revient à son fonctionnement normal.

b. Pour passer le radiateur en mode Manuel

1. Appuyez deux fois sur  pour accéder au menu Modes.

MODES

2. Utilisez la touche (^) pour sélectionner «Manuel».
3. Appuyez deux fois sur (=✓) pour confirmer le passage en mode manuel.

REGLAGES

Réglages du radiateur:

Le menu «Réglages» regroupe 16 paramètres permettant de personnaliser le fonctionnement du radiateur.

Pour accéder aux réglages :

- Allez dans Menu
- Sélectionnez «Réglages».
- Faites défiler les options avec les touches (^) et (v)
- Appuyez sur (=✓) pour entrer dans le réglage souhaité.
- Modifiez les paramètres si nécessaire, en suivant les instructions.

Liste des réglages disponibles:

1. **Connectivité**: Permet de configurer la connexion du radiateur (ex. : application mobile).
2. **Programmation** : Permet de définir ou modifier les plages horaires de chauffage.
3. **Détection de fenêtre ouverte**: Arrête automatiquement la chauffe en cas d'ouverture d'une fenêtre.
4. **Détection d'absence**: Abaisse la température lorsqu'aucune présence n'est détectée dans la pièce.
5. **Anticipation de chauffe (Pré-chauffe)**: Permet au radiateur de démarrer plus tôt afin que la température de consigne souhaitée soit atteinte dès l'heure prévue.
6. **Durée de dérogation de température** : Permet de définir la durée par défaut de modification temporaire de la température, sans changer le programme ni le planning.
7. **Calibrage de la température**: Permet d'ajuster la température de la sonde du radiateur.
8. **Unité de température**: Permet de choisir l'unité d'affichage de la température (°C ou °F).
9. **Fil pilote**: Active ou désactive la réception des ordres envoyés par un gestionnaire d'énergie ou une centrale de programmation.
10. **Rétroéclairage**: Permet de régler l'allumage de l'ecran.
11. **Couleur de l'interface**: Permet de choisir la couleur d'affichage de l'écran.
12. **Date & Heure**: Permet de régler la date et l'heure du radiateur.
13. **Langage**: Permet de sélectionner la langue d'affichage.
14. **Verrouillage**: Permet de sécuriser l'accès aux réglages (Simple, Code PIN ou Mode Hôtel).
15. **Reset** : Permet de rétablir les réglages initiaux ou d'effectuer une réinitialisation complète.
16. **Mise à jour**: Permet de vérifier et d'installer la dernière version de l'interface du radiateur.

REGLAGES

Le menu «Réglages» permet ainsi d'adapter entièrement le radiateur à vos besoins de confort, de sécurité et d'économie d'énergie.

CONNECTIVITE

Le menu «Connectivité» permet de gérer les connexions du radiateur, soit à l'application Enki ou à un groupe local.

Accéder au réglage Connectivité

- Accédez au menu «Réglages».
- Faites défiler les options avec les touches (^) et (v) jusqu'à «Connectivité», ou appuyez directement sur (☰✓) car c'est le premier programme du menu «Réglages».
- Appuyez sur (☰✓) pour entrer dans le menu ««Réglages»».

Les trois choix disponibles sont (si le radiateur n'est pas encore connecté) :

- Enki
- Groupe local
- Désactiver

Sélectionnez l'option souhaitée avec les touches (^) et (v) puis appuyez sur (☰✓) pour confirmer.

Connexion à Enki

works with enki

Avant de commencer:

- **Installer l'application Enki sur votre téléphone (Téléchargez l'application à l'aide des QR Codes ci-dessous)**

Download on the App Store

GET IT ON Google Play

CONNECTIVITE

À savoir : Une fois connecté à Enki, votre radiateur s'intègre à votre maison connectée : programmation horaire, réglages précis de la température à distance, création de scénarios, gestion par pièce, suivi des consommations et fonctionnalités avancées de gestion du chauffage pour un confort optimisé au quotidien.

- **Pré-requis technique**

Ce produit nécessite la Box Enki pour fonctionner avec l'application.
La Box Enki doit être :
- installée,
- connectée à Internet,
- et associée à votre compte Enki.

Reportez-vous à la notice de la Box Enki si nécessaire.

- **La connexion à Enki peut être réalisée de deux manières**

1. Lors du premier démarrage du radiateur
   Au démarrage, après le choix de la langue, l'écran vous demande si vous souhaitez lancer l'appairage
   - «Oui» est sélectionné automatiquement.
     - Pour confirmer, appuyez sur la touche
2. Via le menu «Réglages» (radiateur déjà installé)
   Si le radiateur est déjà associé à un groupe local, vous devez d'abord le dissocier avant de le connecter à Enki.
   - Allez dans le menu «Réglages»
   - Sélectionnez «Enki» avec la touche
   - Appuyez sur pour valider.

Un écran vous invite ensuite à télécharger gratuitement l'application Enki sur votre smartphone.
Appuyez sur pour passer à l'étape suivante.

Appairage au réseau Enki

- **Appairage avec QR Code** (recommandé)

- Appuyez directement sur pour confirmer ce choix.
- Etapes à suivre sur votre téléphone :
  - Ouvrir l'application Enki
  - Connectez-vous à votre compte
  - Accéder à l'onglet «**Maison**»
  - Appuyer sur le signe « **+** » en haut à droite
  - Sélectionner «**Ajouter un objet**»
  - **Scanner le code barre** présent sur l'emballage ou **naviguer dans l'application** : **Chauffage → Équation → Sélectionner votre modèle de radiateur Fuji**



L'application vous guidera ensuite pas à pas pour finaliser l'appairage.

CONNECTIVITE

Résultat de la connexion

·Connexion réussie

▫Un message de félicitations s'affiche : l'appairage est terminé.

▫Pour terminer l'appairage, appuyer sur 

·Connexion échouée

Deux choix s'affichent :

▫**Réessayer** (sélectionné par défaut)

▫Appuyez sur  pour relancer la recherche.

▫**Annuler**

▫Appuyez sur  pour sélectionner Annuler, puis sur 

Lorsque le radiateur est connecté à Enki, le menu "Connectivité" apparaît dans le menu "Réglages".

·Si le radiateur est connecté

Un menu avec trois options apparaît :

▫Activer

▫Règle de gestion

▫Réinitialiser

Utilisez les touches  et  pour choisir puis appuyez sur 

·Activer

Le radiateur suivra automatiquement le planning défini dans l'application.

·Règle de gestion

Permet de définir le comportement du radiateur en cas de perte de connexion internet prolongée.

Message affiché : « Au-delà de 48h sans connectivité : »

Sélectionnez votre choix avec les touches  et  puis appuyez sur 

Deux choix vous sont proposés :

▫Poursuivre le mode en cours (Le radiateur maintien son fonctionnement en cours Il reprend la programmation Enki dès que la connexion revient).

▫Passer en mode hors gel (Après 48h sans connexion, le radiateur passe automatiquement en mode hors gel. Il reste en hors gel jusqu'au rétablissement de la connexion).

·Réinitialiser

Permet de supprimer la connexion Enki actuelle.

Message affiché : « Confirmer la réinitialisation de la connectivité Enki ».

Sélectionnez votre choix avec les touches  et  puis appuyez sur 

CONNECTIVITE

Deux choix vous sont proposés :
- Oui → Le radiateur supprime la connexion (nouvel appairage nécessaire).
- Non → Aucun changement.

Groupe local

Le groupage local permet de créer un réseau local directement entre les radiateurs (sans box additionnelle). Cela permet une gestion par pièce en synchronisant automatiquement les réglages et les informations des capteurs, pour garantir un fonctionnement harmonisé.

Vous pouvez créer ou rejoindre un réseau local déjà existant.

Créer un réseau local

- Le radiateur recherche un nom de réseau disponible.
- Choisissez un nom pour le réseau avec les touches  et  puis sur 
- Sélectionnez ensuite, la pièce où le radiateur sera installé (parmi les choix possibles : salon, autre, salle de bain, bureau, chambre 1, chambre 2, chambre 3, salle à manger, cuisine..) avec les touches  et  puis 
- Un écran de chargement apparaît le temps de créer le réseau.
- Un message de félicitations confirme alors la création du réseau et le radiateur se relance.

Rejoindre un réseau local existant

- Le radiateur recherche les réseaux disponibles.
- Sélectionnez le réseau souhaité avec les touches  et  puis sur 
- **Un message apparaît** : «Depuis l'écran d'un radiateur déjà présent sur ce réseau, valider la notification pour autoriser l'ajout de ce radiateur.»
- **Sur un radiateur déjà connecté au réseau, un message apparaît** : «Un radiateur tente de rejoindre le réseau. Autoriser l'accès ?»
  - Sélectionnez Oui pour autoriser, Non pour refuser avec les touches et puis appuyez sur 
- Le radiateur qui cherche à se connecter affiche un écran de chargement.
- Sélectionnez la pièce où le radiateur sera placé avec les touches  et  puis appuyez sur 
- Un écran de chargement apparaît le temps de rejoindre le réseau.
- Un message de félicitations confirme alors la connexion au réseau déjà existant.

CONNECTIVITE

Déplacer ou supprimer le radiateur d'un réseau existant

Si le radiateur est déjà connecté à un groupe local et que vous souhaitez changer de pièce ou le supprimer du réseau, vous devez d'abord le dissocier du groupe actuel :

- Accédez à Groupe local.
- Trois options apparaissent :
  - **Activer** → pour réactiver la connectivité si elle a été désactivée.
  - **Déplacer** → pour changer le radiateur de réseau local.
  - **Dissocier** → pour retirer le radiateur du réseau actuel.

Dissocier un radiateur

- Sélectionnez «Dissocier» avec les touches  et  puis appuyez sur 
- **Un message apparaît** : «Confirmer la suppression de ce radiateur du réseau ?»
  - Sélectionnez Oui pour autoriser, Non pour refuser avec les touches  et  puis appuyez sur 
- **Si le radiateur avait créé le réseau** : «Le radiateur a créé le logement. Le réseau devra être reconstruit.»
  - Sélectionnez Oui pour autoriser, Non pour refuser avec les touches  et  puis appuyez sur 

Après dissociation, la fonction Connectivité repart à zéro et vous pouvez reconnecter le radiateur via Enki ou créer un nouveau réseau local.

Le menu «Connectivité» permet ainsi de gérer facilement la connexion du radiateur à l'application Enki ou à un réseau local, et de modifier ou supprimer les réseaux existants

PROGRAMMATION

Le menu Programmation vous permet de choisir la méthode de piloteage de votre radiateur selon vos besoins (Local, Auto planning ou Connecté).

- **Comment accéder au menu Programmation**
  - Depuis l'écran d'accueil, accédez au menu «Réglages».
  - Faites défiler les options à l'aide des touches et jusqu'à arriver sur «Programmation».
  - Appuyez sur la touche pour entrer dans le menu.

PROGRAMMATION

• Sélection du mode de fonctionnement
Une fois dans le menu Programmation, trois choix s'offrent à vous:

- Local : Pour créer manuellement votre planning directement sur le boîtier du radiateur.
- Auto-planning : Pour laisser le radiateur apprendre vos habitudes et s'auto-programmer.
- Enki : Pour suivre le planning créé à distance via l'application sur votre smartphone.

Pour valider votre choix :
Le programme actuellement actif est signalé par une pastille blanche à côté de son nom.

- Utilisez les touches  et  pour vous déplacer sur le mode souhaité.
- Appuyez sur la touche  pour confirmer votre sélection.

Lorsque le produit est connecté à Enki, seule la programmation Enki est disponible.

Programmation Locale

La programmation «Locale» permet de créer manuellement votre planning directement sur le radiateur. Idéal si vous souhaitez un contrôle total sans passer par une application.

• Accès au menu:
- Allez dans «Réglages».
- Sélectionnez Programmation
- Choisissez Local
- Appuyez sur 

Quatre choix s'affichent :
- Activer
- Consulter
- Modifier
- Copier

• Activer
Permet d'utiliser la programmation locale du radiateur.

• Consulter
Permet de visualiser (utilisez la touche  pour passer d'une vue à une autre):
- La vue semaine
- Un jour précis
- Le détail des plages horaires du jour sélectionné

Pour quitter «consulter» utilisez la touche  jusqu'à sélectionner «consulter» puis appuyez sur la touche 

PROGRAMMATION

• Modifier
Permet de personnaliser entièrement votre planning.

Vous pouvez modifier :
- ▫Ma programmation en cours : affiche la programmation actuelle.
- ▫Remplacer la programmation en cours : applique le modèle d'une journée type déjà enregistré.
- ▫Créer une programmation : permet de définir une nouvelle programmation.

Sélectionnez le programme à modifier, avec les touches  et  appuyez sur la touche 

• Modifier une plage horaire
- ▫Sélectionnez la plage horaire à modifier avec les touches  et  (la plage horaire sélectionnée est ciblée par une fléche à gauche de celle-ci).
- ▫Validez votre sélection avec la touche 
- ▫Réglez la température avec les touches  et  puis appuyez sur 
- ▫Réglez l'heure de début (heures puis minutes) avec les touches  et  puis appuyez sur 
- ▫Réglez l'heure de fin de la même manière que pour l'heure de début.
- ▫Faites défiler les plages horaires avec la touche  jusqu'à ce que Confirmer ou Annuler apparaisse.
- ▫Sélectionnez votre choix avec les touches  et  puis appuyez sur 

Le programme doit couvrir toute la journée (jusqu'à minuit) pour être validé.

• Enregistrer le programme
Après modification, vous pouvez enregistrer "Ma prog en cours" comme journée pré-enregistrée (Type 1, Type 2, Type 3):

- ▫Ma programmation
- ▫Journée type 1
- ▫Journée type 2
- ▫Journée type 3

Sélectionnez le programme à modifier, avec les touches  et  puis appuyez sur 

• Copier
Permet d'appliquer le planning d'un jour à d'autres jours.
- ▫Sélectionnez le jour à copier
- ▫Sélectionnez les jours à remplacer
- ▫Confirmez avec la touche 

Très pratique pour appliquer le même planning sur plusieurs jours

PROGRAMMATION

Fonction Auto-planning

La fonction Auto-planning permet à votre radiateur d'apprendre vos habitudes de vie pour adapter le chauffage à votre rythme quotidien

- **Période d'apprentissage :**

Pour fonctionner de manière optimale, l'appareil nécessite une phase d'analyse divisée en trois étapes:

- **Semaine 1 (Apprentissage)** : Pendant la première semaine, le radiateur apprend votre rythme. Il maintient une température de confort pendant votre présence et une température réduite pendant vos absences et crée ainsi votre planning idéal.
- **Après 7 jours** : Un premier planning automatique apparaît, mais il reste en cours d'optimisation pendant les deux prochaines semaines.
- **Après 3 semaines** : Après 3 semaines, votre planning idéal est automatiquement créé. Le radiateur s'y adapte tout en continuant à tenir compte des détections d'absence. Si certains changements de comportement se reproduisent trois fois, le radiateur mettra alors à jour votre planning idéal en intégrant ces nouvelles habitudes.

À savoir : Durant les 7 premiers jours, le message «Planning non disponible» peut s'afficher. C'est un comportement normal tant que le planning est en cours de construction.

- **Fonctionnement intelligent**

Une fois l'apprentissage terminé, le radiateur gère les transitions de température tout seul :

- **Anticipation :** Il démarre la chauffe en avance pour que la pièce soit à température dès votre arrivée.
- **Réactivité** : Il s'ajuste automatiquement en cas de départ ou de retour imprévu.

- **Accès au menu Auto-Planning**
  - Allez dans «Réglages».
  - Sélectionnez Programmation
  - Choisissez avec les touches  et  « Auto-planning»
  - Appuyez sur 

Vous avez alors 4 options :
- Activer
- Consulter
- Réglages des températures
- Réinitialiser

- **Activer**
  - Lancez la fonction Auto-planning.
  - Appuyez sur  pour confirmer

- **Consulter**

PROGRAMMATION

Permet de visualiser le planning à la semaine, par jour ou en détail :
«Navigation» :

- Flèches  et  pour choisir
- Appuyez sur  pour entrer
- Appuyez sur  une seconde fois pour voir le détail

· Réglages des températures :
Permet de définir précisément les deux consignes cibles:

- **T° Présence** : Température de confort quand vous êtes chez vous.
- **T° Absence** : Température d'économie d'énergie quand la pièce est vide.

Pour modifier :

- Sélectionnez la température
- Ajustez avec les touches  et 
- Appuyez sur 
- Descendez avec la touche  jusqu'à Confirmer ou Annuler

Sélectionnez votre choix avec les touches  et  puis appuyez sur 

· Si vous confirmez, les nouvelles températures seront utilisées.
· Si vous annulez, aucun changement ne sera enregistré.

· Réinitialiser
Supprime les données apprises et relance un nouveau cycle complet de 3 semaines (utile après un déménagement ou un changement de rythme de vie).

Un message apparaît : « Confirmer la réinitialisation de l'auto planning ? »

Sélectionnez votre choix avec les touches  et  puis appuyez sur 

- **Oui** → Le radiateur recommence 7 jours d'apprentissage, puis 3 semaines d'optimisation.
- **Non** → Aucun changement.

Programmation ENKI

La programmation Enki permet au radiateur de suivre le planning que vous avez créé dans l'application Enki sur votre smartphone.
Idéal si vous souhaitez gérer votre chauffage à distance.

Pour connecter le radiateur :

- Retournez dans «Réglages».
- Sélectionnez Connectivité

PROGRAMMATION

- Choisissez Enki avec les touches ^ et v
- Suivez la procédure de connectivité

• Si le radiateur est connecté
Un menu avec trois options apparaît :
- Activer
- Consulter
- Modifier

• Activer
Lance la programmation Enki.
Le radiateur suivra automatiquement le planning défini dans l'application Enki.

• Consulter
Permet de visualiser le planning construit depuis l'application Enki.

• Modifier
Invite à aller sur l'application Enki pour modifier la programmation.
Un message apparaît : «Radiateur connecté : la programmation est modifiable uniquement sur l'application Enki»

DETECTION FENÊTRE OUVERTE

La détection fenêtre ouverte permet au radiateur désactive la chauffe lorsqu'une chute brutale de température est détectée. Cette fonction évite le gaspillage d'énergie.
Si le radiateur est connecté à Enki, une notification est également envoyée via l'application.

Deux choix sont disponibles :
- **Activée :** la fonction est active et le radiateur adapte son fonctionnement lorsqu'une fenêtre est détectée ouverte.
- **Désactivée :** la fonction est inactive et le radiateur continue de chauffer normalement, même si une fenêtre est ouverte.

L'option actuellement en cours est indiquée par une pastille.

Pour activer ou désactiver la détection de fenêtre ouverte :
- Accédez au menu «Réglage».
- Faites défiler les options avec les touches ^ et v jusqu'au menu «Détection fenêtre ouverte».
- Appuyez sur ☰✓ pour entrer dans le menu.

DETECTION FENÊTRE OUVERTE

- Sélectionnez Activé ou Désactivé avec les touches (^) et (v)
- Appuyez deux fois sur (≡✓) pour confirmer votre choix.

Paramétrage après activation:
Si vous sélectionnez «Activé», deux options sont proposées :

- **Considérer la fenêtre refermée 2h00 après l'ouverture** (2h00 est la durée proposée par défaut par le radiateur. Cette durée est modifiable par la suite).
- **Réactivée manuellement** (Le radiateur ne reprend le chauffage que lorsque vous réactivez manuellement la fonction après l'ouverture de la fenêtre).

Pour choisir l'option souhaitée :
- Faites défiler la sélection avec les touches (^) et (v)
- Appuyez sur (≡✓) pour confirmer votre choix.

Si vous choisissez « Considérer la fenêtre refermée après un délai » :

- Vous pouvez modifier la durée avec les touches (^) et (v)
- Le réglage se fait de 30 minutes en 30 minutes.
- Appuyez sur (≡✓) pour confirmer la durée choisie.

À la fin de la période définie, un test est effectué pour vérifier que la fenêtre est bien refermée. Ce test peut durer jusqu'à 30 minutes.

Lorsque cette fonction est activée, le radiateur effectue un test au bout de 90 minutes pour vérifier si la fenêtre est fermée. À l'issue de ce test, le radiateur relance soit le programme en cours, soit un cycle de détection de fenêtre ouverte.

DETECTION D'ABSENCE

La détection d'absence permet au radiateur d'adapter automatiquement la température lorsqu'aucune présence n'est détectée dans la pièce.

Lorsque cette fonction est activée, le radiateur réduit la température après une période de 90 minutes, afin de réaliser des économies d'énergie.

Dès qu'une présence (humaine ou animal) est à nouveau détectée, il reprend automatiquement la température de consigne.



DETECTION D'ABSENCE

Deux choix sont disponibles :
- Activée
- Désactivée

L'option actuellement sélectionnée est indiquée par une pastille.

Pour activer ou désactiver la détection d'absence :

- Accédez au menu Réglage.
- Faites défiler les options avec les touches (^) et (v) jusqu'au menu «Détection d'absence».
- Appuyez sur (≡✓) la touche pour entrer dans le menu.
- Sélectionnez Activé ou Désactivé avec les touches (^) et (v)
- Appuyez deux fois sur (≡✓) pour confirmer votre choix.

Lorsque cette fonction est activée, un écran s'affiche pour choisir la température minimale pendant votre absence.

Le radiateur ajuste automatiquement la chaleur pour maintenir un confort optimal tout en économisant de l'énergie.



ANTICIPATION DE CHAUFFE (Pré-chauffage)

La pré-chauffe permet au radiateur d'anticiper la montée en température.
Lorsque cette fonction est activée, le radiateur commence à chauffer avant l'heure prévue, afin que la pièce soit à la bonne température au moment souhaité.

Deux choix sont disponibles :
- Activée
- Désactivée

L'option actuellement en cours est indiquée par une pastille.

Pour activer ou désactiver la pré-chauffe :

- Accédez au menu Réglage.
- Faites défiler les options avec les touches (^) et (v) jusqu'au menu «Pré-chauffe».
- Appuyez sur (≡✓) la touche pour entrer dans le menu.
- Sélectionnez Activé ou Désactivé avec les touches (^) et (v)

ANTICIPATION DE CHAUFFE (Pré-chauffage)

· Appuyez deux fois sur pour confirmer votre choix.

Lorsque la pré-chauffe est activée, le radiateur ajuste automatiquement son démarrage pour garantir un meilleur confort au moment voulu.

CALIBRAGE DE LA TEMPERATURE

Le calibrage de la température permet d'ajuster la température affichée par le radiateur pour qu'elle reflète exactement la température réelle de la pièce.

Pour effectuer le calibrage :

· Accédez au menu Réglage.
· Faites défiler les options avec les touches et jusqu'au menu «Calibrage de la température».
· Appuyez sur pour entrer dans le menu.
· Sélectionnez une des deux options avec les touches et , puis appuyez sur

- Utiliser la valeur de la sonde du radiateur.
- Ajuster la calibration.

Utiliser la valeur de la sonde du radiateur

· Le radiateur utilise directement la température détectée par sa sonde interne.
· Appuyez sur pour quitter le message.

Ajuster la calibration

Un message apparaît : «La température doit être stabilisée depuis plus de 3 heures pour que le calibrage soit représentatif».

Le menu affiche :

· «La température relevée dans la pièce est»
  - La température affichée peut être modifiée avec les touches et pour correspondre à la température réelle souhaitée.
  - Appuyez sur pour enregistrer la valeur.

Le radiateur utilisera cette température comme référence pour ses réglages futurs.

UNITE DE TEMPERATURE

Ce paramètre permet de choisir l'unité d'affichage de la température sur le radiateur :

- **°C** : degrés Celsius (unité utilisée en Europe).
- **°F** : degrés Fahrenheit.

Pour changer l'unité de température :

- Accédez au menu Réglage.
- Faites défiler les options avec les touches (^) et (v) jusqu'au menu «Unité de température».
- Appuyez sur (≡✓) pour entrer dans le menu.
- L'option actuelle est indiquée par une pastille à droite de son nom.
- Utilisez les touches (^) et (v) pour sélectionner la nouvelle option (°C ou °F).
- Appuyez deux fois sur (≡✓) pour confirmer votre choix.

Toutes les températures affichées sur le radiateur seront alors converties et affichées dans l'unité sélectionnée.

FIL Pilote

Le paramètre «Fil pilote» permet d'activer ou de désactiver la réception des ordres envoyés par un gestionnaire d'énergie ou une centrale de programmation.

Deux choix sont disponibles :

- Activée
- Désactivée

L'option actuellement sélectionnée est indiquée par une pastille.

Pour activer ou désactiver le fil pilote :

- Accédez au menu Réglage.
- Faites défiler les options avec les touches (^) et (v) jusqu'au menu «Fil pilote».
- Appuyez sur (≡✓) pour entrer dans le menu.
- Sélectionnez Activé ou Désactivé avec les touches (^) et (v)
- Appuyez sur (≡✓) pour confirmer votre choix.



FIL Pilote

Le fonctionnement du fil pilote dépend du mode sélectionné : manuel, automatique ou ENKI.

Trois messages explicatifs peuvent s'afficher :
- Lorsque le radiateur est connecté à Enki, seuls les ordres Off et Hors-gel du fil pilote sont suivis.
- Lorsque le radiateur est en mode Auto, seuls les ordres Off et Hors-gel du fil pilote sont suivis.
- Uniquement en mode Manuel non connecté, les 6 ordres du fil pilote sont suivis.

Informations sur le fonctionnement du fil pilote

Un menu Information est également disponible pour comprendre comment le radiateur réagit selon son mode de fonctionnement.



RETROECLAIRAGE

Le rétroéclairage permet de régler l'éclairage de l'écran.

Il existe trois modes :
- **Temporaire** : le rétroéclairage s'allume lorsque vous appuyez sur une touche et s'éteint automatiquement 30 secondes après le dernier appui.
- **Détection** : le rétroéclairage s'allume automatiquement lorsqu'il détecte une présence ou un mouvement. Il s'éteint 30 secondes après le dernier mouvement ou appui. Par défaut, le mode détection est activé.
- **Permanent** : le rétroéclairage reste allumé en continu.

Pour changer le mode du rétroéclairage :

- Accédez au menu Réglage.
- Faites défiler les options avec les touches ⌃ et ⌄ jusqu'au menu «Rétroéclairage».
- Appuyez sur ☰✓ pour entrer dans le menu.
- L'option actuelle est indiquée par une pastille à droite de son nom.
- Utilisez les touches ⌃ et ⌄ pour sélectionner la nouvelle option (Temporaire, Détection ou Permanent).
- Appuyez deux fois sur la touche ☰✓ pour confirmer votre choix.

COULEUR DE L'INTERFACE

Le paramètre « Couleur de l'interface » permet de sélectionner la couleur des menus et des éléments affichés sur le radiateur. Le mode couleur est réglé par défaut sur Orange.

Pour changer la couleur :

- Accédez au menu «Réglage».
- Faites défiler les options avec les touches (^) et (v) jusqu'au menu «Couleur de l'interface».
- Appuyez sur la touche (≡✓) pour entrer dans le menu.
- La couleur actuelle est indiquée par une pastille à côté du nom de la couleur.
- Utilisez les flèches (^) et (v) pour sélectionner la nouvelle couleur parmi les options disponibles :
  - Orange
  - Gris
  - Vert
- Appuyez deux fois sur (≡✓) la touche pour confirmer votre choix.

L'interface du radiateur s'affichera ensuite dans la couleur sélectionnée.

DATE & HEURE

Le paramètre Date & Heure permet de régler la date et l'heure affichées sur le radiateur.

Pour régler la date et l'heure :

- Accédez au menu «Réglages».
- Faites défiler les options avec les touches (^) et (v) jusqu'au menu «Date & Heure».
- Appuyez sur (≡✓) pour entrer dans le menu.
- La date apparaît à l'écran.
  - Modifiez chaque chiffre de la date avec les touches (^) et (v)
  - Appuyez sur (≡✓) pour confirmer chaque chiffre et passer au suivant.
- Ensuite, l'heure apparaît (format heures/minutes).
  - Modifiez chaque chiffre de l'heure avec les touches (^) et (v)
  - Appuyez sur (≡✓) pour confirmer chaque chiffre et passer au suivant.

DATE & HEURE

- Une fois tous les chiffres de la date et de l'heure réglés, appuyez sur pour confirmer toutes les modifications.
- Un menu Changement d'heure apparaît avec deux possibilités :
  - **Automatique** : l'heure est ajustée automatiquement selon les changements d'heure saisonniers.
  - **Manuel** : vous réglez vous-même l'heure en cas de changement.

LANGAGE

Le paramètre Langage permet de choisir la langue affichée sur le radiateur.

Pour changer la langue :

- Accédez au menu «Réglages».
- Faites défiler les options avec les touches et jusqu'au menu «Langage».
- Appuyez deux fois sur pour entrer dans le menu.
- La langue actuelle est indiquée par une pastille à droite du nom.
- Utilisez les touches et pour sélectionner la nouvelle langue.
- Appuyez sur pour confirmer votre choix.

Le radiateur affichera alors tous les menus et informations dans la langue sélectionnée.

VERROUILLAGE DU THERMOSTAT

Le menu Verrouillage permet de sécuriser l'accès aux commandes de votre radiateur.

Plusieurs modes de selection sont disponibles.

Désactivé

Réglage par défaut.

VERROUILLAGE DU THERMOSTAT

Verrouillage simple

Ce niveau de verrouillage empêche toute modification des réglages du thermostat. Sauf la touche Veille.

Lorsque le verrouillage Simple est activé, seule la touche reste active.

Choisir le verrouillage de type simple :

- Allez dans le menu «Réglages».
- Appuyez sur les touches et pour sélectionner «Verrouillage».
- Si le verrouillage n'est pas encore activé, appuyez sur pour l'activer.
- Choisissez le paramètre «Simple» avec les touches et puis sur pour activer le paramètre.

Pour déverrouiller le mode «Simple»:

Pour désactiver le verrouillage, appuyez simultanément sur les touches et et maintenez-les enfoncées pendant 3 secondes.

Verrouillage par code PIN

Le verrouillage par code PIN empêche toute modification des réglages du thermostat. Sauf la touche Veille.

Pour choisir le verrouillage par code PIN:

- Allez dans le menu «Réglages».
- Appuyez sur les touches et pour sélectionner «Verrouillage».
- Si le verrouillage n'est pas encore activé, appuyez sur pour l'activer.
- Choisissez le paramètre Code PIN avec les touches et puis appuyez sur la touche
- Entrez un code à 4 chiffres :
  - Utilisez les touches et pour sélectionner un chiffre (0 à 9).
  - Appuyez sur pour passer au chiffre suivant.
  - Répétez jusqu'à ce que les 4 chiffres soient saisis.
  - Puis validez le code avec la touche

Mode Hôtel

Le mode Hôtel limite l'accès aux réglages du thermostat tout en permettant un réglage encadré de la température.

VERROUILLAGE DU THERMOSTAT

- **La température de consigne peut être ajustée**, mais seulement dans une fourchette de ±2 °C autour de la valeur définie.
- **Les autres réglages du radiateur restent verrouillés** pour éviter toute modification non autorisée. Sauf la touche Veille.

Pour choisir le verrouillage «Hôtel»

- Allez dans le menu Réglage, puis allez dans «Verrouillage».
- Sélectionnez l'option «Hôtel» avec les touches (^) et (v) puis appuyez sur (≡✓)
- Choisissez un code à 4 chiffres pour protéger l'accès :
  - Utilisez les touches (^) et (v) pour sélectionner un chiffre (0 à 9).
  - Appuyez sur (≡✓) pour passer au chiffre suivant.
  - Répétez jusqu'à ce que les 4 chiffres soient saisis.
  - Puis validez le code avec la touche (≡✓)

Le mode Hôtel est idéal pour les environnements où l'accès aux réglages doit être limité, comme dans les hôtels ou logements partagés.

Pour déverrouiller les modes «Code PIN» et «Hôtel» :

Appuyez sur le bouton (≡✓) pour afficher l'écran permettant de saisir le code PIN à 4 chiffres, afin de désactiver le verrouillage et confirmer l'action.

Raccourci: Depuis l'écran d'accueil du radiateur, vous pouvez réactiver directement le mode verrouillage en appuyant sur (^) et (v) durant 3 secondes. Ce raccourci fonctionne quelque soit l'option définie dans les réglages (Simple, PIN, Hôtel).

Mot de passe oublié

Si vous avez activé une fonction de verrouillage sur votre radiateur et que vous avez oublié votre mot de passe, voici les étapes à suivre :

Radiateur connecté à l'application Enki

Si votre radiateur est connecté à l'application Enki, vous pouvez désactiver la fonction de verrouillage directement depuis l'application.

Il vous suffit d'ouvrir l'application Enki et d'accéder aux paramètres de votre radiateur pour retirer le verrouillage.

VERROUILLAGE DU THERMOSTAT

Radiateur non connecté

Si votre radiateur n'est pas connecté à l'application Enki, il ne sera pas possible de désactiver le verrouillage par vous-même.

Dans ce cas, nous vous invitons à :

- Contacter le Service Après-Vente (SAV) (voir la page Assistance Technique de la notice).

Ils effectueront la manipulation nécessaire pour désactiver le mode verrouillage.

RESET

Rétablir les réglages initiaux

Ce reset vous permet de remettre les paramétrages dans leurs configurations d'origine à l'exception de la connectivité et de l'heure.

Utile si vous voulez repartir sur des réglages propres sans refaire toute la configuration.

Pour rétablir les réglages initiaux :

- Allez dans le menu «Réglages».
- Appuyez sur les touches ∧ et ∨ sur pour sélectionner «Reset».
- Choisissez le paramètre «Rétablir les réglages initiaux» avec les touches ∧ et ∨ puis sur ☰✓ pour activer le paramètre.

Réinitialisation complète

La réinitialisation complète du produit, vous permet de remettre le produit dans sa configuration d'usine.

Après cette réinitialisation vous devrez configurer entièrement le radiateur comme lors de la première utilisation.

Pour rétablir la réinitialisation complète du produit :

- Allez dans le menu «Réglages».
- Appuyez sur les touches ∧ et ∨ pour sélectionner «Reset».
- Appuyez sur ☰✓ pour valider l'action.

MISE A JOUR

Il est recommandé de ne pas interrompre l'appareil pendant la mise à jour.

La mise à jour s'effectue via la connexion Bluetooth avec un téléphone.
La procédure depuis le téléphone est disponible en scannant le QR code, accessible dans le menu «Informations» (Menu → Informations → QR Code).

- Choisissez le paramètre «Mise à jour» avec les touches  et  puis sur pour  activer le paramètre.

La fonction mise à jour permet d'installer la dernière version de l'interface du radiateur.

Pour voir la version actuelle de l'interface :
- Allez dans le menu «Réglages».
- Appuyez sur les touches  et  pour sélectionner « Mise à jour».
- L'écran affiche alors la version actuelle de l'interface (UI) installée sur le radiateur.

Lancer une mise à jour :

- À l'aide des touches  et  sélectionnez l'option « Rechercher et installer une nouvelle version ».
- Appuyez sur la touche  pour lancer la recherche et installer la dernière version disponible.

INFORMATIONS

Le menu Informations permet de consulter les données techniques et utiles de votre radiateur.

Pour y accéder :
- Accédez au menu Informations.
- Faites défiler les différentes informations avec les touches  et 

(Vous pouvez également appuyer directement sur  pour passer à l'information suivante).

Lorsque vous arrivez au QR code, vous pouvez :
- Appuyer sur pour quitter le menu,
- Ou utiliser la touche pour revenir aux informations précédentes.

INFORMATIONS

Les 5 informations disponibles:

1. **Numéro de série** : Identifiant unique de votre radiateur. (Il peut être demandé en cas de contact avec le service après-vente).
2. **Version logicielle**: Indique la version actuelle du logiciel installée sur le radiateur.
3. **Paramètres**: Affiche le paramètre usine du radiateur.
4. **Compteur de consommation total (kWh (kilowattheure))**: Indique la consommation électrique totale enregistrée par l'appareil.
5. **QR code Assistance:** Permet d'accéder rapidement à l'assistance en ligne ou aux informations d'aide en scannant le code avec un smartphone.

Le menu Informations vous permet d'accéder rapidement aux données importantes de votre appareil et de faciliter toute demande d'assistance.

BONUS ENERGIE ENKI

Lorsque le radiateur est connecté à ENKI, vous pouvez souscrire, via l'application ENKI, à un contrat de flexibilité permettant de réaliser des gains.
Ce service est uniquement disponible pour les radiateurs connectés à ENKI.

Lorsqu'une période de flexibilité est en cours, le mot « Gains » ainsi que l'heure de fin s'affichent à l'écran. À la fin de cette période, le radiateur reprend automatiquement son fonctionnement normal.

Si vous utilisez le boîtier de commande pendant une période de flexibilité, un message s'affiche. Vous pouvez alors choisir :

- de continuer le programme d'économies
- ou de reprendre le contrôle du radiateur.

https://enki-home.com/fr/le-programme-deffacement-enki

ENTRETIEN

- Pour conserver les performances de l'appareil, il est nécessaire d'effectuer régulièrement un dépoussiérage au dessus de celui-ci.

- Utilisez de préférence des produits nettoyants universels à base d'agents tensio-actifs (savon, ..) et un chiffon type microfibres. Pour un simple dépoussiérage, un chiffon suffit. L'entretien doit être effectué hors tension et après que l'appareil ait refroidi.



- Ne jamais utiliser de produits abrasifs ou à base d'acétone qui risqueraient de détériorer le revêtement de l'appareil.

Recommandations et conseils :

Lors de la première chauffe, il peut s'échapper une odeur, ce phénomène disparaît après quelques minutes de fonctionnement.

DEPANNAGE (FAQ)

Utilisation et Réglages au quotidien:

- **Comment régler correctement mon thermostat ?**
  - Il est conseillé de régler sur 19–20°C pour les pièces de vie et 16-18°C pour les chambres.
  - Le mode «Éco» doit être réglé à -3°C ou -4°C par rapport à la température de confort.
  - Le mode «Hors-gel» est préréglé autour de 7°C et n'est pas modifiable.
- **Pourquoi la température réelle diffère-t-elle de celle affichée ?**
  - L'emplacement du radiateur, les courants d'air ou l'inertie de la pièce peuvent créer un léger écart.
  - Si l'écart est constant, vous pouvez effectuer une harmonisation de la température comme indiqué dans la notice
- **Vaut-il mieux éteindre ou baisser le chauffage en cas d'absence ?**
  Il est préférable de baisser la température (Éco ou Hors-gel) plutôt que d'éteindre l'appareil afin d'éviter l'humidité dans le logement.
- **Le mode «Éco» permet-il vraiment d'économiser ?**
  - Oui, il permet de programmer une puissance réduite la nuit ou durant vos absences.
  - Une température de consigne réduite de seulement 1°C peut générer jusqu'à 7% d'économies.

Diagnostic et Performance

- **Mon radiateur ne chauffe pas, que faire ?**
  - Vérifiez l'alimentation, le thermostat, ou si un mode «Éco»/«Hors-gel» est activé par erreur.
  - Vérifiez si le mode « Fenêtre ouverte » est activé, fermez la fenêtre et appuyez sur la touche pour relancer la chauffe.

DEPANNAGE (FAQ)

- **Pourquoi mon appareil chauffe-t-il en continu ?**
  - La sonde (en bas à droite) peut être influencée par des courants d'air ou une mauvaise isolation de la boîte de dérivation à l'arrière.
  - Vérifiez qu'aucun obstacle (meuble, rideau) ne se trouve devant l'appareil.
  - Si un animal passe devant le produit, cela peut également provoquer sa réactivation.
- **Mon appareil fait du bruit, est-ce dangereux ?**
  Non. Les clics et grésillements légers sont normaux et liés à la dilatation naturelle des matériaux
- **Combien de temps faut-il pour atteindre la température demandée ?**
  Cela dépend du type de radiateur, de la taille de la pièce et de l'isolation de votre logement.

Sécurité et Installation

- **Où dois-je installer mon radiateur ?**
  Sur un mur extérieur, idéalement sous une fenêtre, sans aucun obstacle devant.
- **Quelles sont les règles de branchement électrique ?**
  - Le branchement sur multiprise est interdit.
  - L'appareil doit être raccordé à une prise murale dédiée ou au circuit électrique via un disjoncteur spécifique
- **Est-ce sûr pour les enfants et les animaux ?**
  Oui, nos radiateurs disposent de sécurités intégrées. Certains modèles proposent des façades tempérées et un verrouillage parental.
  Attention : Ne jamais couvrir l'appareil (linge, etc.), car cela empêche la diffusion de chaleur et active la sécurité thermique.
- **Puis-je l'installer dans une salle de bain ?**
  Oui, à condition que le modèle soit conçu pour les pièces d'eau et installé dans le volume autorisé par la notice légale.

Connectivité et Services

- **Que faire en cas de panne du système connecté ?**
  - Le radiateur continuera de fonctionner normalement en mode «Manuel» via son thermostat embarqué.
  - Si l'application ne fonctionne pas, vérifiez la connexion et les mises à jour.
- **Que couvre la garantie ?**
  Elle couvre les défauts de fabrication en usage normal. Les pièces détachées sont disponibles auprès de votre revendeur ou de notre service client.



DEPANNAGE (FAQ)

SUJET	QUESTIONS	REPONSES & ACTION
Réglages	Quelle température choisir ?	19–20°C (vie), 16-18°C (chambres). Mode Éco à -3 ou -4°C. Hors-gel à ~7°C.
	Éteindre ou baisser le chauffage ?	Il est préférable de baisser (Éco/Hors-gel) pour éviter l'humidité.
Perfor-mance	Pourquoi un écart de température ?	Courants d'air ou inertie de la pièce. Possible d'harmoniser la température via la notice légale.
	Le mode Éco est-il efficace ?	Oui, -1°C permet jusqu'à 7% d'économies. Idéal pour la nuit ou les absences.
Diagnostic	L'appareil ne chauffe pas ?	Vérifiez le thermostat, le mode activé ou le disjoncteur.
	Écran «Fenêtre ouverte» ?	Fermez la fenêtre et appuyez sur démarrer pour relancer la chauffe.
	Chauffe continue / irrégu-lière ?	Vérifiez l'isolation des câbles et l'absence de courants d'air sur la sonde (en bas à droite).
	Bruits de clics / grésille-ments ?	Normal, lié à la dilatation des matériaux ; aucun danger.
Sécurité	Peut-on couvrir l'appareil ?	Non. Danger de mise en sécurité et entrave à la diffusion de chaleur.
	Sécurité enfants / animaux ?	Usage sûr. Attention particulière requise pour les personnes vulnérables.
Installation	Où placer le radiateur ?	Mur extérieur, idéalement sous une fenêtre, sans obstacle devant.
	Branchement électrique ?	Sortie de câble murale dédiée
	Salle de bain ?	Oui, si conforme aux volumes de sécurité et conçu pour les pièces d'eau.
Connecti-vité	Panne Wi-Fi / Application ?	Le radiateur reste piloteable manuellement via son propre thermostat.
Garantie	Que couvre-t-elle ?	Défauts de fabrication. Pièces détachées disponibles via revendeur ou service client.

En cas de problème persistant, contacter le service après-vente de votre magasin.

PIECES DETACHEES

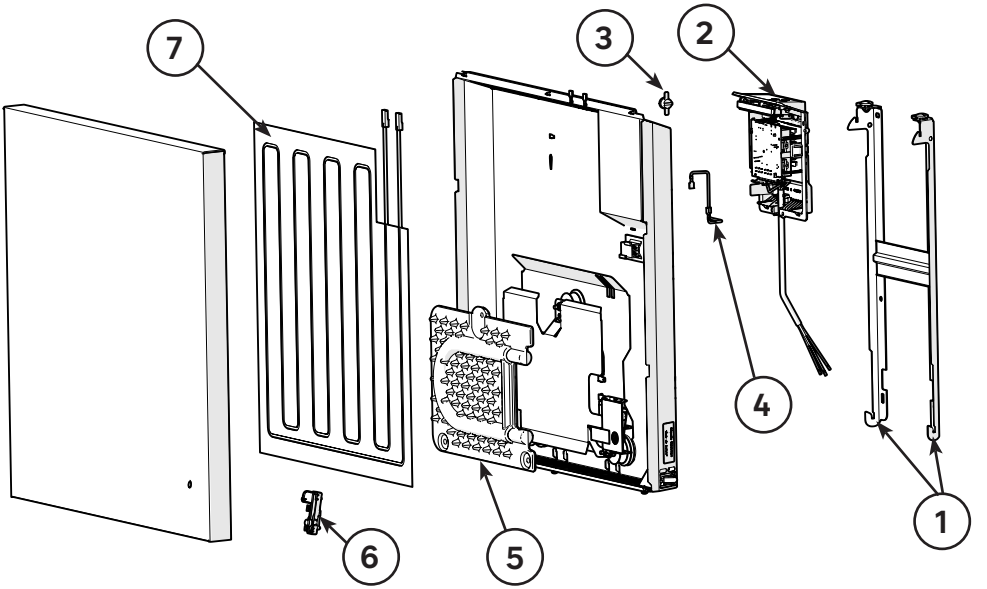

Rep	DESIGNATION
1	Kit dosseret D & G (Appareil blanc)
	Kit dosseret D & G (Appareil gris)
2	Boîtier MR368 équipé (Appareil blanc)
	Boîtier MR368 équipé (Appareil gris)
3	Sécurité thermique
4	Sonde équipée
5	Céramique
6	Détecteur
7	Câble chauffant



CARACTERISTIQUES

Modèle / Model		EAN	Puissance (W)	Intensité (A)	Hauteur (cm)	Largeur (cm)	Epaisseur (cm)
2026R08P06-0013	96820349	3276007993103	2000	8.7	59	113.6	12
2026R08P06-0015	96820351	3276007993127	1000	4.3	59	57.6	12
2026R08P06-0020	96820335	3276007993172	2000	8.7	59	113.6	12
2026R08P06-0011	96820353	3276007993080	1000	4.3	59	57.6	12
2026R08P06-0012	96820352	3276007993097	1500	6.5	59	89.6	12
2026R08P06-0019	96820350	3276007993165	1500	6.5	59	89.6	12



ASSISTANCE TECHNIQUE

EN CAS DE PROBLÈMES DE CONNECTIVITE AVEC ENKI:

Pour toute question concernant l'installation ou l'utilisation de votre produit :

- **Ouvrez l'application Enki**
  - **Appuyez sur** l'icône **"?"** pour **accéder au centre d'aide (ouvrir un ticket si nécessaire)**
- **Ou contactez directement le support** via le formulaire en ligne **:**
  - **https://support.enki-home.com/hc/fr/requests/new**

NOTE

NOTE

421AA3073

Made in France

ADEO Services - 135 Rue Sadi Carnot
CS 00001 - 59790 RONCHIN - France
www.product-regulatory.adeoservices.com/





Points de collecte sur www.quefairedemesdechets.fr
Privilégiez la réparation ou le don de votre appareil !