平面设计图

符合欧盟包装指令94/62/EC
包装材料重金属总含量 <100PPM

重金属种类：铅Pb，镉Cd，汞Hg，六价铬Cr⁶⁺

飞机孔尺寸



技术要求：
1. 内容颜色按文件做
2. 印版楠标志高度大于7.0mm.CE标志高度大于5mm.
3. 其它认证标志等也需要符合相关标准。

外观检测标准：彩盒表面洁净平整，无明笔破损、无污渍杂质，彩盒粘合处应紧密平固，无松散裂开

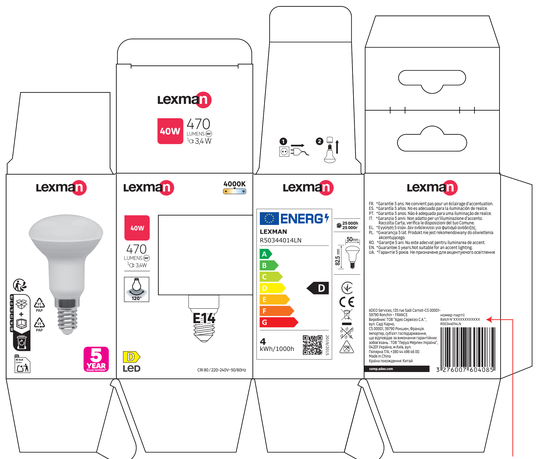

Batch Nº xxxxxxxxxxxx
请注意是Batch Nº母批要变

条码尺寸

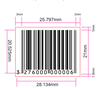



能效尺寸72*36mm，不得改动。

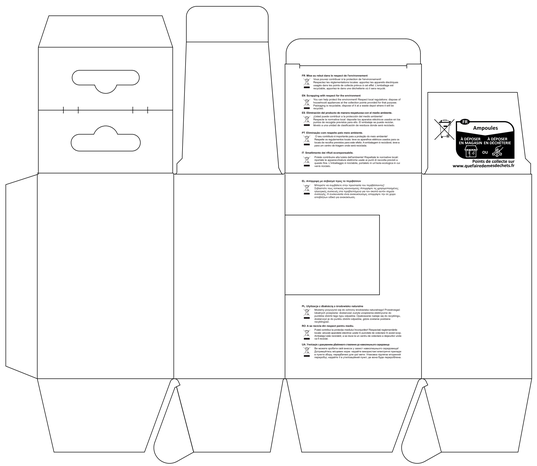

品　名	彩盒	客户名称	安达屋	客户货号		
版　本	2.0	日　期	2026.01.22	公　差	尺寸：±1MM 纸张定量：±3%	KLITE 凯耀照明
尺　寸	65*53*98MM	材　质	350g白卡上光			宁波凯耀电器制造有限公司 NINGBO KLITE ELECTRIC MANUFACTURE CO.,LTD.
结构设计		颜　色	C M Y K			
平面设计	李双美	审　核		批　准	唐放鸣	

平面设计图

符合欧盟包装指令94/62/EC
包装材料重金属总含量 <100PPM

重金属种类：铅Pb，镉Cd，汞Hg，六价铬Cr⁶⁺

飞机孔尺寸

350G白卡 R50-8 E14

技术要求：
1. 内容颜色按文件做
2. 印版楠标志高度大于7.0mm.CE标志高度大于5mm.
3. 其它认证标志等也需要符合相关标准。

外观检测标准：彩盒表面洁净平整，无明笔破损、无污渍杂质，彩盒粘合处应紧密平固，无松散裂开

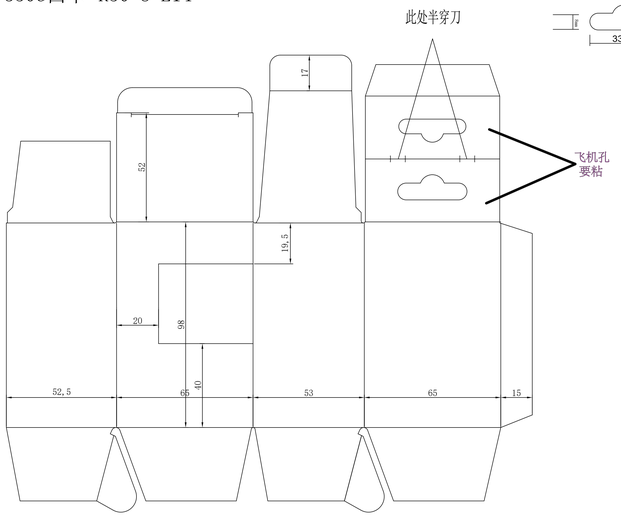



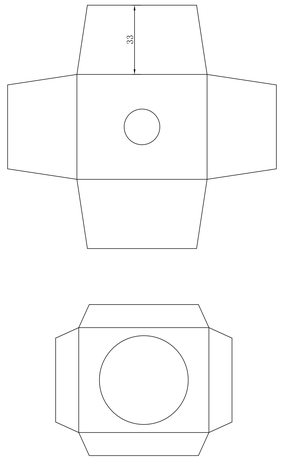

备注：
一、工艺要求
1、彩盒折页部分根据图纸要求的尺寸制作，压痕压至最深
2、彩盒压痕必须经过120°预折，确保彩盒易成型
3、纸张纹络方向要正确
4、纸张要求：视彩盒规格大小而定
按原纸盒材质不变
5、彩盒内部不能有渗胶，盒子之间不能黏住
6、纸盒的材质不需要作更改
7、襟片长度为纸盒长度减去1mm除以2

