Lista de peças

Combinados/Congelador em baixo
3719

PNC	ELC	Marca	Modelo	Mercado
925503409	00	Electrolux	KNA6LE18S	BE - DK - ES - FI - FR - IT - LU - NL - NO - PT - SE

Frigo-congelador integrável, congelador em baixo >170 cm

Documentation Centre
Al. Powstancow Slaskich 26
30-570 Krakow
Poland
Fax +48 12 296 95 10

N° de Publicação
599890634
2026/02/23
ZS

© Electrolux

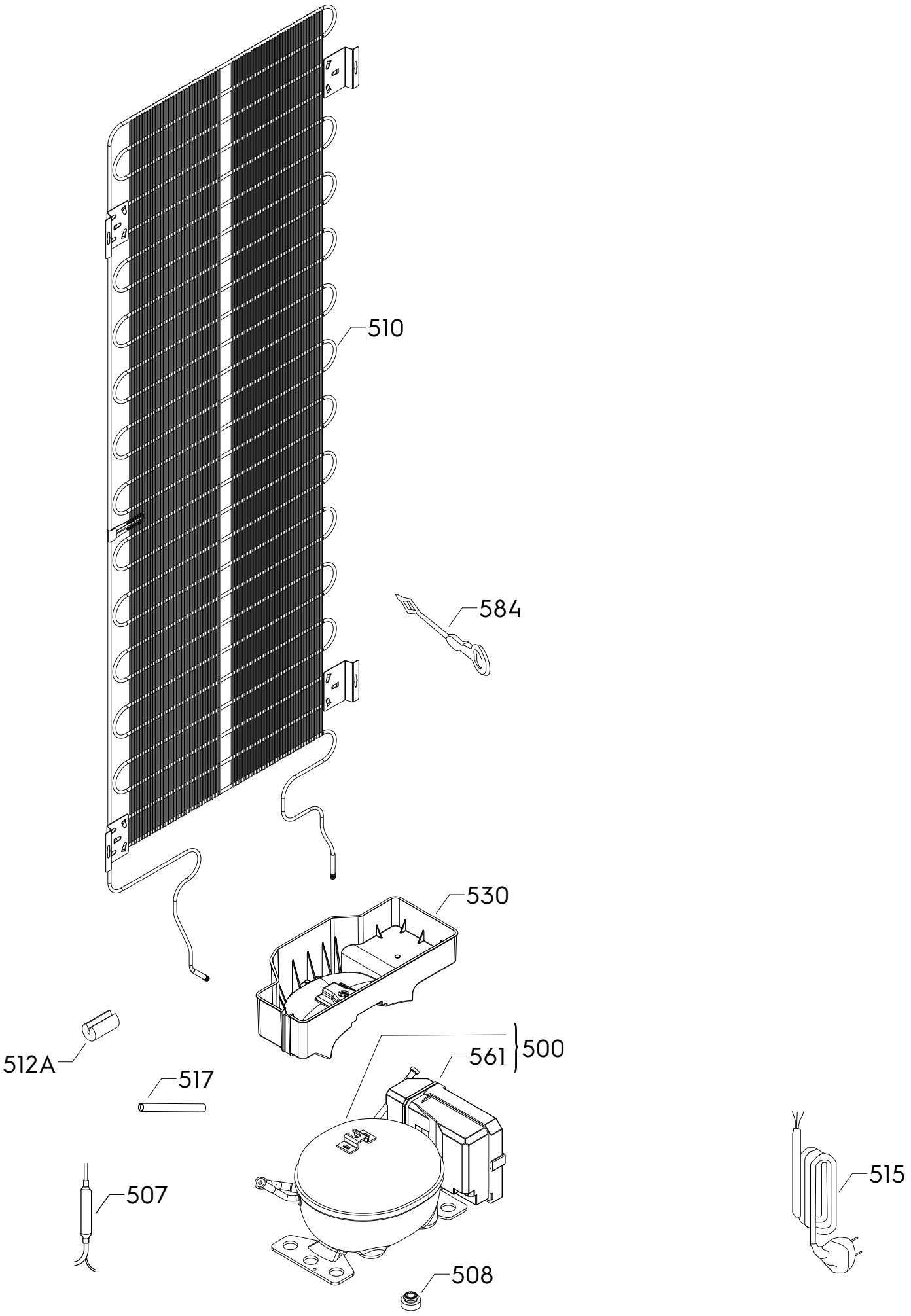

© Electrolux

N° Ampliado P09253116086
P09253119839

Matriz	PNC	ELC	DataProd	Modelo
A	925503409	00	20260220	KNA6LE18S

Pos	N° Peça	Matriz	Descrição
500	4056035613	A	Compressor,completo,VMU1111Y
507	140215517057	A	Filtro secagem,3 vias
508	50059284005	A	Amortecedor,compressor,ventilador
510	140282700040	A	Condensador,524x1300mm
512A	8582248305103	A	Amortecedor,condensador,4.3x25x23mm
515	2425738156	A	Cabo alimentação,metal,2450mm,EU
517	2219602170	A	Tubo,compressor,DE=6.0 L=50
517	50082124004	A	Tubo,compressor,DE=6.0 L=150mm
530	140221744018	A	Cuba evaporação,265x132mm
561	140231161468	A	Cartão,controlo,compressor,VMU1111Y
584	50214722006	A	Mecanismo limpeza
999	140190994016	A	Valvula de desaguamento,agua

© Electrolux

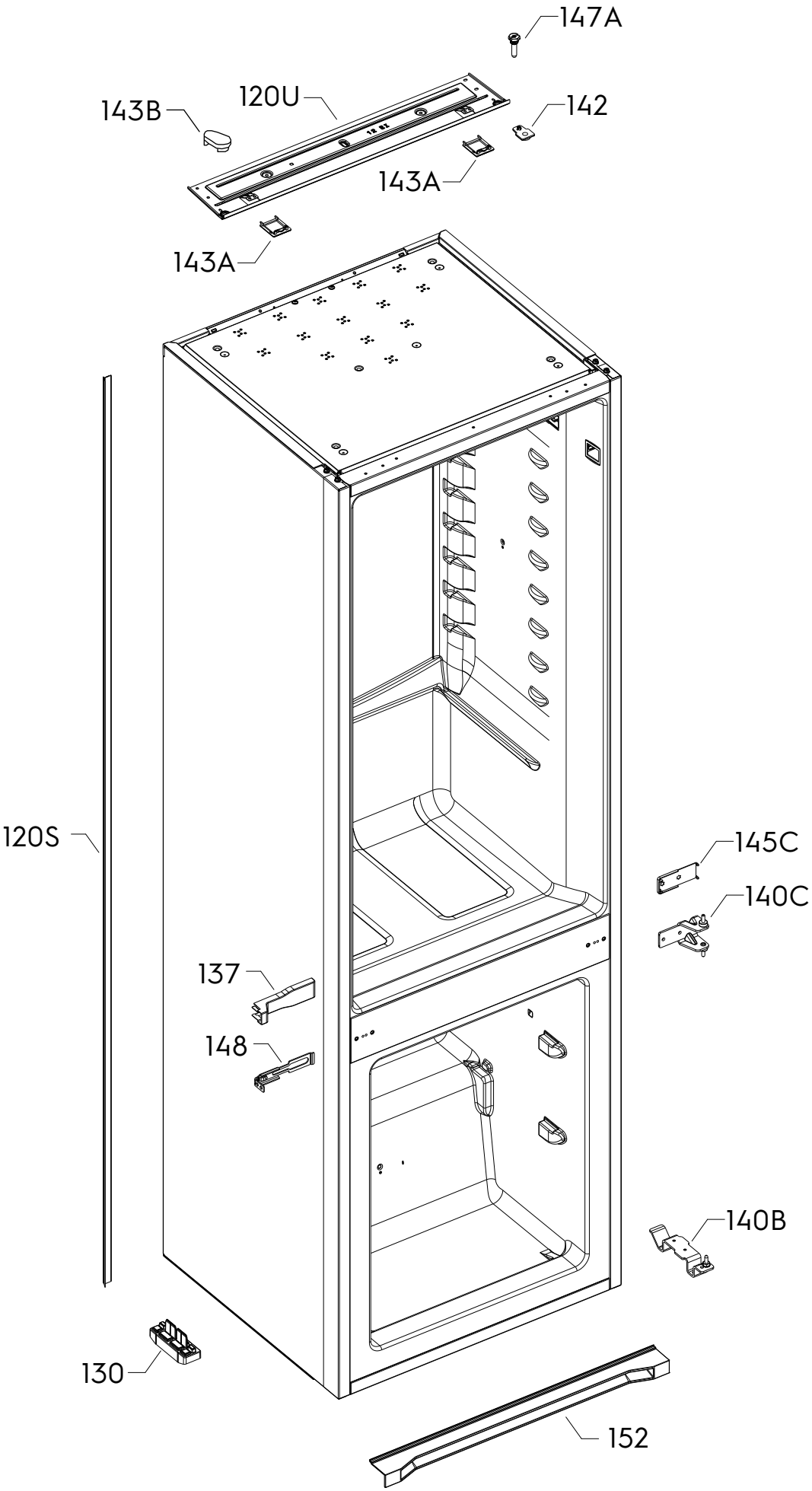
147A
120U
143B
142
143A
143A
120S
145C
140C
137
148
140B
130
152

N° Ampliado P09233062658
P09253119840

Matriz	PNC	ELC	DataProd	Modelo
A	925503409	00	20260220	KNA6LE18S

Pos	N° Peça	Matriz	Descrição
120S	2231093747	A	Enfeite,lateral,L=1735mm, 7820
120U	140164195012	A	Enfeite,abaixo,7820, 546mm
130	140164182028	A	Pe,42.5mm
137	140186696021	A	Distanciador,tampa,7820
140B	140159762032	A	Charneira,inferior,direito
140C	140166096010	A	Charneira,intermedio,completo
142	140177587015	A	Distanciador,charneira
143A	140179459031	A	Tampa charneira,abaixo,7820
143B	50115545001	A	Ficha,charneira,7820
145C	140166098024	A	Isolamento,charneira,intermedio,7820
147A	140177588013	A	Perno charneira,24.8mm, M8 H6
148	140185797010	A	Angulo fixação
152	140177589011	A	Grelha ventilação,7820, 543x29.2mm
999	140169340019	A	Distanciador,charneira,inferior,7820, 19x15.6x7mm
999	2425327018	A	Etiqueta adesiva,termometro,OK

© Electrolux

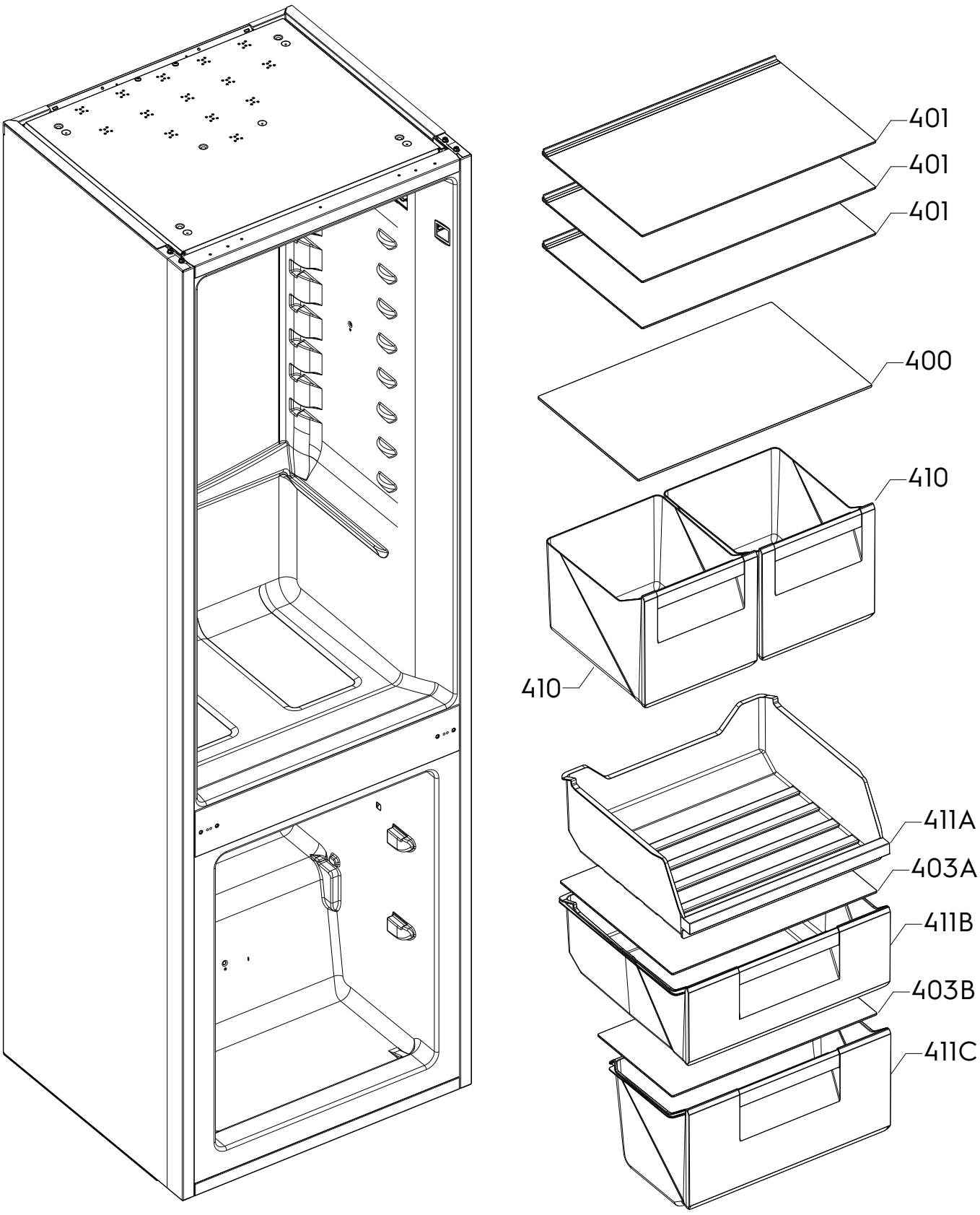

© Electrolux

N° Ampliado P09253118734
P09253119841

Matriz	PNC	ELC	DataProd	Modelo
A	925503409	00	20260220	KNA6LE18S

Pos	N° Peça	Matriz	Descrição
400	2649011042	A	Vidro,458.5x282mm
401	140279398485	A	Prateleira de vidro,traseiro,neutro,458.5x282.8mm
403A	8582249121137	A	Vidro,congelador,topo,402x315mm
403B	8582249121145	A	Vidro,congelador,fundo,402x210mm
410	140184297046	A	Caixa vegetais,neutro,7902, 222x225mm
411A	140297761011	A	Bandeja,gaveta,congelador,7820, 406x129.5mm
411B	140075825012	A	Gaveta congelador,neutro,7902,402x157mm
411C	140184296055	A	Gaveta congelador,neutro,7902, 405x216mm

© Electrolux

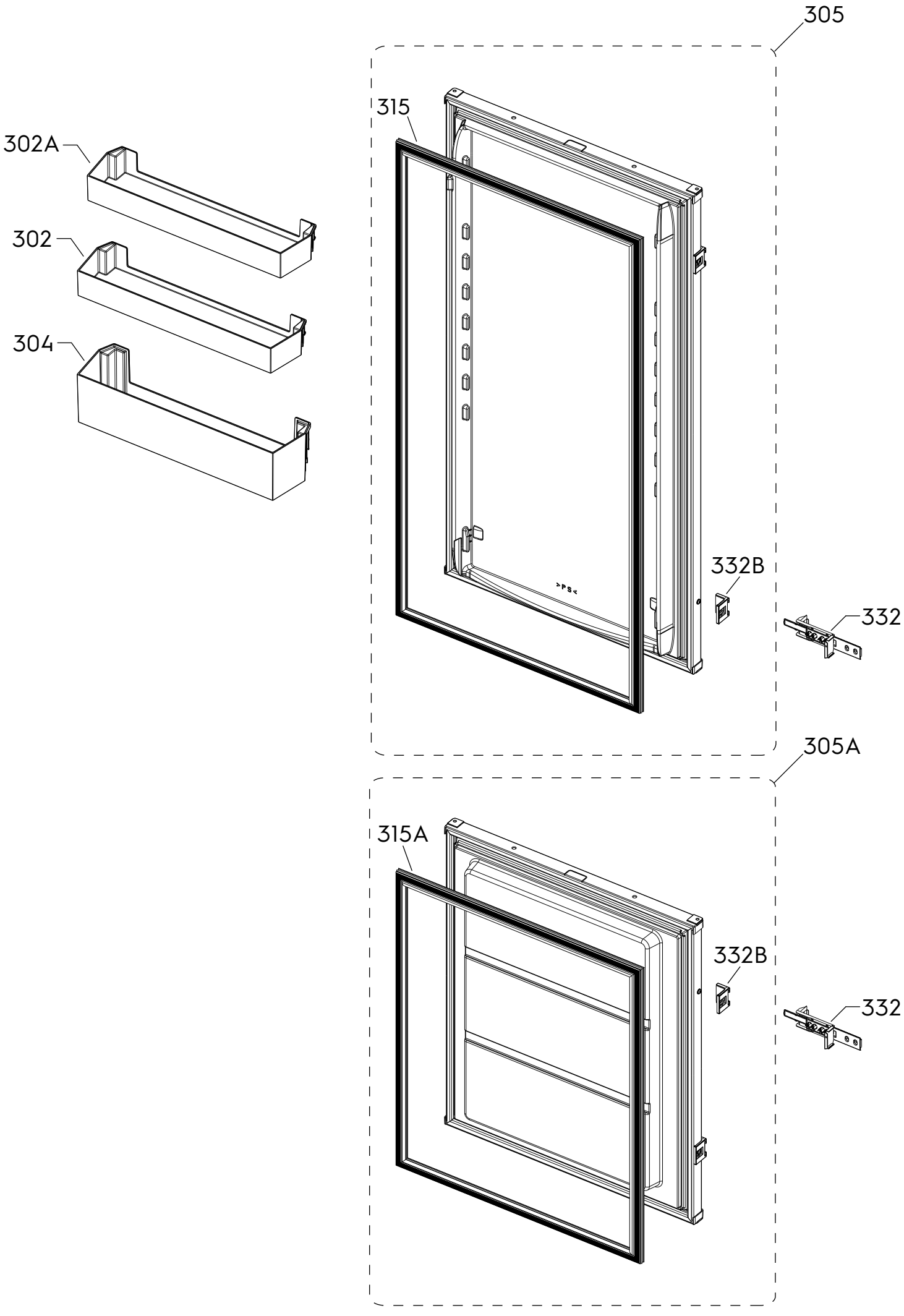

© Electrolux

N° Ampliado P09253117816
P09253119842

Matriz	PNC	ELC	DataProd	Modelo
A	925503409	00	20260220	KNA6LE18S

Pos	N° Peça	Matriz	Descrição
302	140284387010	A	Prateleira porta,neutro,7902, 429.1x53mm
302A	140292846023	A	Prateleira porta,Electrolux,7902, 429.1x53mm
304	140284388018	A	Prateleira de garrafas,neutro,7902, 429.1x100mm
305	140221502077	A	Porta frigorifico,branco,531.2x1032mm
305A	140221564101	A	Porta congelador,branco,531.2x642.5mm
315	140219436064	A	Fecho magnetico,branco,7820, 501.6x809.1mm
315A	140219436023	A	Fecho magnetico,branco,7820, 501.6x609.1mm
332	140194263038	A	Kit para encastrar,tipo deslizante
332B	140166469027	A	Suporte,cursor deslizante,conj reconstrução,7820
999	4055973616	A	Kit,parafusos,porta,4pcs

© Electrolux

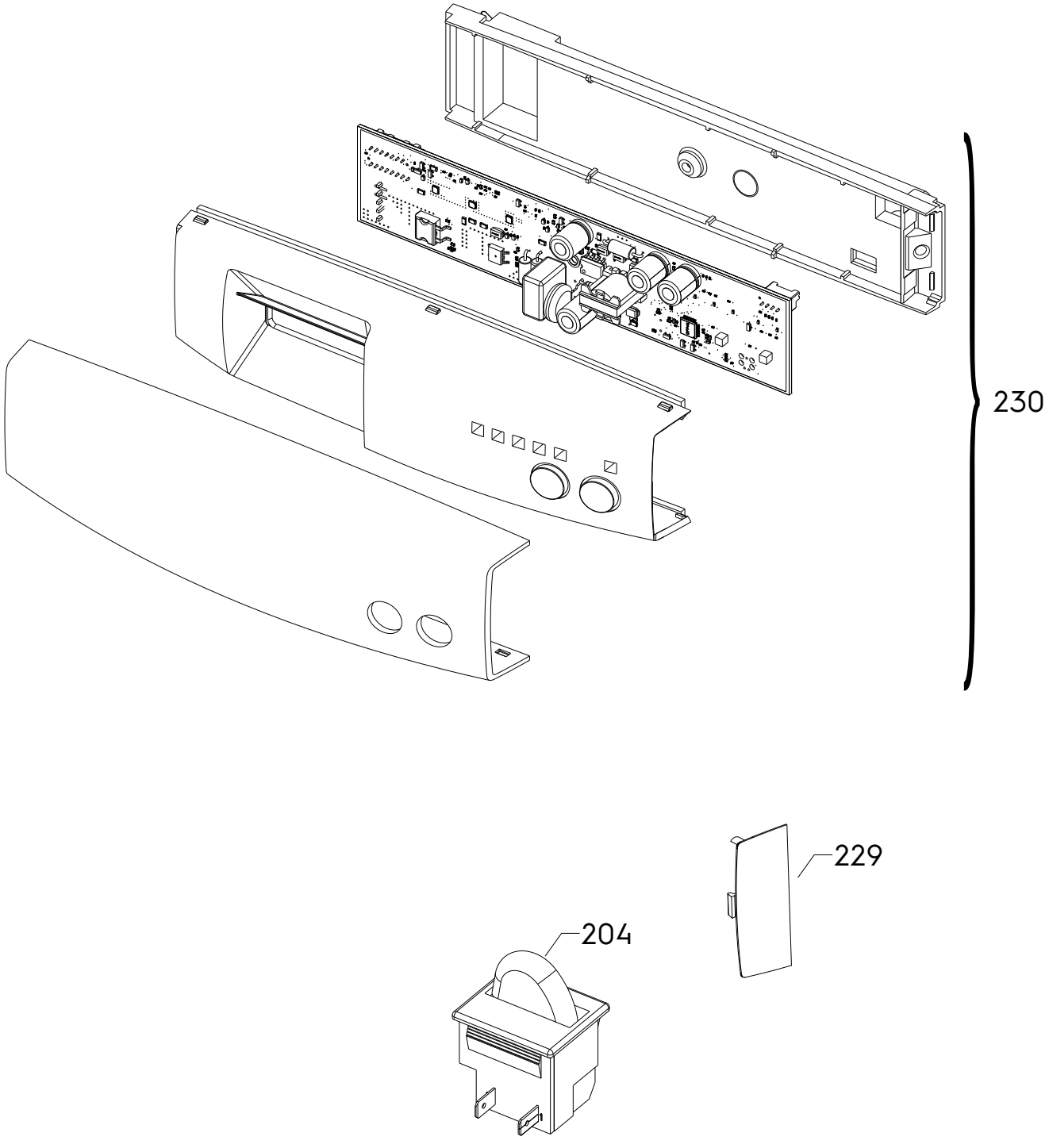
230
229
204

N° Ampliado P09253118722
P09253119843

Matriz	PNC	ELC	DataProd	Modelo
A	925503409	00	20260220	KNA6LE18S

Pos	N° Peça	Matriz	Descrição
204	140276121013	A	Interruptor,porta,luz,ATEX
229	140159656010	A	Tampa,modulo electronico,montagem
230	140260660042	A	Electrónico não configurado,completo,ERF501X, AI
			A peça necessita de um software especifico e técnicos
230	982140271579969	A	Electrónico configurado,completo,ERF501X

© Electrolux

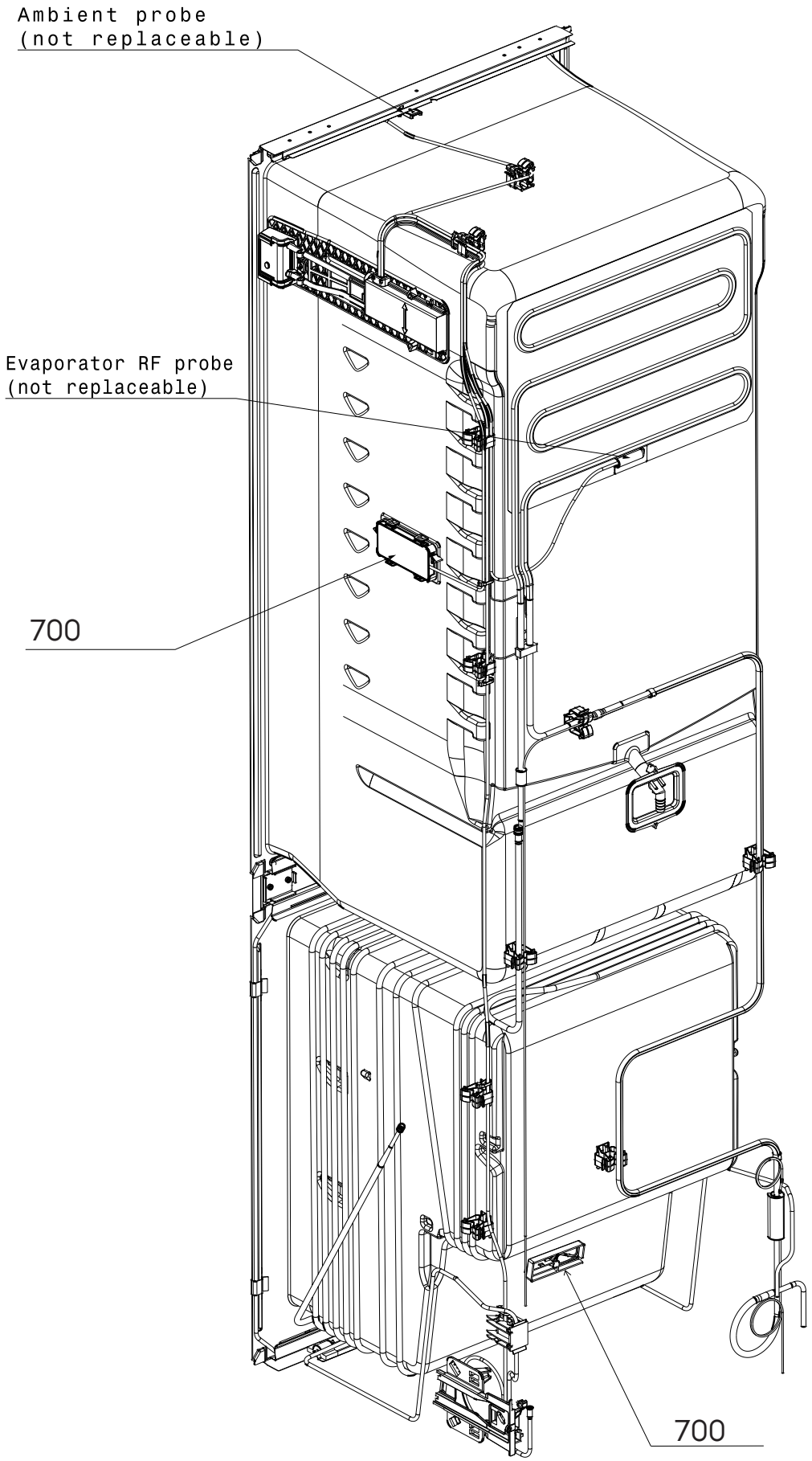
Ambient probe
(not replaceable)
Evaporator RF probe
(not replaceable)
700
700

N° Ampliado P09253118737
P09253119844

Matriz	PNC	ELC	DataProd	Modelo
A	925503409	00	20260220	KNA6LE18S

Pos	N° Peça	Matriz	Descrição
700	4055500336	A	Sensor,kit service,10K

© Electrolux

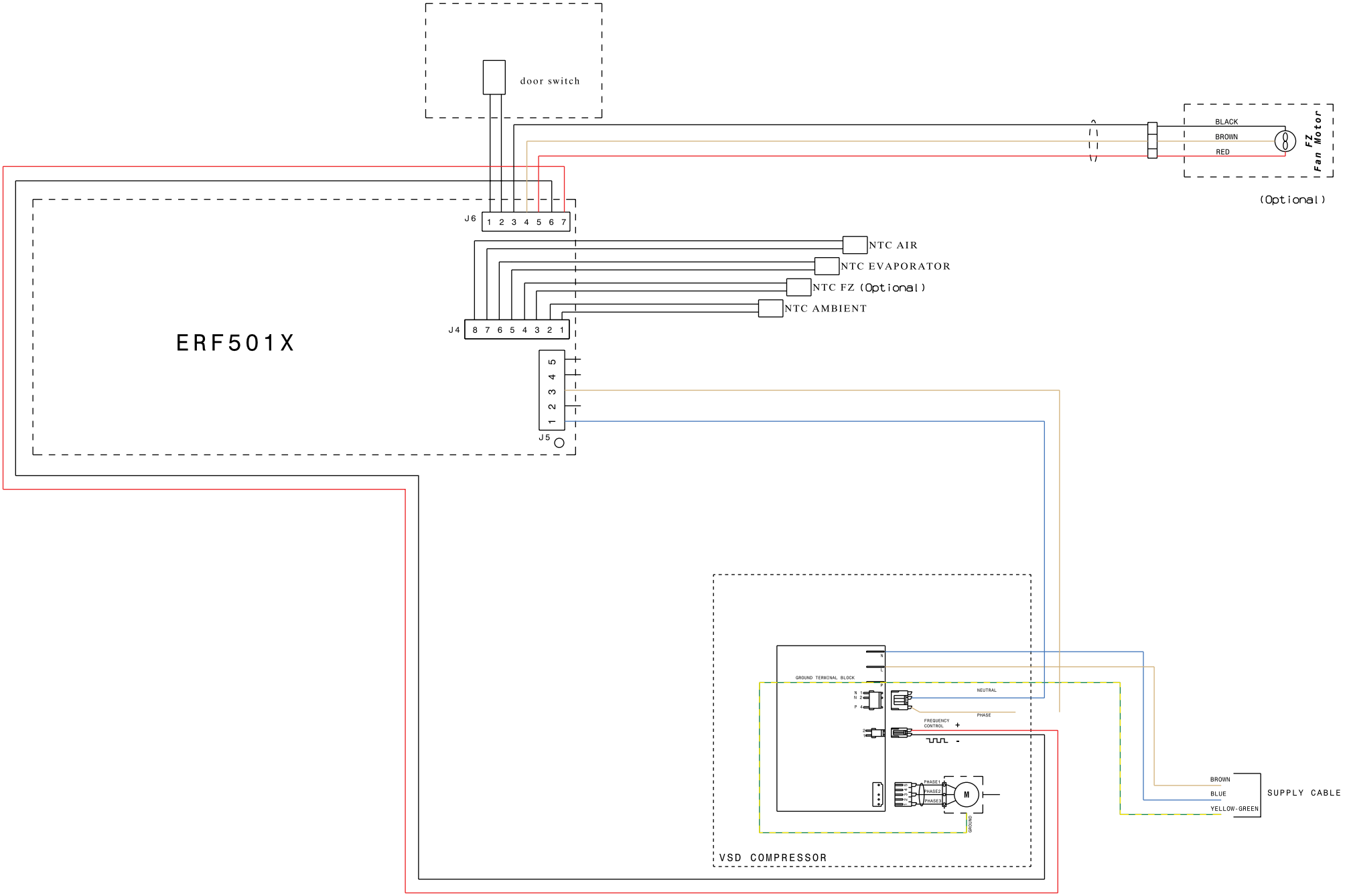

P00ZS300000152
A21272606

© Electrolux