SIMBOLI

Nel presente manuale e/o sulla macchina vengono utilizzati i seguenti simboli:

	Avvertenza di pericolo.
	Conformitã alle norme di sicurezza essenziali applicabili delle direttive europee.
	Per diminuire il rischio di infortuni, l'utilizzatore è tenuto a leggere e comprendere questo manuale prima di utilizzare il prodotto.
	Indossare protezioni acustiche. L'esposizione al rumore puõ causare la perdita dell'udito.
	Indossare dispositivi di protezione per gli occhi.
	Indossare protezioni per le vie respiratorie.
	Indossare calzature antinfortunistiche.
	Indossare guanti protettivi.
	Gas nocivi.
	Esplosione o incendio.
	Evitare qualsiasi sorgente di innesco.
	Le apparecchiature elettriche o elettroniche difettose e/o dismesse devono essere conferite presso gli appositi centri di riciclo
	Classe di protezione II (doppio isolamento).
	Marchio di conformitã dei prodotti alla normativa tecnica ucraina applicabile.

INDICE

1. Uso previsto
2. Avvertenze generali di sicurezza dell'elettroutensile
3. Regole di sicurezza specifiche
4. Specifiche tecniche
5. Descrizione funzionale
6. Utilizzo
7. Manutenzione
8. Risoluzione dei problemi
9. Trattamento e riciclo dei rifiuti
10. Garanzia
11. Dichiarazione di Conformitã marchio CE

1. USO PREVISTO

Questo elettroutensile è stato progettato per l'uso con vernice murale a spruzzo.

2. AVVERTENZE GENERALI DI SICUREZZA DELL'ELETTROUTENSILE



ATTENZIONE! Per la propria sicurezza, prima di utilizzare l'apparecchio leggere con attenzione il presente manuale e le istruzioni generali di sicurezza.



AVVERTENZA! Leggere tutte le avvertenze di sicurezza, le istruzioni, le illustrazioni e le specifiche fornite con la presente pistola a spruzzo. Il mancato rispetto delle avvertenze e delle istruzioni riportate di seguito comporta il rischio di scosse elettriche, incendio e/o gravi lesioni.

Conservare tutte le avvertenze e le istruzioni per ulteriori consultazioni.
Il termine "pistola a spruzzo" utilizzato nelle avvertenze indica una pistola a spruzzo alimentata tramite rete elettrica (con cavo) o batteria (senza cavo).

1. Sicurezza nell'area di lavoro

- **Mantenere l'area di lavoro pulita e ben illuminata.** Il disordine e la scarsa illuminazione favoriscono gli incidenti.
- **Non utilizzare elettroutensili in atmosfere esplosive, ad esempio in presenza di liquidi, gas o polveri infiammabili.** Gli elettroutensili generano scintille che possono incendiare polveri o fumi.
- **Durante l'utilizzo della pistola a spruzzo, tenere a distanza i bambini e gli eventuali astanti.** Le distrazioni possono far perdere il controllo dell'utensile.

2. Sicurezza elettrica

- **Le spine della pistola a spruzzo devono essere conformi alla relativa presa. Non modificare la spina in alcun modo. Non utilizzare adattatori per spine con pistole a spruzzo dotate di messa a terra (collegate a massa).** L'uso di spine non modificate e adatte alle prese ridurrà il rischio di folgorazione.
- **Evitare il contatto corporeo con superfici messe a massa (messe a terra), come tubi, termosifoni, fornelli e frigoriferi.** Se il proprio corpo è collegato a massa (messo a terra), il rischio di scosse elettriche aumenta.
- **Non esporre la pistola a spruzzo alla pioggia o all'umidità.** L'infiltrazione di acqua all'interno di una pistola a spruzzo aumenta il rischio di folgorazione.
- **Utilizzare correttamente il cavo. Non utilizzare mai il cavo per trasportare, tirare o scollegare la pistola a spruzzo. Tenere il cavo lontano da fonti di calore, olio, spigoli affilati o parti in movimento.** L'uso di cavi danneggiati o impigliati aumenta il rischio di folgorazione.
- **Durante l'uso della pistola a spruzzo all'aperto, utilizzare una prolunga idonea per ambienti esterni.** L'uso di un cavo adatto all'utilizzo all'aperto riduce il rischio di folgorazione.
- **Se è necessario impiegare la pistola a spruzzo in un luogo umido, utilizzare un'alimentazione dotata di un dispositivo salvavita (RCD).** L'uso di un dispositivo salvavita riduce il rischio di folgorazione.

3. Sicurezza personale

- **Durante l'uso della pistola a spruzzo, prestare sempre la massima attenzione e utilizzare il buon senso. Non usare la pistola a spruzzo in caso di stanchezza o dopo aver assunto droghe, alcol o farmaci.** Anche un solo momento di disattenzione durante l'uso della pistola a spruzzo può causare gravi infortuni.
- **Utilizzare dispositivi di protezione individuale. Indossare sempre protezioni per gli occhi.** I dispositivi di protezione individuale, quali mascherine antiparticolato, scarpe antinfortunistiche antiscivolo, caschi e dispositivi di protezione acustica, riducono il rischio di infortuni se utilizzati in modo appropriato.
- **Prevenire l'avvio accidentale. Assicurarsi che l'interruttore sia in posizione di spegnimento prima di sollevare, trasportare o collegare l'utensile elettrico alla presa di corrente e/o al gruppo batteria.** Per ridurre il rischio di incidenti, non trasportare la pistola a spruzzo tenendo il dito sull'interruttore e non collegarla alla presa di corrente se l'interruttore è in posizione di accensione.
- **Non sporgersi eccessivamente. Tenere i piedi a contatto con il suolo, mantenendosi sempre in equilibrio.** Ciò assicura un miglior controllo della pistola a spruzzo in situazioni impreviste.
- **Vestirsi in maniera adeguata. Non indossare indumenti ampi o gioielli. Tenere capelli e indumenti lontani dalle parti in movimento.** Indumenti ampi, gioielli o capelli lunghi possono rimanere impigliati nelle parti in movimento.
- **La familiarità acquisita con l'uso frequente di tali dispositivi non deve lasciare spazio alla compiacenza e ad una mancata osservanza dei principi di sicurezza degli utensili.** Un'azione imprudente può causare gravi lesioni in una frazione di secondo.

4. Uso e manutenzione della pistola a spruzzo

- **Utilizzare la pistola a spruzzo più adatta al lavoro da svolgere.** La pistola a spruzzo adatta è efficace e sicura se utilizzata alla velocità per la quale è stata progettata.
- **Non utilizzare la pistola a spruzzo se l'interruttore di avvio/arresto non la accende o non la spegne.** Una pistola a spruzzo che non può essere controllata tramite l'interruttore di avvio/arresto è pericolosa e deve essere riparata.
- **Scollegare la spina dal cavo di alimentazione e se possibile rimuovere il gruppo batteria dalla pistola a spruzzo prima di regolarla, sostituirne gli accessori o riporla.** Tali misure preventive di sicurezza riducono il rischio di avvio accidentale della pistola a spruzzo.
- **Riporre la pistola a spruzzo fuori dalla portata dei bambini e non permetterne l'uso a persone che non hanno familiarità**

con la pistola a spruzzo o con le presenti istruzioni. Le pistole a spruzzo sono pericolose se utilizzate da persone non competenti.

- **Manutenzione della pistola a spruzzo e degli accessori. Verificare che le parti mobili non siano disallineate o inceppate, che i componenti non siano danneggiati e che non siano presenti altri problemi che potrebbero pregiudicare il corretto funzionamento della pistola a spruzzo. In caso di danni, provvedere alla riparazione della pistola a spruzzo prima del successivo uso.** Molti incidenti sono causati da pistole a spruzzo in cattive condizioni.
- **Mantenere gli accessori da taglio affilati e puliti.** Se correttamente sottoposti a manutenzione, gli accessori da taglio con bordi taglienti hanno meno possibilità di bloccarsi e sono più facili da controllare.
- **Utilizzare la pistola a spruzzo, gli accessori e le varie parti conformemente alle presenti istruzioni, tenendo conto delle condizioni dell'area di lavoro e dell'intervento da svolgere.** L'uso della pistola a spruzzo per operazioni diverse da quelle previste può comportare situazioni di pericolo.
- **Tenere i manici e le superfici di presa asciutti, puliti e privi di olio e grasso.** Le impugnature e le superfici di presa scivolose non consentono una manipolazione e un controllo sicuri dell'utensile nelle situazioni impreviste.

5. **Riparazione**

- **Affidare la riparazione della pistola a spruzzo a personale qualificato e utilizzare esclusivamente parti di ricambio identiche.** Ciò garantirà la sicurezza della pistola a spruzzo.

3. REGOLE DI SICUREZZA SPECIFICHE



Indica una situazione di pericolo che, se non evitata, potrebbe causare morte o lesioni gravi.



ESPLOSIONE O INCENDIO. I fumi di solventi e vernici possono esplodere o incendiarsi. Vi è il rischio di lesioni gravi o danni materiali.

- **Assicurare un adeguato ricambio d'aria al fine di evitare l'accumulo di vapori infiammabili nell'area di spruzzatura..**
- **Evitare qualsiasi sorgente di innesco, come scintille elettriche statiche, fiamme libere, fiamme pilota, apparecchi elettrici e oggetti caldi. Collegare o scollegare i cavi di alimentazione o azionare gli interruttori della luce può provocare scintille.**
- **Non fumare nell'area di spruzzatura.**
- **L'estintore deve essere sempre presente e funzionante.**
- **Utilizzare solo all'aperto in un'area ben ventilata. I vapori infiammabili sono spesso più pesanti dell'aria. La turbina contiene componenti che possono generare archi elettrici che emettono scintille, rappresentando una potenziale fonte di innesco per i vapori infiammabili.**
- **Seguire le avvertenze e le istruzioni del produttore di materiali e solventi.**
- **Non utilizzare materiali con un punto di infiammabilità inferiore a 55 °C (131 °F). Il punto di infiammabilità è la temperatura alla quale un liquido può generare vapori sufficienti a innescare una combustione (contattare il fornitore della vernice).**
- **La plastica può provocare scintille statiche. Non appendere mai teli di plastica per delimitare l'area di spruzzatura.**



PERICOLO DI ESPLOSIONE DOVUTO A MATERIALI INCOMPATIBILI. Vi è il rischio di danni alle cose o lesioni gravi.

- **Non utilizzare materiali contenenti candeggina o cloro.**
- **Non utilizzare solventi idrocarburici alogenati quali candeggina, antimuffa, cloruro di metilene e trielina. Tali composti non sono compatibili con l'alluminio.**
- **Contattare il fornitore della vernice per conoscere la compatibilità del materiale con l'alluminio.**



VAPORI PERICOLOSI. Vernici, solventi, insetticidi, inalati o entrati in contatto con il corpo. I vapori possono causare forte nausea, svenimento o avvelenamento.

- **Utilizzare un respiratore o una maschera qualora vi sia il rischio di inalazione di vapori. Consultare le istruzioni fornite con la maschera per verificarne l'idoneità al livello di protezione necessario.**
- **Indossare occhiali protettivi.**
- **Indossare gli indumenti protettivi richiesti dal produttore della vernice.**



Pericolo di lesioni gravi o danni materiali.

- **Seguire tutte le norme locali e nazionali che regolano la ventilazione, la prevenzione degli incendi e il funzionamento.**
- **Utilizzare solo ricambi autorizzati dal produttore. L'utente si assume tutti i rischi e le responsabilità quando utilizza parti non conformi ai requisiti minimi e ai dispositivi di sicurezza del produttore del motore.**
- **Non spruzzare all'aperto in giornate ventose.**
- **Indossare indumenti protettivi per tenere la vernice lontana dalla pelle e dai capelli.**
- **Non dirigere mai il getto della pistola a spruzzo verso il corpo.**
- **Solo per uso domestico. È indicata per l'uso all'aperto SOLO con materiali con punto di infiammabilità superiore a 55 °C (131 °F).**

4. SPECIFICHE TECNICHE

Tensione	220-240V~50Hz
Potenza nominale	500 W
Doppio isolamento	Classe II ⧈
Rumorosità (livello di pressione sonora) e relativa incertezza di misura	L_{PA}: 82dB (A) K_{PA}: 3dB (A) L_{WA}: 93dB (A) K_{WA}: 3dB (A)
Livello di vibrazione	3.5 m/s²; Incertezza K = 1.5 m/s²
Peso	1.4Kg

Si raccomanda all'operatore di indossare protezioni per l'udito.

Le seguenti informazioni:

- Il/i valore/i totale/i delle vibrazioni dichiarato/i e il/i valore/i di emissione sonora dichiarato/i sono stati misurati secondo un metodo di prova standard e possono essere utilizzati per confrontare l'utensile con altri apparecchi analoghi.
- Il/I valore/i totale/i delle vibrazioni dichiarato/i e il/i valore/i di emissione sonora dichiarato/i possono essere utilizzati anche in una valutazione preliminare dell'esposizione.

Avvertenza:

- Le vibrazioni e le emissioni acustiche durante l'uso effettivo dell'elettroutensile possono differire dai valori dichiarati a seconda delle modalità di utilizzo dell'utensile stesso e, in particolare, del tipo di pezzo in lavorazione; inoltre
- è necessario adottare misure di sicurezza per proteggere l'operatore in base alla stima dell'esposizione nelle effettive condizioni d'uso (tenendo in considerazione tutte le fasi del ciclo operativo, quali tempi di arresto, di funzionamento in folle e di avvio dell'utensile).

5. DESCRIZIONE FUNZIONALE

1. Protezione delle prese d'aria destra e sinistra
2. Alloggiamento destro e sinistro
3. Interruttore a pressione
4. Cavo di alimentazione
5. Molla manopola di regolazione
6. Manopola di regolazione
7. Vite cruciforme autofilettante a testa bombata
8. Perno di centraggio della guida
9. Perno di bloccaggio con fermo a sfera
10. Grilletto di attivazione
11. Serbatoio per vernice
12. Coperchio valvola di ritegno
13. Tubo di aspirazione dell'aria
14. Adattatore
15. Cappuccio ugello
16. Ghiera ugello
17. Copertura

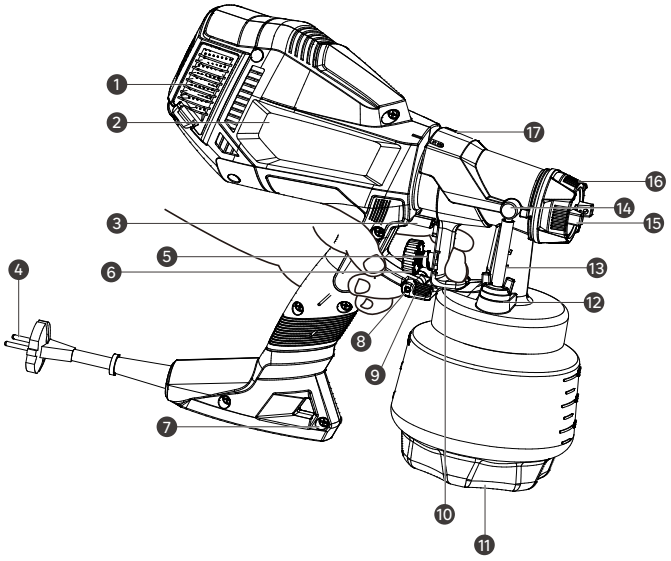

6. UTILIZZO

Montaggio del flacone della pistola a spruzzo

- Individuare e allineare i componenti in corrispondenza del simbolo del lucchetto posto sul gruppo alloggiamento principale, quindi inserire la pistola a spruzzo nel gruppo alloggiamento principale e ruotare in senso orario fino a fine corsa.
- Ruotare il fermo posto sull'alloggiamento principale per bloccare la pistola in posizione.

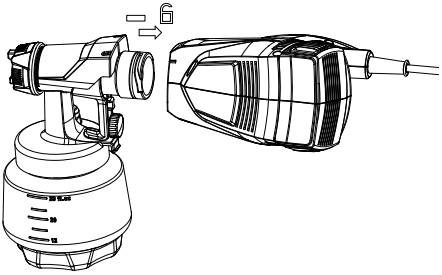

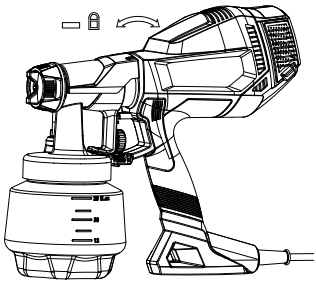

Allineamento del tubo di pescaggio

- Se è necessario spruzzare verso il basso, l'estremità angolata del tubo di pescaggio deve essere rivolta verso la parte anteriore della pistola.

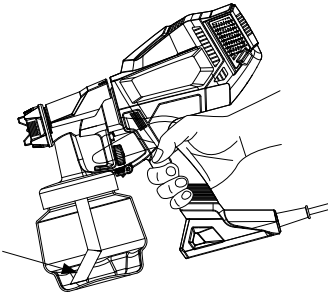

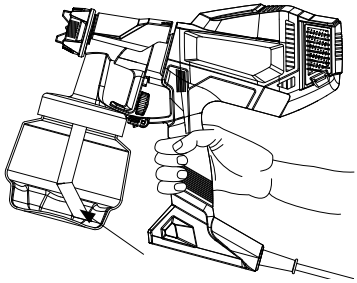

- Se è necessario spruzzare verso l'alto, l'estremità angolata del tubo di pescaggio deve essere rivolta verso la parte posteriore della pistola.
- La temperatura di lavoro ideale è compresa tra 10 °C e 40 °C. Evitare di utilizzare la pistola a spruzzo per nebulizzare materiali infiammabili.

Preparazione del materiale

Prima di avviare le operazioni di spruzzatura, potrebbe essere necessario diluire il materiale utilizzato con il solvente appropriato, come specificato dal produttore del materiale stesso. Non superare mai i valori di diluizione indicati dal produttore.
Non utilizzare materiali con un punto di infiammabilità inferiore a 55 °C (131 °F). Seguire le istruzioni riportate di seguito.

1. Mescolare il materiale e versare la quantità necessaria nel contenitore della vernice.
2. Se la vernice dovesse risultare troppo viscosa, aggiungere gradualmente dal 5% al 10% di diluente fino a ottenere la viscosità desiderata.

Materiali di rivestimento adatti all'uso	
Smalti, impregnanti per il legno	non diluire o diluire dal 5% al 10%
Vernici a solvente e vernici idrosolubili, primer	diluire del 5-10%

Il materiale da spruzzare deve sempre essere filtrato per rimuovere le impurità della vernice che, penetrando, potrebbero otturare il sistema. Le impurità presenti nella vernice danno luogo a scarse prestazioni e finiture scadenti.

Avvertenza: verificare i possibili pericoli presentati dal materiale da spruzzare e consultare le indicazioni riportate sul contenitore o le informazioni fornite dal produttore dello stesso.

Informazioni sugli ugelli consigliati		
Diametro	**Materiale da spruzzare**	**Applicazione**
Φ1.5	vernice molto diluita, finitura, lacca, idropittura, agente indurente.	Tavoli, sedie, biciclette, tapparelle, armadi, opere d'arte in legno, modellini.
Φ2.0	Vernice miscelata, finitura, lacca, idropittura, agente indurente.	Ringhiere, telai, finestre, tubature, barche, recinzioni, mobili, porte per garage, schermature da giardino in metallo, porte.
Φ2.5	Vernice diluita, idropittura.	Schermature da giardino in legno, pali in legno, corridoi.

Riempire il serbatoio

1. Svitare il serbatoio dalla pistola a spruzzo.
2. Dopo aver opportunamente diluito e filtrato il materiale, riempire il serbatoio fino alla tacca superiore.
3. Riavvitare con cautela il serbatoio sulla pistola a spruzzo.



La forma del getto viene regolata ruotando le alette poste in corrispondenza della testina di nebulizzazione in verticale, orizzontale o diagonale. Di seguito sono illustrate le posizioni delle alette poste sulla testina e le corrispondenti forme del getto. Provare tutte le posizioni e utilizzare quella più adatta alla propria applicazione.

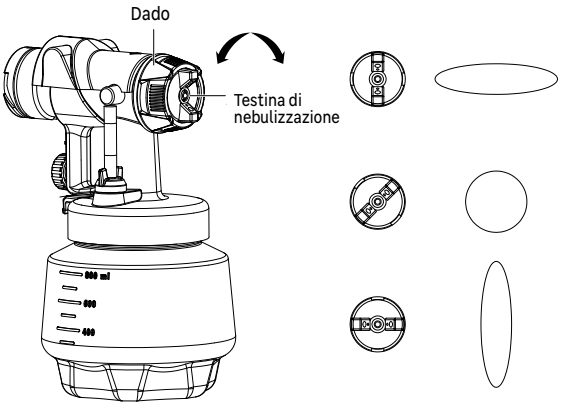

Attenzione: quando si regola la posizione dell'ugello, il grilletto di attivazione deve essere rilasciato per evitare pericoli! Non indirizzare mai il getto verso nessuno!

Regolare il flusso del prodotto da spruzzare

Regolare la quantità di materiale da spruzzare ruotando la manopola situata dietro il grilletto della pistola a spruzzo.

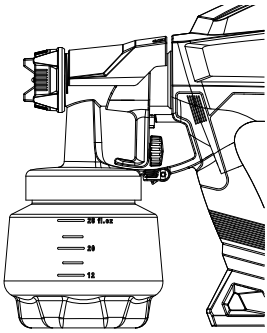

Tecnica di spruzzatura corretta

Qualora l'utilizzo di un sistema a spruzzo HVLP risultasse nuovo o poco familiare, è consigliabile esercitarsi su un pezzo di legno di scarto o di cartone prima di iniziare con il pezzo da lavorare.

Preparazione della superficie

Tutti gli oggetti da spruzzare devono essere accuratamente puliti prima di spruzzarvi sopra il materiale. In determinate circostanze, potrebbe essere necessario mascherare o coprire le zone che non devono essere trattate.

Preparazione della zona da spruzzare - solo per uso esterno

La zona da trattare deve essere pulita e priva di polvere, al fine di evitare che quest'ultima si depositi sulla superficie appena terminata.

Corretta modalità di spruzzatura

- Posizionare la pistola a spruzzo perpendicolarmente a una distanza compresa tra 20 e 30 cm o più dalla superficie da spruzzare, a seconda dell'ampiezza del getto desiderato.
- Spruzzare parallelamente alla superficie con passaggi regolari e a velocità costante, come illustrato di seguito. In tal modo si eviteranno irregolarità nella finitura (ad es. colature e gocciolamenti).
- Applicare sempre un sottile strato di materiale alla prima passata e lasciare asciugare prima di applicare un secondo strato leggermente più spesso.
- Più la pistola a spruzzo è vicino all'oggetto da spruzzare, minore sarà l'effetto overspray generato.

Strato uniforme su tutta la superficie

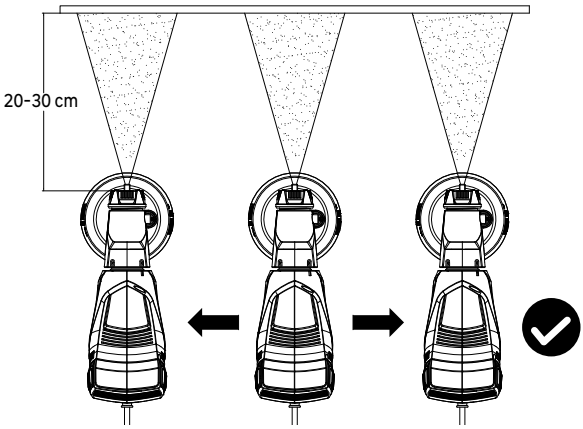

Mantenere una passata fluida e una velocità costante

Per spruzzare, azionare sempre il grilletto di attivazione dopo aver iniziato il movimento della pistola a spruzzo e rilasciarlo prima di

interromperlo. Mantenere sempre la pistola perpendicolare alla superficie da spruzzare, sovrapponendo leggermente le passate in modo da ottenere una finitura più uniforme e professionale possibile.

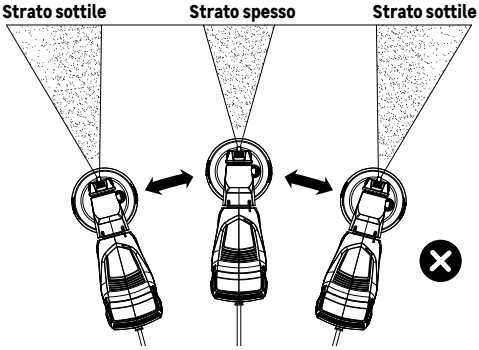

Non flettere il polso durante la fase di spruzzatura.

Pulizia

Pulizia speciale per l'uso con solventi infiammabili (necessariamente caratterizzati da punto di infiammabilità superiore a 55 °C o 131 °F)

- Sciacquare sempre la pistola a spruzzo all'aperto.
- La zona deve essere priva di vapori infiammabili.
- La zona di pulizia deve essere ben ventilata.

Nota: non immergere la pistola a spruzzo nel solvente di pulizia! Non pulire la pistola a spruzzo con solventi infiammabili.

1. Allentare innanzitutto il serbatoio per scaricare la pressione interna, quindi scollegare il cavo di alimentazione. Premere il grilletto di attivazione per far rifluire il liquido nel serbatoio.

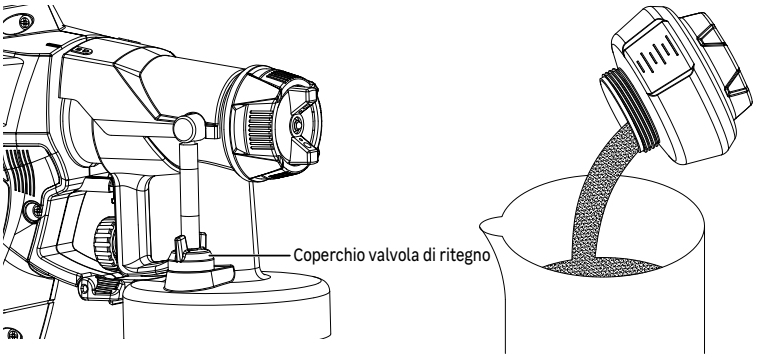

2. Svitare il serbatoio. Svuotare il serbatoio da eventuali residui di materiale.
3. Versare nel serbatoio una piccola quantità di soluzione detergente appropriata (acqua calda e sapone per prodotti a base d'acqua;

acquaragia per prodotti a base di olio). Pulire il serbatoio e smaltire correttamente la soluzione detergente.

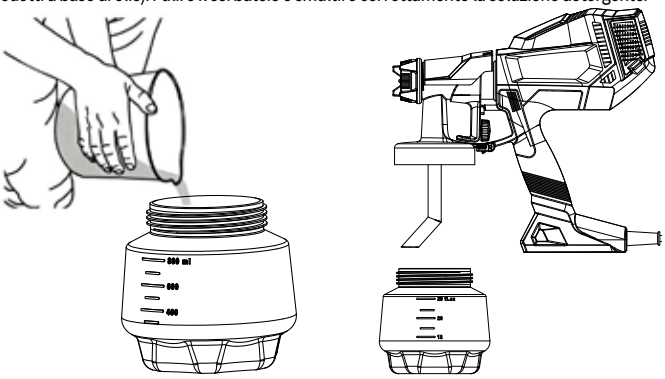

4. Riempire nuovamente il serbatoio con soluzione detergente PULITA. Fissare il serbatoio alla pistola e collegare la pistola a spruzzo alla presa di corrente.
5. Spruzzare per due secondi, indirizzando il getto verso una zona sicura. Spruzzare nuovamente per altri due secondi. Allentare il serbatoio e premere il grilletto di attivazione della pistola a spruzzo per consentire al materiale contenuto di rifluire nel contenitore.

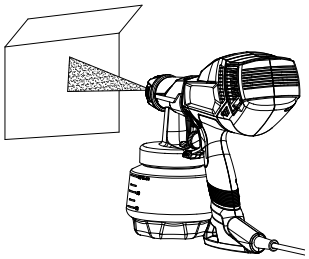

6. Pulire scrupolosamente l'esterno del serbatoio e della pistola.
7. Innanzitutto, allentare il serbatoio per scaricare la pressione interna, quindi rimuoverlo. Svitare la ghiera dell'ugello per staccare la testina di nebulizzazione e l'ugello stesso, quindi svitare il serbatoio.

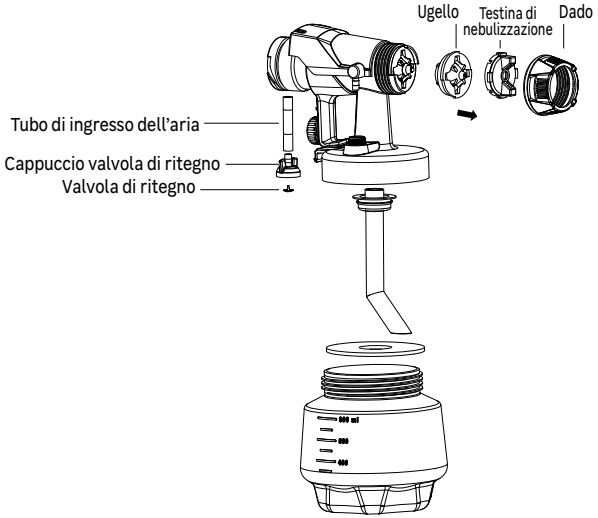

8. Pulire serbatoio, tubo di pescaggio, testina di nebulizzazione e ugello con spazzola e appropriata soluzione detergente.

Non pulire mai l'ugello o i fori dell'aria della pistola a spruzzo con oggetti metallici appuntiti. Non utilizzare solventi o lubrificanti contenenti silicone!

9. Ruotare il corpo della pistola in senso antiorario fino alla posizione di "Sblocco", quindi tirare per separarlo dalla pistola a spruzzo.

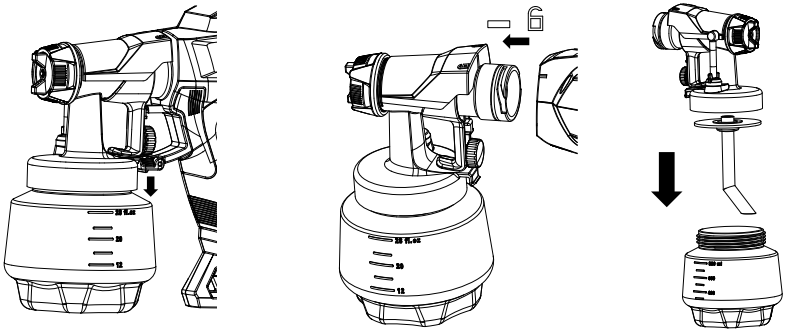

10. Pulire la parte posteriore della pistola a spruzzo con appropriata soluzione detergente. Ruotare il tubo di pescaggio in senso antiorario e tirarlo verso il basso per smontarlo dalla pistola.
Procedere, quindi, con la pulizia del tubo di pescaggio.

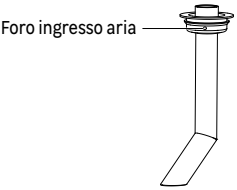

Attenzione!
Dopo la pulizia, posizionare la valvola di ritegno nell'apposita sede, prestando attenzione alla direzione.
Quindi posizionare il cappuccio della valvola di ritegno e della valvola di ingresso dell'aria.
Pulire, inoltre, accuratamente il foro di ingresso dell'aria sul tubo di pescaggio, per evitare di comprometterne la funzione di aspirazione dei liquidi!

7. MANUTENZIONE

È necessario ispezionare il filtro dell'aria posto nel gruppo compressore, in modo da verificarne il livello di sporcizia. In presenza di sporco, procedere con i passaggi seguenti per sostituirlo.

1. Scollegare la pistola a spruzzo dalla presa di alimentazione. Rimuovere il coperchio del filtro direttamente con le mani.
2. Rimuovere i filtri sporchi e sostituirli con nuovi filtri.
3. Fissare nuovamente il coperchio sull'alloggiamento principale.

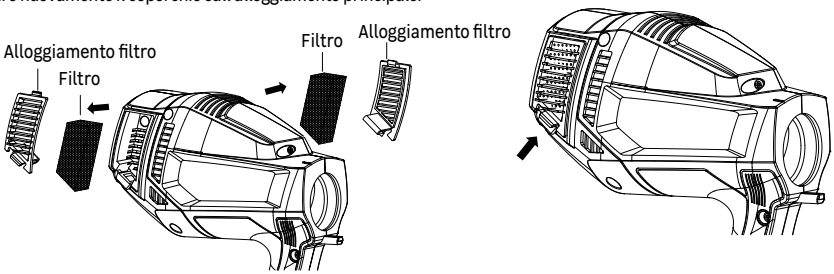

Non mettere mai in funzione l'unità priva dei filtri dell'aria.
La sporcizia potrebbe essere aspirata e interferire con il funzionamento del compressore!

8. RISOLUZIONE DEI PROBLEMI

Problema	Causa	Soluzione
A. Flusso di materiale scarso o nullo	1. Ugello intasato. 2. Tubo di aspirazione intasato. 3. La portata del materiale da spruzzare è troppo bassa (-). 4. Tubo di aspirazione allentato. 5. Nessun accumulo di pressione nel contenitore. 6. Filtro dell'aria intasato.	1. Pulire. 2. Pulire. 3. Aumentare l'impostazione del volume (+). 4. Inserire. 5. Serrare il contenitore. 6. Sostituire.
B. Perdita di materiale	1. Ugello allentato. 2. Ugello usurato. 3. Guarnizione dell'ugello usurata. 4. Accumulo di materiale sull'ugello dell'aria e sull'ugello spruzzatore.	1. Stringere. 2. Sostituire. 3. Sostituire. 4. Pulire.
C. La nebulizzazione è troppo grossolana	1. Viscosità del materiale troppo elevata. 2. Volume del materiale troppo grande. 3. Impostazione del volume del materiale troppo alta (+). 4. Ugello intasato. 5. Filtro dell'aria intasato. 6. Accumulo di pressione troppo bassa nel contenitore.	1. Diluire. 2. Diminuire l'impostazione del volume (-). 3. Diminuire l'impostazione del volume (-). 4. Pulire. 5. Sostituire. 6. Serrare il contenitore.
D. Il getto di spruzzo pulsa	1. Il materiale nel contenitore si sta esaurendo. 2. Filtro dell'aria intasato.	1. Ricaricare. 2. Sostituire.
E. Il getto cola o diminuisce	1. Applicazione di una quantità eccessiva di materiale.	2. Regolare il flusso di materiale o aumentare il movimento della pistola a spruzzo.
F. Vernice in eccesso	1. Pistola troppo lontana dall'oggetto da spruzzare 2. Troppo materiale applicato.	1. Ridurre la distanza. 2. Diminuire l'impostazione del volume (-).
G. Il getto è molto leggero e a macchie	1. Movimento della pistola a spruzzo troppo veloce.	1. Regolare il flusso di materiale o diminuire il movimento della pistola a spruzzo.

9. TRATTAMENTO E RICICLO DEI RIFIUTI



Significato del simbolo del bidone della spazzatura barrato:
Non smaltire gli apparecchi elettrici come rifiuti urbani non differenziati, ma conferirli a centri di raccolta differenziata. Per informazioni sui sistemi di raccolta disponibili, contattare l'amministrazione locale. In caso di smaltimento degli apparecchi elettrici in discarica, le sostanze pericolose possono disperdersi nelle falde acquifere ed entrare nella catena alimentare, danneggiando la salute e il benessere dei cittadini.

Sostituzione del cavo di alimentazione
Qualora fosse necessario sostituire il cavo di alimentazione, l'intervento dovrà essere eseguito dal produttore o da un suo rappresentante al fine di evitare rischi per la sicurezza.

10. GARANZIA

I prodotti DEXTER sono progettati secondo i più rigorosi standard di qualità applicati ai prodotti destinarti alla vendita al pubblico.

L'apparecchio è coperto da una garanzia di 5 anni a partire dalla data di acquisto. La garanzia copre tutti i difetti di fabbricazione o dei materiali.

In caso di guasto, consultare innanzitutto la pagina dedicata alla risoluzione dei problemi (problemi e soluzioni) inclusa nella brochure; se il problema persiste, rivolgersi al rivenditore più vicino,

che farà il possibile per risolverlo.

Le riparazioni e la sostituzione di pezzi non prolungano la durata della garanzia iniziale.

I guasti derivanti dalla normale usura o da un uso improprio del prodotto non sono coperti dalla garanzia. La presente clausola si riferisce anche agli interruttori, all'interruttore di sicurezza e ai motori, in caso di usura.

N.B.: per alcuni Paesi si applicano termini di garanzia specifici.

In caso di dubbi, verificare presso il rivenditore.

Le richieste di garanzia verranno prese in considerazione solo se:

- viene fornita la prova di acquisto.
- Non sono state effettuate riparazioni e/o sostituzioni di parti da terzi non autorizzati.
- Non si tratta di un problema di normale usura
- Gli interventi di manutenzione e riparazione necessari sono stati realizzati correttamente
- Non si sono verificati casi di utilizzo non autorizzato, incidenti, forzature o movimentazione impropria.
- Non sono presenti deterioramenti dovuti a surriscaldamento derivante dall'ostruzione del gruppo ventola.
- Non sono stati effettuati interventi sul prodotto da una persona non competente e non si è tentato di realizzare riparazioni non corrette.
- L'utensile non è stato smontato o aperto.
- L'utensile non è stato utilizzato in un ambiente umido (rugiada, pioggia, immersione in acqua. ecc.).
- Non sono state utilizzate parti incompatibili o non fabbricate da Dexter, laddove tali parti dimostrino di essere la causa del deterioramento.
- L'utensile non è stato utilizzato in modo improprio (sovraccarico dell'utensile o uso di accessori non approvati).
- I danni non derivano da cause esterne o corpi estranei come sabbia o sassi.
- Non risultano danni derivanti dall'inosservanza delle raccomandazioni di sicurezza e delle istruzioni per l'uso.

Il prodotto deve essere utilizzato in condizioni di utilizzo normali e per scopi non professionali.

Di conseguenza, la garanzia non copre prodotti utilizzati da imprese di giardinaggio, autorità locali o società che offrono il noleggio a pagamento o gratuito dell'apparecchiatura.

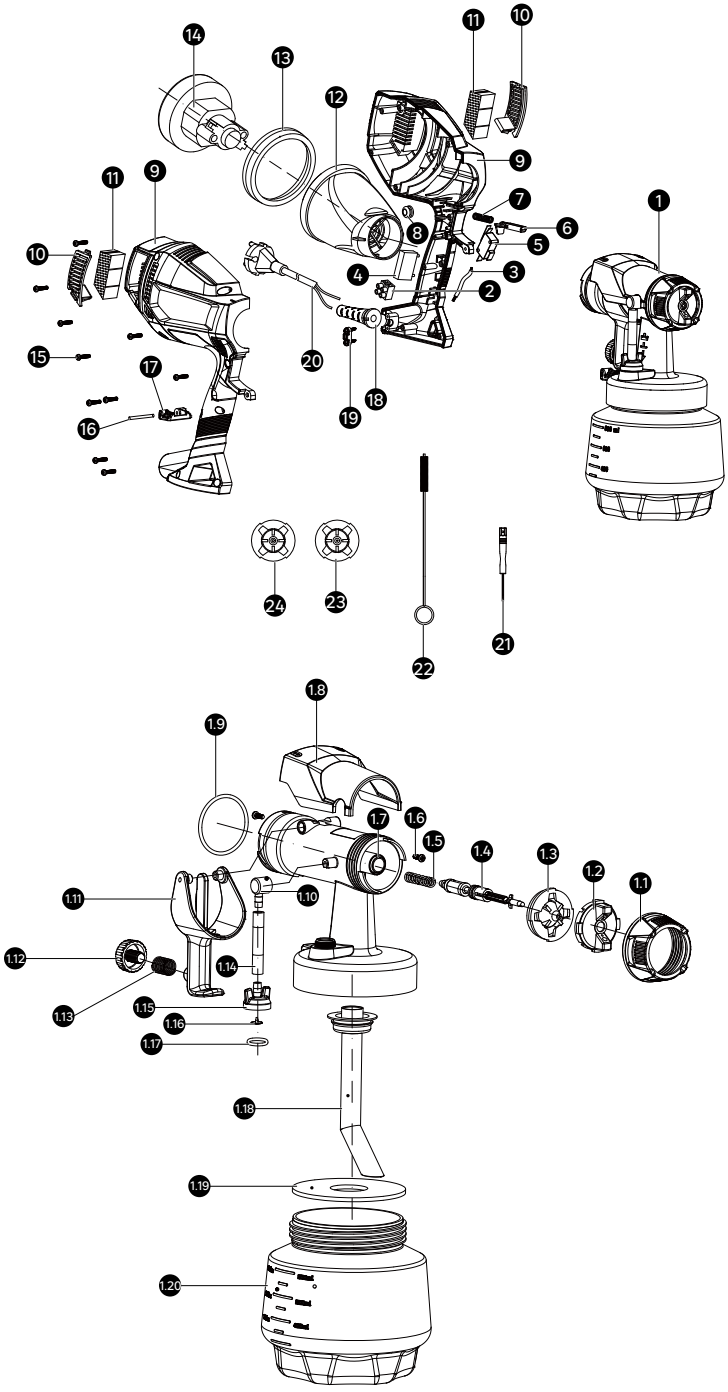
1
2
3
4
5
6
7
8
9
10
11
12
13
14
15
16
17
18
19
20
21
22
23
24
1.1
1.2
1.3
1.4
1.5
1.6
1.7
1.8
1.9
1.10
1.11
1.12
1.13
1.14
1.15
1.16
1.17
1.18
1.19
1.20

N°	Descrizione	Quantità
1.1	GHIERA UGELLO	1
1.2	CAPPUCCIO UGELLO	1
1.3	UGELLO SPRUZZATORE	1
1.4	GRUPPO ASTA DI COLLEGAMENTO A VITE	1
1.5	MOLLA	1
1.6	VITI	2
1.7	ALLOGGIAMENTO PISTOLA	1
1.8	COPERTURA	1
1.9	O-RING	1
1.10	ADATTATORE	1
1.11	GRILLETTO DI ATTIVAZIONE	1
1.12	REGOLATORE	1
1.13	MOLLA DEL REGOLATORE	1
1.14	TUBO DI PESCAGGIO	1
1.15	COPERCHIO VALVOLA DI RITEGNO	1
1.16	VALVOLA DI RITEGNO	1
1.17	O-RING	1
1.18	TUBO DI ASPIRAZIONE	1
1.19	GUARNIZIONE DI TENUTA	1
1.20	SERBATOIO PER VERNICE	1
2	MORSETTIERA	1
3	GRUPPO CAVO DI ALIMENTAZIONE	1

N°	Descrizione	Quantità
4	CONDENSATORE	1
5	INTERRUTTORE	1
6	GRUPPO ALBERO MOTORE A MOVIMENTO ALTERNATIVO	1
7	MOLLA DEL GRUPPO ALBERO MOTORE	1
8	GUARNIZIONE DI TENUTA CAVO DI ALIMENTAZIONE	1
9	ALLOGGIAMENTO SINISTRO E DESTRO	1
10	PRESE D'ARIA DESTRA E SINISTRA	1
11	FILTRO	2
12	SUPPORTO MOTORE	1
13	GUARNIZIONE MOTORE	1
14	GRUPPO MOTORE	1
15	VITE	10
16	SPINOTTO	1
17	CLIP	1
18	GOMMINO PASSACAVO	1
19	GRUPPO FERMACAVO	1
20	CAVO DI ALIMENTAZIONE	1
21	GRUPPO AGO DI PULIZIA	1
22	SPAZZOLA PULITRICE	1
23	GRUPPO UGELLO 1,5 MM	1
24	GRUPPO UGELLO 2,0 MM	1

ΣΥΜΒΟΛΑ

Στο παρόν εγχειρίδιο ή/και το μηχάνημα χρησιμοποιούνται τα ακόλουθα σύμβολα:

	Προειδοποίηση κινδύνου.
	Σύμφωνα με τα ουσιώδη ισχύοντα πρότυπα ασφαλείας των ευρωπαϊκών οδηγιών.
	Για να μειωθεί ο κίνδυνος τραυματισμού, ο χρήστης πρέπει να διαβάσει και να κατανοήσει το παρόν εγχειρίδιο πριν από τη χρήση του προϊόντος.
	Φοράτε προστασία για τα αυτιά. Η έκθεση σε θόρυβο μπορεί να προκαλέσει απώλεια ακοής.
	Φοράτε προστατευτικά γυαλιά.
	Φοράτε μέσα ατομικής προστασίας της αναπνοής.
	Φοράτε παπούτσια ασφαλείας.
	Φοράτε προστατευτικά γάντια.
	Επιβλαβή αέρια.
	Έκρηξη ή πυρκαγιά.
	Αποφύγετε όλες τις πηγές ανάφλεξης.
	Οι ελαττωματικές ή/και οι απορριφθείσες ηλεκτρικές ή ηλεκτρονικές συσκευές πρέπει να συλλέγονται σε κατάλληλες τοποθεσίες ανακύκλωσης
	Προστασία κατηγορίας II (διπλή μόνωση).
	Σήμανση συμμόρφωσης ότι το προϊόν συμμορφώνεται με τους ισχύοντες τεχνικούς κανονισμούς της Ουκρανίας.

ΠΕΡΙΕΧΟΜΕΝΑ

1. Προβλεπόμενη χρήση
2. Γενικες προειδοποιησεις ασφαλειας για το ηλεκτρικο εργαλειο
3. Ειδικοί κανόνες ασφαλείας
4. Τεχνικές προδιαγραφές
5. Περιγραφή λειτουργίας
6. Λειτουργία
7. Συντήρηση
8. Αντιμετωπιση προβληματων
9. Επεξεργασία και ανακύκλωση αποβλήτων
10. Εγγύηση
11. Δήλωση συμμόρφωσης ΕΕ

1. ΠΡΟΟΡΙΖΟΜΕΝΗ ΧΡΗΣΗ

Αυτό το ηλεκτρικό εργαλείο έχει σχεδιαστεί για χρήση στον ψεκασμό τοίχων.

2. ΓΕΝΙΚΕΣ ΠΡΟΕΙΔΟΠΟΙΗΣΕΙΣ ΑΣΦΑΛΕΙΑΣ ΓΙΑ ΤΟ ΗΛΕΚΤΡΙΚΟ ΕΡΓΑΛΕΙΟ



Προειδοποίηση! Για την ασφάλειά σας, διαβάστε προσεκτικά το εγχειρίδιο και τις γενικές οδηγίες ασφαλείας πριν χρησιμοποιήσετε το μηχάνημα και διαβάστε τες προσεκτικά πριν χρησιμοποιήσετε τη συσκευή.



ΠΡΟΕΙΔΟΠΟΙΗΣΗ Διαβάστε όλες τις προειδοποιήσεις για την ασφάλεια, τις οδηγίες, τις εικόνες και τις προδιαγραφές που παρέχονται με αυτόν τον ψεκαστήρα. Αν δεν ακολουθήσετε όλες τις οδηγίες που αναφέρονται παρακάτω, μπορεί να προκληθεί ηλεκτροπληξία, πυρκαγιά ή/και σοβαρός τραυματισμός.

Φυλάξτε όλες τις προειδοποιήσεις και τις οδηγίες για μελλοντική αναφορά.
Ο όρος «ψεκαστήρας» που χρησιμοποιείται στις προειδοποιήσεις αναφέρεται στον ψεκαστήρα σας, που είτε συνδέεται στην κεντρική παροχή (με καλώδιο) είτε χρησιμοποιεί μπαταρία (χωρίς καλώδιο).

1. **Ασφάλεια περιοχής εργασίας**
- **Διατηρείτε την περιοχή εργασίας καθαρή και καλά φωτισμένη.** Οι ακατάστατες ή σκοτεινές περιοχές αυξάνουν τον κίνδυνο πρόκλησης ατυχημάτων.
- **Μην χειρίζεστε ηλεκτρικά εργαλεία σε εκρηκτικές ατμόσφαιρες, όπως παρουσία εύφλεκτων υγρών, αερίων και σκόνης.** Τα ηλεκτρικά εργαλεία δημιουργούν σπινθήρες που μπορούν να προκαλέσουν ανάφλεξη σκόνης ή αναθυμιάσεων.
- **Κρατήστε τα παιδιά και τους παρευρισκομένους σε απόσταση κατά τη λειτουργία του ψεκαστήρα.** Οι περισπασμοί μπορεί να προκαλέσουν απώλεια του ελέγχου.

2. **Ηλεκτρική ασφάλεια**
- **Τα φις του ψεκαστήρα πρέπει να ταιριάζουν με την πρίζα. Μην τροποποιείτε ποτέ το φις με οποιονδήποτε τρόπο. Μην χρησιμοποιείτε προσαρμογείς φις με γειωμένους ψεκαστήρες.** Τα μη τροποποιημένα φις και οι σωστές αντίστοιχες πρίζες μειώνουν τον κίνδυνο ηλεκτροπληξίας.
- **Αποφύγετε τη σωματική επαφή με γειωμένες επιφάνειες, όπως αγωγούς, θερμαντικά σώματα, σειρές και ψυγεία.** Υπάρχει αυξημένος κίνδυνος ηλεκτροπληξίας αν γειωθεί το σώμα σας.
- **Μην εκθέτετε τον ψεκαστήρα στη βροχή ή σε συνθήκες υγρασίας.** Το νερό που εισέρχεται στον ψεκαστήρα αυξάνει τον κίνδυνο ηλεκτροπληξίας.
- **Μην χρησιμοποιείτε εσφαλμένα το καλώδιο. Μην χρησιμοποιείτε ποτέ το καλώδιο για να μεταφέρετε, να τραβήξετε ή να αποσυνδέσετε τον ψεκαστήρα. Διατηρήστε το καλώδιο μακριά από πηγές θερμότητας, λάδια, αιχμηρές ακμές ή κινούμενα μέρη.** Τα κατεστραμμένα ή μπερδεμένα καλώδια αυξάνουν τον κίνδυνο ηλεκτροπληξίας.
- **Κατά τον χειρισμό του ψεκαστήρα σε εξωτερικό χώρο,να χρησιμοποιείτε μπαλαντέζα κατάλληλη για χρήση σε εξωτερικό χώρο.** Η χρήση καλωδίου κατάλληλου για εξωτερικούς χώρους μειώνει τον κίνδυνο ηλεκτροπληξίας.
- **Αν η λειτουργία του ψεκαστήρα σε υγρή τοποθεσία είναι αναπόφευκτη, να χρησιμοποιείτε παροχή με ρελέ διαρροής (RCD).** Η χρήση RCD μειώνει τον κίνδυνο ηλεκτροπληξίας.

3. **Προσωπική ασφάλεια**
- **Παραμείνετε σε εγρήγορση, προσέχετε ό,τι κάνετε και χρησιμοποιείτε κοινή λογική όταν χρησιμοποιείτε τον ψεκαστήρα. Μην χρησιμοποιείτε τον ψεκαστήρα όταν είστε κουρασμένοι ή υπό την επήρεια ναρκωτικών ουσιών, αλκοόλ ή φαρμάκων.** Αν αποσπαστεί η προσοχή σας ακόμα και για μια στιγμή ενώ χειρίζεστε τον ψεκαστήρα, μπορεί να τραυματιστείτε σοβαρά.
- **Χρησιμοποιείτε ατομικό εξοπλισμό προστασίας. Φοράτε πάντα προστατευτικό εξοπλισμό ματιών.** Ο προστατευτικός εξοπλισμός, όπως η μάσκα για τη σκόνη, τα αντιολισθητικά παπούτσια ασφαλείας, το κράνος ή η προστασία της ακοής που χρησιμοποιείται αναλόγως των συνθηκών, μειώνει τον κίνδυνο πρόκλησης προσωπικού τραυματισμού.
- **Αποφεύγετε την ακούσια έναρξη. Βεβαιωθείτε ότι ο διακόπτης βρίσκεται στη θέση απενεργοποίησης πριν συνδέσετε το προϊόν στην παροχή ρεύματος ή/και την μπαταρία, σηκώσετε το εργαλείο ή το μεταφέρετε.** Η μεταφορά του ψεκαστήρα με το δάχτυλο στον διακόπτη ή όταν ο ψεκαστήρας είναι συνδεδεμένος στη παροχή ρεύματος ενώ ο διακόπτης είναι στη θέση ενεργοποίησης ενέχει κίνδυνο πρόκλησης ατυχημάτων.
- **Μην τεντώνεστε υπερβολικά. Να πατάτε πάντα σταθερά και να διατηρείτε την ισορροπία σας.** Αυτό σας επιτρέπει να έχετε καλύτερο έλεγχο του ψεκαστήρα σε απρόσμενες καταστάσεις.
- **Ντυθείτε κατάλληλα. Μην φοράτε φαρδιά ρούχα ή κοσμήματα. Κρατήστε τα μαλλιά και τα ρούχα μακριά από τα κινούμενα μέρη.** Τα φαρδιά ρούχα, τα κοσμήματα ή τα μακριά μαλλιά μπορεί να πιαστούν στα κινούμενα μέρη του εργαλείου.
- **Η εξοικείωση με τα εργαλεία από τη συχνή χρήση τους δεν θα πρέπει να σας επαναπαύσει και να αγνοήσετε τις αρχές ασφάλειας για τα εργαλεία.** Η απρόσεκτη χρήση μπορεί να προκαλέσει σοβαρό τραυματισμό μέσα σε κλάσμα του δευτερολέπτου.

4. **Χρήση και φροντίδα του ψεκαστήρα**
- **Χρησιμοποιήστε τον κατάλληλο ψεκαστήρα για την εργασία που θέλετε να κάνετε.** Ο κατάλληλος ψεκαστήρας θα κάνει την εργασία καλύτερα και με μεγαλύτερη ασφάλεια, εντός των τιμών χρήσης για τις οποίες σχεδιάστηκε.
- **Μην χρησιμοποιείτε τον ψεκαστήρα αν ο διακόπτης δεν λειτουργεί (στη θέση ενεργοποίησης και απενεργοποίησης).** Αν ο διακόπτης του ψεκαστήρα έχει χαλάσει και δεν προσφέρει έλεγχο του εργαλείου, τότε ο ψεκαστήρας είναι επικίνδυνος και πρέπει να επισκευαστεί.
- **Αποσυνδέστε το φις από την παροχή ρεύματος ή/και αφαιρέστε την μπαταρία, αν είναι αποσπώμενη, από τον ψεκαστήρα πριν να κάνετε ρυθμίσεις, πριν να αλλάξετε αξεσουάρ και πριν να αποθηκεύσετε τον ψεκαστήρα.** Αυτά τα προληπτικά μέτρα ασφάλειας μειώνουν τον κίνδυνο κατά λάθος εκκίνησης του ψεκαστήρα.

- **Να αποθηκεύετε τον ψεκαστήρα όταν δεν χρησιμοποιείται, σε σημείο που δεν τα φτάνουν παιδιά και να μην επιτρέπετε σε άτομα που δεν είναι εξοικειωμένα με το ηλεκτρικό εργαλείο ή με αυτές τις οδηγίες να τον χειρίζονται.** Οι ψεκαστήρες είναι επικίνδυνοι, όταν τους χειρίζονται άτομα που δεν έχουν εκπαιδευτεί κατάλληλα.
- **Συντήρηση ψεκαστήρων και εξαρτημάτων. Ελέγχετε για προβλήματα ευθυγράμμισης ή σύνδεσης των κινούμενων μερών, σπασμένα μέρη και όποια άλλη κατάσταση μπορεί να επηρεάσει τη λειτουργία του ψεκαστήρα. Αν ο ψεκαστήρας υποστεί ζημιά, δώστε τον για επισκευή πριν από τη χρήση.** Πολλά ατυχήματα προκαλούνται από κακώς συντηρημένους ψεκαστήρες.
- **Κρατήστε τα εργαλεία κοπής αιχμηρά και καθαρά.** Τα σωστά συντηρημένα εργαλεία κοπής που έχουν αιχμηρές ακμές κοπής είναι λιγότερο πιθανό να σκαλώσουν και είναι πιο εύκολα στον έλεγχο.
- **Χρησιμοποιείτε τον ψεκαστήρα, τα αξεσουάρ, τα ανταλλακτικά άκρα κ.λπ. σύμφωνα με τις παρούσες οδηγίες, λαμβάνοντας υπόψη τις συνθήκες εργασίας και τη φύση της εργασίας που πρέπει να γίνει.** Η χρήση του ψεκαστήρα για εργασίες άλλες από εκείνες για τις οποίες σχεδιάστηκε μπορεί να προκαλέσει επικίνδυνες καταστάσεις.
- **Διατηρείτε τις λαβές και τι επιφάνειες κρατήματος στεγνές, καθαρές, χωρίς λάδια και λιπαντικά.** Οι ολισθηρές λαβές και επιφάνειες κρατήματος δεν καθιστούν ασφαλή τον χειρισμό και τον έλεγχο του εργαλείου σε απρόσμενες καταστάσεις.

5. ΣΕΡΒΙΣ

- **Δώστε τον ψεκαστήρα για σέρβις σε εξουσιοδοτημένο τεχνικό για σέρβις, και χρησιμοποιήστε μόνο αυθεντικά ανταλλακτικά.** Αυτό θα διασφαλίσει ότι τηρείται η ασφάλεια του ψεκαστήρα.

3. ΕΙΔΙΚΟΙ ΚΑΝΟΝΕΣ ΑΣΦΑΛΕΙΑΣ

Υποδεικνύει μια επικίνδυνη κατάσταση η οποία, εάν δεν αποφευχθεί, θα μπορούσε να οδηγήσει σε θάνατο ή σοβαρό τραυματισμό.

ΕΚΡΗΞΗ Ή ΠΥΡΚΑΓΙΑ. Οι αναθυμιάσεις διαλυτών και χρωμάτων μπορούν να προκαλέσουν έκρηξη ή ανάφλεξη. Μπορεί να προκληθεί σοβαρός τραυματισμός ή υλικές ζημιές.

- **Παρέχετε εκτεταμένη απαγωγή και εισαγωγή φρέσκου αέρα για να διατηρήσετε τον αέρα εντός της περιοχής ψεκασμού χωρίς συσσώρευση εύφλεκτων ατμών.**
- **Αποφύγετε όλες τις πηγές ανάφλεξης, όπως σπινθήρες στατικού ηλεκτρικού, γυμνές φλόγες, φλόγες έναυσης, ηλεκτρικές συσκευές και θερμά αντικείμενα. Η σύνδεση ή η αποσύνδεση των καλωδίων τροφοδοσίας ή λειτουργικών διακοπτών φώτων μπορεί να προκαλέσει σπινθήρες.**
- **Μην καπνίζετε στην περιοχή ψεκασμού.**
- **Στον χώρο πρέπει να υπάρχουν πυροσβεστήρες σε καλή λειτουργική κατάσταση.**
- **Χρησιμοποιείτε μόνο σε εξωτερικούς και καλά αεριζόμενους χώρους. Οι εύφλεκτοι ατμοί είναι συχνά βαρύτεροι από τον αέρα. Ο στρόβιλος περιέχει μέρη που δημιουργούν ηλεκτρικό τόξο και εκπέμπουν σπινθήρες, συνεπώς μπορεί να προκληθεί ανάφλεξη των ατμών.**
- **Ακολουθήστε τις προειδοποιήσεις και τις οδηγίες του κατασκευαστή του υλικού και του διαλύτη.**
- **Μην χρησιμοποιείτε υλικά με σημείο ανάφλεξης κάτω από 55°C(131°F). Το σημείο ανάφλεξης είναι η θερμοκρασία στην οποία ένα υγρό μπορεί να παράγει αρκετούς ατμούς για να αναφλεγεί (βλ. προμηθευτή επίστρωσης).**
- **Το πλαστικό μπορεί να προκαλέσει στατικούς σπινθήρες. Ποτέ μην κρεμάτε πλαστικό για να περικλείσετε την περιοχή ψεκασμού.**

ΚΙΝΔΥΝΟΣ ΕΚΡΗΞΗΣ ΛΟΓΩ ΜΗ ΣΥΜΒΑΤΩΝ ΥΛΙΚΩΝ. Θα προκληθούν υλικές ζημιές ή σοβαρός τραυματισμός.

- **Μην χρησιμοποιείτε υλικά που περιέχουν χλωρίνη ή χλώριο.**
- **Μην χρησιμοποιείτε διαλύτες αλογονωμένων υδρογονανθράκων ως χλωρίνη, χλωριούχο μενθυλένιο και 1,1,1,-τριχλωροαιθάνιο. Δεν είναι συμβατοί με το αλουμίνιο.**
- **Επικοινωνήστε με τον προμηθευτή της επίστρωσης σχετικά με τη συμβατότητα του υλικού με το αλουμίνιο.**

ΕΠΙΚΙΝΔΥΝΟΙ ΑΤΜΟΙ. Βαφές, διαλύτες, εντομοκτόνα που εισπνέονται ή έρχονται σε επαφή με το σώμα. Οι ατμοί μπορούν να προκαλέσουν σοβαρή ναυτία, λιποθυμία ή δηλητηρίαση.

- **Χρησιμοποιήστε αναπνευστήρα ή μάσκα εάν υπάρχει το ενδεχόμενο εισπνοής των ατμών. Διαβάστε όλες τις οδηγίες που συνοδεύουν τη μάσκα για να βεβαιωθείτε ότι παρέχει την απαραίτητη προστασία.**
- **Φοράτε προστατευτικά γυαλιά.**
- **Να φοράτε προστατευτικά ρούχα όπως απαιτείται από τον παραγωγό της επίστρωσης.**

Μπορεί να προκληθεί σοβαρός τραυματισμός ή υλικές ζημιές.

- **Ακολουθήστε όλους τους κατάλληλους τοπικούς, κρατικούς και εθνικούς κώδικες που διέπουν τον εξαερισμό, την πρόληψη πυρκαγιών και τη λειτουργία.**
- **Χρησιμοποιείτε μόνο εξαρτήματα εξουσιοδοτημένα από τον κατασκευαστή. Ο χρήστης αναλαμβάνει όλους τους κινδύνους και τις ευθύνες όταν χρησιμοποιεί εξαρτήματα που δεν πληρούν τις ελάχιστες προδιαγραφές και τις συσκευές ασφαλείας του κατασκευαστή του μοτέρ.**
- **Μην ψεκάζετε σε εξωτερικούς χώρους όταν έχει αέρα.**
- **Να φοράτε προστατευτικό ρουχισμό ώστε η βαφή να μην έρχεται σε επαφή με το δέρμα και τα μαλλιά.**
- **Μην στρέφετε ποτέ το πιστόλι βαφής σε οποιοδήποτε μέρος του σώματος.**
- **Για οικιακή χρήση μόνο. Προορίζεται για χρήση σε εξωτερικό χώρο ΜΟΝΟ με υλικά που έχουν σημείο ανάφλεξης πάνω από 55 °C (131°F).**

4. ΤΕΧΝΙΚΕΣ ΠΡΟΔΙΑΓΡΑΦΕΣ

Τάση	220-240 V~50 Hz
Ονομαστική ισχύς	500 W
Διπλή μόνωση	Κατηγορία II ⧈
Θόρυβος (στάθμη ηχητικής πίεσης) και αβεβαιότητα	L_{PA}: 82dB (A) K_{PA}: 3dB (A) L_{WA}: 93dB (A) K_{WA}: 3dB (A)
Επίπεδο κραδασμών	3,52 m/s²; Αβεβαιότητα K = 1,5 m/s²
Βάρος	1,4Kg

Σύσταση στον χειριστή να φοράει προστασία ακοής.

Οι παρακάτω πληροφορίες:

- Ότι οι δηλωμένες συνολικές τιμές κραδασμών και οι δηλωμένες τιμές εκπομπής θορύβου έχουν μετρηθεί σύμφωνα με μια τυπική μέθοδο δοκιμής και μπορούν να χρησιμοποιηθούν για τη σύγκριση εργαλείων,
- Ότι οι δηλωμένες συνολικές τιμές κραδασμών και οι δηλωμένες τιμές εκπομπής θορύβου μπορούν επίσης να χρησιμοποιηθούν σε μια προκαταρκτική αξιολόγηση της έκθεσης.

Προειδοποίηση:

- Ότι οι κραδασμοί και οι εκπομπές θορύβου κατά τη διάρκεια πραγματικής χρήσης του ηλεκτρικού εργαλείου μπορεί να διαφέρουν από τις δηλωμένες τιμές ανάλογα με τον τρόπο χρήσης του εργαλείου, και ιδιαίτερα ανάλογα με τον τύπο του τεμαχίου εργασίας.
- Και είναι απαραίτητο να προσδιοριστούν μέτρα ασφαλείας για την προστασία του χειριστή που βασίζονται σε εκτίμηση της έκθεσης κατά τις πραγματικές συνθήκες χρήσης (λαμβάνοντας υπόψη όλα τα μέρη του κύκλου λειτουργίας, όπως τις ώρες που το εργαλείο είναι απενεργοποιημένο και όταν είναι σε αδράνεια, επιπλέον του χρόνου ενεργοποίησης).

5. ΠΕΡΙΓΡΑΦΗ ΛΕΙΤΟΥΡΓΙΑΣ

1. Κάλυμμα αριστερής και δεξιάς εισόδου αέρα	7. Αυτοδιάτρητες βίδες επίπεδης κεφαλής με σταυροειδή εγκοπή	12. Κάλυμμα βαλβίδας ελέγχου
2. Αριστερό και δεξιό περίβλημα	8. Πίρος εντοπισμού ράγας οδηγού	13. Σωλήνας εισόδου αέρα
3. Διακόπτη πίεσης	9. Πείρος τοποθέτησης κουμπώματος ταχείας απελευθέρωσης	14. Προσαρμογέας
4. Καλώδιο ρεύματος	10. Σκανδάλη	15. Κάλυμμα ακροφυσίου
5. Ελατήριο κουμπιού ρύθμισης	11. Κάνιστρο βαφής	16. Παξιμάδι ακροφυσίου
6. Κομβίο ρύθμισης		17. Κάλυμμα

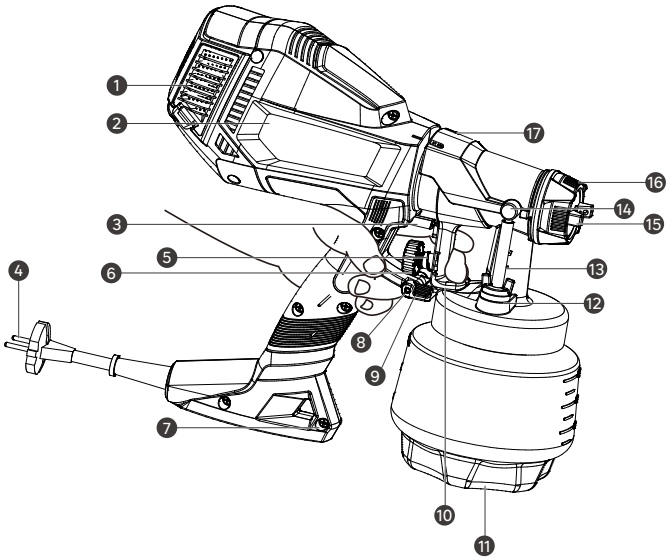

6. ΛΕΙΤΟΥΡΓΙΑ

Εγκατάσταση της φιάλης ψεκασμού

- Εντοπίστε το εικονίδιο κλειδώματος πάνω στην κύρια διάταξη του περιβλήματος, και εισαγάγετε το πιστόλι βαφής στη θέση του στην κύρια διάταξη του περιβλήματος, και στη συνέχεια, περιστρέψτε το δεξιόστροφα μέχρι τέρμα.
- Περιστρέψτε τον διακόπτη ασφαλείας στο κύριο περίβλημα, ώστε το πιστόλι να κλειδώσει στη θέση του.

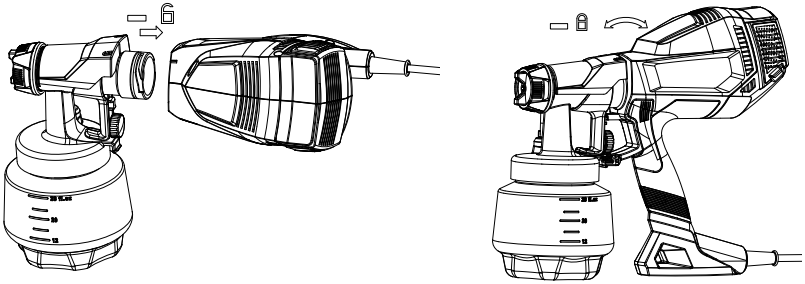

Ευθυγράμμιση του σωλήνα

- Εάν πρόκειται να ψεκάσετε προς τα κάτω, το γωνιακό άκρο του σωλήνα πρέπει να είναι στραμμένο προς το μπροστινό μέρος του πιστολιού.

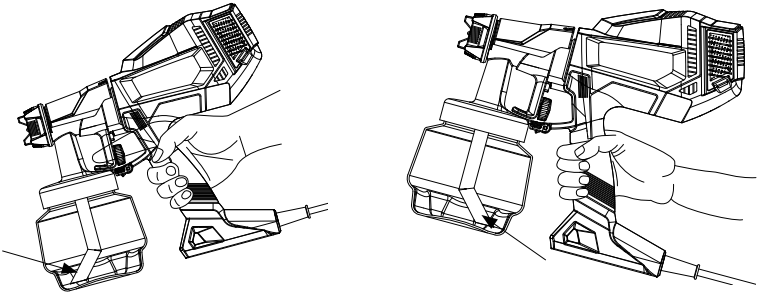

- Εάν πρόκειται να ψεκάσετε προς τα κάτω, το γωνιακό άκρο του σωλήνα πρέπει να είναι στραμμένο προς το πίσω μέρος του πιστολιού.
- Η ιδανική θερμοκρασία λειτουργίας είναι μεταξύ 10 °C και 40 °C. Το πιστόλι βαφής δεν πρέπει να χρησιμοποιείται για ψεκασμό εύφλεκτων υλικών.

Προετοιμασία υλικών

Πριν από τον ψεκασμό, το υλικό που χρησιμοποιείται πρέπει να αραιώνεται με τον κατάλληλο διαλύτη, όπως ορίζεται από τον κατασκευαστή του υλικού. Σε καμία περίπτωση δεν πρέπει να υπερβαίνεται η οδηγία αραίωσης του κατασκευαστή.
Μην χρησιμοποιείτε υλικά με σημείο ανάφλεξης κάτω από 55°C (131°F). Ακολουθήστε τις παρακάτω οδηγίες.

1. Αναδεύστε το υλικό και βάλτε την απαιτούμενη ποσότητα στο δοχείο βαφής.
2. Αν το ιξώδες είναι πολύ χαμηλό, προσθέστε σταδιακά 5% έως 10% διαλυτικό μέχρι το ιξώδες να πληροί τις απαιτήσεις σας.

Υλικά επικάλυψης κατάλληλα για χρήση	
Σμάλτα, συντηρητικά ξύλου	αδιάλυτο ή αραιωμένο 5 έως 10%
Χρώματα που περιέχουν διαλύτες και υδατοδιαλυτά χρώματα, αστάρια	διάλυση 5 - 10%

Το υλικό που πρόκειται να ψεκαστεί πρέπει πάντα να φιλτράρεται, για να απομακρύνονται τυχόν ακαθαρσίες από το χρώμα, που μπορεί να παρεισφρήσουν και να φράξουν το σύστημα. Αν η βαφή περιέχει ακαθαρσίες, θα έχει κακή απόδοση και κακό τελικό αποτέλεσμα.

Προειδοποίηση: Να γνωρίζετε τυχόν κινδύνους που παρουσιάζει το υλικό που ψεκάζετε και πρέπει να συμβουλεύεστε τις σημάνσεις στο δοχείο ή τις πληροφορίες που παρέχονται από τον παραγωγό του υλικού που πρόκειται να ψεκαστεί.

Πληροφορίες για τα συνιστώμενα ακροφύσια		
Διάμετρος	**Ψεκαζόμενο υλικό**	**Εφαρμογή**
1,5 mm	Πολύ λεπτή βαφή, τελική επίστρωση, βερνίκι, βαφή λάτεξ, σκληρυντικό.	Τραπέζια, καρέκλες, ποδήλατα, στόρια, ντουλάπια, ξύλινα έργα τέχνης, μακέτες.
2,0 mm	Ανάμειξη βαφής, τελική επίστρωση, βερνίκι, βαφή λάτεξ, σκληρυντικό.	Κάγκελα, κουφώματα, παράθυρα, υδραυλικά, σκάφη, αυλές, έπιπλα, γκαραζόπορτες, μεταλλικοί φράχτες κήπου, πόρτες.
2,5 mm	Λεπτή βαφή, βαφή λάτεξ.	Ξύλινοι φράχτες κήπου, ξύλινοι στύλοι, διάδρομοι.

Γέμισμα δοχείου

1. Ξεβιδώστε το κάνιστρο του πιστολιού ψεκασμού.
2. Αφού αραιώσετε και σουρώσετε σωστά το υλικό, γεμίστε το δοχείο μέχρι την κορυφή του λαιμού.
3. Βιδώστε ξανά προσεκτικά το κάνιστρο στο πιστόλι βαφής.



Το σχήμα του μοτίβου ψεκασμού ρυθμίζεται, περιστρέφοντας τα πτερύγια του καλύμματος αέρα σε κάθετη, οριζόντια ή διαγώνια θέση. Οι θέσεις του καλύμματος αέρα και τα αντίστοιχα σχήματα μοτίβων ψεκασμού απεικονίζονται παρακάτω. Δοκιμάστε κάθε μοτίβο και χρησιμοποιήστε το πιο κατάλληλο για την εφαρμογή σας.

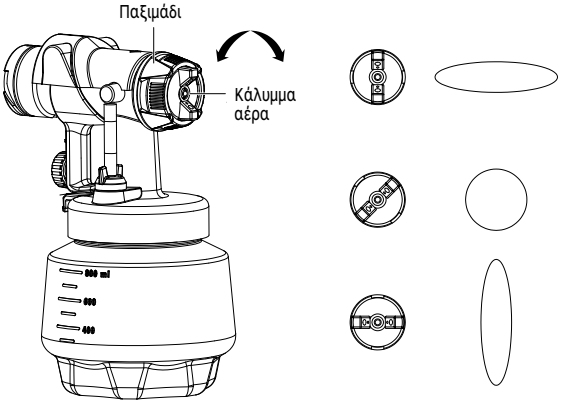

Προσοχή: Κατά τη ρύθμιση της θέσης του ακροφυσίου, πρέπει να απελευθερώνεται η σκανδάλη, προς αποτροπή του κινδύνου! Μην το στρέφετε ποτέ προς την κατεύθυνση ανθρώπων!

Ρύθμιση της ροής του υλικού που πρόκειται να ψεκαστεί

Ρυθμίστε την ποσότητα ψεκασμού γυρνώντας τη στρόφιγγα ελέγχου που βρίσκεται πίσω από τη σκανδάλη του πιστολιού βαφής.

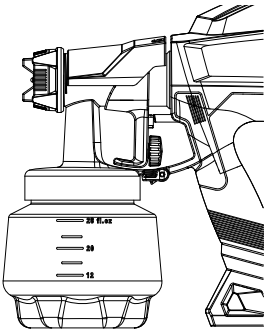

Σωστή τεχνική ψεκασμού

Εάν ο ψεκασμός με σύστημα HVLP είναι κάτι καινούργιο ή άγνωστο για εσάς, συνιστάται να εξασκηθείτε σε ένα κομμάτι ξύλου ή χαρτονιού, πριν να ξεκινήσετε την εργασία που έχετε προγραμματίσει.

Προετοιμασία επιφάνειας

Όλα τα αντικείμενα που πρόκειται να βαφτούν πρέπει να καθαρίζονται σχολαστικά πριν από τον ψεκασμό. Σε ορισμένες περιπτώσεις, μπορεί να χρειαστεί να καλύψετε ή να προστατέψετε περιοχές που δεν πρέπει να ψεκαστούν.

Προετοιμασία περιοχής βαφής - μόνο για χρήση σε εξωτερικό χώρο

Η περιοχή ψεκασμού πρέπει να είναι καθαρή και χωρίς σκόνη, ώστε να αποφευχθεί η επικάθιση σκόνης στην επιφάνεια που μόλις βάψατε.

Σωστός τρόπος ψεκασμού

- Τοποθετήστε το πιστόλι βαφής κάθετα, σε απόσταση 20 έως 30 cm ή περισσότερο από την επιφάνεια ψεκασμού, ανάλογα με τη επιθυμητό μέγεθος της επιφάνειας ψεκασμού.
- Ψεκάστε παράλληλα με την επιφάνεια με ομαλές κινήσεις και σταθερή ταχύτητα, όπως φαίνεται στην παρακάτω εικόνα. Αυτό θα σας βοηθήσει να αποφύγετε ανωμαλίες στο φινίρισμα (π.χ. στάξιμο και βαθουλώματα).
- Να εφαρμόζετε πάντα ένα λεπτό στρώμα υλικού στην πρώτη κίνηση και να το αφήνετε να στεγνώσει, πριν να εφαρμόσετε το δεύτερο, ελαφρώς παχύτερο στρώμα.
- Όσο πιο κοντά βρίσκεται ο ψεκαστήρας σας στο αντικείμενο που βάφετε, τόσο μικρότερη είναι η πιθανότητα να ψεκάσετε υπερβολικά..

Ομοιόμορφη στρώση σε όλη την επιφάνεια

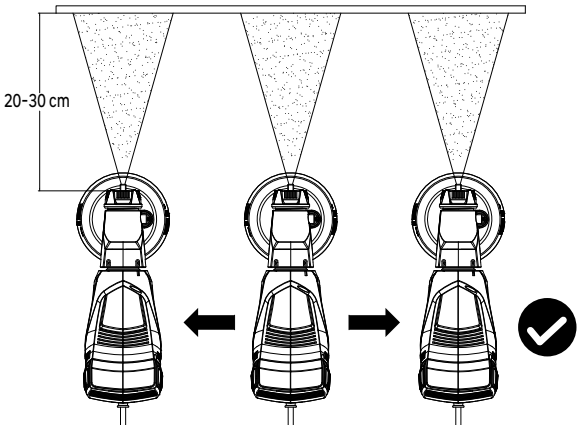

Κρατήστε ομαλή την κίνηση και με ομοιόμορφη ταχύτητα

Κατά τον ψεκασμό, να πατάτε πάντα τη σκανδάλη του πιστολιού βαφής αφού ξεκινήσει η κίνηση ψεκασμού και να αφήνετε τη σκανδάλη, πριν να σταματήσει η κίνηση. Να κρατάτε πάντα το πιστόλι στραμμένο κάθετα προς την επιφάνεια ψεκασμού και να επικαλύπτετε ελαφρώς τις άκρες του ψεκασμού, για να επιτύχετε το πιο ομοιόμορφο και επαγγελματικό φινίρισμα.

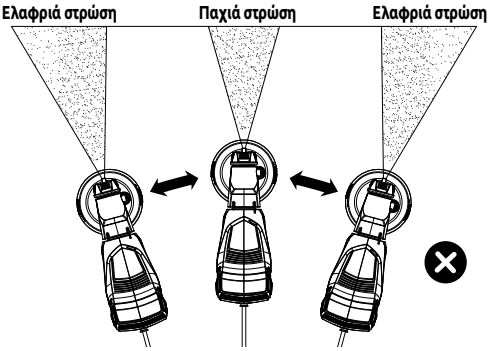

Μην λυγίζετε τον καρπό κατά τον ψεκασμό.

Καθαρισμός

Ειδικός καθαρισμός για χρήση με εύφλεκτα διαλυτικά (πρέπει να έχουν σημείο ανάφλεξης πάνω από 55 °C (131 °F)

- Το πιστόλι βαφής πρέπει πάντα να καθαρίζεται έξω.
- Η περιοχή δεν πρέπει να έχει εύφλεκτους ατμούς.
- Η περιοχή καθαρισμού πρέπει να αερίζεται καλά.

Σημείωση: Μην βυθίζετε το πιστόλι βαφής σε διαλύτη καθαρισμού! Μην καθαρίζετε τα πιστόλια βαφής με εύφλεκτα διαλυτικά.

1. Αρχικά ξεσφίξτε το δοχείο, για να μειώσετε την εσωτερική πίεση και, στη συνέχεια, αποσυνδέστε το καλώδιο τροφοδοσίας. Πατήστε τη σκανδάλη, για να επιτρέψετε στο υγρό να επιστρέψει στο δοχείο.

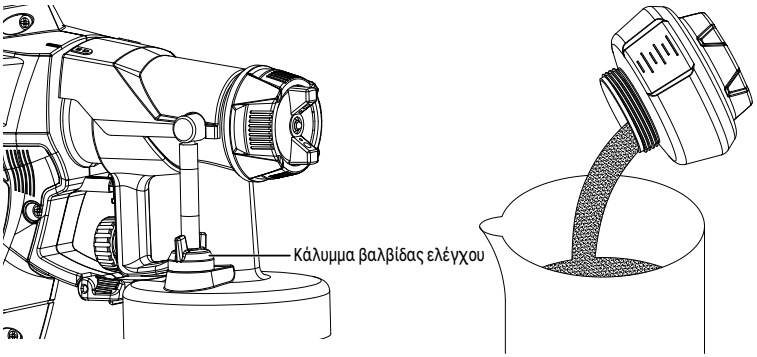

2. Ξεβιδώστε το δοχείο. Αδειάστε τυχόν υπολείμματα υλικού πίσω στο δοχείο υλικού.

3. Ρίξτε μια μικρή ποσότητα του κατάλληλου διαλύματος καθαρισμού στο κάνιστρο (ζεστό, σαπουνόνερο για υλικά από λατέξ, αλκοόλη για υλικά με βάση το λάδι). Καθαρίστε το κάνιστρο και απορρίψτε σωστά το διάλυμα καθαρισμού.

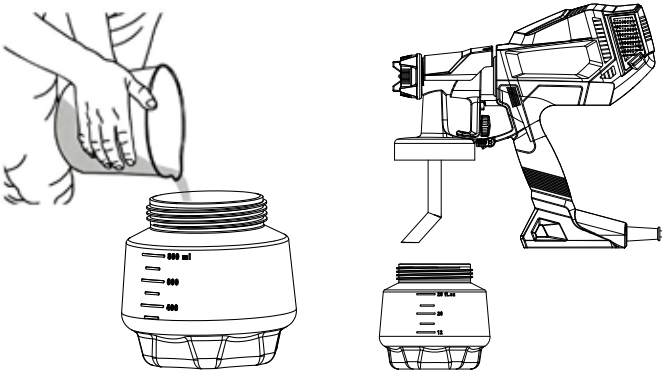

4. Ξαναγεμίστε το κάνιστρο με NEO καθαριστικό διάλυμα. Συνδέστε το κάνιστρο στο πιστόλι και συνδέστε τον ψεκαστήρα.
5. Ψεκάστε με το πιστόλι για δύο δευτερόλεπτα σε ασφαλή περιοχή. Ψεκάστε ξανά για δύο δευτερόλεπτα. Χαλαρώστε το κάνιστρο και πατήστε τη σκανδάλη του πιστολιού ψεκασμού, ώστε το υλικό που βρίσκεται στο εσωτερικό να επιστρέψει στο δοχείο.

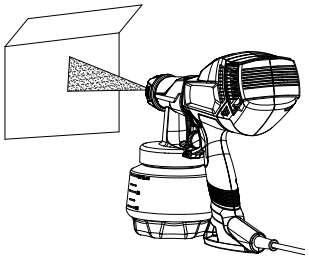

6. Σκουπίστε το εξωτερικό του κάνιστρου και του πιστολιού, για να τα καθαρίσετε.
7. Πρώτα, χαλαρώστε το δοχείο για να αποσυμπιέσετε και, στη συνέχεια, αφαιρέστε το. Το παξιμάδι του ακροφυσίου για να αποσυνδέσετε την κεφαλή ψεκασμού και το ακροφύσιο και, τέλος, ξεβιδώστε το δοχείο.

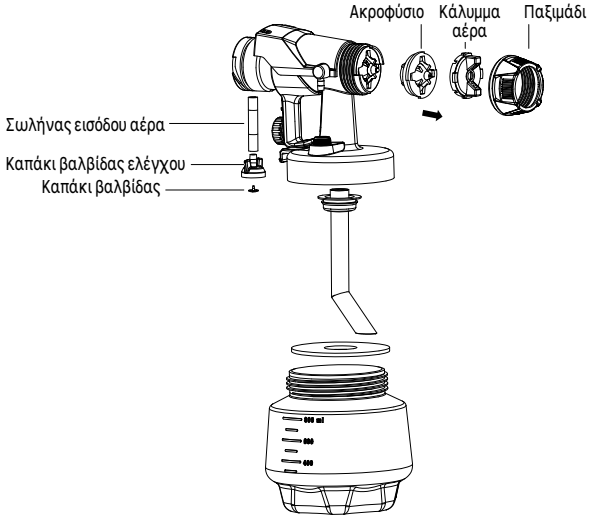

8. Καθαρίστε το δοχείο, τον σωλήνα αναρρόφησης, το καπάκι αέρα και το ακροφύσιο με μια βούρτσα καθαρισμού και το κατάλληλο διάλυμα καθαρισμού.
   Ποτέ να μην καθαρίζετε το ακροφύσιο ή τις οπές αέρα στο πιστόλι ψεκασμού με αιχμηρά μεταλλικά αντικείμενα. Μην χρησιμοποιείτε διαλύτες ή λιπαντικά που περιέχουν σιλικόνη!

9. Γυρίστε το σώμα του πιστολιού αριστερόστροφα στη θέση ξεκλειδώματος, τραβήξτε και αποσυνδέστε το σώμα του πιστολιού από το σετ πιστολιού.

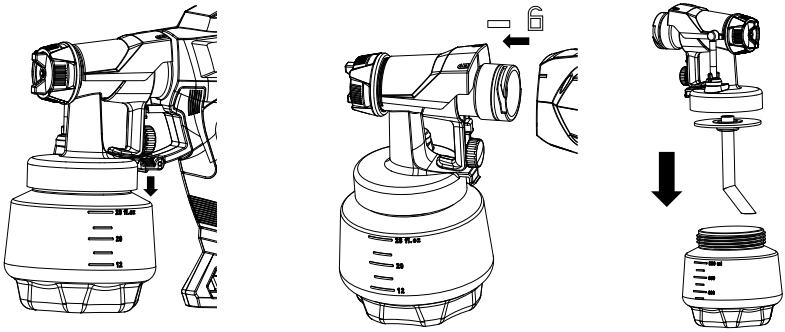

10. Καθαρίστε το πίσω μέρος του πιστολιού ψεκασμού με το κατάλληλο καθαριστικό διάλυμα.
    Γυρίστε τον σωλήνα αναρρόφησης αριστερόστροφα και τραβήξτε τον σωλήνα αναρρόφησης προς τα κάτω για να τον αποσυνδέσετε από το πιστόλι ψεκασμού.
    Στη συνέχεια, καθαρίστε τον σωλήνα αναρρόφησης.

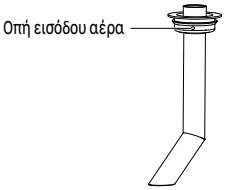

Προσοχή!
Μετά τον καθαρισμό, τοποθετήστε τη βαλβίδα ελέγχου στη θέση της, προσέχοντας την κατεύθυνση.
Στη συνέχεια, τοποθετήστε το καπάκι της βαλβίδας ελέγχου και τη βαλβίδα εισόδου αέρα.
Επιπλέον, η οπή εισόδου αέρα στον σωλήνα αναρρόφησης πρέπει να καθαριστεί καλά, για να μην επηρεαστεί η λειτουργία αναρρόφησης υγρού!

7. ΣΥΝΤΗΡΗΣΗ

Πρέπει να ελέγξετε το φίλτρο αέρα στο συγκρότημα του αεροσυμπιεστή, για να δείτε αν είναι υπερβολικά βρώμικο. Εάν είναι βρώμικο, ακολουθήστε τα παρακάτω βήματα για να το αντικαταστήσετε.

1. Βγάλτε το πιστόλι βαφής από την πρίζα. Αφαιρέστε το κάλυμμα του φίλτρου, απευθείας με τα χέρια σας.
2. Αφαιρέστε τα βρώμικα φίλτρα και αντικαταστήστε τα με καινούργια.
3. Στερεώστε ξανά το κάλυμμα στο κύριο περίβλημα.

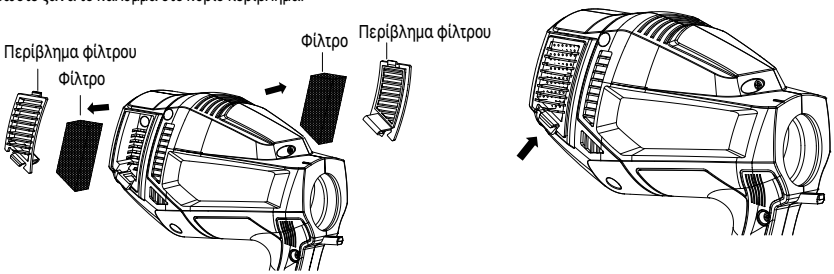

Ποτέ να μη λειτουργείτε τη μονάδα χωρίς τα φίλτρα αέρα.
Μπορεί να αναρροφηθούν ρύποι και να επηρεαστεί η λειτουργία της μονάδας!

8. ΑΝΤΙΜΕΤΩΠΙΣΗ ΠΡΟΒΛΗΜΑΤΩΝ

Πρόβλημα	Αιτία	Λύση
A. Μικρή ή καθόλου ροή υλικού	1. Το ακροφύσιο είναι φραγμένο. 2. Ο σωλήνας αναρρόφησης είναι φραγμένος. 3. Η ρύθμιση όγκου υλικού είναι πολύ χαμηλή (-). 4. Ο σωλήνας αναρρόφησης είναι χαλαρός. 5. Δεν υπάρχει συσσώρευση πίεσης στο δοχείο. 6. Το φίλτρο αέρα είναι φραγμένο.	1. Καθαρίστε. 2. Καθαρίστε. 3. Αυξήστε τη ρύθμιση όγκου (+). 4. Εισαγάγετε. 5. Σφίξτε το δοχείο. 6. Αλλάξτε.
B. Διαρροή υλικού	1. Χαλαρό ακροφύσιο. 2. Φθαρμένο ακροφύσιο. 3. Φθαρμένη στεγανοποίηση ακροφυσίου. 4. Συσσώρευση υλικού στο καπάκι αέρα και το ακροφύσιο.	1. Σφίξτε. 2. Αντικαταστήστε. 3. Αντικαταστήστε. 4. Καθαρίστε.
C. Ο ψεκασμός είναι πολύ αδρός.	1. Το ιξώδες του υλικού είναι πολύ υψηλό. 2. Ο όγκος του υλικού είναι πολύ μεγάλος. 3. Η ρύθμιση όγκου υλικού είναι πολύ υψηλή (+). 4. Το ακροφύσιο είναι φραγμένο. 5. Το φίλτρο αέρα είναι φραγμένο. 6. Πολύ μικρή συσσώρευση πίεσης στο δοχείο.	1. Αραιώστε. 2. Μειώστε τη ρύθμιση όγκου (-). 3. Μειώστε τη ρύθμιση όγκου (-). 4. Καθαρίστε. 5. Αλλάξτε. 6. Σφίξτε το δοχείο.
D. Ο πίδακας ψεκασμού πάλλεται	1. Το υλικό στο δοχείο εξαντλείται. 2. Το φίλτρο αέρα είναι φραγμένο.	1. Ξαναγεμίστε. 2. Αλλάξτε.
E. Το σχήμα τρέχει ή κάνει βαθουλώματα	1. Εφαρμογή υπερβολικής ποσότητας υλικού.	2. Ρυθμίστε τη ροή του υλικού ή αυξήστε την κίνηση του πιστολιού βαφής.
F. Υπερβολικός ψεκασμός	1. Το πιστόλι είναι πολύ μακριά από το ψεκαζόμενο αντικείμενο 2. Εφαρμογή υπερβολικής ποσότητας υλικού.	1. Μειώστε την απόσταση. 2. Μειώστε τη ρύθμιση όγκου (-).
G. Το σχήμα είναι πολύ ελαφρύ και με κηλίδες	1. Κινείτε το πιστόλι βαφής πολύ γρήγορα.	1. Ρυθμίστε τη ροή του υλικού ή μειώστε την κίνηση του πιστολιού βαφής.

9. ΕΠΕΞΕΡΓΑΣΙΑ ΚΑΙ ΑΝΑΚΥΚΛΩΣΗ ΑΠΟΒΛΗΤΩΝ



Σημασία του τροχήλατου κάδου απορριμμάτων με X διαγραφής:
Μην απορρίπτετε τις ηλεκτρικές συσκευές ως αστικά απόβλητα χωρίς διαλογή, χρησιμοποιήστε εγκαταστάσεις χωριστής συλλογής. Επικοινωνήστε με τις τοπικές αρχές για πληροφορίες σχετικά με τα διαθέσιμα συστήματα συλλογής. Αν οι ηλεκτρικές συσκευές απορρίπτονται σε χωματερές, μπορεί να διαρρεύσουν επικίνδυνες ουσίες στα υπόγεια ύδατα και να εισέλθουν στην τροφική αλυσίδα, βλάπτοντας την υγεία και την ευημερία σας.

Αντικατάσταση του καλωδίου τροφοδοσίας
Αν πρέπει να αντικατασταθεί το καλώδιο ρεύματος, πρέπει να γίνει από τον κατασκευαστή ή τον αντιπρόσωπό του για την αποφυγή κινδύνου για την ασφάλεια.

10. ΕΓΓΥΗΣΗ

Τα προϊόντα DEXTER έχουν σχεδιαστεί με βάση τα υψηλότερα πρότυπα ποιότητας για προϊόντα που προορίζονται για το γενικό κοινό.

Το εργαλείο καλύπτεται με εγγύηση 5 ετών που αρχίζει να ισχύει από την ημερομηνία αγοράς. Αυτή η εγγύηση καλύπτει όλα τα κατασκευαστικά ελαττώματα ή τα ελαττώματα υλικού.

Σε περίπτωση βλάβης, ανατρέξτε πρώτα στη σελίδα αντιμετώπισης προβλημάτων (προβλήματα και λύσεις) στο φυλλάδιο. Αν το πρόβλημα παραμένει, επικοινωνήστε με το πλησιέστερο κατάστημα.

Το κατάστημά σας θα καταβάλει κάθε προσπάθεια για την επίλυση του προβλήματος.

Οι επισκευές και η αντικατάσταση των εξαρτημάτων δεν παρατείνουν την αρχική περίοδο της εγγύησης.

Οι βλάβες που προκύπτουν από φυσιολογική φθορά ή από ακατάλληλη χρήση του προϊόντος δεν καλύπτονται από την εγγύηση. Αυτό περιλαμβάνει, μεταξύ άλλων, τους διακόπτες, τον ασφαλειοδιακόπτη κυκλώματος και τους κινητήρες, σε περίπτωση φθοράς.

Λάβετε υπόψη ότι υπάρχουν συγκεκριμένοι όροι εγγύησης για ορισμένες χώρες.

Σε περίπτωση αμφιβολίας, επικοινωνήστε με το σημείο πώλησής σας.

Για να ληφθούν υπόψη απαιτήσεις στο πλαίσιο της εγγύησης, απαιτούνται τα ακόλουθα:

- Προσκόμιση της απόδειξης αγοράς
- Ότι δεν έχουν γίνει επισκευές ή/και αλλαγή εξαρτημάτων από τρίτο μέρος.
- Ότι το πρόβλημα δεν είναι θέμα φυσιολογικής φθοράς.
- Ότι οι απαιτούμενες εργασίες συντήρησης και επισκευής έχουν εκτελεστεί σωστά.
- Ότι δεν ασκήθηκε δύναμη και δεν υπήρξε ακατάλληλος χειρισμός, μη εξουσιοδοτημένη χρήση ή ατυχήματα
- Ότι δεν έχει σημειωθεί υποβάθμιση λόγω υπερθέρμανσης που οφείλεται σε έμφραξη του μπλοκ εξαερισμού.
- Ότι δεν έχει γίνει καμία εργασία στο προϊόν από ανειδίκευτο άτομο και δεν έχουν επιχειρηθεί ακατάλληλες επισκευές.
- Ότι το εργαλείο δεν έχει αποσυναρμολογηθεί ή ανοιχτεί.
- Ότι το εργαλείο δεν έχει υπάρξει σε υγρό περιβάλλον (δροσιά, βροχή, βυθισμένο στο νερό...)
- Ότι δεν έχουν χρησιμοποιηθεί λανθασμένα εξαρτήματα, εξαρτήματα που δεν κατασκευάστηκαν από την Dexter, ενώ αποδεικνύεται ότι είναι η αιτία του προβλήματος.
- Ότι το εργαλείο δεν έχει χρησιμοποιηθεί ακατάλληλα (υπερφόρτωση του εργαλείου ή χρήση μη εγκεκριμένων εξαρτημάτων).
- Ότι δεν έχει προκληθεί ζημιά από εξωτερικές αιτίες ή ξένα σώματα όπως άμμος ή πέτρες.
- Ότι δεν έχει προκληθεί ζημιά από μη συμμόρφωση με τις συστάσεις ασφαλείας και τις οδηγίες χρήσης.

Το προϊόν πρέπει να χρησιμοποιείται υπό κανονικές συνθήκες χρήσης και για μη επαγγελματικούς σκοπούς.

Ως εκ τούτου, εξαιρούνται από αυτήν την εγγύηση τα προϊόντα που χρησιμοποιούνται από εταιρείες, τοπικές αρχές, καθώς και εταιρείες που προσφέρουν ενοίκια επί πληρωμή ή δωρεάν δανεισμό εξοπλισμού.

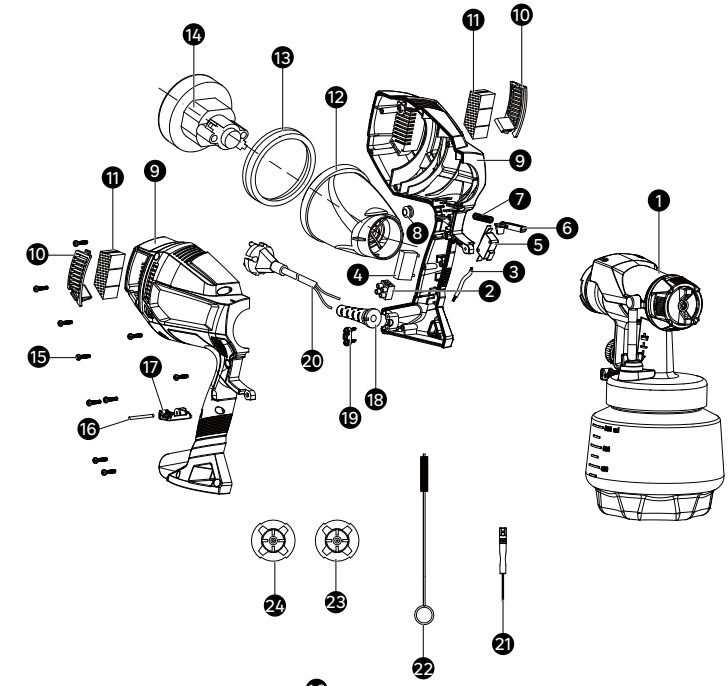
14
13
12
11
10
9
8
7
6
5
4
3
2
1
11
9
10
15
17
16
20
19
18
24
23
22
21

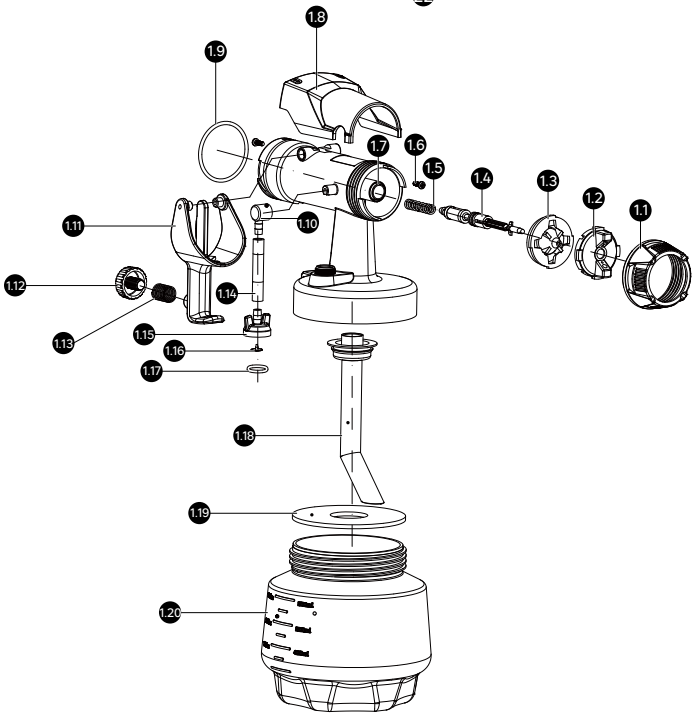
1.8
1.9
1.7
1.6
1.5
1.4
1.3
1.2
1.1
1.11
1.10
1.12
1.14
1.13
1.15
1.16
1.17
1.18
1.19
1.20

Αρ.	Περιγραφή	Ποσότητα
1.1	ΠΑΞΙΜΑΔΙ ΑΚΡΟΦΥΣΙΟΥ	1
1.2	ΚΑΛΥΜΜΑ ΑΚΡΟΦΥΣΙΟΥ	1
1.3	ΑΚΡΟΦΥΣΙΟ ΨΕΚΑΣΜΟΥ	1
1.4	ΣΥΓΚΡΟΤΗΜΑ ΡΑΒΔΟΥ ΣΥΝΔΕΣΗΣ ΒΑΛΒΙΔΑΣ	1
1.5	ΕΛΑΤΗΡΙΟ	1
1.6	ΒΙΔΕΣ	2
1.7	ΠΕΡΙΒΗΜΑ ΠΙΣΤΟΛΙΟΥ	1
1.8	ΚΑΛΥΜΜΑ	1
1.9	ΔΑΚΤΥΛΙΟΣ Ο	1
1.10	ΠΡΟΣΑΡΜΟΓΕΑΣ	1
1.11	ΣΚΑΝΔΑΛΗ	1
1.12	ΡΥΘΜΙΣΤΗΣ	1
1.13	ΕΛΑΤΗΡΙΟ ΡΥΘΜΙΣΤΗ	1
1.14	ΣΩΛΗΝΑΣ ΕΙΣΟΔΟΥ	1
1.15	ΚΑΛΥΜΜΑ ΒΑΛΒΙΔΑΣ ΕΛΕΓΧΟΥ	1
1.16	ΒΑΛΒΙΔΑ ΕΛΕΓΧΟΥ	1
1.17	ΔΑΚΤΥΛΙΟΣ Ο	1
1.18	ΣΩΛΗΝΑΣ ΑΝΑΡΡΟΦΗΣΗΣ	1
1.19	ΔΑΚΤΥΛΙΟΣ ΣΤΕΓΑΝΟΠΟΙΗΣΗΣ	1
1.20	ΚΑΝΙΣΤΡΟ ΒΑΦΗΣ	1
2	ΜΠΛΟΚ ΑΚΡΟΔΕΚΤΩΝ	1
3	ΣΥΓΚΡΟΤΗΜΑ ΚΑΛΩΔΙΩΝ ΣΥΝΔΕΣΗΣ	1

Αρ.	Περιγραφή	Ποσότητα
4	ΠΥΚΝΩΤΗΣ	1
5	ΔΙΑΚΟΠΤΗΣ	1
6	ΩΣΤΗΡΙΟ	1
7	ΕΛΑΤΗΡΙΟ ΩΣΤΗΡΙΟΥ	1
8	ΔΑΚΤΥΛΙΟΣ ΣΤΕΓΑΝΟΠΟΙΗΣΗΣ ΚΑΛΩΔΙΟΥ ΣΥΝΔΕΣΗΣ	1
9	ΑΡΙΣΤΕΡΟ ΚΑΙ ΔΕΞΙΟ ΠΕΡΙΒΛΗΜΑ	1
10	ΑΡΙΣΤΕΡΗ ΚΑΙ ΔΕΞΙΑ ΕΙΣΟΔΟΣ ΑΕΡΑ	1
11	ΦΙΛΤΡΟ	2
12	ΥΠΟΣΤΗΡΙΞΗ ΜΟΤΕΡ	1
13	ΔΑΚΤΥΛΙΟΣ ΣΤΕΓΑΝΟΠΟΙΗΣΗΣ ΜΟΤΕΡ	1
14	ΣΥΓΚΡΟΤΗΜΑ ΜΟΤΕΡ	1
15	ΒΙΔΑ	10
16	ΠΙΡΟΣ	1
17	ΚΛΙΠ	1
18	ΠΕΡΙΒΛΗΜΑ ΚΑΛΩΔΙΟΥ	1
19	ΣΥΓΚΡΟΤΗΜΑ ΑΝΑΣΧΕΣΗΣ ΜΕΤΑΚΙΝΗΣΗΣ	1
20	ΚΑΛΩΔΙΟ ΡΕΥΜΑΤΟΣ	1
21	ΣΥΓΚΡΟΤΗΜΑ ΒΕΛΟΝΑΣ ΚΑΘΑΡΙΣΜΟΥ	1
22	ΒΟΥΡΤΣΑ ΚΑΘΑΡΙΣΜΟΥ	1
23	ΣΥΓΚΡΟΤΗΜΑ ΑΚΡΟΦΥΣΙΟΥ 1,5 ΜΜ	1
24	ΣΥΓΚΡΟΤΗΜΑ ΑΚΡΟΦΥΣΙΟΥ 2,0ΜΜ	1

SYMBOLE

W niniejszej instrukcji i/lub na urządzeniu umieszczono następujące symbole:

	Ostrzeżenie o niebezpieczeństwie.
	Zgodnie z podstawowymi obowiązującymi normami bezpieczeństwa według dyrektyw europejskich.
	Aby zmniejszyć ryzyko obrażeń, użytkownik ma obowiązek zapoznać się z niniejszą instrukcją przed rozpoczęciem korzystania z produktu.
	Należy nosić ochronniki słuchu. Narażenie na hałas może powodować utratę słuchu.
	Należy nosić okulary ochronne.
	Stosować środki ochrony dróg oddechowych.
	Należy nosić obuwie ochronne.
	Należy nosić rękawice ochronne.
	Szkodliwe gazy.
	Wybuch lub pożar.
	Unikać wszelkich źródeł zapłonu.
	Uszkodzone i/lub wyrzucone urządzenia elektryczne lub elektroniczne należy przekazywać do odpowiednich punktów recyklingu
	Klasa ochrony II (podwójna izolacja).
	Oznaczenie potwierdzające zgodność produktu z przepisami technicznymi Ukrainy.

SPIS TREŚCI

1. Przeznaczenie
2. Ogólne ostrzeżenia dotyczące bezpiecznej obsługi elektronarzędzi
3. Szczegółowe zasady bezpieczeństwa
4. Specyfikacja techniczna
5. Opis funkcji
6. Użytkowanie
7. Konserwacja
8. Rozwiązywanie problemów
9. Przetwarzanie i recykling odpadów
10. Gwarancja
11. Deklaracja zgodności WE

1. PRZEZNACZENIE

To elektronarzędzie jest przeznaczone do malowania natryskowego ścian.

2. OGÓLNE OSTRZEŻENIA DOTYCZĄCE BEZPIECZNEJ OBSŁUGI ELEKTRONARZĘDZI



Ostrzeżenie! Dla własnego bezpieczeństwa przed rozpoczęciem korzystania z urządzenia należy uważnie przeczytać niniejszą instrukcję obsługi oraz ogólne zalecenia bezpieczeństwa.



OSTRZEŻENIE Należy przeczytać wszystkie ostrzeżenia dotyczące bezpieczeństwa, zalecenia, ilustracje i specyfikacje dołączone do tego opryskiwacza. Nieprzestrzeganie wszystkich zaleceń może doprowadzić do porażenia prądem elektrycznym, pożaru i/lub poważnych obrażeń ciała.

Należy zachować wszystkie ostrzeżenia i instrukcje do wykorzystania w przyszłości.
Określenie „opryskiwacz" w ostrzeżeniach odnosi się do opryskiwacza zasilanego sieciowo (przewodowego) lub opryskiwacza zasilanego akumulatorem (bezprzewodowego).

1. **Bezpieczeństwo w miejscu pracy**
- **Miejsce pracy powinno być czyste i dobrze oświetlone.** W nieuporządkowanych lub ciemnych miejscach może dochodzić do wypadków.
- **Nie używać elektronarzędzi w atmosferze wybuchowej, np. w obecności łatwopalnych cieczy, gazów lub pyłów.** Elektronarzędzia wytwarzają iskry, które mogą spowodować zapłon pyłu lub oparów.
- **Dzieci i osoby postronne nie powinny być dopuszczane do obsługi opryskiwacza.** Rozproszenie uwagi może spowodować utratę kontroli.

2. **Bezpieczeństwo elektryczne**
- **Wtyczka opryskiwacza musi być dopasowana do gniazdka. Nigdy nie wprowadzać żadnych zmian we wtyczce. Nie używać przejściówek z opryskiwaczami z uziemieniem.** Brak modyfikacji wtyczek i odpowiednie gniazdka zmniejszają ryzyko porażenia prądem elektrycznym.
- **Unikać dotykania uziemionych powierzchni, takich jak rury, grzejniki, piece i lodówki.** Kontakt ciała z uziemionym urządzeniem zwiększa ryzyko porażenia prądem elektrycznym.
- **Nie dopuszczać do kontaktu opryskiwaczy z deszczem lub wilgocią.** Przedostanie się wody do opryskiwacza zwiększa ryzyko porażenia prądem.
- **Nie obciążać przewodu zasilającego. Nigdy nie używać przewodu do przenoszenia, ciągnięcia lub odłączania opryskiwacza. Trzymać przewód z dala od źródeł ciepła, oleju, ostrych krawędzi lub ruchomych części.** Uszkodzony lub splątany przewód zwiększa ryzyko porażenia prądem elektrycznym.
- **Podczas korzystania z opryskiwacza na zewnątrz używać przedłużacza przystosowanego do użytku na zewnątrz.** Użycie przewodu przeznaczonego do użytku na zewnątrz zmniejsza ryzyko porażenia prądem elektrycznym.
- **Jeśli nie można uniknąć pracy z opryskiwaczem w wilgotnym miejscu, użyć wyłącznika różnicowoprądowego.** Użycie wyłącznika różnicowoprądowego zmniejsza ryzyko porażenia prądem elektrycznym.

3. **Bezpieczeństwo osób**
- **Podczas pracy z opryskiwaczem zachować czujność, uważać na to, co się robi, i kierować się zdrowym rozsądkiem. Nie używać opryskiwacza w przypadku zmęczenia albo pod wpływem narkotyków, alkoholu lub leków.** Chwila nieuwagi podczas obsługi opryskiwacza może spowodować poważne obrażenia ciała.
- **Należy stosować środki ochrony indywidualnej. Zawsze nosić okulary ochronne.** Sprzęt ochronny, taki jak maska przeciwpyłowa, antypoślizgowe obuwie ochronne, kask ochronny lub środki ochrony słuchu, używany w odpowiednich warunkach ograniczy obrażenia ciała.
- **Nie dopuścić do przypadkowego uruchomienia. Przed podłączeniem do źródła zasilania i/lub akumulatora, podniesieniem lub przeniesieniem narzędzia upewnić się, że przełącznik znajduje się w pozycji wyłączonej.** Przenoszenie opryskiwaczy z palcem na przełączniku lub włączanie opryskiwaczy z przełącznikiem pod napięciem może prowadzić do wypadków.
- **Nie wyciągać nadmiernie rąk. Przez cały czas utrzymywać właściwą postawę i równowagę.** Umożliwia to lepszą kontrolę nad opryskiwaczem w nieoczekiwanych sytuacjach.
- **Należy nosić odpowiednią odzież. Nie nosić luźnej odzieży ani biżuterii. Trzymać włosy i odzież z dala od ruchomych części.** Luźne ubrania, biżuteria lub długie włosy mogą zostać wciągnięte przez ruchome części.
- **Nie dopuścić do sytuacji, w której doświadczenie nabyte podczas częstego korzystania z narzędzi doprowadziłoby do popadnięcia w rutynę i zignorowania zasad bezpieczeństwa.** Nieostrożna obsługa może spowodować poważne obrażenia w ciągu ułamka sekundy.

4. **Użytkowanie i konserwacja opryskiwacza**
- **Używać opryskiwacza zgodnie z jego zastosowaniem.** Używając odpowiedniego opryskiwacza, można lepiej i bezpieczniej wykonać pracę, do której zostało ono zaprojektowane.
- **Nie używać opryskiwacza, jeśli nie można go włączyć lub wyłączyć za pomocą przełącznika.** Każdy opryskiwacz, którego nie można obsługiwać za pomocą przełącznika, jest niebezpieczny i musi zostać naprawiony.
- **Przed przystąpieniem do regulacji, wymiany akcesoriów lub składowania opryskiwacza odłączyć wtyczkę od źródła zasilania i/lub wyjąć akumulator, jeśli będzie to możliwe.** Prewencyjne środki bezpieczeństwa zmniejszają ryzyko przypadkowego uruchomienia opryskiwacza.
- **Nieużywane opryskiwacze należy przechowywać w miejscu niedostępnym dla dzieci i nie zezwalać**

na korzystanie z nich osobom, które nie zapoznały się z opryskiwaczem lub niniejszymi instrukcjami. Opryskiwacze są niebezpieczne w rękach nieprzeszkolonych użytkowników.

- **Konserwacja opryskiwaczy i akcesoriów. Należy sprawdzić, czy ruchome części opryskiwacza nie są źle ustawione lub zakleszczone, pęknięte bądź czy nie mają innego rodzaju uszkodzenia, które mogą mieć wpływ na ich działanie. Jeśli opryskiwacz jest uszkodzony, należy oddać go do naprawy przed użyciem.** Wiele wypadków jest spowodowanych niewłaściwą konserwacją opryskiwaczy.
- **Narzędzia tnące powinny być ostre i czyste.** Odpowiednio konserwowane narzędzia tnące z ostrymi krawędziami tnącymi są mniej podatne na zakleszczenie i łatwiejsze do kontrolowania.
- **Używać opryskiwacza, akcesoriów, końcówek itp. zgodnie z niniejszymi instrukcjami, biorąc pod uwagę warunki pracy i rodzaj wykonywanej pracy.** Używanie opryskiwacza w sposób niezgodny z przeznaczeniem może prowadzić do niebezpiecznych sytuacji.
- **Uchwyty i powierzchnie chwytające powinny być suche, czyste i wolne od oleju i smaru.** Śliskie uchwyty i powierzchnie chwytne uniemożliwiają bezpieczną obsługę i kontrolę narzędzia w nieoczekiwanych sytuacjach.

5. **Serwisowanie**

- **Opryskiwacze powinno być serwisowane przez wykwalifikowanego serwisanta przy użyciu wyłącznie identycznych części zamiennych.** Zapewni to bezpieczne użytkowanie opryskiwacza.

3. SZCZEGÓŁOWE ZASADY BEZPIECZEŃSTWA

Wskazuje niebezpieczną sytuację, która, jeśli nie da się jej uniknąć, może spowodować śmierć lub poważne obrażenia ciała.

WYBUCH LUB POŻAR. Opary rozpuszczalników i farb mogą eksplodować lub zapalić się. Może dojść do poważnych obrażeń ciała lub uszkodzenia mienia.

- **Zapewnić wydajny wywiew i dopływ świeżego powietrza, aby powietrze w obszarze natryskiwania było wolne od gromadzących się łatwopalnych oparów.**
- **Unikać wszelkich źródeł zapłonu, takich jak iskry elektrostatyczne, otwarty ogień, lampki kontrolne, urządzenia elektryczne i gorące przedmioty. Podłączanie lub odłączanie przewodów zasilających lub przełączników oświetlenia roboczego może powodować iskrzenie.**
- **Nie palić w obszarze rozpylania.**
- **Gaśnica musi być obecna i sprawna.**
- **Używać wyłącznie na zewnątrz w dobrze wentylowanym miejscu. Łatwopalne opary są często cięższe od powietrza. Turbina zawiera części wytwarzające łuk, które emitują iskry i mogą powodować zapłon oparów.**
- **Należy przestrzegać ostrzeżeń i instrukcji producenta materiału i rozpuszczalnika.**
- **Nie używać materiałów o temperaturze zapłonu poniżej 55°C. Temperatura zapłonu to taka, w której płyn może wytworzyć opary wystarczające do zapłonu (patrz dostawca powłoki).**
- **Plastik może powodować iskrzenie statyczne. Nigdy nie wieszać plastiku w celu zamknięcia obszaru natrysku.**

ZAGROŻENIE WYBUCHEM Z POWODU NIEKOMPATYBILNYCH MATERIAŁÓW. Spowoduje uszkodzenie mienia lub poważne obrażenia ciała.

- **Nie używać materiałów zawierających wybielacz lub chlor.**
- **Nie należy używać fluorowcowanych rozpuszczalników węglowodorowych, takich jak wybielacze, środki zapobiegające pleśni, chlorek metylenu i 1,1,1-trichloroetan. Nie są one kompatybilne z aluminium.**
- **Skontaktować się z dostawcą powłoki w sprawie kompatybilności materiału z aluminium.**

NIEBEZPIECZNE OPARY. Farby, rozpuszczalniki, środki owadobójcze, wdychane lub wchodzące w kontakt z ciałem. Opary mogą powodować silne nudności, omdlenia lub zatrucia.

- **Jeśli istnieje prawdopodobieństwo wdychania oparów, należy używać maski lub aparatu oddechowego. Przeczytać wszystkie instrukcje dołączone do maski, aby upewnić się, że zapewni ona niezbędną ochronę.**
- **Nosić okulary ochronne.**
- **Nosić odzież ochronną wymaganą przez producenta powłoki.**

Może to spowodować poważne obrażenia ciała lub zniszczenie mienia.

- **Przestrzegać wszystkich odpowiednich przepisów lokalnych, stanowych i krajowych dotyczących wentylacji, zapobiegania pożarom i obsługi.**
- **Używać wyłącznie części autoryzowanych przez producenta. Użytkownik ponosi wszelkie ryzyko i odpowiedzialność w przypadku korzystania z części, które nie spełniają minimalnych specyfikacji i urządzeń zabezpieczających producenta silnika.**
- **Nie rozpylać na zewnątrz w wietrzne dni.**
- **Nosić odzież ochronną, aby nie dopuścić do kontaktu farby ze skórą i włosami.**
- **Nigdy nie celować pistoletem natryskowym w żadną część ciała.**
- **Tylko do użytku domowego. Przeznaczony do użytku zewnętrznego TYLKO z materiałami o temperaturze zapłonu powyżej 55°C.**

4. SPECYFIKACJA TECHNICZNA

Napięcie	220–240 V ~ 50 Hz
Moc nominalna	500 W
Podwójna izolacja	Klasa II ⧈
Hałas (poziom ciśnienia akustycznego) i jego niepewność	L_{PA}: 82dB (A) K_{PA}: 3dB (A) L_{WA}: 93dB (A) K_{WA}: 3dB (A)
Poziom drgań	3,52 m/s²; niepewność K = 1,5 m/s²
Masa	1,4 kg

Zalecamy, aby operator nosił środki ochrony słuchu.

Następujące informacje:

- Deklarowany łączny poziom drgań oraz poziom hałasu zostały zmierzone zgodnie ze standardową metodą testową i mogą być używane do porównywania narzędzi.
- Deklarowany łączny poziom drgań oraz deklarowany poziom hałasu mogą być również używane we wstępnej ocenie narażenia.

Ostrzeżenie:

- Emisje drgań i hałasu w trakcie bieżącego użytkowania opryskiwacza mogą się różnić od deklarowanych wartości w zależności od sposobów, w jakie narzędzie jest używane, zwłaszcza od rodzaju obrabianego przedmiotu.
- Należy określić środki bezpieczeństwa chroniące użytkownika, oparte na oszacowaniu narażenia w rzeczywistych warunkach użytkowania (uwzględniając wszystkie części cyklu roboczego, takie jak czas, kiedy urządzenie jest wyłączone oraz kiedy działa w trybie jałowym, a także czas załączenia).

5. OPIS FUNKCJI

1. Lewa i prawa pokrywa wlotu powietrza	6. Pokrętło regulacyjne	11. Puszka na farbę
2. Lewa i prawa obudowa	7. Wkręt samogwintujący z łbem walcowym z rowkiem krzyżowym	12. Pokrywa zaworu zwrotnego
3. Popychacz przełącznika	8. Kołek ustalający szyny prowadzącej	13. Rura wlotu powietrza
4. Przewód zasilający	9. Sworzeń pozycjonujący klamry zatrzaskowe	14. Adapter
5. Wyregulować sprężynę pokrętła regulacyjnego	10. Spust	15. Nasadka dyszy
		16. Nakrętka dyszy
		17. Pokrywa

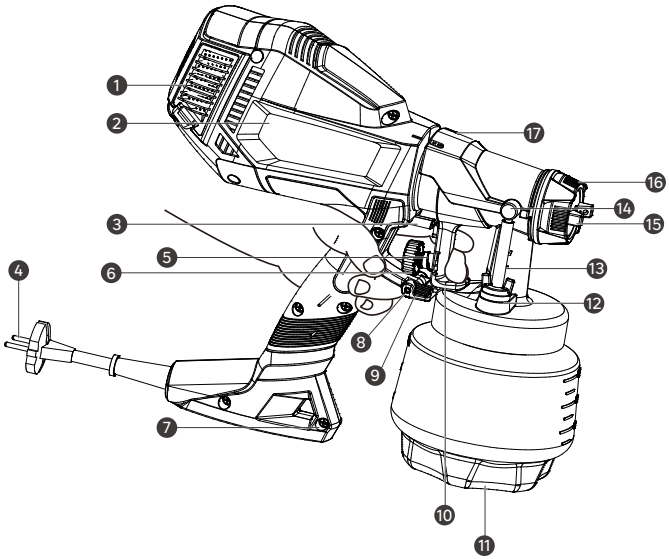

6. UŻYTKOWANIE

Instalacja butelki z opryskiwaczem

- Znaleźć i wycelować w „blokadę" na głównym zespole obudowy, włożyć pistolet natryskowy do głównego zespołu obudowy na miejsce, a następnie obrócić do końca w kierunku zgodnym z ruchem wskazówek zegara.
- Przekręcić klamrę na głównej obudowie, aby zablokować zestaw pistoletu na miejscu.

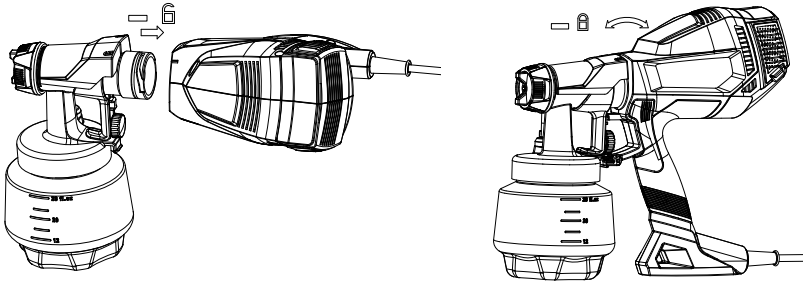

Wyrównanie rury

- W przypadku natryskiwania w kierunku do dołu kątowy koniec rurki powinien być skierowany do przodu pistoletu.

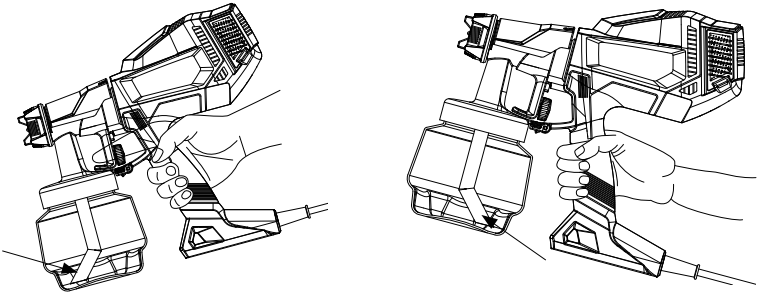

- W przypadku natryskiwania w kierunku do góry kątowy koniec rurki powinien być skierowany do tyłu pistoletu.
- Idealna temperatura robocza wynosi od 10°C do 40°C. Nie należy używać pistoletów natryskowych do natryskiwania materiałów łatwopalnych.

Przygotowanie materiału

Przed rozpoczęciem natryskiwania konieczne może być rozcieńczenie używanego materiału odpowiednim rozpuszczalnikiem zgodnie z zaleceniami producenta materiału. Nigdy nie należy przekraczać zalecanej przez producenta wartości rozcieńczenia. Nie używać materiałów o temperaturze zapłonu poniżej 55°C. Postępować zgodnie z poniższymi instrukcjami.

1. Wymieszać materiał i wlać wymaganą ilość do pojemnika na farbę.
2. Jeśli lepkość jest zbyt niska, stopniowo dodawać po 5–10% rozcieńczalnika do momentu osiągnięcia wymaganej lepkości.

Powłoki odpowiednie do użycia	
Środki do konserwacji glazury, drewna	nierozcieńczony lub rozcieńczony w zakresie 5–10%
Farby zawierające rozpuszczalniki i farby rozpuszczalne w wodzie, podkłady	rozcieńczyć o 5–10%

Materiał przeznaczony do natryskiwania należy zawsze odcedzić, aby usunąć wszelkie zanieczyszczenia z farby, które mogą dostać się do systemu i go zatkać. Zanieczyszczenia w farbie spowodują słabą wydajność i słabe wykończenie.

Ostrzeżenie: należy mieć świadomość wszelkich zagrożeń stwarzanych przez natryskiwany materiał oraz zapoznać się z oznaczeniami na pojemniku lub informacjami dostarczonymi przez producenta natryskiwanego materiału.

Informacje na temat zalecanych dysz		
Średnica	**Natryskiwany materiał**	**Zastosowanie**
Φ1,5 mm	Bardzo rzadka farba, farba nawierzchniowa, lakier, farba lateksowa, utwardzacz.	Stoły, krzesła, rowery, żaluzje, szafki, drewniane dzieła sztuki, modele.
Φ2,0 mm	Farba mieszana, farba nawierzchniowa, lakier, farba lateksowa, utwardzacz.	Balustrady, ramy, okna, hydraulika, łodzie, place, meble, bramy garażowe, metalowe ogrodzenia ogrodowe, drzwi.
Φ2,5 mm	Rzadka farba, farba lateksowa.	Drewniane ogrodzenia ogrodowe, drewniane słupki, korytarze.

Napełnianie pojemnika

1. Odkręcič puszkę od pistoletu natryskowego.
2. Po odpowiednim rozcieńczeniu i odcedzeniu materiału napełnič pojemnik do górnej części szyjki.
3. Ostrożnie przykręcič puszkę z powrotem do pistoletu natryskowego.



Kształt strumienia można regulować, obracając uszy pokrywy powietrznej do pozycji pionowej, poziomej lub ukośnej. Położenia pokrywy powietrza i odpowiadające im kształty strumienia przedstawiono poniżej. Należy przetestować każdy wzór i użyć tego, który jest odpowiedni do danej aplikacji.

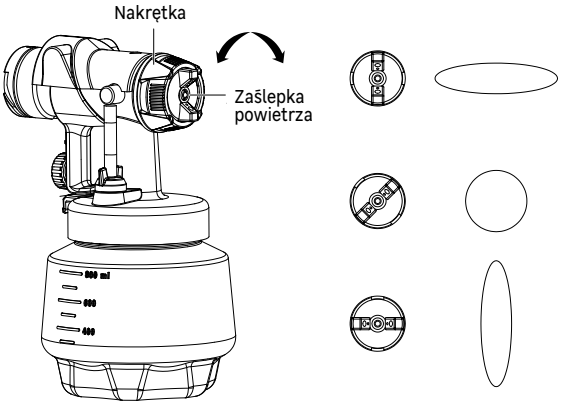

Uwaga: Podczas regulacji położenia dyszy spust musi być zwolniony, aby uniknąć niebezpieczeństwa! Nigdy nie stawać naprzeciwko jakiejkolwiek osoby!

Regulacja przepływu materiału natryskowego

Wyreguluj ilość natrysku, obracając pokrętło regulacyjne znajdujące się za spustem pistoletu natryskowego.

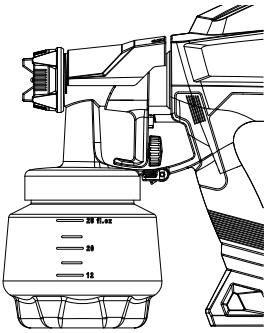

Właściwa technika opryskiwania

Jeśli opryskiwanie za pomocą systemu natryskowego HVLP jest dla użytkownika nowe lub nieznane, zaleca się przećwiczenie na kawałku drewna lub kartonu przed rozpoczęciem pracy z zamierzonym elementem.

Przygotowanie powierzchni

Wszystkie obiekty przeznaczone do opryskiwania powinny być dokładnie oczyszczone przed natryskiwaniem na nie materiału. W niektórych przypadkach konieczne może być zamaskowanie lub przykrycie obszarów, które nie powinny być natryskiwane.

Przygotowanie obszaru oprysku – tylko do użytku na zewnątrz

Obszar opryskiwania musi być czysty i wolny od kurzu, aby uniknąć przedmuchiwania kurzu na świeżo opryskiwaną powierzchnię.

Jak poprawnie opryskiwać

- Ustawić pistolet natryskowy prostopadle, w odległości od 20 do 30 cm lub więcej od natryskiwanej powierzchni, w zależności od pożądanej wielkości strumienia natrysku.
- Opryskiwać równolegle do powierzchni, wykonując płynne przejścia ze stałą prędkością, jak pokazano poniżej. Pomoże to uniknąć nieregularności w wykończeniu (tj. zacieków i zwisów).
- Zawsze nakładać cienką warstwę materiału w pierwszym przejściu i pozostawić do wyschnięcia przed nałożeniem drugiej, nieco cięższej warstwy.
- Im bliżej opryskiwacz znajduje się opryskiwanego obiektu, tym mniejszy jest poziom nadmiernego rozpylenia.

Równomierna powłoka na całej powierzchni

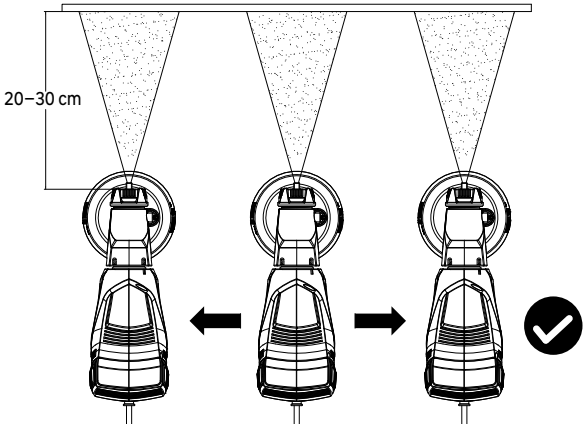

Płynny i równomierny ruch

Podczas opryskiwania należy zawsze uruchamiać pistolet natryskowy po rozpoczęciu natryskiwania i zwolnić spust przed zatrzymaniem opryskiwania. Zawsze trzymać pistolet skierowany prostopadle do natryskiwanej powierzchni i lekko nakładać przejścia, aby uzyskać możliwie najbardziej spójne i profesjonalne wykończenie.

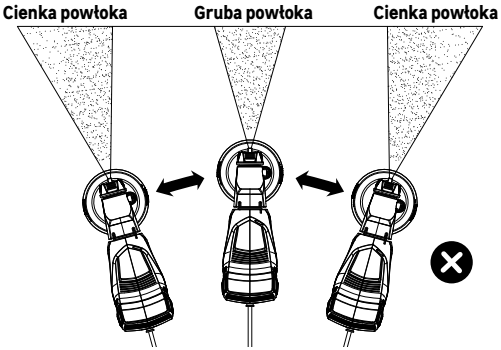

Nie zginać nadgarstka podczas natryskiwania.

Czyszczenie

Specjalne czyszczenie przy użyciu łatwopalnych rozpuszczalników (muszą mieć temperaturę zapłonu powyżej 55°C (131°F))

- Pistolet natryskowy należy zawsze przepłukiwać na zewnątrz.
- Obszar musi być wolny od łatwopalnych oparów.
- Obszar czyszczenia musi być dobrze wentylowany.

Uwaga: Nie zanurzać pistoletu natryskowego w rozpuszczalniku do czyszczenia! Nie czyścić pistoletów łatwopalnymi rozpuszczalnikami.

1. Najpierw należy poluzować pojemnik, aby zmniejszyć ciśnienie wewnętrzne, a następnie odłączyć przewód zasilający. Nacisnąć spust, aby umożliwić przepływ płynu z powrotem do pojemnika.

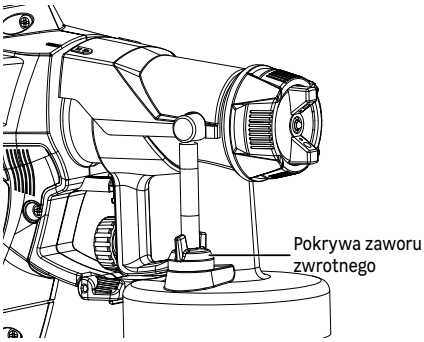

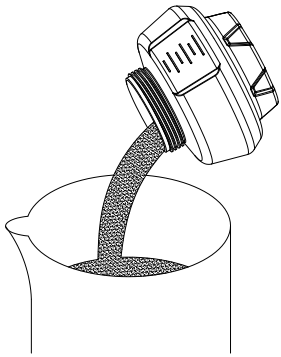

2. Odkręcić pojemnik. Opróżnić pozostały materiał z powrotem do pojemnika na materiał.

3. Wlać niewielką ilość odpowiedniego roztworu czyszczącego do puszki (ciepła woda z mydłem w przypadku materiałów lateksowych; spirytus w przypadku materiałów na bazie oleju). Odkręcić puszkę i poprawnie usunąć roztwór czyszczący.

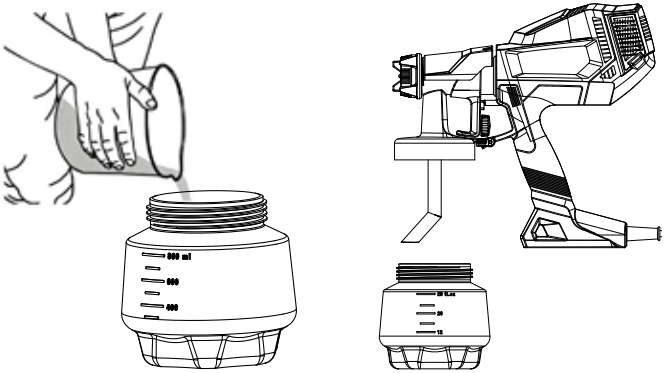

4. Napełnić puszkę NOWYM roztworem czyszczącym. Podłączyć puszkę do pistoletu i podłącz opryskiwacz.
5. Spryskać pistolet przez dwie sekundy w bezpiecznym miejscu. Spryskać ponownie przez dwie sekundy. Poluzować puszkę i uruchomić pistolet natryskowy, aby umożliwić przepływ znajdującego się w nim materiału z powrotem do pojemnika.

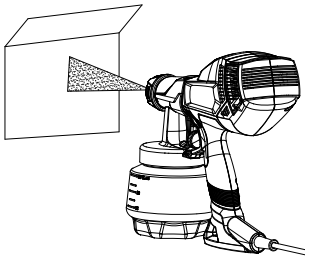

6. Wytrzeć zewnętrzną część puszki i pistoletu do czysta.
7. Najpierw poluzować pojemnik w celu obniżenia ciśnienia, a następnie wyjąć go. Odkręcić nakrętkę dyszy, aby odłączyć głowicę natryskową i dyszę, a następnie odkręcić pojemnik.

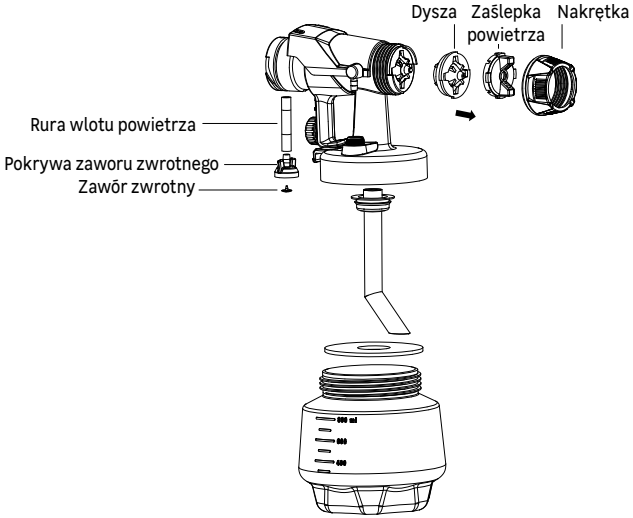

8. Wyczyścič pojemnik, rurkę ssącą, pokrywę powietrza i dyszę za pomocą szczotki czyszczącej i odpowiedniego roztworu czyszczącego.
   Nigdy nie czyścič dyszy lub otworów powietrznych pistoletu natryskowego ostrymi metalowymi przedmiotami. Nie używać rozpuszczalników ani smarów zawierających silikon!

9. Obrócič korpus pistoletu w kierunku przeciwnym do ruchu wskazówek zegara do pozycji „Odblokowanie”, pociągnąć i odłączyč korpus pistoletu od zestawu pistoletu.

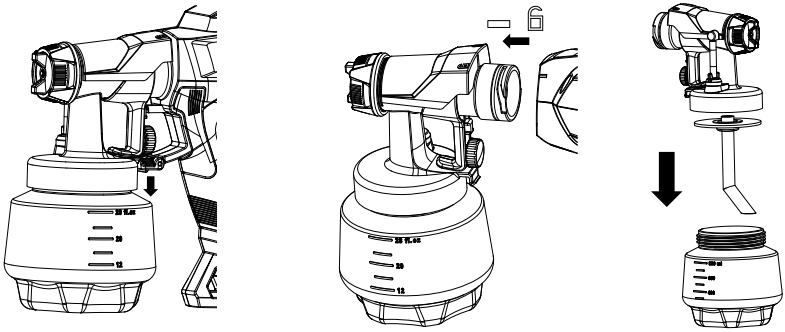

10. Wyczyścič tylną część pistoletu natryskowego odpowiednim roztworem czyszczącym.
    Obrócič rurę ssącą w kierunku przeciwnym do ruchu wskazówek zegara i pociągnąć ją w dół, aby odłączyč ją od pistoletu natryskowego.
    Następnie wyczyścič rurkę ssącą.

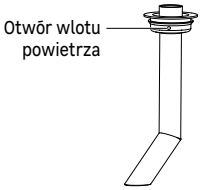

Uwaga!
Po wyczyszczeniu zamontować zawór zwrotny na gnieździe zaworu zwrotnego, zwracając uwagę na kierunek.
Następnie zainstalować pokrywę zaworu zwrotnego i zawór wlotu powietrza.
Ponadto otwór wlotu powietrza na rurze ssącej musi być dokładnie wyczyszczony, aby uniknąć wpływu na funkcję zasysania cieczy!

7. KONSERWACJA

Należy sprawdzič, czy filtr powietrza w zespole sprężarki powietrza nie jest nadmiernie zabrudzony. Jeśli jest zabrudzony, należy wykonać poniższe czynności, aby go wymienič.

1. Odłączyč pistolet natryskowy. Zdjąć pokrywę filtra bezpośrednio rękami.
2. Usunąć zabrudzone filtry i wymienič je na nowe.
3. Zamocować pokrywę z powrotem na obudowie głównej.

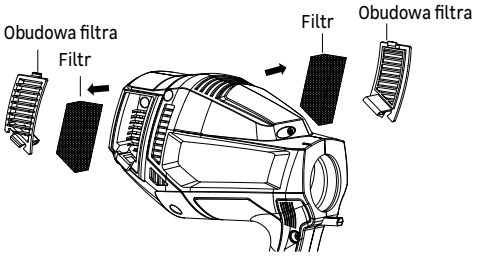

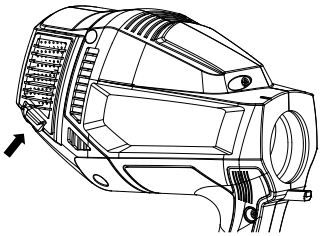

Nigdy nie używać urządzenia bez filtrów powietrza.
Zanieczyszczenia mogą zostać zassane i zakłócić działanie urządzenia!

8. ROZWIĄZYWANIE PROBLEMÓW

Problem	Przyczyna	Rozwiązanie
A. Niewielki przepływ materiału lub jego brak	1. Zatkana dysza. 2. Zatkana rurka ssąca. 3. Zbyt niskie ustawienie objętości materiału (-). 4. Poluzowana rurka ssąca. 5. Brak wzrostu ciśnienia w pojemniku. 6. Zatkany filtr powietrza.	1. Wyczyścič. 2. Wyczyścič. 3. Zwiększyč ustawienie objętości (+). 4. Wstawič. 5. Dokręcič pojemnik. 6. Wymienič.
B. Wyciek materiału	1. Poluzowana dysza. 2. Zużyta dysza. 3. Zużyta uszczelka dyszy. 4. Nagromadzenie materiału na zaślepce powietrznej i dyszy.	1. Dokręcič. 2. Wymienič. 3. Wymienič. 4. Wyczyścič.
C. Zbyt gruba atomizacja	1. Za duża lepkośč materiału. 2. Za duża objętośč materiału. 3. Za wysokie ustawienie objętości materiału (+). 4. Zatkana dysza. 5. Zatkany filtr powietrza. 6. Zbyt niskie ciśnienie w pojemniku.	1. Rozcieńczyč. 2. Zmniejszyč ustawienie objętości (+). 3. Zmniejszyč ustawienie objętości (+). 4. Wyczyścič. 5. Wymienič. 6. Dokręcič pojemnik.
D. Strumień natrysku pulsuje	1. Kończy się materiał w pojemniku. 2. Zatkany filtr powietrza.	1. Uzupełnič. 2. Wymienič.
E. Wzōr spływa lub osiada	1. Nakładanie zbyt dużej ilości materiału.	2. Wyregulowač przepływ materiału lub zwiększyč ruch pistoletu natryskowego.
F. Zbyt duży rozprysk	1. Pistolet zbyt daleko od obiektu, na ktōry natryskiwany jest materiał. 2. Zbyt duża ilośč stosowanego materiału.	1. Zmniejszyč odległośč. 2. Zmniejszyč ustawienie objętości (+).
G. Wzōr jest bardzo lekki i niejednolity	1. Zbyt szybkie poruszanie pistoletem natryskowym.	1. Wyregulowač przepływ materiału lub zmniejszyč ruch pistoletu natryskowego.

9. PRZETWARZANIE I RECYKLING ODPADÓW



Znaczenie symbolu przekreślonego kosza na śmieci na kółkach:
Nie wyrzucač urządzeń elektrycznych jako niesegregowanych odpadōw komunalnych, korzystač z oddzielnych punktōw zbiōrki. Skontaktowač się z lokalnymi władzami, aby uzyskač informacje na temat dostępnych systemōw zbierania odpadōw. Jeśli urządzenia elektryczne są składowane na wysypiskach, niebezpieczne substancje mogą przedostač się do wōd gruntowych i łańcucha pokarmowego, szkodząc zdrowiu i samopoczuciu.

Wymiana przewodu zasilającego
Jeśli przewōd musi zostač wymieniony, musi to zrobič producent lub jego przedstawiciel, aby uniknąč zagrożenia dla bezpieczeństwa.

10. GWARANCJA

Produkty DEXTER są projektowane zgodnie z najbardziej rygorystycznymi standardami jakości dotyczącymi produktów przeznaczonych dla ogółu.

Narzędzie jest objęte 5-letnią gwarancją obowiązującą od dnia zakupu. Gwarancja obejmuje wszystkie wady produkcyjne lub materiałowe.

W razie awarii należy najpierw zapoznać się ze stroną dotyczącą rozwiązywania problemów (problemy i rozwiązania) w broszurze, a jeśli problem nadal występuje, należy skonsultować się z najbliższym sklepem.

Sklep powinien dążyć do rozwiązania problemu.

Naprawy i wymiany części nie wydłużają pierwotnego okresu obowiązywania gwarancji.

Awarie wynikające z normalnego zużycia lub niewłaściwego użytkowania produktu nie są objęte gwarancją. Dotyczy to między innymi przełączników, rozłącznika obwodu bezpieczeństwa oraz silników w razie zużycia.

Należy pamiętać, że w niektórych krajach obowiązują specjalne warunki gwarancji.

W razie wątpliwości należy najpierw sprawdzić w punkcie sprzedaży.

Aby skargi dotyczące gwarancji zostały uwzględnione, wymagania są następujące:

- Przedstawienie dokumentu zakupu.
- Naprawy i/lub wymiany części nie były wykonywane przez podmiot trzeci.
- Problem nie wynika z normalnego zużycia.
- Wymagane prace konserwacyjne i naprawcze zostały wykonane poprawnie.
- Nie było działań wymuszonych, niewłaściwego użytkowania, nieuprawnionego stosowania ani wypadków.
- Nie doszło do uszkodzeń z powodu przegrzania w wyniku zatkania bloku wentylatora.
- Żadne prace przy produkcie nie były wykonywane przez nieuprawnioną osobę i nie podejmowano żadnych prōb niewłaściwych napraw.
- Narzędzie nie było nigdy rozmontowywane ani otwierane.
- Narzędzie nigdy nie znajdowało się w mokrym środowisku (rosa, deszcz, zanurzenie w wodzie itp.).
- Nie używano nieodpowiednich części bądź części niewyprodukowanych przez Dexter, co do ktōrych okazało się, że powodują one uszkodzenia.
- Narzędzie nie było używane niewłaściwie (przeciążanie narzędzia lub stosowanie niezatwierdzonych akcesoriōw).
- Nie doszło do uszkodzeń z powodu zewnętrznych przyczyn bądź ciał obcych, takich jak piasek lub kamienie.
- Nie doszło do uszkodzeń z powodu nieprzestrzegania zaleceń bezpieczeństwa i instrukcji obsługi.

Produkt musi być używany w normalnych warunkach zastosowania i do celōw nieprofesjonalnych.

Dlatego z gwarancji wykluczone są produkty stosowane przez firmy, lokalne władze oraz firmy oferujące płatny najem bądź bezpłatne wypożyczenie sprzętu.

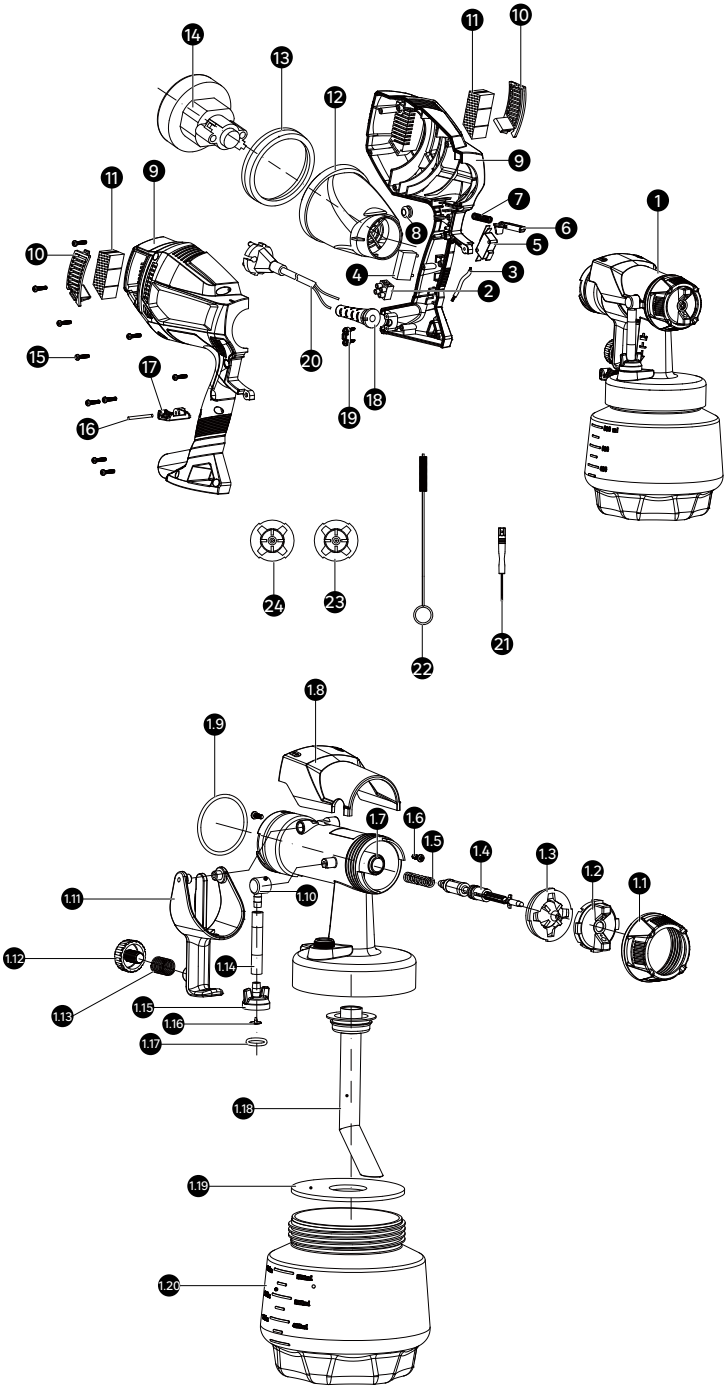
14
13
12
11
10
9
11
9
7
1
6
8
5
10
4
3
2
15
20
17
18
19
16
24
23
22
21
1.8
1.9
1.7
1.6
1.5
1.4
1.3
1.2
1.1
1.11
1.10
1.12
1.14
1.13
1.15
1.16
1.17
1.18
1.19
1.20

Nr	Opis	Ilość
1.1	NAKRĘTKA DYSZY	1
1.2	NASADKA DYSZY	1
1.3	DYSZA NATRYSKOWA	1
1.4	ZESPÓŁ ŁĄCZNIKA ZAWORU	1
1.5	SPRĘŻYNA	1
1.6	ŚRUBY	2
1.7	OBUDOWA PISTOLETU	1
1.8	POKRYWA	1
1.9	O-RING	1
1.10	ADAPTER	1
1.11	SPUST	1
1.12	REGULATOR	1
1.13	SPRĘŻYNA REGULATORA	1
1.14	RURA WLOTOWA	1
1.15	POKRYWA ZAWORU ZWROTNEGO	1
1.16	ZAWÓR ZWROTNY	1
1.17	O-RING	1
1.18	RURKA SSĄCA	1
1.19	PIERŚCIEŃ USZCZELNIAJĄCY	1
1.20	PUSZKA NA FARBĘ	1
2	LISTWA ZACISKOWA	1
3	ZESPÓŁ LINKI PROWADZĄCEJ	1

Nr	Opis	Ilość
4	KONDENSATOR	1
5	PRZEŁĄCZNIK	1
6	POPYCHACZ	1
7	SPRĘŻYNA POPYCHACZ	1
8	PIERŚCIEŃ USZCZELNIAJĄCY LINKI PROWADZĄCEJ	1
9	LEWA I PRAWA OBUDOWA	1
10	LEWY I PRAWY WLOTU POWIETRZA	1
11	FILTR	2
12	PODPORA SILNIKA	1
13	PIERŚCIEŃ USZCZELNIAJĄCY SILNIKA	1
14	ZESPÓŁ SILNIKA	1
15	ŚRUBA	10
16	SWORZEŃ	1
17	KLIPS	1
18	TULEJA PRZEWODU	1
19	ZESPÓŁ PŁYTKI POŁĄCZENIOWEJ	1
20	PRZEWÓD ZASILAJĄCY	1
21	ZESPÓŁ IGŁY DO CZYSZCZENIA	1
22	SZCZOTKA DO CZYSZCZENIA	1
23	ZESPÓŁ DYSZY 1,5 MM	1
24	ZESPÓŁ DYSZY 2,0 MM	1